Manual de utilizare

Vibrator extern

AR75

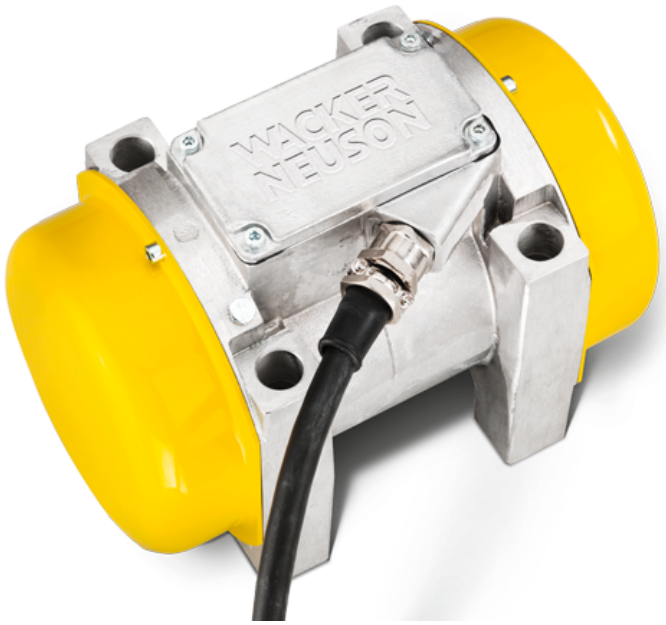

Tip mașină	**AR75**
Cod material	**5100063615**
Versiune	**1**
Dată	**02/2022**
Limbă	**[ro]**

5 1 0 0 0 6 3 6 1 5

Impressum

Editor și deținătorul drepturilor:

Wacker Neuson Produktion GmbH & Co. KG

Wackerstraße 6

85084 Reichertshofen, Germany

Sediul societății: Reichertshofen

Tribunalul de înregistrare și numărul de înregistrare: Judecătoria Ingolstadt, HRA3195

Cod de identificare fiscală: DE277138620

Număr telefon: +49 (0) 8453-3403200

www.wackerneuson.com

Traducerea manualului de utilizare original

Toate drepturile sunt rezervate, în special drepturile de autor, dreptul de multiplicare și dreptul de distribuire.

Utilizarea acestui material imprimat este permisă persoanei care l-a primit, exclusiv în scopul prevăzut. Este interzisă multiplicarea sau traducerea parțială sau integrală, fără un acord prealabil scris.

Retipărirea sau traducerea, chiar și parțială, sunt posibile numai cu acordul scris al firmei Wacker Neuson Produktion GmbH & Co. KG.

Orice încălcare a prevederilor legale, în special cele referitoare la protecția drepturilor de autor, este urmărită civil și penal.

Wacker Neuson Produktion GmbH & Co. KG își rezervă dreptul de a modifica oricând produsele ei și specificațiile tehnice ale acestora în scopul dezvoltării tehnice, fără ca din aceasta să se poată deduce o pretenție pentru modificări la mașini deja livrate. Sunt valabile informațiile din documentația tehnică furnizată împreună cu produsul.

Mașina de pe copertă servește ilustrării și prin urmare poate să prezinte echipări speciale (opțiuni).

Wacker Neuson Produktion GmbH & Co. KG, sub rezerva modificărilor și greșelilor, printed in Germany

Copyright © 2022

Cuprins

1 Declarație de conformitate UE

2 Cuvânt înainte

2.1 Introducere ... 6
2.2 Prevederile pentru prevenirea accidentelor ... 6
2.3 Persoana de contact ... 6
2.4 Utilizarea manualului de utilizare ... 6

3 Utilizare

3.1 Utilizarea conform destinației ... 8
3.2 Utilizarea neconformă destinației prevăzute ... 8

4 Siguranță

4.1 Simboluri de siguranță și avertizări ... 9
4.2 Principiul de bază ... 9
4.3 Modificări constructive ... 10
4.4 Responsabilitatea beneficiarului ... 10
4.5 Obligațiile beneficiarului ... 11
4.6 Calificarea personalului ... 11
4.7 Instrucțiuni generale de siguranță ... 11
4.8 Indicații specifice de siguranță la utilizarea aparatelor electrice ... 12
4.9 Dispozitive de siguranță ... 12
4.10 Întreținerea ... 12

5 Descrierea utilajului

5.1 Plăcuțe de tip și etichete autocolante ... 14
5.2 Componente și elemente de operare ... 15

6 Transportul

6.1 Indicații de siguranță privind transportul ... 17
6.2 Condiții preliminare și lucrări pregătitoare ... 17
6.3 Transportarea utilajului ... 17

7 Punere în funcțiune

7.1 Instalare cablu de conectare ... 18
7.2 Instrucțiuni de siguranță referitoare la funcționare ... 19
7.3 Verificări înainte de punerea în funcțiune ... 20
7.4 Asamblați mașina ... 20
7.5 Conexiune electrică ... 21

8 Operare

8.1 Punerea în funcțiune ... 23
8.2 Scoaterea din funcțiune ... 23

9 Întreținerea

9.1 Indicații de siguranță referitoare la întreținere ... 24

9.2 Plan de întreținere 25
9.3 Lucrări de întreținere 25

10 Perturbări în funcționare
10.1 Aparat de depanare 27

11 Scoaterea din funcțiune
11.1 Scoaterea temporară din funcțiune 28
11.2 Scoaterea definitivă din funcțiune 28

12 Accesorii
12.1 Accesorii 30

13 Date tehnice
13.1 Dimensiuni 31
13.2 Utilaj 31
13.3 Cablu prelungitor 33

Declaraţia de conformitate UE

Producător

Wacker Neuson Produktion GmbH & Co. KG, Wackerstraße 6, D-85084 Reichertshofen

Responsabilitatea exclusivă pentru redactarea acestei declarații de conformitate aparține producătorului.

Produsul	**AR75**
Tipul de produs	Vibrator extern
Destinaţia produsului	Compactarea betonului
Număr material	5000007793, 5000007794, 5000007796, 5000007797, 5000007799, 5000007800, 5000007865

Directivele și normele

Prin prezenta declarăm că produsul corespunde dispozițiilor în vigoare și cerințelor următoarelor directive și norme:

2006/42/CE, 2011/65/UE, EN 12649:2008 + A1:2011

Împuternicit pentru documentațiile tehnice

Wacker Neuson Produktion GmbH & Co. KG, Wackerstraße 6, D-85084 Reichertshofen

Reichertshofen, 15.12.2021

Helmut Bauer
Director General

Declarație de conformitate originală

2 Cuvânt înainte

2.1 Introducere

Aceste instrucțiuni de utilizare conțin informații și proceduri importante pentru operarea sigură, corespunzătoare și economică a acestei mașini. Citirea atentă, înțelegerea și respectarea acestora asigură evitarea pericolelor, a costurilor de reparații și a timpilor de nefuncționare și implicit creșterea disponibilității și a duratei de utilizare a utilajului.

Aceste instrucțiuni de utilizare nu reprezintă instrucțiuni pentru operațiuni complexe de revizie sau reparații. Astfel de lucrări trebuie efectuate de către partenerul de service, respectiv de către personalul de specialitate. Mașina trebuie operată și întreținută conform indicațiilor din acest manual de utilizare. O utilizare improprie sau o întreținere neconformă pot cauza pericole.

Componentele defecte ale utilajului trebuie schimbate imediat!

Producătorul este întotdeauna disponibil pentru întrebări legate de operare sau întreținere.

2.2 Prevederile pentru prevenirea accidentelor

Suplimentar indicațiilor și indicațiilor de securitate din aceste instrucțiuni de utilizare, se aplică și regulamentele de prevenire a accidentelor și prevederile de protecție a muncii în vigoare la nivel național.

2.3 Persoana de contact

Persoana de contact poate fi, în funcție de țara dumneavoastră, un partener de service, o sucursală sau un comerciant.

- Găsiți pe internet la http://www.wackerneuson.com.

2.4 Utilizarea manualului de utilizare

Prezentul manual de utilizare:

- trebuie tratat ca parte componentă a echipamentului și trebuie păstrat în siguranță pe parcursul întregii durate de viață.
- trebuie transmis către următorul deținător sau operator al acestui utilaj.
- se aplică pentru diferite tipuri de echipamente dintr-o serie de produse. Din acest motiv este posibil ca unele imagini să difere ca aspect față de utilajul achiziționat. Suplimentar, pot fi descrise componente dependente de variantă, care nu sunt cuprinse în volumul de livrare.

Producătorul își rezervă dreptul de a aduce modificări neanunțate ale informațiilor cuprinse în acest manual de utilizare.

Trebuie să vă asigurați de faptul că posibilele modificări sau completări din partea producătorului sunt introduse imediat în acest manual de utilizare.

Grupă - Tip	Număr material (nr. mat.)
AR75/1,5/400	5000007800

Grupă - Tip	Număr material (nr. mat.)
AR75/3/230v	5000007865
AR75/3/400	5000007799
AR75/6/042	5000007794
AR75/6/250	5000007797
AR75/9/042	5000007793
AR75/9/250	5000007796

3 Utilizare

3.1 Utilizarea conform destinației

De utilizarea conformă cu destinația ține și respectarea tuturor indicațiilor și instrucțiunilor de securitate din cadrul acestui manual, precum și respectarea indicațiilor de îngrijire și de întreținere curentă.

O altă utilizare sau o utilizare care depășește situațiile de utilizare conform destinației este considerată neregulamentară. Pentru daunele rezultate de aici, producătorul nu își asumă nicio răspundere. Riscul și-l asumă beneficiarul în mod exclusiv.

Utilajul se folosește pentru:

- Compactarea betonului proaspăt.
- Mașina este montată pe cofraj, mese vibrante și blocuri vibrante.

3.2 Utilizarea neconformă destinației prevăzute

Producătorul nu-și asumă nicio responsabilitate pentru vătămările personale sau daunele materiale rezultate în urma utilizării neconforme cu destinația. Printre altele, se consideră activități neconforme cu destinația următoarele:

- Nu introduceți mașina în beton proaspăt.
- Nu folosiți utilajul și componentele pe post de suporturi de urcare.

4 Siguranță

4.1 Simboluri de siguranță și avertizări

Următorul simbol indică indicații de siguranță. Este utilizat pentru a avertiza asupra posibilelor pericole pentru utilizator.

⚠ PERICOL

PERICOL Indică o situație, care dacă nu este evitată, va cauza decesul sau rănirea gravă.

Urmările nerespectării.

► Evitarea rănirii sau a decesului.

⚠ AVERTISMENT

AVERTIZARE Indică o situație, care dacă nu este evitată, va cauza decesul sau rănirea gravă.

Urmările nerespectării.

► Evitarea rănirii sau a decesului.

⚠ PRECAUȚIE

ATENȚIE Indică o situație, care dacă nu este evitată, poate cauza răniri.

Urmările nerespectării.

► Evitarea rănirii.

NOTĂ

NOTĂ Indică o situație care, dacă este ignorată, va cauza pagube materiale.

Urmările nerespectării.

► Evitarea pagubelor materiale.

4.2 Principiul de bază

Mașina corespunde nivelului actual al tehnicii și este construită cu respectarea regulilor tehnice de siguranță recunoscute. Cu toate acestea, în cazul utilizării necorespunzătoare, este posibil să apară pericole pentru viața și integritatea utilizatorului sau a terților și afectarea negativă a mașinii sau a altor bunuri.

Toate indicațiile și instrucțiunile de securitate din acest manual de utilizare trebuie citite și respectate. Deficiențele în respectarea acestor instrucțiuni pot cauza electrocutări, incendii și/sau vătămări grave, precum și daune ale utilajului și/sau daune ale altor obiecte.

Instrucțiunile de securitate și indicațiile trebuie păstrate pentru utilizarea viitoare.

4.3 Modificări constructive

Modificările constructive nu trebuie efectuate fără aprobarea scrisă a producătorului. Ca urmare a modificărilor constructive neaprobate este posibilă apariția de pericole pentru operator și/sau terți, precum și deteriorări ale utilajului.

De asemenea, în cazul unor modificări constructive neaprobate, producătorul este exonerat de răspundere și garanție.

Ca modificare constructivă sunt considerate în special:

- Deschiderea utilajului și îndepărtarea permanentă a componentelor.
- Montarea de piese de schimb, ce nu provin de la producător sau nu sunt echivalente pieselor originale în modul constructiv și calitate.
- Atașarea oricărui tip de accesoriu, care nu provine de la producător.

Piesele de schimb și accesoriile, ce provin de la producător pot fi încorporate sau atașate fără rețineri. Mai multe informații se găsesc pe internet la - http://www.wackerneuson.com.

4.4 Responsabilitatea beneficiarului

Beneficiarul este acea persoană care utilizează el însuși utilajul, în scop privat sau comercial sau care deleagă o terță persoană pentru utilizarea/operarea utilajului, purtând răspunderea legală pentru utilizarea produsului și pentru protecția personalului sau a terților pe parcursul funcționării.

Beneficiarul trebuie să asigure accesul permanent al personalului la manual și trebuie să se asigure că utilizatorul a citit și a înțeles acest manual de utilizare.

Manualul de utilizare trebuie să fie depozitat la îndemână, pe utilaj sau la locul de utilizare.

Beneficiarul trebuie să îi transmită fiecărui utilizator suplimentar sau proprietarului ulterior al utilajului acest manual de utilizare.

De asemenea, trebuie respectate prescripțiile, normele și directivele pentru prevenirea accidentelor și protecția mediului. Completați instrucțiunile de utilizare cu instrucțiunile suplimentare pentru respectarea directivelor de siguranță ale companiei, ale autorităților publice, naționale sau cele general valabile.

4.5 Obligațiile beneficiarului

- Trebuie să cunoască și să aplice dispozițiile valabile de protecție a muncii.
- Să determine în cadrul unei evaluări a expunerii la pericol pericolele care rezultă din condițiile de muncă la locul de intervenție.
- Să elaboreze instrucțiunile de utilizare pentru utilizarea acestui utilaj.
- Să verifice la intervale regulate dacă instrucțiunile de utilizare corespund nivelului actual al documentelor de reglementare.
- Să stabilească competențele pentru instalarea, operarea, remedierea defecțiunilor, întreținerea curentă și curățarea utilajului.
- Să instruiască personalul la intervale regulate și să îl informeze referitor la pericole posibile.
- Să refacă instruirea la intervale regulate.
- Să păstreze înregistrările instructajelor efectuate și să le pună la dispoziția autorităților la cerere.
- Să pună la dispoziția personalului echipamentul de protecție necesar.

4.6 Calificarea personalului

Acest utilaj poate fi pus în funcțiune și operat doar de personalul instruit.

În cazul unei utilizări greșite, a utilizării abuzive sau a operării de către personal necalificat, pot apărea pericole pentru sănătatea utilizatorului și/sau a terților, precum și deteriorarea sau defectarea completă a utilajului.

Suplimentar se aplică următoarele condiții necesare pentru operator:

- Trebuie să fie capabil din punct de vedere fizic și psihic.
- Cu vârsta de peste 18 ani.
- Nu trebuie să aibă o capacitate de reacție afectată de droguri, alcool sau medicamente.
- Trebuie să fie familiarizat cu indicațiile de siguranță din acest manual de utilizare.
- Trebuie să fie familiarizat cu utilizarea conformă cu destinația a utilajului.
- Trebuie să fie instruit în operarea independentă a utilajului.

4.7 Instrucțiuni generale de siguranță

Toate instrucțiunile de siguranță din cadrul acestui capitol includ „Instrucțiunile generale de siguranță” ce trebuie aplicate în conformitate cu normele aplicabile din acest manual. Pot fi conținute indicații care nu sunt relevante pentru acest utilaj.

4.8 Indicații specifice de siguranță la utilizarea aparatelor electrice

Protejați împotriva umidității

- Pentru efectuarea lucrărilor în aer liber, utilizați numai cabluri, care sunt adecvate pentru spațiile exterioare.
- În cazul în care lucrările într-un mediu umed nu pot fi evitate, utilizați un întrerupător automat de protecție diferențială.

4.9 Dispozitive de siguranță

Dispozitivele de siguranță protejează operatorul utilajului de pericolele existente. Acestea sunt bariere (separarea dispozitivelor de protecție) sau alte măsuri tehnice care servesc la evitarea sau reducerea pericolelor.

4.10 Întreținerea

- Această mașină nu poate fi întreținută, reparată, setată sau curățată în stare pornită.
- Respectați intervalele de întreținere conform planului de întreținere. Orice lucrare care nu este listată trebuie efectuată de un partener de service.
- Înlocuiți imediat piesele uzate sau deteriorate ale mașinii. Utilizați exclusiv piese de schimb de la producător.
- Realizați lucrările de întreținere într-un mediu curat și uscat (de exemplu, atelier).
- Mențineți utilajul curat.
- Înlocuiți imediat etichetele autocolante de securitate care lipsesc, sunt deteriorate sau ilizibile. Etichetele autocolante de siguranță sau cele cu indicații conțin informații importante pentru protecția operatorului.

4.10.1 Service

- Permiteți repararea sau întreținerea utilajului numai de către personalul de specialitate calificat.
- Folosiți numai piese de schimb și accesorii originale. Siguranța în funcționare a utilajului este menținută în acest context.

4.10.1.1 Îmbinări înșurubate

Toate îmbinările înșurubate trebuie să corespundă specificațiilor prescrise și să fie fix înșurubate împreună. Respectați cuplul de strângere! Nu este permis ca șuruburile și piulițele să fie deteriorate, îndoite sau deformate.

Se va avea în vedere în mod special:

- Piulițele autoblocante și șuruburile microcapsulate nu pot fi refolosite după desfacere. Efectul de asigurare se pierde.
- Îmbinările înșurubate cu pastă de asigurare/adezivi lichizi (de exemplu Loctite) trebuie curățate după desfacere și prevăzute din nou cu adeziv.

Informație

Respectați indicațiile producătorului adezivului lichid.

4.10.2 Materiale consumabile

- La manevrarea materialelor consumabile purtați întotdeauna ochelari de protecție și mănuși de protecție. Solicitați imediat asistență medicală, dacă de ex. vă intră în ochi ulei hidraulic, combustibil, ulei sau agent de răcire.
- Evitați contactul direct al consumabilelor cu pielea. Spălați pielea imediat cu apă și săpun.
- Nu mâncați sau nu consumați băuturi pe parcursul lucrului cu consumabilele.
- Materialele consumabile cu impurități (de exemplu, murdărie, apă) pot duce la uzura prematură sau la defectarea utilajului.
- Eliminați consumabilele înlocuite sau vărsate ca deșeu, conform prevederilor în vigoare referitoare la protecția mediului.
- În cazul în care se scurg consumabilele din utilaj, nu îl mai utilizați și solicitați imediat repararea acestuia de către partenerul de service.

5 Descrierea utilajului

5.1 Plăcuțe de tip și etichete autocolante

5.1.1 Plăcuță de tip

O plăcuță de identificare este atașată permanent la mașină.

Simboluri de pe plăcuța de tip

Diverse simboluri și marcaje pentru aprobările naționale și internaționale pot fi afișate pe plăcuța de identificare.

5.1.1.1 Marcarea utilajului

Datele de pe plăcuța de caracteristici

Plăcuța de caracteristici conține indicații care identifică acest utilaj în mod univoc. Aceste indicații sunt necesare pentru comandarea pieselor de schimb și în cazul solicitărilor de informații referitoare la situații tehnice.

Introduceți datele referitoare la utilaj în următorul tabel:

Denumirea	Indicațiile dumneavoastră
Grupă - Tip	
Număr material (Nr. mat.)	
Versiune utilaj (versiune)	
Număr utilaj (nr. utilaj)	
An de fabricație	

5.1.2 Etichete autocolante de siguranță și indicare

⚠ AVERTISMENT

Pericol de vătămare cauzat de etichete autocolante și plăcuțe lipsă sau deteriorate!

Etichetele de siguranță conțin informații importante pentru protecția operatorului.

- ► Toate indicațiile de siguranță, avertizare și utilizare de pe utilaj trebuie păstrate într-o stare ușor lizibilă.
- ► Etichetele autocolante și plăcuțele care lipsesc, sunt deteriorate și ilizibile se înlocuiesc imediat.

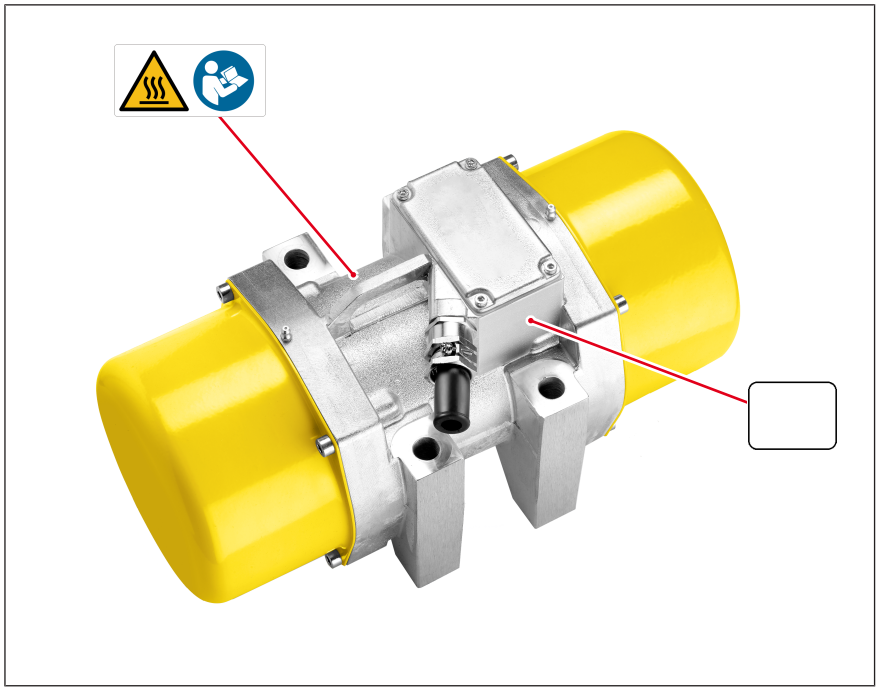

Pericol de arsuri din cauza suprafeței fierbinți!

Citiți manualul de utilizare.

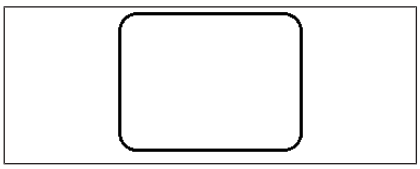

Plăcuță de tip.

5.2 Componente și elemente de operare

Afișajele și elementele de comandă ale utilajului trebuie păstrate întotdeauna curate, uscate, lipsite de ulei și unsoare.

Nu blocați, nu manipulați sau nu modificați în mod neautorizat elementele de operare ale echipamentului.

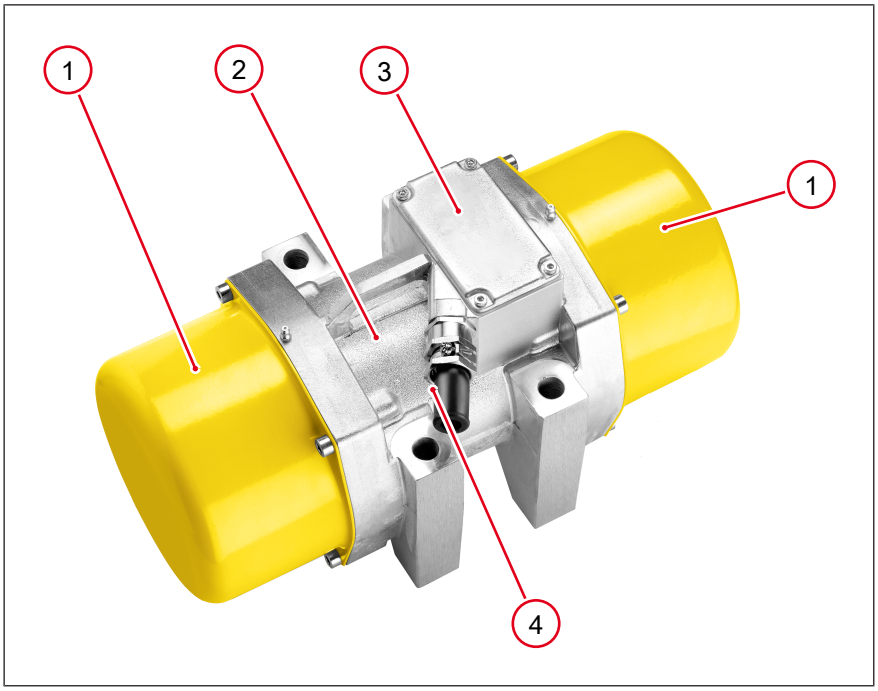

1 Capotă
2 Carcasa motorului
3 Cutie de borne
4 Înșurubarea cablului

6 Transportul

6.1 Indicații de siguranță privind transportul

NOTĂ

Deteriorarea cablului!

Manevrarea necorespunzătoare poate duce la defecțiuni și daune materiale.

► Nu folosiți cablul ca ajutor pentru transport sau ca asigurare de transport.

6.2 Condiții preliminare și lucrări pregătitoare

- Opriți utilajul și lăsați-l să se răcească.
- Deconectați mașina de la sursa de alimentare.
- Deșurubați mașina de cofraj sau slăbiți-o de dispozitivul de prindere.
- Înfășurați cablul de conectare, nu-l îndoiți.

6.3 Transportarea utilajului

1. Puneți mașina într-un mijloc de transport (de exemplu, cutie cu grilaj) și fixați-o astfel încât să fie asigurată împotriva alunecării, răsturnării sau căderii.
2. Așezați cablul de conectare în mijlocul de transport.
3. Acordați atenție transportului corespunzător și asigurării acumulatorului.

7 Punere în funcțiune

7.1 Instalare cablu de conectare

⚠ PERICOL

Pericol de moarte din cauza instalării incorecte și a pornirii inițiale. Instalarea și punerea în funcțiune sunt efectuate exclusiv de către un partener de service sau un electrician.

- ► Erorile din timpul instalării și pornirii inițiale pot duce la situații care pun viața în pericol și pot cauza daune materiale semnificative.
- ► Instalarea completă și verificarea ulterioară a siguranței se efectuează exclusiv conform instrucțiunilor aplicabile.

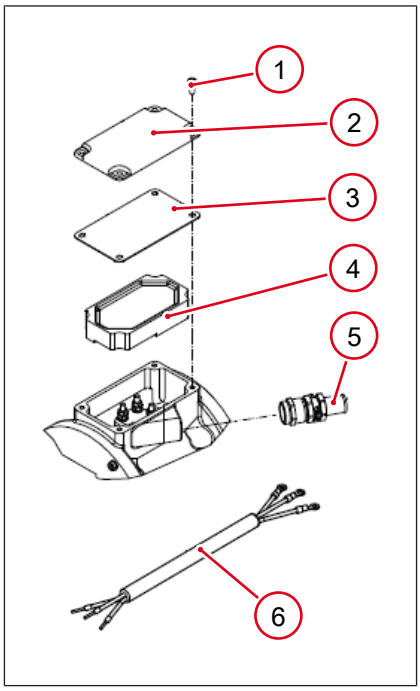

1. Deșurubați șuruburile**1** de pe cutia de borne.
2. Scoateți capacul**2**, garnitura**3** și piesa de cauciuc turnată**4** .
3. Treceți cablul de conectare**6** prin înșurubarea cablului**5** și orificiul cutiei de borne, cuplu de strângere 7,5 Nm.
4. Înșurubați înșurubarea cablului la cutia de borne, cuplu de strângere 3 Nm.

NOTĂ

Deteriorări ale mașinii din cauza conexiunii incorecte.

Când conectați două mașini, asigurați-vă că acestea se rotesc în direcții opuse.

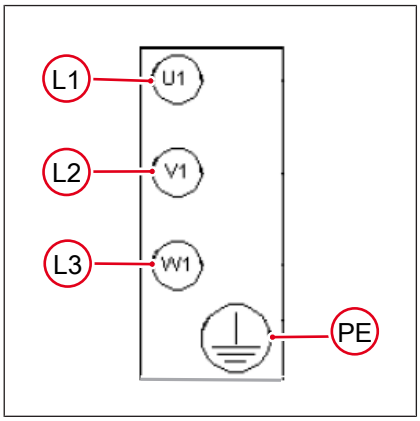

Conectați cablurile

1. Conectați cablul de conectare așa cum se arată în schema de circuit.
2. Atașați conductorul de protecție (numai mașinile din clasa de protecție I).
3. Fixați corect etanșarea și capacul.
4. Închideți cutia pentru de borne fără praf și uscată.
5. Înșurubați șuruburile de pe capacul cutiei de borne.
6. Lipiți șuruburi, cuplu de strângere 3,5 Nm.

7.2 Instrucțiuni de siguranță referitoare la funcționare

⚠ PERICOL

Pericol de moarte din cauza electrocutării.

Deteriorarea unei piese a mașinii sau a unui cablu de conectare poate duce la răniri grave sau la moarte din cauza curentului electric.

► Nu operați echipamentul deteriorat.

► Dispuneți repararea imediată a echipamentului deteriorat.

⚠ AVERTISMENT

Pericol de cădere!

Utilajul în cădere poate cauza vătămări grave.

► Nu vă poziționați în zona de lucru.

► Verificați mașina, echipamentul de tensionare și toate piesele componente cu privire la fixare.

⚠ AVERTISMENT

Manevrarea necorespunzătoare poate duce la vătămări sau daune materiale semnificative.

► Vă rugăm citiți și respectați toate instrucțiunile de securitate din aceste instrucțiuni de utilizare.

⚠ PRECAUȚIE

Pericol de vătămare și daune materiale din cauza scurtcircuitului.

Deteriorarea bodyguard poate duce la un scurtcircuit din cauza pătrunderii apei.

► Nu așezați linia de alimentare în zone ale rutelor de circulație.

7.3 Verificări înainte de punerea în funcțiune

Informație

Informații și descrieri detaliate, consultați Întreținerea la pagina 24.

Efectuați următoarele verificări:

- Verificați utilajul și componentele pentru deteriorări.
  - Nu puneți în funcțiune utilaje deteriorate. Solicitați de îndată remedierea defectelor și deficiențelor.
- Verificați dispozitivul de tensionare și centura de siguranță cu privire la defecțiuni.
- Verificați dacă conexiunile și cablurile prelungitoare nu sunt deteriorate.

Verificarea rețelei electrice

⚠ AVERTISMENT

Avertisment cu privire la interferențele de înaltă frecvență!

Nu este prevăzut pentru utilizarea într-o rețea publică de tensiune joasă care alimentează zone rezidențiale. Sunt preconizate interferențe de înaltă frecvență atunci când este utilizat într-o asemenea rețea.

- Verificați dacă rețeaua de energie electrică sau distribuitorul de șantier dispun de tensiunea de lucru corectă (a se vedea plăcuța de tip a echipamentului sau Date tehnice).
- Verificați, dacă rețeaua electrică sau distribuitorul de șantier sunt asigurate corespunzător normelor și directivelor naționale aplicabile.
- Verificați dacă sursa de alimentare este protejată de un întrerupător automat FI.

7.4 Asamblați mașina

⚠ AVERTISMENT

Pericol de rănire din cauza căderii mașinii!

Utilajul în cădere poate cauza vătămări grave.

► Părăsiți zona periculoasă la pornirea mașinii.

► Verificați mașina, echipamentul de tensionare și toate piesele componente regulat cu privire la fixare.

NOTĂ

Atentie la montarea pe cofraj!

- ► Respectați toate instrucțiunile și avertismentele de pericol din acest manual.
- ► Respectați instrucțiunile de asamblare ale dispozitivului de prindere și respectați instrucțiunile și avertismentele de pericol conținute în acestea.

1. Dimensiuni model găuri, vezi consultați Date tehnice la pagina 31.
2. Îndepărtați murdăria din zona suprafețelor suport.
3. Fixați mașina pe cofraj cu șuruburi, șaibe și piulițe.
4. Asigurați șuruburile și piulițele cu agenți de blocare adecvați.

Tip mașină	Elemente de fixare cu șuruburi/piulițe	Clasa de rezistență	Normă	Moment de strângere
AR75	M16	8.8/8	Șurub: DIN EN ISO 4014, DIN EN ISO 4017, DIN EN ISO 4762 Piuliță: DIN EN ISO 4032 Disc: DIN 7989, DIN 1543	210 Nm

7.5 Conexiune electrică

Racordați mașina la sursa de curent

⚠ AVERTISMENT

Pericol din cauza curentului electric!

Pericol de vătămare prin electrocutare la lucrări necorespunzătoare.

- ► Reparațiile și verificarea de siguranță finală trebuie efectuate numai de către un electrician specialist, conform directivelor aplicabile.

⚠ PRECAUȚIE

Manevrarea necorespunzătoare poate cauza daune

- ► Deconectați alte echipamente electrice de la generator înainte de a porni mașina.
- ► Puterea rămasă a generatorului nu trebuie depășită pentru conectarea dispozitivelor electrice suplimentare.

NOTĂ

Strângeți șuruburile de fixare.

15-20 minute de la pornire. Opriți mașina și strângeți din nou toate șuruburile de fixare cu o cheie dinamometrică.

Informație

Mașinile conectate la un generator/convertor sunt pornite prin sursa de alimentare. Respectați instrucțiunile de utilizare pentru generator/convertor.

Efectuați următoarele verificări:

- ✓ Verificați mașinile pentru așezarea fermă în dispozitivul de prindere sau pe cofraj.
- ✓ Verificați centura de siguranță privind așezarea corectă.
- ✓ Nicio persoană în imediata apropiere a utilajelor.
- ✓ Mașina este oprită.

1. Conectați mașina la priza sursei de alimentare.
2. Conectați mașina la sursa de alimentare fără un cablu de conectare.

⇨ Utilajul este pregătit de funcționare.

Informație

Mașina fără întrerupător pornit/oprit începe să vibreze imediat după ce este pornită alimentarea cu curent.

8 Operare

8.1 Punerea în funcțiune

NOTĂ

Strângeți șuruburile de fixare.

15-20 minute de la pornire. Opriți mașina și strângeți din nou toate șuruburile de fixare cu o cheie dinamometrică.

Informație

Mașina fără întrerupător pornit/oprit începe să vibreze imediat după ce este pornită alimentarea cu curent.

8.2 Scoaterea din funcțiune

Opriți aparatul și deconectați-l de la sursa de alimentare în următoarele situații.

- Înainte de pauzele de lucru.
- Într-o situație periculoasă.

Mașină fără întrerupător pornit/oprit

1. Opriți mașina prin sursa de alimentare.
2. Deconectați mașina de la sursa de alimentare.

⇨ Mașina este scoasă din funcțiune.

⇨ Lăsați utilajul să se răcească.

9 Întreținerea

9.1 Indicații de siguranță referitoare la întreținere

⚠ AVERTISMENT

Manevrarea necorespunzătoare poate duce la vătămări sau daune materiale semnificative.

► Vă rugăm citiți și respectați toate instrucțiunile de securitate din aceste instrucțiuni de utilizare.

⚠ AVERTISMENT

Pericol de incendiu și de explozie la utilizarea unor agenți de curățare inflamabili!

► Nu curățați utilajul și componente cu benzină sau alți solvenți.

⚠ AVERTISMENT

Pericol din cauza curentului electric!

Pericol de vătămare cauzat de electrocutare.

► Opriți utilajul.

⚠ AVERTISMENT

Pericol din cauza curentului electric!

Pericol de vătămare prin electrocutare la lucrări necorespunzătoare.

► Reparațiile și verificarea de siguranță finală trebuie efectuate numai de către un electrician specialist, conform directivelor aplicabile.

⚠ PRECAUȚIE

Pericol de arsuri din cauza suprafețelor fierbinți!

Declanșatorul se poate încinge puternic în scurt timp, ceea ce poate cauza arsuri grave la contactul cu pielea.

► Lăsați întotdeauna utilajul să se răcească după utilizare.

► În cazul în care faza de răcire nu poate fi respectată (de ex. datorită unei situații de urgență) - utilizați mănușile de protecție termorezistente.

NOTĂ

Deteriorare mecanică din cauza apei infiltrate!

Pătrunderea apei poate deteriora componentele electrice de comandă sau componentele utilajului.

Pătrunderea umidității poate duce la defectarea completă a utilajului.

► Nu curățați echipamentul utilizând curățitorul sub înaltă presiune sau cu jet de aburi!

► Folosiți o cârpă pentru a îndepărta apa care a intrat (de exemplu, din cauza ploii) și apoi lăsați mașina să se usuce.

► Utilizați numai lavete uscate și curate.

9.2 Plan de întreținere

Lucrări de întreținere	zilnic	La fiecare 20 de ore	La fiecare 150 de ore
Curățați utilajul. • Control vizual privind integritatea. • Controlul vizual privind defecțiunile.	●		
Verificați dacă cablul de conectare este în stare perfectă.	●		
Verificați conexiunile cu șuruburi și atașarea mașinii.		●	
Ungeți mașina (rulment cu role cilindrice).			●

9.3 Lucrări de întreținere

Efectuarea lucrărilor pregătitoare:

1. Scoateți mașina din funcțiune.
2. Lăsați utilajul să se răcească.
3. Demontați mașina de pe dispozitivul de prindere sau cofraj.
4. Așezați mașina pe o suprafață netedă.

9.3.1 Curățarea utilajului

Curățați mașina și componentele după fiecare funcționare.

- Ștergeți mașina și toate componentele cu o cârpă umedă și curată.

Control vizual după curățare:

1. Verificați echipamentul și toate piesele componente cu privire la deteriorări.
2. Verificarea elementelor de operare.
3. Verificați cablul privind uzura.
4. Verificați îmbinările cu șuruburi.
   ⇨ Schimbați componentele deteriorate.
5. Verificați toate indicațiile de siguranță, de avertizare și de operare cu privire la integralitate.
   ⇨ Etichetele autocolante și plăcuțele care lipsesc, sunt deteriorate și ilizibile se înlocuiesc imediat.

9.3.2 Gresați mașina

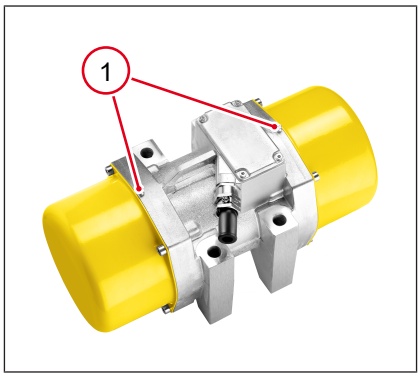

1. Îndepărtați murdăria din zona niplului de lubrifiere**1** .
2. Puneți pistolul de unsoare manual umplut (DIN 1283) pe niplul de lubrifiere și acționați de aproximativ 1-2 ori (1,0-2,0 cm3) per niplu de lubrifiere.
3. Ștergeți zona niplului de lubrifiere cu o lavetă curată.

10 Perturbări în funcționare

10.1 Aparat de depanare

⚠ AVERTISMENT

Pericol de moarte cauzat de remedierea defecțiunilor din proprie inițiativă!

- ► În cazul în care apar deteriorări ale utilajului care nu sunt descrise în acest manual de utilizare, contactați producătorul.
- ► Nu remediați defecțiunile din proprie inițiativă.

Defecțiune	Cauză posibilă	Remediere
Mașina nu funcționează	Cablul de conectare defect.	Solicitați înlocuirea cablului de conectare.*
	Rulment defect.	Solicitați repararea utilajului.*

* Solicitați efectuarea acestor lucrări de către partenerul de service.

11 Scoaterea din funcțiune

11.1 Scoaterea temporară din funcțiune

Informație

Informații și descrieri detaliate, consultați Întreținerea la pagina 24.

Cerințe pentru depozitare

- Depozitați într-un loc fără praf și uscat.
- Nu depozitați în aer liber.
- Protejați împotriva razelor directe ale soarelui.
- Respectați temperatura de depozitare, consultați Date tehnice la pagina 31.
- Depozitați într-un loc delimitat, care nu este accesibil copiilor.

Dacă utilajul este scos din funcțiune mai mult de 1 lună, trebuie să luați următoarele măsuri:

Întreaga mașină	• Curățați temeinic. • Eliminați eventualele defecte, dacă este necesar. • Verificați cu privire la etanșeitate, remediați eventual toate deficiențele.
Componente corodabile.	Ungeți și gresați.

11.2 Scoaterea definitivă din funcțiune

Dacă utilajul nu mai este utilizat și este scos din funcțiune definitiv, toți agenții tehnologici trebuie să fie goliți.

Dispuneți dezmembrarea și eliminarea utilajului de către o companie specializată în reciclare și autorizată pe plan național.

Eliminarea ca deșeu în conformitate cu prescripțiile a acestui echipament asigură evitarea efectelor negative asupra persoanelor și mediului, ajută la tratarea specifică a materialelor dăunătoare și asigură reciclarea materiilor prime valoroase.

11.2.1 Eliminarea echipamentelor electronice și electrice uzate

Eliminarea echipamentelor electronice și electrice uzate

Eliminarea ca deșeu în conformitate cu prescripțiile a acestui echipament asigură evitarea efectelor negative asupra persoanelor și mediului, ajută la tratarea specifică a materialelor dăunătoare și asigură reciclarea materiilor prime valoroase.

Pentru clienții din țările UE

Prezentul echipament este supus Directivei europene referitoare la echipamentele electronice și electrice uzate (Waste Electrical and Electronical Equipment - WEEE), precum și legislației naționale aplicabile.

Directiva WEEE oferă în acest context cadrul pentru tratarea echipamentelor electronice vechi la nivel european.

Echipamentul este marcat cu simbolul unui tomberon de gunoi tăiat de două bare. Aceasta înseamnă că acesta nu trebuie eliminat împreună cu deșeurile menajere, ci în centre de colectare diferențiată.

Acest aparat este prevăzut ca o sculă electrică profesională, exclusiv pentru utilizarea industrială (un așa numit aparat B2B conform directivei WEEE). Spre deosebire de aparatele utilizate preponderent în domeniul casnic (așa numitele aparate B2C), acest echipament nu poate fi predat, în unele țări din UE, de exemplu, în Germania, centrelor de colectare publice (de exemplu, centrele comunale de colectare). În caz de îndoială, trebuie să solicitați informații de la punctul de vânzare cu privire la calea de eliminare ca deșeu prescrisă pentru aparatele electronice B2B în țara respectivă, pentru a asigura eliminarea ca deșeu conform prevederilor legale aplicabile. În acest scop trebuie respectate și eventualele indicații din contractul de achiziționare, respectiv din condițiile comerciale generale ale punctului de vânzare.

Pentru clienții din alte țări

Vă recomandăm să nu eliminați acest echipament ca deșeu împreună cu deșeurile menajere obișnuite, ci prin colectarea separată ecologică. Este posibil ca și legislația națională să prescrie eliminarea separată ca deșeu a produselor electrice și electronice. Este obligatorie asigurarea eliminării echipamentului conform prescripțiilor naționale valabile.

12 Accesorii

12.1 Accesorii

⚠ PRECAUȚIE

Pericol de vătămare și posibile daune la nivelul mașinii!

Utilizarea de piese de schimb sau accesorii neoriginale poate duce la rănirea sau deteriorarea mașinii.

► Utilizați numai piese de schimb și accesorii originale.

► În caz de nerespectare este anulată orice răspundere.

⚠ PRECAUȚIE

Asigurați mașina cu un dispozitiv de tensionare și centură de siguranță!

Căderea mașinii poate duce la răniri sau daune materiale.

► Fixați mașina pe cofraj cu ajutorul dispozitivului de prindere.

► Fixați dispozitivul de tensionare pe cofraj cu o centură de siguranță.

Dispozitiv de prindere

Dispozitivele de prindere sunt disponibile în diferite versiuni. Acesta este folosit pentru a fixa mașinile pe cofraj.

Centură de siguranță

Dispozitivul de prindere prins cu mașina trebuie fixat de cofraj cu o centură de siguranță.

13 Date tehnice

13.1 Dimensiuni

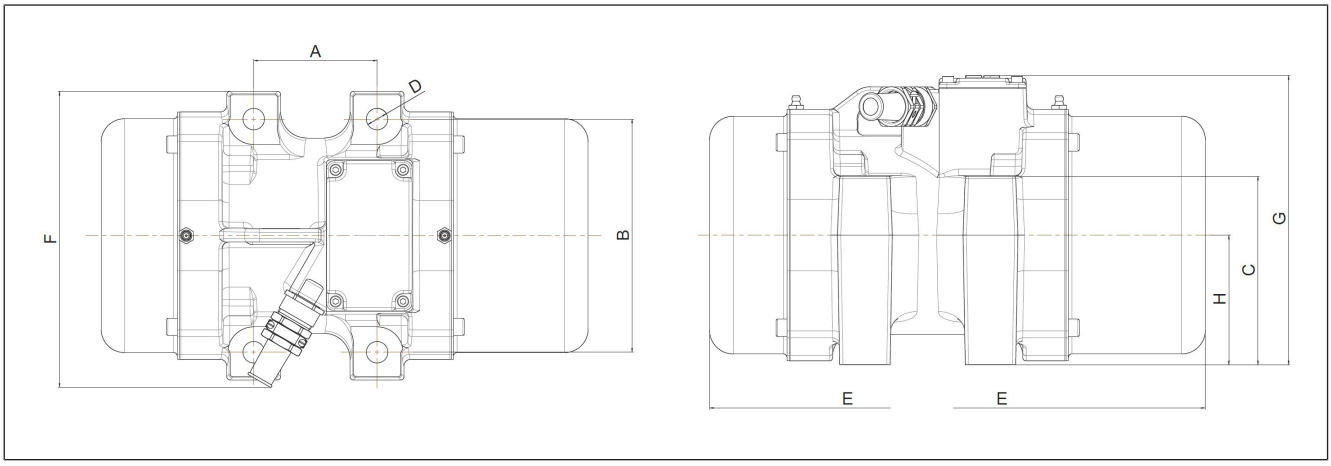

		Șablon de găurire lungime	Șablon de găurire lățime	Șablon de găurire înălțime picior	Șablon de găurire diametru gaură	Lungime	Lățime	Înălțime	Ampatament suprafață de înșurubare
Tip	**Cod material**	**A**	**B**	**C**	**D**	**E**	**F**	**G**	**H**
AR 75/1,5/400	5000007800	95	179	143	17	420	227	218	98
AR 75/3/230 v	5000007865	95	179	143	17	330	227	218	98
AR 75/3/400	5000007799	95	179	143	17	420	227	218	98
AR 75/6/042	5000007794	95	179	143	17	330	227	218	98
AR 75/6/250	5000007797	95	179	143	17	330	227	218	98
AR 75/9/042	5000007793	95	179	143	17	330	227	218	98
AR 75/9/250	5000007796	95	179	143	17	330	227	218	98

13.2 Utilaj

tip	**AR75/1,5/400**	**AR75/3/230v**
Număr material utilaj	**5000007800**	**5000007865**
Curent nominal [A]	3.4	3.8
Tensiune nominală [V]	400	0 - 400
Frecvența nominală [Hz]	50	0 - 87
Putere nominală [kW]	1.9	0,00 - 2,10
Faze [~]	3	3
Forță centrifugă [kN]	7.5	0,00 -12,06
Vibrații [1/min]	1500	0 - 5220
Vibrații [Hz]	25	0 - 87

tip	AR75/1,5/400	AR75/3/230v
Număr material utilaj	**5000007800**	**5000007865**
Forța centrifugă max. [kN]	10.29	24.12
Greutatea [kg]	36.5	30.5
Tipul motorului	Motor asincron	Motor asincron
Clasă de protecție	I	I
Tip de protecție*	IP67	IP67
Domeniu temperatură operare [°C]	-30 - +70	-30 - +70
Interval al temperaturii de depozitare [°C]	-10 - +50	-10 - +50
Temperatura exterioară a carcasei[°C]	80	80
Nivelul presiunii acustice LpA **[dB(A)]	79	79
*Garantat numai de producător cu un cablu de conectare. **Determinat la 1m distanță.		

tip	AR75/3/400	AR75/6/042
Număr material utilaj	**5000007799**	**5000007794**
Curent nominal [A]	2.4	32
Tensiune nominală [V]	400	42
Frecvența nominală [Hz]	50	200
Putere nominală [kW]	1.4	2
Faze [~]	3	3
Forță centrifugă [kN]	12.66	14.05
Vibrații [1/min]	3000	6000
Vibrații [Hz]	50	100
Forța centrifugă max. [kN]	25.23	26.56
Greutatea [kg]	33	26.8
Tipul motorului	Motor asincron	Motor asincron
Clasă de protecție	I	III
Tip de protecție*	IP67	IP67
Domeniu temperatură operare [°C]	-30 - +70	-30 - +70
Interval al temperaturii de depozitare [°C]	-10 - +50	-10 - +50
Temperatura exterioară a carcasei[°C]	80	80
Nivelul presiunii acustice LpA **[dB(A)]	79	79
*Garantat numai de producător cu un cablu de conectare. **Determinat la 1m distanță.		

tip	AR75/6/250	AR75/9/042
Număr material utilaj	**5000007797**	**5000007793**
Curent nominal [A]	7.5	28
Tensiune nominală [V]	250	42
Frecvența nominală [Hz]	200	150
Putere nominală [kW]	2.5	1.6
Faze [~]	3	3
Forță centrifugă [kN]	14.05	13.19

tip	AR75/6/250	AR75/9/042
Număr material utilaj	**5000007797**	**5000007793**
Vibrații [1/min]	6000	9000
Vibrații [Hz]	100	150
Forța centrifugă max. [kN]	26.56	26.38
Greutatea [kg]	26.8	27.5
Tipul motorului	Motor asincron	Motor asincron
Clasă de protecție	I	III
Tip de protecție*	IP67	IP67
Domeniu temperatură operare [°C]	-30 - +70	-30 - +70
Interval al temperaturii de depozitare [°C]	-10 - +50	-10 - +50
Temperatura exterioară a carcasei[°C]	80	80
Nivelul presiunii acustice LpA **[dB(A)]	79	79
*Garantat numai de producător cu un cablu de conectare. **Determinat la 1m distanță.		

tip	AR75/9/250	
Număr material utilaj	**5000007796**	
Curent nominal [A]	4.3	
Tensiune nominală [V]	250	
Frecvența nominală [Hz]	150	
Putere nominală [kW]	1.6	
Faze [~]	3	
Forță centrifugă [kN]	13.19	
Vibrații [1/min]	9000	
Vibrații [Hz]	150	
Forța centrifugă max. [kN]	26.38	
Greutatea [kg]	27.5	
Tipul motorului	Motor asincron	
Clasă de protecție	I	
Tip de protecție*	IP67	
Domeniu temperatură operare [°C]	-30 - +70	
Interval al temperaturii de depozitare [°C]	-10 - +50	
Temperatura exterioară a carcasei[°C]	80	
Nivelul presiunii acustice LpA **[dB(A)]	79	
*Garantat numai de producător cu un cablu de conectare. **Determinat la 1m distanță.		

13.3 Cablu prelungitor

Utilizați numai cablurile prelungitoare admise, a se vedea capitolul Siguranță.

Puteți găsi secțiunea necesară a liței pentru cablul prelungitor în următorul tabel:

Utilaj	Tensiune [V]	Prelungitor [m]	Secțiunea liței [mm²]
AR75/1,5/400	400 3~	≤ 150	1,5
AR75/3/230v	0 - 400 3~	≤ 150	1,5
AR75/3/400	400 3~	≤ 150	1,5
AR75/6/042	42 3~	≤ 10	4
		≤ 14	6
		≤ 23	10
AR75/6/250	250 3~	≤ 99	1,5
		≤ 150	2,5
AR75/9/042	42 3~	≤ 12	4
		≤ 17	6
		≤ 27	10
AR75/9/250	250 3~	≤ 150	1,5

Exemplu

Aveți de exemplu AR75/6/042 și doriți să utilizați un cablu prelungitor de 12 m lungime.

Echipamentul are o tensiune de intrare de 42 V.

Conform tabelului, cablul dumneavoastră prelungitor trebuie să aibă o secțiune a liței de 6 mm².

Wacker Neuson Produktion GmbH & Co. KG
Wackerstraße 6
D-85084 Reichertshofen

Tel.: +49 8453 340-0
EMail: service-LE@wackerneuson.com
www.wackerneuson.com

Cod material: 5100063615
Limbă: [ro]