WACKER NEUSON

all it takes!

Manual de utilizare
Placă vibratoare

BPS

Tip mașină	**BPS1030B, BPS1135B, BPS1340B, BPS1550B, BPS2050B**
Cod material	**5100066846**
Versiune	**5**
Dată	**04/2023**
Limbă	**[ro]**

5100066846

Impressum

Editor și deținătorul drepturilor:

Wacker Neuson Produktion GmbH & Co. KG
Wackerstraße 6
85084 Reichertshofen, Germany

Sediul societății: Ingolstadt
Tribunalul de înregistrare și numărul de înregistrare: Judecătoria Ingolstadt, HRA3195
DE277138620
Număr telefon: +49 (0)8453-3403200
Fax:

www.wackerneuson.com

Manualului de utilizare original

Utilizarea acestui material imprimat este permisă persoanei care l-a primit, exclusiv în scopul prevăzut. Este interzisă multiplicarea sau traducerea parțială sau integrală, fără un acord prealabil scris.

Toate drepturile sunt rezervate, în special drepturile de autor, dreptul de multiplicare și dreptul de distribuire.Retipărirea sau traducerea, chiar și parțială, sunt posibile numai cu acordul scris al firmei Wacker Neuson Produktion GmbH & Co. KG.

Orice încălcare a prevederilor legale, în special cele referitoare la protecția drepturilor de autor, este urmărită civil și penal.

Wacker Neuson Produktion GmbH & Co. KG își rezervă dreptul de a modifica oricând produsele ei și specificațiile tehnice ale acestora în scopul dezvoltării tehnice, fără ca din aceasta să se poată deduce o pretenție pentru modificări la mașini deja livrate. Sunt valabile informațiile din documentația tehnică furnizată împreună cu produsul.

Mașina de pe copertă servește ilustrării și prin urmare poate să prezinte echipări speciale (opțiuni).

Wacker Neuson Produktion GmbH & Co. KG, sub rezerva modificărilor și greșelilor, printed in Germany.

Copyright © 2023

Cuprins

1 Declarație de conformitate UE

2 Cuvânt înainte

2.1 Introducere ... 7
2.2 Locul de păstrare a manualului de utilizare ... 7
2.3 Prevederile pentru prevenirea accidentelor ... 8
2.4 Persoana de contact ... 9
2.5 Limitarea răspunderii ... 9
2.6 Utilizarea manualului de utilizare ... 9

3 Utilizare

3.1 Utilizarea conform destinației ... 11
3.2 Utilizarea neconformă destinației prevăzute ... 11

4 Siguranță

4.1 Simboluri de siguranță și avertizări ... 12
4.2 Principiul de bază ... 12
4.3 Modificări constructive ... 13
4.4 Responsabilitatea beneficiarului ... 13
4.5 Obligațiile beneficiarului ... 14
4.6 Calificarea personalului ... 14
4.7 Instrucțiuni generale de siguranță ... 14
4.8 Instrucțiuni de siguranța specifice placă vibratoare ... 18
4.9 Dispozitive de siguranță ... 19
4.10 Service ... 20
4.11 Materiale consumabile ... 21
4.12 Motor cu combustie internă ... 22

5 Descrierea utilajului

5.1 Plăcuțe de tip și etichete autocolante ... 24
5.2 Componente ... 26
5.3 Elemente de operare ... 27

6 Transportul

6.1 Indicații de siguranță privind transportul ... 28
6.2 Condiții preliminare și lucrări pregătitoare ... 28
6.3 Ridicarea echipamentului ... 28
6.4 Legarea utilajului ... 30

7 Punere în funcțiune

7.1 Instrucțiuni de siguranță referitoare la funcționare ... 31
7.2 Verificări înainte de punerea în funcțiune ... 32
7.3 Punere în funcțiune motor Briggs & Stratton ... 33

8 Operare

8.1 Operarea utilajului 35
8.2 Scoatere din funcțiune cu motor Briggs & Stratton 35

9 Întreținerea
9.1 Indicații de siguranță referitoare la întreținere 36
9.2 Plan de întreținere 38
9.3 Lucrări de întreținere 38

10 Perturbări în funcționare
10.1 Aparat de depanare 43

11 Scoaterea din funcțiune
11.1 Scoaterea temporară din funcțiune 44
11.2 Scoaterea definitivă din funcțiune 44

12 Accesorii
12.1 Accesorii 45

13 Date tehnice
13.1 Instrucțiuni generale 47
13.2 Informații privind zgomotul și vibrațiile 47
13.3 BPS Briggs&Stratton 47
13.4 Motor cu combustie internă 51
13.5 Tabel de convertire 52

Declaraţia de conformitate UE

Producător

Wacker Neuson Produktion GmbH & Co. KG, Wackerstraße 6, 85084 Reichertshofen (DE)
Responsabilitatea exclusivă pentru redactarea acestei declarații de conformitate aparține producătorului.

Produsul	**BPS1030, BPS1135, BPS1340**
Tipul de produs	Placa vibratoare
Destinaţia produsului	Compactarea solului
Număr material	5100054202, 5100063119, 5100065701, 5100065702, 5100065703, 5100065704, 5100065705, 5100065706
Puterea utilă instalată	2,6 kW
Nivelul zgomotului emis măsurat	104 dB(A)
Nivelul zgomotului emis garantat	105 dB(A)

Procedurile de evaluare a conformității

2000/14/CE, Anexa VIII

Organismul notificat

TÜV Rheinland LGA Products GmbH, Tillystr. 2, 90431 Nürnberg (DE) (NB 0197)

Directivele și normele

Prin prezenta declarăm că produsul corespunde dispozițiilor în vigoare și cerințelor următoarelor directive și norme:
2006/42/CE • 2000/14/CE • 2014/30/UE • EN 500-1:2006 + A1:2009 • EN 500-4:2011
EN ISO 13766-1:2018

Împuternicit pentru documentațiile tehnice

Wacker Neuson Produktion GmbH & Co. KG, Wackerstraße 6, 85084 Reichertshofen (DE)

Reichertshofen (DE), 13.03.2023

Helmut Bauer
Director General

Declarație de conformitate originală

Declaraţia de conformitate UE

Producător

Wacker Neuson Produktion GmbH & Co. KG, Wackerstraße 6, 85084 Reichertshofen (DE)
Responsabilitatea exclusivă pentru redactarea acestei declarații de conformitate aparține producătorului.

Produsul	**BPS1550, BPS2050**
Tipul de produs	Placa vibratoare
Destinaţia produsului	Compactarea solului
Număr material	5100054202, 5100066075, 5100066076, 5100066077, 5100066078
Puterea utilă instalată	3,6 kW
Nivelul zgomotului emis măsurat	107 dB(A)
Nivelul zgomotului emis garantat	108 dB(A)

Procedurile de evaluare a conformității

2000/14/CE, Anexa VIII

Organismul notificat

TÜV Rheinland LGA Products GmbH, Tillystr. 2, 90431 Nürnberg (DE) (NB 0197)

Directivele și normele

Prin prezenta declarăm că produsul corespunde dispozițiilor în vigoare și cerințelor următoarelor directive și norme:
2006/42/CE • 2000/14/CE • 2014/30/UE • EN 500-1:2006 + A1:2009 • EN 500-4:2011
EN ISO 13766-1:2018

Împuternicit pentru documentațiile tehnice

Wacker Neuson Produktion GmbH & Co. KG, Wackerstraße 6, 85084 Reichertshofen (DE)

Reichertshofen (DE), 13.03.2023

Helmut Bauer
Director General

Declarație de conformitate originală

2 Cuvânt înainte

2.1 Introducere

Aceste instrucțiuni de utilizare conțin informații și proceduri importante pentru operarea sigură, corespunzătoare și economică a acestei mașini. Citirea atentă, înțelegerea și respectarea acestora asigură evitarea pericolelor, a costurilor de reparații și a timpilor de nefuncționare și implicit creșterea disponibilității și a duratei de utilizare a utilajului.

Aceste instrucțiuni de utilizare nu reprezintă instrucțiuni pentru operațiuni complexe de revizie sau reparații. Astfel de lucrări trebuie efectuate de către partenerul de service, respectiv de către personalul de specialitate. Mașina trebuie operată și întreținută conform indicațiilor din acest manual de utilizare. O utilizare improprie sau o întreținere neconformă pot cauza pericole.

Componentele defecte ale utilajului trebuie schimbate imediat!

Partenerul de service este întotdeauna disponibil pentru întrebări legate de operare sau întreținere.

2.2 Locul de păstrare a manualului de utilizare

Manualul de utilizare trebuie să fie păstrat în imediata vecinătate a mașinii, accesibil oricând pentru personal.

Dacă îl pierdeți sau dacă aveți nevoie de un al doilea exemplar al acestui manual de utilizare, puteți alege dintre următoarele posibilități pentru a primi un exemplar de schimb:

- Găsiți pe internet la http://www.wackerneuson.com.
- Contactați partenerul de service.

2.2.1 Înțelegerea acestui manual

Această secțiune ajută la înțelegerea manualului de utilizare și a reprezentărilor utilizate în acesta.

Grup țintă

Persoanele, care lucrează cu această maşină, trebuie instruite cu regularitate cu privire la pericolele ce pot decurge din utilizarea maşinii.

Manualul de utilizare este destinat pentru:

- Personalul de operare:
  - Aceste persoane sunt instruite la maşină şi sunt informate despre posibilele pericole în cazul unei conduite necorespunzătoare,
- Personal de specialitate:
  - Aceste persoane deţin o pregătire profesională, cunoştinţe suplimentare şi experienţă. Acestea sunt capabile să evalueze sarcinile care le-au fost atribuite şi să recunoască pericolele posibile.

Explicația semnelor

Simbol	Explicație
1., 2., 3…	Marchează o activitate. Ordinea etapelor de lucru trebuie respectată.

Simbol	Explicație
⇨	Marchează un rezultat sau un rezultat intermediar al unei acțiuni.
✓	Marchează condițiile preliminare care trebuie îndeplinite pentru activitate.
●	Marchează o enumerare, de exemplu, dacă sunt indicate mai multe componente consecutiv.
-	Marchează o sub-enumerare, de exemplu, în cazul în care componentele sunt alcătuite din mai multe componente
I	Marchează o poziție, cel mai adesea o componentă sau un element de operare, într-un grafic. Numerotarea poate fi efectuată în mod continuu sau cu cifre romane.
1; **A**	Marchează denumirea componentelor în cadrul unor texte complementare. Este identică cu pozițiile alăturate din grafice.
III III	Marchează o direcție de deplasare sau diferite poziții la comutare.
▶	Marchează evitarea pericolelor prin intermediul avertismentelor.
[▸52]	Marchează o referință încrucișată în tabele. De exemplu, referința la pagina 52

2.2.1.1 Semnificația simbolurilor

Simbolurile utilizate în manualul de utilizare sunt explicate mai jos. Simbolurile sunt utilizate numai în avertismente sau în notificări sau informații de mediu. Avertizările trebuie respectate întotdeauna pentru a proteja operatorul și terții de vătămări corporale și daune materiale.

Simbol pentru avertismente

Acest simbol marchează un avertisment general. Este utilizat pentru a atenționa asupra unor posibile pericole ca de ex. pericole de accidentare.

Simbol pentru indicații referitoare la deteriorări tehnice

Acest simbol indică avertismente care indică daune tehnice. Este folosit pentru a indica situații care ar putea duce la deteriorarea mașinii sau a bunurilor terților.

Simbol pentru indicațiile cu privire la mediul înconjurător

Acest simbol marchează indicațiile cu privire la mediul înconjurător. Este utilizat pentru a atenționa asupra unor pericole cu privire la mediul înconjurător.

Simbol pentru informații

Acest simbol marchează informațiile. Aceste informații pot fi, de exemplu, sugestii cu privire la operare. Acestea contribuie la o mai bună înțelegere și utilizare a mașinii.

2.3 Prevederile pentru prevenirea accidentelor

Suplimentar indicațiilor și indicațiilor de securitate din aceste instrucțiuni de utilizare, se aplică și regulamentele de prevenire a accidentelor și prevederile de protecție a muncii în vigoare la nivel național.

2.4 Persoana de contact

Persoana de contact poate fi, în funcție de țara dumneavoastră, un partener de service, o sucursală sau un comerciant.

- Găsiți pe internet la http://www.wackerneuson.com.

2.5 Limitarea răspunderii

În cazul următoarelor încălcări, producătorul respinge orice formă de răspundere pentru vătămările personale și prejudiciile materiale:

- Acțiuni care încalcă prezentul manual de utilizare.
- Utilizare neconformă cu destinația.
- Angajarea personalului neinstruit.
- Utilizarea pieselor de schimb și accesoriilor neautorizate.
- Manevrarea improprie.
- Modificările constructive de orice tip.
- Nerespectarea Condițiilor Generale de Afaceri (CGA).

2.6 Utilizarea manualului de utilizare

Prezentul manual de utilizare:

- trebuie tratat ca parte componentă a echipamentului și trebuie păstrat în siguranță pe parcursul întregii durate de viață.
- trebuie transmis către următorul deținător sau operator al acestui utilaj.
- se aplică pentru diferite tipuri de echipamente dintr-o serie de produse. Din acest motiv este posibil ca unele imagini să difere ca aspect față de utilajul achiziționat. Suplimentar, pot fi descrise componente dependente de variantă, care nu sunt cuprinse în volumul de livrare.

Producătorul își rezervă dreptul de a aduce modificări neanunțate ale informațiilor cuprinse în acest manual de utilizare.

Trebuie să vă asigurați de faptul că posibilele modificări sau completări din partea producătorului sunt introduse imediat în acest manual de utilizare.

Grupă - Tip	Număr material (nr. mat.)
Mașină configurabilă *	5100054202
BPS1030B	5100065701
BPS1030Bw	5100065702
BPS1135B	5100065703
BPS1135Bw	5100065704
BPS1340B	5100065705
BPS1340Bw	5100065706
BPS1340Bw	5100063119
BPS1550B	5100066075
BPS1550Bw	5100066076
BPS2050B	5100066077
BPS2050Bw	5100066078

Grupă - Tip	Număr material (nr. mat.)
* În cazul mașinilor configurabile, datele tehnice sunt atribuite prin denumirea de vânzare a mașinii.	

3 Utilizare

3.1 Utilizarea conform destinației

De utilizarea conformă cu destinația ține și respectarea tuturor indicațiilor și instrucțiunilor de securitate din cadrul acestui manual, precum și respectarea indicațiilor de îngrijire și de întreținere curentă.

Utilajul se folosește pentru:

- Compactarea în construcții terasiere și de pietriș.
- Compactarea solurilor mixte și granulate.
- Compactarea asfaltului.
- Compactarea prin vibrație a pietrelor de pavaj.

O altă utilizare sau o utilizare care depășește situațiile de utilizare conform destinației este considerată neregulamentară. Pentru daunele rezultate de aici, producătorul nu își asumă nicio răspundere. Riscul și-l asumă beneficiarul în mod exclusiv.

3.2 Utilizarea neconformă destinației prevăzute

Producătorul nu-și asumă nicio responsabilitate pentru vătămările personale sau daunele materiale rezultate în urma utilizării neconforme cu destinația. Printre altele, se consideră activități neconforme cu destinația următoarele:

- Compactarea solurilor dure, puternic coezive.
- Compactarea solurilor înghețate.
- Compactarea solurilor dure, necompactabile.
- Compactarea solurilor lipsite de durabilitate.

4 Siguranță

4.1 Simboluri de siguranță și avertizări

Următorul simbol indică indicații de siguranță. Este utilizat pentru a avertiza asupra posibilelor pericole pentru utilizator.

⚠ PERICOL

PERICOL Indică o situație, care dacă nu este evitată, va cauza decesul sau rănirea gravă.

Urmările nerespectării.

► Evitarea rănirii sau a decesului.

⚠ AVERTISMENT

AVERTIZARE Indică o situație, care dacă nu este evitată, va cauza decesul sau rănirea gravă.

Urmările nerespectării.

► Evitarea rănirii sau a decesului.

⚠ PRECAUȚIE

ATENȚIE Indică o situație, care dacă nu este evitată, poate cauza răniri.

Urmările nerespectării.

► Evitarea rănirii.

NOTĂ

NOTĂ Indică o situație care, dacă este ignorată, va cauza pagube materiale.

Urmările nerespectării.

► Evitarea pagubelor materiale.

4.2 Principiul de bază

Mașina corespunde nivelului actual al tehnicii și este construită cu respectarea regulilor tehnice de siguranță recunoscute.

Avertisment! Pericol de rănire din cauza utilizării necorespunzătoare.

În cazul utilizării necorespunzătoare, este posibil să apară pericole pentru viața și integritatea utilizatorului sau a terților și afectarea negativă a mașinii sau a altor bunuri.

- Toate indicațiile și instrucțiunile de securitate din acest manual de utilizare trebuie citite și respectate. Deficiențele în respectarea acestor instrucțiuni pot cauza electrocutări, incendii și/sau vătămări grave, precum și daune ale utilajului și/sau alte pagube materiale.
- Instrucțiunile de securitate și indicațiile trebuie păstrate pentru utilizarea viitoare.

4.3 Modificări constructive

Avertisment! Risc de rănire din cauza modificărilor structurale.

Ca urmare a modificărilor constructive neaprobate este posibilă apariția de pericole pentru operator și/sau terți, precum și alte pagube materiale.

- Nu efectuați modificări structurale fără acordul scris al producătorului.

Ca modificare constructivă sunt considerate în special:

- Deschiderea utilajului și îndepărtarea permanentă a componentelor.
- Montarea de piese de schimb, ce nu provin de la producător sau nu sunt echivalente pieselor originale în modul constructiv și calitate.
- Atașarea oricărui tip de accesoriu, care nu provine de la producător.

De asemenea, în cazul unor modificări constructive neaprobate, producătorul este exonerat de răspundere și garanție.

Piesele de schimb și accesoriile, ce provin de la producător pot fi încorporate sau atașate fără rețineri.

Mai multe informații se găsesc pe internet la - http://www.wackerneuson.com.

4.4 Responsabilitatea beneficiarului

Beneficiarul este acea persoană care utilizează el însuși utilajul, în scop privat sau comercial sau care deleagă o terță persoană pentru utilizarea/operarea utilajului, purtând răspunderea legală pentru utilizarea produsului și pentru protecția personalului sau a terților pe parcursul funcționării.

- Beneficiarul trebuie să asigure accesul permanent al personalului la manual și trebuie să se asigure că utilizatorul a citit și a înțeles acest manual de utilizare.
- Manualul de utilizare trebuie să fie depozitat la îndemână, pe utilaj sau la locul de utilizare.
- Beneficiarul trebuie să îi transmită fiecărui utilizator suplimentar sau proprietarului ulterior al utilajului acest manual de utilizare.
- De asemenea, trebuie respectate prescripțiile, normele și directivele pentru prevenirea accidentelor și protecția mediului. Completați instrucțiunile de utilizare cu instrucțiunile suplimentare pentru respectarea directivelor de siguranță ale companiei, ale autorităților publice, naționale sau cele general valabile.

4.5 Obligațiile beneficiarului

- Trebuie să cunoască și să aplice dispozițiile valabile de protecție a muncii.
- Să determine în cadrul unei evaluări a expunerii la pericol pericolele care rezultă din condițiile de muncă la locul de intervenție.
- Să elaboreze instrucțiunile de utilizare pentru utilizarea acestui utilaj.
- Să verifice la intervale regulate dacă instrucțiunile de utilizare corespund nivelului actual al documentelor de reglementare.
- Să stabilească competențele pentru instalarea, operarea, remedierea defecțiunilor, întreținerea curentă și curățarea utilajului.
- Să instruiască personalul la intervale regulate și să îl informeze referitor la pericole posibile.
- Să refacă instruirea la intervale regulate.
- Să păstreze înregistrările instructajelor efectuate și să le pună la dispoziția autorităților la cerere.
- Să pună la dispoziția personalului echipamentul de protecție necesar.

4.6 Calificarea personalului

Avertisment! Risc de rănire din cauza utilizării incorecte.

În cazul unei utilizări greșite, a utilizării abuzive sau a operării de către personal necalificat, pot apărea pericole pentru sănătatea utilizatorului și/sau a terților, precum și deteriorarea sau alte pagube materiale.

- Acest utilaj poate fi pus în funcțiune și operat doar de personalul instruit.

Suplimentar se aplică următoarele condiții necesare pentru operator:

- Trebuie să fie capabil din punct de vedere fizic și psihic.
- Cu vârsta de peste 18 ani.
- Nu trebuie să aibă o capacitate de reacție afectată de droguri, alcool sau medicamente.
- Trebuie să fie familiarizat cu indicațiile de siguranță din acest manual de utilizare.
- Trebuie să fie familiarizat cu utilizarea conformă cu destinația a utilajului.
- Trebuie să fie instruit în operarea independentă a utilajului.

4.7 Instrucțiuni generale de siguranță

Toate instrucțiunile de siguranță din cadrul acestui capitol includ „Instrucțiunile generale de siguranță” ce trebuie aplicate în conformitate cu normele aplicabile din acest manual. Pot fi conținute indicații care nu sunt relevante pentru acest utilaj.

4.7.1 Locul de muncă

Avertisment! Pericol de otrăvire prin inhalarea gazelor de eșapament.

Gazele de eșapament conțin monoxid de carbon. Inspirarea gazelor de eșapament poate provoca decesul în mai puțin de câteva minute.

- Nu inspirați gazele de ardere.
- Nu utilizați utilajul într-o zonă închisă/parțial închisă sau slab ventilată sau în zonele neaerisite.
- Este necesară o atenție deosebită atunci când se operează în șanțuri, deoarece se poate forma o concentrație mare de monoxid de carbon în șanțuri după o perioadă scurtă de timp.
- Asigurați o ventilație/evacuare adecvată.

Avertisment! Risc de explozie din cauza vaporilor de combustibil.

Vaporii de combustibil sunt foarte inflamabili și pot provoca o explozie. Persoanele pot fi rănite grav și se pot cauza daune materiale.

- Motorul nu trebuie pornit în apropierea combustibilului vărsat.
- Focul deschis și fumatul este interzis.

Avertisment! Risc de rănire din cauza mediului de lucru nesigur.

Mediul de lucru nesigur poate face ca mașina să se răstoarne, să se rostogolească, să alunece și să cadă. Ca urmare, oamenii pot fi răniți grav.

- Înainte de începerea lucrului, trebuie familiarizat cu mediul de lucru, de ex. capacitatea portantă a solului sau obstacolele din preajmă.
- Asigurați utilajul întotdeauna împotriva basculării, deplasării de pe loc, alunecării și căderii.
- Respectați condițiile solului schimbătoare, îndeosebi pe soluri denivelate și moi sau în pantă. Asigurați mașina împotriva alunecării!
- În cazul lucrărilor în apropierea gropilor, șanțurilor sau platourilor, acționați cu precauție! Capacitatea portantă a solului trebuie să suporte în siguranță greutatea utilajului și a operatorului.

Avertisment! Risc de rănire în cazul distragerii de către terți.

Distragerea atenției de către alții poate duce la pierderea controlului mașinii. Persoanele pot fi rănite grav și se pot cauza daune materiale.

- Asigurați zona de lucru față de zona publică de deplasare.
- Trebuie menținute la distanță persoanele neautorizate și copiii pe parcursul lucrului cu acest utilaj.

Avertisment! Risc de rănire din cauza condițiilor nefavorabile de lucru.

Zonele de lucru aglomerate și slab iluminate pot duce la accidente. Oamenii se pot împiedica, pot cădea și, ca urmare, pot fi răniți grav.

- Mențineți zona de lucru ordonată.
- Asigurați un iluminat adecvat.

4.7.2 Siguranța persoanelor

Avertisment! Risc de rănire din cauza afectării fizice.

O afectare fizică poate reduce capacitatea de reacție. Acest lucru poate duce la pierderea controlului asupra utilajului. Ca urmare, oamenii pot fi răniți grav.

- Nu lucrați sub influența drogurilor, a alcoolului sau a medicamentelor.

Avertisment! Pericol de prindere prin îmbrăcăminte nepotrivită și păr lung.

Îmbrăcămintea largă, mănușile, bijuteriile și părul lung pot fi cuprinse de părțile mobile/rotative ale utilajului. Acest lucru poate determina producerea de accidente.

- Păstrați hainele largi și mănușile de protecție departe de părțile în mișcare/rotitoare ale mașinii.
- Dați jos bijuteriile înainte de a începe să lucrați.
- Prindeți părul lung sau folosiți o plasă de păr.

Avertisment! Pericol de cădere din cauza poziției nesigure.

Lucrul într-o poziție instabilă poate duce la căderi. Căderile pot provoca răni grave.

- Acordați întotdeauna atenție așezării sigure.
- Țineți întotdeauna ambele picioare pe pământ.

Avertisment! Pericol de accidentare pentru terți.

Terții neimplicați pot fi grav răniți în urma incidentelor din zona de lucru.

- Asigurați-vă că în zonele periculoase nu staționează alte persoane.

Precauție! Influențarea sănătății din cauza expunerii la vibrații.

Dacă această mașină este operată o perioadă mai lungă de timp, pot apărea tulburări durabile și de circulație induse de vibrații la degete, mâini sau încheieturi. Amorțeli la părțile corpului menționate, furnicături, durere, înțepături și modificări ale culorii pielii pot fi simptome specifice.

Dacă predispus la o circulație proastă, orele de lucru pot fi reduse în ciuda mănușilor de protecție și a pauzelor obișnuite.

- Efectuați regulat pauze suficiente.
- Dacă se constată aceste simptome, consultați imediat un medic.
- Respectați reglementările naționale de protecție a muncii.

Expunerea la vibrații, consultați Date tehnice la pagina 47.

Echipament individual de protecție

Folosiți echipament de protecție adecvat pe parcursul tuturor lucrărilor. Echipamentul individual de protecție reduce pericolul de vătămare considerabil.

Avertisment! Risc de afectare a auzului din cauza depășirii limitelor permise de zgomot.

Lucrul cu echipamentul fără protecție auditivă poate duce în timp la vătămări ale auzului.

- Folosiți întotdeauna o protecție auditivă atunci când lucrați cu mașina.
- Atunci când purtați căști antifonice, lucrați cu atenție și cu precauție crescută, deoarece zgomotele, de ex. strigătele și semnalele sonore pot fi percepute numai parțial.

4.7.3 Manipularea și utilizarea

Avertisment! Pericol de rănire din cauza căderii sarcinilor.

În cazul unui transport necorespunzător sau al transportului cu mijloace de ridicare necorespunzătoare, sarcinile pot cădea. Oamenii pot fi loviți și răniți grav sau uciși.

- Nu stați sub sarcini ridicate.
- Utilizați numai dispozitive de ridicare și chingi adecvate și testate, cu o capacitate portantă suficientă.
- Asigurați fiabil echipamentul la dispozitivul de ridicare.
- Folosiți o metodă de transport adecvată.

Avertisment! Risc de strivire din cauza sarcinilor oscilante.

Transportul necorespunzător poate duce la balansarea sarcinii. Oamenii pot fi loviți sau zdrobiți de aceasta și pot fi grav răniți sau pot suferi un deces.

- Păstrați o distanță suficientă față de sarcinile ridicate.
- Asigurați încărcăturile ridicate împotriva balansării.

Avertisment! Pericol de moarte cauzat de remedierea defecțiunilor din proprie inițiativă.

Depanarea neautorizată poate duce la stări neprevăzute ale mașinii. Ca urmare, oamenii pot fi răniți grav.

- În cazul în care apar deteriorări ale utilajului care nu sunt descrise în acest manual de utilizare, contactați partenerul de service.
- Nu remediați defecțiunile din proprie inițiativă.

Avertisment! Risc de rănire din cauza mașinilor sau componentelor defecte.

Mașinile sau componentele defecte pot duce la stări neprevăzute ale mașinii. Ca urmare, oamenii pot fi răniți grav.

- Tratați utilajele cu atenție.
- Nu puneți în funcțiune mașinile defecte.
- Solicitați înlocuirea pieselor defecte înainte de a utiliza mașina.

Avertisment! Risc de rănire din cauza elementelor de operare cu funcție limitată.

Elementele de operare care nu sunt complet funcționale pot duce la stări neprevăzute ale mașinii. Ca urmare, oamenii pot fi răniți grav.

- Verificați funcționalitatea elementelor de comandă ale mașinii înainte de utilizare.
- Nu blocați, nu manipulați sau nu modificați în mod neautorizat elementele de operare ale echipamentului.

Avertisment! Risc de rănire din cauza pornirii neautorizate.

Pornirea neautorizată poate duce la situații periculoase. Ca urmare, persoanele implicate pot fi grav rănite.

- Permiteți exploatarea mașinii numai de către personalul autorizat.
- Asigurați utilajul nefolosit împotriva punerii în funcțiune neautorizate.
- După utilizare, depozitați echipamentul într-un loc delimitat, curat, protejat împotriva înghețului și uscat, care să nu fie accesibil pentru copii și pentru alte persoane.
- Utilizați utilajul, accesoriile, uneltele etc. conform acestor instrucțiuni.

4.8 Instrucțiuni de siguranța specifice placă vibratoare

4.8.1 Influențe externe

Avertisment! Pericol de incendiu și explozie.

Operarea mașinilor în atmosfere potențial explozive sau în apropierea flăcărilor deschise poate duce la o explozie sau un incendiu. Persoanele pot fi rănite grav și se pot cauza daune materiale.

- Se interzice operarea utilajului într-un mediu cu pericol de explozie.
- Nu folosiți mașina într-un mediu petrolier - gazul metan scapă din pământ.
- Nu operați utilajul în apropierea flăcărilor deschise.
- Nu operați utilajul în vegetație uscată, ușor inflamabilă.

Precauție! Risc de rănire din cauza alunecării mașinii.

În caz de ploaie puternică, mașina poate aluneca pe suprafețe înclinate. Acest lucru poate răni oamenii și poate deteriora mașina.

- Nu utilizați mașina pe suprafețe înclinate în condiții de ploaie puternică.

4.8.2 Siguranța în funcționare

Avertisment! Pericol de vătămări din cauza unui utilaj deplasat necontrolat.

Pierderea controlului mașinii poate duce la răniri grave ale operatorului sau altor persoane.

- Țineți întotdeauna mașina cu ambele mâini.
- Stați stabil.

Avertisment! Risc de rănire din cauza răsturnării sau alunecării mașinii.

Mașina se poate răsturna sau aluneca în apropierea marginilor de demolare. Oamenii pot fi loviți și grav răniți.

Asigurați-vă că cel puțin 2/3 din mașină se află pe o suprafață stabilă.

În caz contrar, scoateți mașina din funcțiune și mutați-o pe o suprafață stabilă.

Precauție! Risc de rănire din cauza alunecării mașinii.

Când utilizați mașina pe suprafețe înclinate, mașina se poate aluneca și răsturna. Acest lucru poate răni oamenii și poate deteriora mașina.

- Deplasați-vă în pantă de jos.
- Rămâneți deasupra mașinii în timpul lucrărilor de compactare în pantă.
- Nu părăsiți spațiul destinat operatorului, pe parcursul operării mașinii.
- Fiți deosebit de atenți în apropierea pantelor sau a prăpăstiilor.
- Atenție la stabilitate.

Precauție! Pericol de a fi îngropat în șanțuri și gropi.

La operarea mașinii în șanțuri și gropi, pereții laterali se pot prăbuși din cauza vibrațiilor. Oamenii pot fi îngropați și răniți.

- Verificați stabilitatea pereților laterali înainte de a începe lucrul.
- Acordați o atenție deosebită pereților laterali din șanțuri și gropi.

Precauție! Risc de rănire a terților atunci când mașina este în funcțiune.

La operarea mașinii, oamenii din zona de lucru pot fi răniți.

- Nu lăsați utilajul să funcționeze nesupravegheat.
- Blocați zona de lucru larg și mențineți persoanele neautorizate la distanță.
- Persoanele, care trebuie să rămână în zona de lucru, trebuie să respecte o distanță minimă de 2 metri față de utilajul aflat în funcțiune.

Precauție! Risc de rănire la pornirea cu demarorul.

Manevrarea necorespunzătoare la pornire poate cauza rănirea operatorului sau a terților.

- Trageți mânerul demaror abia atunci când aveți suficient spațiu la dispoziție și nu se găsesc persoane în imediata apropiere.

4.8.2.1 Distanțele de siguranță

Indicație! Daune materiale datorate muncii neglijente.

Munca neatentă poate deteriora conductele așezate în sol.

- Pe parcursul operării utilajului, aveți în vedere să nu fie deteriorați conductele de gaz, de apă sau electrice, precum și țevile.

Indicație! Daune materiale cauzate de vibrații.

Lucrările de compactare aproape de clădiri pot provoca daune la clădiri.

- Verificați în prealabil toate efectele și vibrațiile posibile asupra clădirilor din jur.
- Trebuie respectate prescripțiile și actele normative pentru măsurarea, evaluarea și reducerea emisiilor de vibrații, în special DIN 4150- 3.

Informație! Producătorul nu este răspunzător de nici o posibilă deteriorare a clădirilor.

4.9 Dispozitive de siguranță

Dispozitivele de siguranță protejează operatorul utilajului de pericolele existente. Acestea sunt bariere (separarea dispozitivelor de protecție) sau alte măsuri tehnice care servesc la evitarea sau reducerea pericolelor.

Avertisment! Risc de rănire din cauza dispozitivelor de siguranță modificate sau îndepărtate.

Dispozitivele de siguranță modificate sau îndepărtate își pierd funcția de protecție. Ca urmare, oamenii pot fi răniți.

- Utilizați mașina numai atunci când dispozitivele de siguranță sunt corect instalate și sunt funcționale.
- Nu modificați sau nu înlăturați dispozitivele de siguranță.
- Refixați dispozitivele de siguranță și dispozitivele de protecție care au fost înlăturate pentru întreținere/service (de exemplu, protecția curelei trapezoidale).

Apărătoarea curelei trapezoidale **1** protejează operatorul de a fi strivit și prins.

4.10 Service

Avertisment! Risc de rănire din cauza utilajelor defecte.

Mașinile care nu sunt sau sunt întreținute/reparate necorespunzător pot avea defecte care trec neobservate. Acest lucru poate cauza vătămări corporale și daune materiale.

- Respectați intervalele de întreținere conform planului de întreținere.
- Permiteți repararea sau întreținerea utilajului numai de către personalul de specialitate calificat.
- Lucrările care nu sunt enumerate în planul de întreținere trebuie efectuate de partenerul de service.
- Înlocuiți imediat piesele uzate sau deteriorate ale mașinii.
- Folosiți numai piese de schimb și accesorii originale. Siguranța în funcționare a utilajului este menținută în acest context.
- Realizați lucrările de întreținere într-un mediu curat și uscat (de exemplu, atelier).
- Înlocuiți imediat etichetele autocolante de securitate care lipsesc, sunt deteriorate sau ilizibile. Etichetele autocolante de siguranță sau cele cu indicații conțin informații importante pentru protecția operatorului.
- Mențineți utilajul curat.

Avertisment! Risc de rănire din cauza dispozitivelor de siguranță modificate sau îndepărtate.

Dispozitivele de siguranță modificate sau îndepărtate își pierd funcția de protecție. Ca urmare, oamenii pot fi răniți.

- Utilizați mașina numai atunci când dispozitivele de siguranță sunt corect instalate și sunt funcționale.
- Nu modificați sau nu înlăturați dispozitivele de siguranță.
- Refixați dispozitivele de siguranță și dispozitivele de protecție care au fost înlăturate pentru întreținere/service (de exemplu, protecția curelei trapezoidale).

Precauție! Risc de strivire/risc de arsuri când mașina funcționează.

Piesele mașinii în mișcare/rotire pot provoca o strivire. Piesele fierbinți ale mașinii pot provoca arsuri dacă sunt atinse.

- Această mașină nu poate fi întreținută, reparată, setată sau curățată în stare pornită.
- Opriți utilajul și lăsați-l să se răcească.

4.10.1 Îmbinări înșurubate

Precauție! Risc de rănire din cauza conexiunilor cu șuruburi lipsă sau slăbite.

Conexiunile cu șuruburi lipsă sau slăbite pot duce la slăbirea pieselor mașinii. Ca urmare, oamenii pot fi răniți.

- Toate îmbinările înșurubate trebuie să corespundă specificațiilor prescrise și să fie fix înșurubate împreună.
- Respectați cuplurile de strângere corecte.
- Nu este permis ca șuruburile și piulițele să fie deteriorate, îndoite sau deformate.
- Se va avea în vedere în mod special:
  - Piulițele autoblocante și șuruburile microcapsulate nu pot fi refolosite după desfacere. Efectul de asigurare se pierde.
  - Îmbinările înșurubate cu pastă de asigurare/adezivi lichizi (de exemplu Loctite) trebuie curățate după desfacere și prevăzute din nou cu adeziv înainte de reutilizare.

Informație! Respectați indicațiile producătorului adezivului lichid.

4.11 Materiale consumabile

Avertisment! Pericol de arsuri cauzat de substanțele fierbinți de operare.

Materialele de operare pot deveni foarte fierbinți după o perioadă scurtă de funcționare. Contactul cu materiale fierbinți de operare poate duce la o opărire severă.

- Opriți utilajul și lăsați-l să se răcească.
- Utilizați mănuși de protecție.

Avertisment! Risc de incendiu și explozie din cauza agenților de curățare inflamabili.

Detergenții inflamabili pot provoca incendii și explozii. Ca urmare, oamenii pot fi răniți grav.

- Nu curățați utilajul și componente cu benzină sau alți solvenți.

Precauție! Risc de afectare a sănătății.

Substanțele de operare pot conține toxine care pot afecta grav ochii, mucoasele și pielea la contact.

- Nu inhalați vaporii.
- Evitați contactul cu ochii și contactul cu pielea.
- La manevrarea materialelor consumabile purtați întotdeauna ochelari de protecție și mănuși de protecție.
- Consultați imediat un medic dacă materialele de operare vă intră în ochi.
- În cazul contactului cu pielea, spălați pielea imediat cu apă și săpun.
- Nu mâncați sau nu consumați băuturi pe parcursul lucrului cu consumabilele.

Indicație! Pericol de deteriorare a mașinii.

Materialele consumabile cu impurități (de exemplu, murdărie, apă) pot duce la uzura prematură sau la defectarea utilajului.

- Nu contaminați materialele de operare.
- Înlocuiți materialele de operare contaminate.
- În cazul în care se scurg consumabilele din utilaj, nu îl mai utilizați și solicitați imediat repararea acestuia de către partenerul de service.

Mediu Pericol de deteriorare a mediului.

Substanțele de operare care pătrund în pământ, în apa freatică sau în sistemul de canalizare pot provoca daune mediului.

- Îmbrăcați suprafața de lucru cu folie impermeabilă.
- Folosiți recipiente de colectare pentru substanțele de operare vechi.
- Eliminați consumabilele înlocuite sau vărsate ca deșeu, conform prevederilor în vigoare referitoare la protecția mediului.
- Curățați utilajul într-un loc adecvat, unde se poate colecta apa reziduală murdară în mod ecologic.
- Colectați apa contaminată și eliminați-o în mod ecologic.

4.12 Motor cu combustie internă

Avertisment! Risc de incendiu din cauza pieselor fierbinți ale motorului și a combustibilului.

Piesele fierbinți ale motorului pot aprinde combustibilul și materialele combustibile. Acest lucru poate provoca arsuri severe oamenilor și daune materiale.

- Aveți în vedere ca instalația de evacuare a gazelor de eșapament a motorului să fie lipsită de elemente inflamabile.
- Înainte de alimentare, opriți motorul și lăsați-l să se răcească.
- Nu vărsați combustibilul, iar dacă acesta este totuși vărsat, ștergeți imediat.
- Nu utilizați spray-uri pentru asistență la pornire. Acestea pot cauza rateuri de aprindere, precum și daune ale motorului.

Precauție! Risc de arsuri din cauza pieselor fierbinți ale motorului.

Suprafața motorului și instalația de evacuare a gazelor se pot încălzi foarte puternic după o perioadă scurtă de timp. Persoanele pot suferi arsuri la contact.

- Opriți motorul și lăsați-l să se răcească.

Indicație! Deteriorări ale mașinii din cauza combustibilului incorect, contaminat și cu scurgeri.

- Utilizați sortimentul de combustibil corect.
- Respectați raporturile de amestecare prescrise pentru motoarele în doi timpi.
- Utilizați mijloace de umplere curate la alimentare.
- Verificați motorul înainte de începerea lucrului, cu privire la neetanșeități și fisuri la conductele de combustibil, la rezervor și capac.
- Nu puneți în funcțiune motoarele defecte. Înlocuiți imediat piesele defecte.

Indicație! Deteriorări ale mașinii din cauza turației motorului reglate incorect.

- Turația presetată a motorului nu trebuie modificată. Aceasta poate duce la deteriorarea motorului.

5 Descrierea utilajului

5.1 Plăcuțe de tip și etichete autocolante

5.1.1 Plăcuță de tip

O plăcuță de identificare este atașată permanent la mașină.

Alte plăcuțe tip

În plus, următoarele componente ale mașinii au propria plăcuță tip:

- Motor cu combustie internă

Simboluri de pe plăcuța de tip

Diverse simboluri și marcaje pentru aprobările naționale și internaționale pot fi afișate pe sau lângă plăcuța de identificare.

5.1.1.1 Marcarea utilajului

Datele de pe plăcuța de caracteristici

Plăcuța de caracteristici conține indicații care identifică acest utilaj în mod univoc. Aceste indicații sunt necesare pentru comandarea pieselor de schimb și în cazul solicitărilor de informații referitoare la situații tehnice.

Introduceți datele referitoare la utilaj în următorul tabel:

Denumirea	Indicațiile dumneavoastră
Grupă - Tip	
Număr material (Nr. mat.)	
Versiune utilaj (versiune)	
Număr utilaj (nr. utilaj)	
An de fabricație	

5.1.2 Etichete autocolante de siguranță și indicare

⚠ AVERTISMENT

Pericol de vătămare cauzat de etichete autocolante și plăcuțe lipsă sau deteriorate!

Etichetele de siguranță conțin informații importante pentru protecția operatorului.

► Toate indicațiile de siguranță, avertizare și utilizare de pe utilaj trebuie păstrate într-o stare ușor lizibilă.

► Etichetele autocolante și plăcuțele care lipsesc, sunt deteriorate și ilizibile se înlocuiesc imediat.

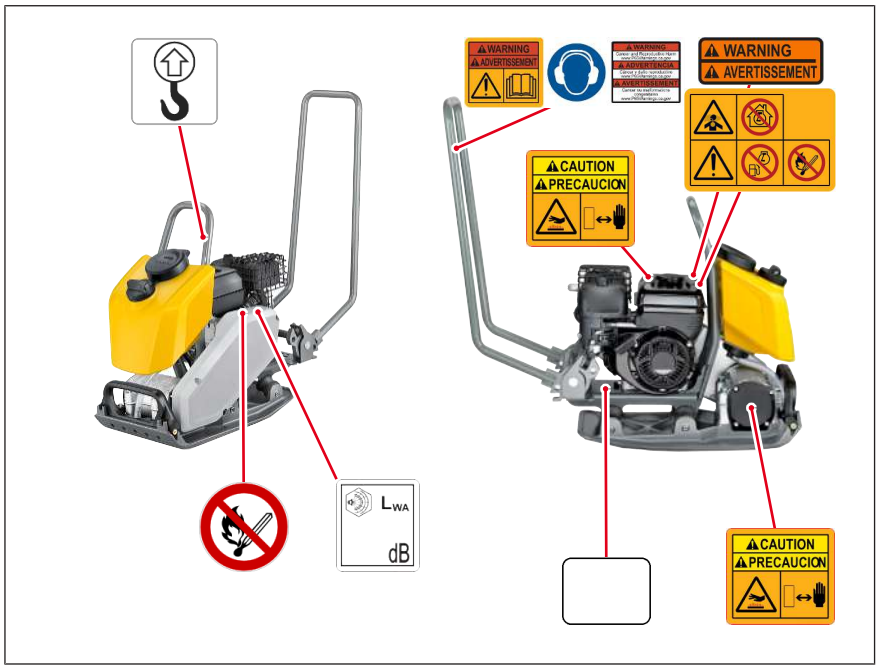

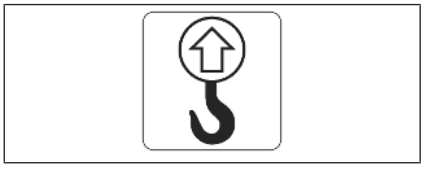

Ridicați utilajul numai de suspensia centrală, cu un dispozitiv de ridicare verificat și mijloace de fixare (cârlig pentru greutăți de siguranță).

Pericol de incendiu!

Fumatul și focul deschis sunt interzise.

Etichetă autocolantă motor Briggs & Stratton

- Pericol de asfixiere prin inhalarea gazelor de eșapament!
- Nu utilizați mașina în încăperi.
- Scoateți mașina din funcțiune înainte de alimentare.
- Este interzis focul, lumina deschisă și fumatul.

Avertisment privind afecțiunile de sănătate.

Atenție pericol de accidentare

- Pericol de arsuri din cauza suprafeței fierbinți!
- Mențineți distanța.

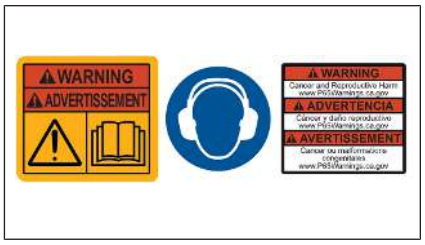

- Citiți manualul de utilizare.
- Utilizați o protecție auditivă.

Avertisment privind afecțiunile de sănătate

AVERTISMENT! CALIFORNIA: Propoziția 65 (Legea din 1986 privind substanțele otrăvitoare și apa potabilă sigură)

Informații suplimentare: www.P65Warnings.ca.gov

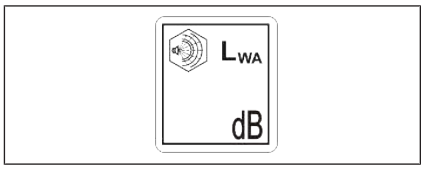

Nivel de putere acustică garantat.

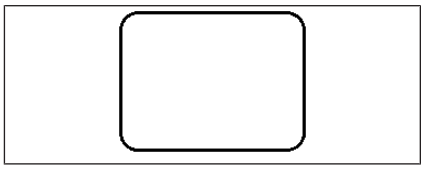

Plăcuță de tip.

5.2 Componente

1	Rezervor de apă
2	Suspensie centrală
3	Rezervor de combustibil
4	Motor de acționare
5	Curea trapezoidală cu protecție a curelei trapezoidale
6	Tampon din cauciuc metalic
7	Excitator
8	Placa de bază

5.3 Elemente de operare

Afișajele și elementele de comandă ale utilajului trebuie păstrate întotdeauna curate, uscate, lipsite de ulei și unsoare.

Nu blocați, nu manipulați sau nu modificați în mod neautorizat elementele de operare ale echipamentului.

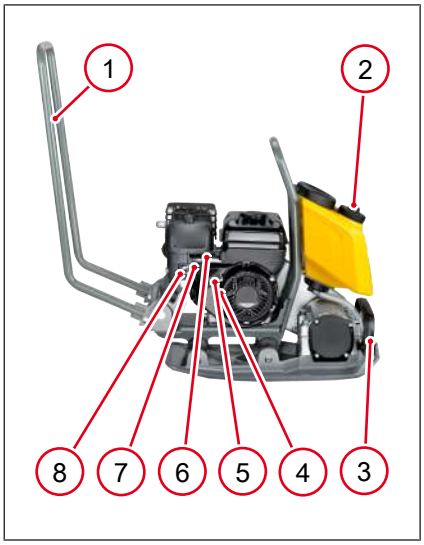

1	Cadru de ghidare
2	Reglarea stropirii cu apă
3	Mâner
4	Întrerupătorul motorului
5	Demarorul de revenire de pe mâner
6	Pârghia de accelerație
7	Maneta dispozitivului de șoc
8	Robinet combustibil

6 Transportul

6.1 Indicații de siguranță privind transportul

⚠ AVERTISMENT

Pericol de cădere!

O mașină aflată în cădere poate cauza vătămări grave, de exemplu vânătăi.

- ► Utilizați numai dispozitive de ridicare și echipamente de fixare (cârlige de siguranță) adecvate și verificate, cu o capacitate portantă suficientă.
- ► Ridicați echipamentul numai de suspensia centrală.
- ► Asigurați fiabil echipamentul la dispozitivul de ridicare.
- ► Nu ridicați mașina de cadrul de ghidare.
- ► La ridicare, părăsiți zona periculoasă și nu staționați sub încărcăturile oscilante.

⚠ AVERTISMENT

Pericol de incendiu din cauza combustibilului!

Combustibilul scurs se poate aprinde și poate cauza arsuri.

- ► Înainte de efectuarea transportului goliți rezervorul de combustibil.

6.2 Condiții preliminare și lucrări pregătitoare

- Opriți utilajul și lăsați-l să se răcească.
- Folosiți numai dispozitive de ridicare adecvate, cu o capacitate de încărcare suficientă.
- Folosiți numai dispozitive de ridicare adecvate, cu o capacitate de încărcare suficientă,consultați Date tehnice la pagina 47.
- Vehiculul transportor trebuie să dispună de suficientă capacitate portantă și de o platformă de încărcare adecvată.

6.3 Ridicarea echipamentului

Ridicare cu dispozitiv de ridicare și unelte de ridicare

⚠ AVERTISMENT

Pericol de strivire!

Dacă mașina este instabilă, dispozitivele de ridicare și echipamentele de ridicare se pot defecta și pot cădea.

- ► Verificați stabilitatea mașinii ridicate înainte de a continua munca.

⚠ PRECAUȚIE

Pericol de arsuri din cauza suprafețelor fierbinți!

Mașina, motorul și evacuarea se pot încălzi rapid după scurt timp, contactul cu pielea poate provoca arsuri severe.

► Lăsați întotdeauna mașina, motorul și evacuarea să se răcească după utilizare.

► În cazul în care faza de răcire nu poate fi respectată (de ex. datorită unei situații de urgență) utilizați mănușile de protecție termorezistente.

1. Desemnați un îndrumător experimentat pentru un proces de ridicare sigur.
2. Utilizați numai mijloace de ridicare și de fixare aprobate.
3. Prindeți echipamentul de fixare adecvat la suspensia centrală **1** .
4. Încărcați utilajul în sau pe vehiculul de transport.

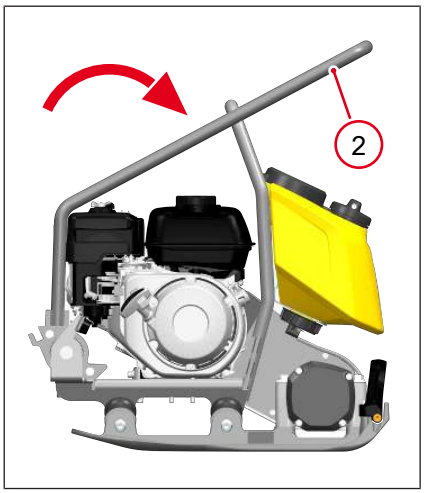

5. Rabatați cadrul de ghidare **2** la transportare.

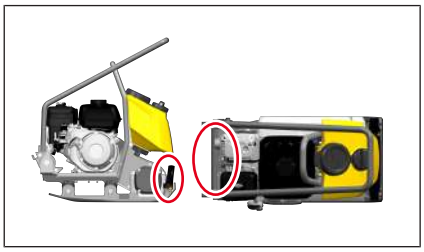

Ridicare de mânere

1. Alocați cel puțin o a doua persoană pentru a asigura ridicarea în siguranță.
2. Două persoane țin mașina de mânerele prevăzute cu ambele mâini și o ridică.
3. Încărcați utilajul în sau pe vehiculul de transport.

6.4 Legarea utilajului

NOTĂ

Utilizați covorașe antiderapante pentru asigurarea încărcăturii.

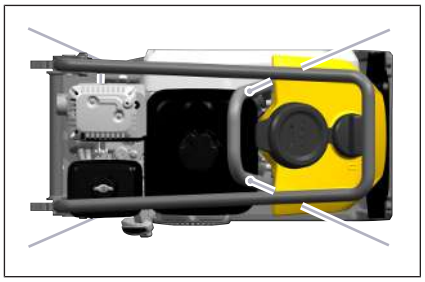

Pentru asigurarea utilajului, utilizați numai punctele de legare prevăzute în acest scop.

- Fixați utilajul conform figurii.

⇨ Utilajul este asigurat împotriva rostogolirii, alunecării și răsturnării.

7 Punere în funcțiune

7.1 Instrucțiuni de siguranță referitoare la funcționare

⚠ AVERTISMENT

Pericol de răsturnare cauzat de alunecarea sau răsturnarea utilajului!

În apropierea marginilor este obligatoriu ca cel puțin 2/3 din utilaj să se găsească pe o suprafață cu capacitate portantă suficientă.

► Scoateți utilajul din funcțiune și ridicați-l înapoi pe o suprafață cu capacitate portantă suficientă.

⚠ AVERTISMENT

Manevrarea necorespunzătoare poate duce la vătămări sau daune materiale semnificative.

► Vă rugăm citiți și respectați toate instrucțiunile de securitate din aceste instrucțiuni de utilizare.

⚠ AVERTISMENT

Pericol de vătămare a auzului cauzată de depășirea limitei de zgomot admise la nivel național!

Lucrul cu echipamentul fără protecție auditivă poate duce în timp la vătămări ale auzului.

► Purtați protecție auditivă.

► Lucrați cu atenție sporită și cu precauție cu protecție auditivă.

⚠ PRECAUȚIE

Pericol de afectare a sănătății din cauza vibrațiilor!

Afectarea corpului prin vibrații.

► Faceți pauze regulat.

⚠ PRECAUȚIE

Pericol de prăbușire și vărsare!

În timpul lucrului pe marginea șanțurilor, râpelor, pantelor, pe muchiile de șanțuri există pericol de vătămare din cauza prăbușirii sau vărsării.

► Aveți grijă la pereții laterali și la stabilitatea acestora.

► Atenție la stabilitate.

Operarea pe suprafețe înclinate

NOTĂ

Deteriorări tehnice din cauza defectării lubrifierii motorului!

► Nu depășiți poziția înclinată maxim admisibilă, a se vedea consultați Date tehnice la pagina 47.

- Porniți pe rampă numai de jos.

Conformația solului

Înălțimea maximă de umplere depinde de mai mulți factori ai conformației solului. O indicare exactă a acestei valori nu este posibilă.

▪ Determinați înălțimea maximă de umplere prin încercări de compactare sau probe de sol.

Compactarea vibratorie a pietrelor de pavaj

▪ Pentru a evita deteriorarea utilajului sau a materialului de compactat, utilizați un dispozitiv de alunecare, consultați Accesorii la pagina 45.

Compactarea asfaltului

▪ Pentru a evita formarea de fisuri și lipiri pe asfalt, utilizați un dispozitiv de alunecare, consultați Accesorii la pagina 45.

7.2 Verificări înainte de punerea în funcțiune

Informație

Informații și descrieri detaliate, consultați Întreținerea la pagina 36.

Efectuați următoarele verificări:

- Verificați utilajul și componentele pentru deteriorări.
  - Nu puneți în funcțiune utilaje deteriorate. Solicitați de îndată remedierea defectelor și deficiențelor.
- Verificați nivelul combustibilului.
- Verificați conductele de combustibil cu privire la etanșeitate.
- Verificați filtrul de aer.
- Verificați nivelul uleiului de motor.
- Verificați fixarea fermă a îmbinărilor înșurubate.
- Verificați elementele de operare în privința funcționării.

7.3 Punere în funcțiune motor Briggs & Stratton

⚠ AVERTISMENT

Pericol de arsuri cauzat de spray-ul pentru pornirea asistată!

Spray-urile pentru pornire asistată se pot aprinde și pot cauza arsuri grave.

► Nu utilizați spray-uri pentru pornire asistată.

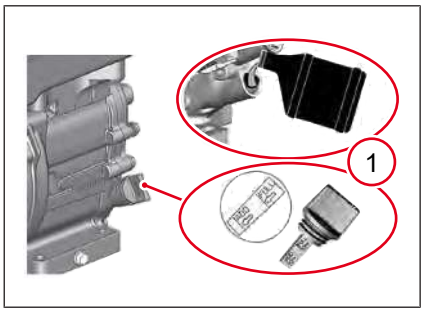

1. Verificați nivelul uleiului de motor **1**,.

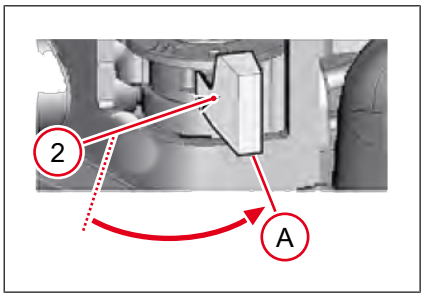

2. Aduceți robinetul de combustibil **2** în poziția **A**.

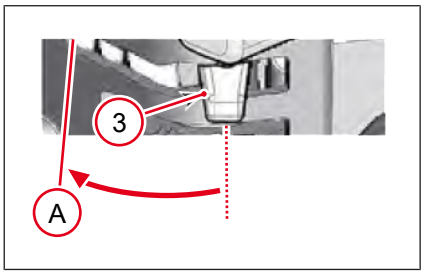

3. Aduceți maneta dispozitivului de șoc **3** în poziția **A** .

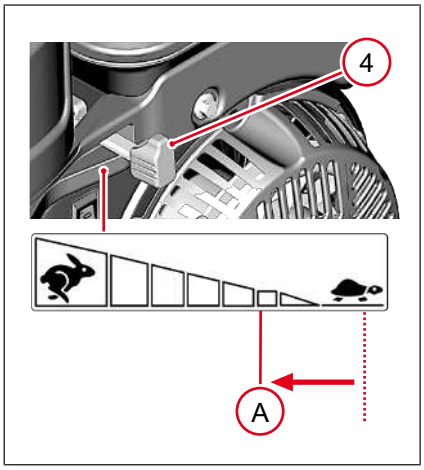

4. Aduceți maneta de accelerație **4** în poziția **A**.

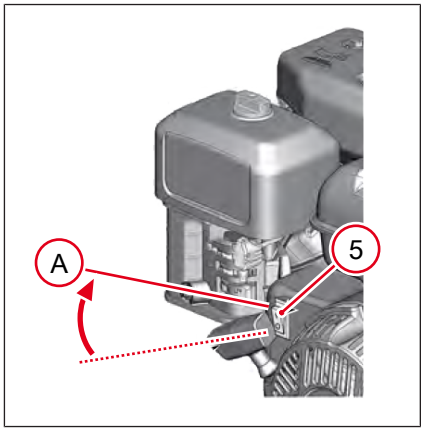

5. Aduceți întrerupătorul motorului **5** în poziția **A** .

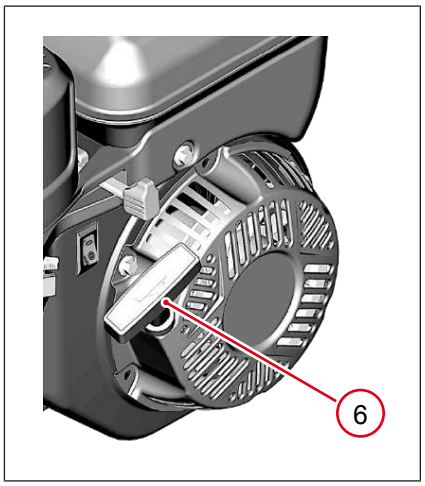

6. Trageți mânerul demaror **6**.
   - ⇨ Trageți mânerul demaror ușor, până ce simțiți rezistența, apoi trageți puternic până la capăt. Reintroduceți încet mânerul demaror.
   - ⇨ Motorul funcționează.

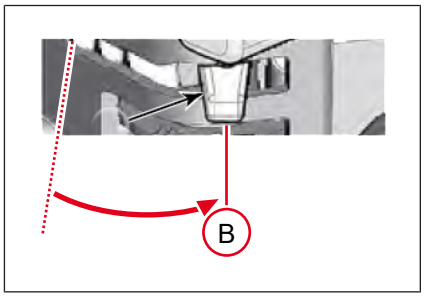

7. Aduceți maneta dispozitivului de șoc pentru pornire în poziția **A**, maneta dispozitivului de șoc în timp ce motorul funcționează la cald în poziția **B**.

⇨ Utilajul este pregătit de funcționare.

8 Operare

8.1 Operarea utilajului

Poziția adecvată a operatorului este în spatele utilajului.

Ghidați și operați utilajul de la cadrul de ghidare.

8.2 Scoatere din funcțiune cu motor Briggs & Stratton

✓ Mașina stă pe o suprafață plană.

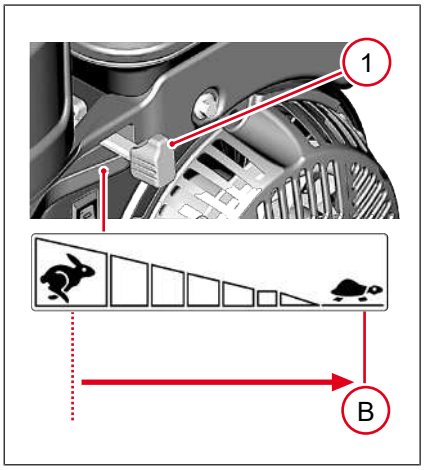

1. Aduceți maneta de accelerație **1** în poziția **B** .

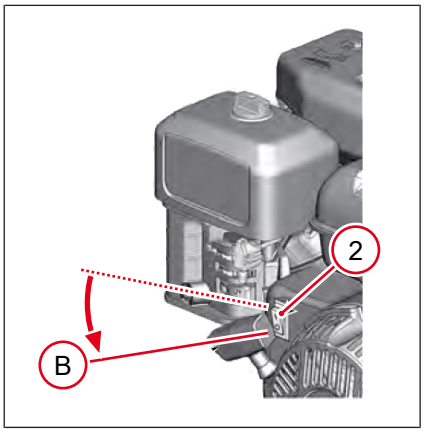

2. Aduceți întrerupătorul motorului **2** în poziția **B** .

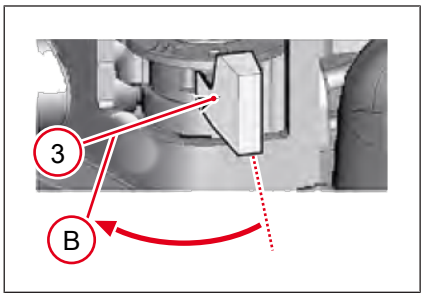

3. Aduceți robinetul de combustibil **3** în poziția **B** .

⇨ Lăsați utilajul și motorul să se răcească.

9 Întreținerea

9.1 Indicații de siguranță referitoare la întreținere

⚠ AVERTISMENT

Manevrarea necorespunzătoare poate duce la vătămări sau daune materiale semnificative.

► Vă rugăm citiți și respectați toate instrucțiunile de securitate din aceste instrucțiuni de utilizare.

⚠ AVERTISMENT

Pericol de otrăvire prin inhalarea gazelor de eșapament!

Gazele de eșapament conțin monoxid de carbon otrăvitor, care poate duce la pierderea cunoștinței sau deces.

► Lucrările de întreținere trebuie efectuate numai cu motorul oprit și cu utilajul scos din funcțiune.

⚠ AVERTISMENT

Pericol de vătămare din cauza utilajului, ce pornește necontrolat și a componentelor mobile!

► Lucrările de întreținere trebuie efectuate numai cu motorul oprit și cu utilajul scos din funcțiune.

⚠ AVERTISMENT

Pericol de incendiu și explozie din cauza combustibilului și a vaporilor de combustibil!

Combustibilul și vaporii de combustibil se pot aprinde sau incendia și pot cauza arsuri grave.

► Nu fumați.

► Nu alimentați în apropierea unui foc deschis.

► Înainte de alimentare, opriți motorul și lăsați-l să se răcească.

⚠ AVERTISMENT

Pericol de incendiu și de explozie la utilizarea unor agenți de curățare inflamabili!

► Nu curățați utilajul și componente cu benzină sau alți solvenți.

⚠ AVERTISMENT

Pericol de opărire din cauza uleiului de motor fierbinte!

Stropii fierbinți de ulei pot cauza opărirea pielii.

► Opriți motorul și lăsați-l să se răcească.

► Utilizați mănuși de protecție.

⚠ AVERTISMENT

Pericol de vătămare generat de dispozitivele de siguranță inexistente sau nefuncționale!

- ► Utilizați utilajul numai dacă dispozitivele de siguranță sunt montate corect și funcționează.
- ► Nu modificați sau nu înlăturați dispozitivele de siguranță.

⚠ PRECAUȚIE

Pericol de arsuri din cauza suprafețelor fierbinți!

Mașina, motorul și evacuarea se pot încălzi rapid după scurt timp, contactul cu pielea poate provoca arsuri severe.

- ► Lăsați întotdeauna mașina, motorul și evacuarea să se răcească după utilizare.
- ► În cazul în care faza de răcire nu poate fi respectată (de ex. datorită unei situații de urgență) utilizați mănușile de protecție termorezistente.

⚠ PRECAUȚIE

Pericol de afectare a sănătății din cauza agenților tehnologici!

- ► Nu inhalați vaporii.
- ► Evitați contactul cu pielea și cu ochii.

NOTĂ

Deteriorări ale motorului din cauza funcționării motorului fără filtru de aer!

În cazul utilizării motorului fără filtru de aer, uzura acestuia crește semnificativ.

- ► Nu lăsați motorul să funcționeze fără filtrul de aer sau fără capacul filtrului de aer.

Mediu înconjurător

Poluarea solului din cauza uleiului scurs/vărsat.

- ► Îmbrăcați suprafața de lucru cu folie impermeabilă.
- ► Utilizați rezervorul de colectare pentru ulei uzat.
- ► Eliminați uleiul uzat în mod ecologic conform prevederilor legale în vigoare.

Mediu înconjurător

Evitați poluarea mediului înconjurător!

- ► Curățați utilajul într-un loc adecvat, unde se poate colecta apa reziduală murdară în mod ecologic.
- ► Colectați apa contaminată și eliminați-o în mod ecologic.

9.2 Plan de întreținere

NOTĂ

Pericol de deteriorare a motorului!

► La punerea în funcțiune a noilor utilaje, un schimb de ulei trebuie să se realizeze după 20 de ore de funcționare.

Lucrări de întreținere	zilnic	lunar	100 h	125 h	300 h	500 h
Curățați utilajul. • Control vizual privind integritatea. • Controlul vizual privind defecțiunile.	●					
Verificați nivelul uleiului de motor.	●					
Verificați filtrul de aer al zonei de aspirație.	●					
Verificați îmbinările cu șuruburi.	●					
Verificați nivelul combustibilului	●					
Verificați și curățați filtrul de aer.		●				
Verificați întinderea curelei trapezoidale.		●				
Curățați paharul de sedimentare.			●			
Schimbați uleiul de motor.			●			
Verificați bujiile.			●			
Curățați filtrul de combustibil.*			●			
Verificați tampoanele de cauciuc.*				●		
Verificați jocul supapelor.*					●	
Schimbați filtrul de combustibil. *						●
*Solicitați efectuarea acestor lucrări de către partenerul de service.						

9.3 Lucrări de întreținere

Efectuarea lucrărilor pregătitoare:

1. Așezați utilajul pe o suprafață netedă.
2. Scoateți mașina din funcțiune.
3. Lăsați utilajul să se răcească.

9.3.1 Curățarea utilajului

La curățarea utilajului cu un curățător cu presiune înaltă respectați următoarele:

1. Nu orientați curățătoarele cu presiune înaltă direct asupra zonei de aspirare aer și a componentelor electrice.
2. Nu țineți curățătorul cu presiune înaltă mult prea aproape de utilaj, pentru a evita deteriorarea etichetelor autocolante și a componentelor sensibile.

Control vizual după curățare:

1. Verificați cablurile, furtunurile și conductele cu privire la etanșeitate și puncte de frecare.
2. Verificați îmbinările cu șuruburi.
   ⇨ Schimbați componentele deteriorate.
3. Verificați toate indicațiile de siguranță, de avertizare și de operare cu privire la integralitate.
   ⇨ Etichetele autocolante și plăcuțele care lipsesc, sunt deteriorate și ilizibile se înlocuiesc imediat.

9.3.2 Verificați și completați nivelul de combustibil

1. Îndepărtați impuritățile.
2. Deschideți capacul rezervorului**1** .
3. Verificați nivelul combustibilului.
   ⇨ Nivel max. de umplere a combustibilului până la marginea inferioară a țuțului de umplere.
4. Dacă este nevoie, completați cu combustibil consultați Date tehnice la pagina 47.
5. Închideți etanș bușonul rezervorului.

9.3.3 Verificarea și curățarea filtrului de aer

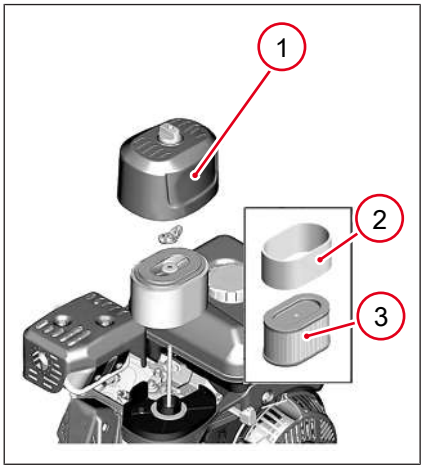

1. Îndepărtați capacul filtrului de aer **1** .
2. Extrageți și separați cartușele filtrului de aer.
   ⇨ Cartușul filtrului de hârtie **3** și cartușul filtrului din material spumant **2.**
3. Verificați ambele cartușe ale filtrului de aer să nu prezinte fisuri sau găuri, în caz de deteriorare înlocuiți-le.

Curățarea cartușului filtrului de hârtie

1. Bateți cartușul filtrului de o suprafață dură.
2. Suflați cu aer comprimat din partea interioară prin cartușul filtrului.
   ⇨ Nu îndepărtați murdăria prin periere, prin aceasta murdăria este presată în fibre.

⇨ În caz de murdărie extremă, înlocuiți.

Curățarea cartușului filtrului din material spumant

1. Spălați cartușul filtrului în apă cu săpun.
2. Clătiți temeinic cu apă.
3. Lăsați să se usuce.
4. Imersați în noul ulei de motor, consultați Date tehnice la pagina 47.
5. Scoateți prin presare cartușul filtrului.
   ⇨ Uleiul de motor în exces iese la pornirea motorului.

9.3.4 Verificarea și completarea nivelului de combustibil al motorului

NOTĂ

Pericol de deteriorare a motorului!

► Realizați schimbul de ulei numai cu motorul încălzit la temperatura de regim.

► Utilizați numai ulei de motor care are specificațiile corespunzătoare, consultați Date tehnice la pagina 47.

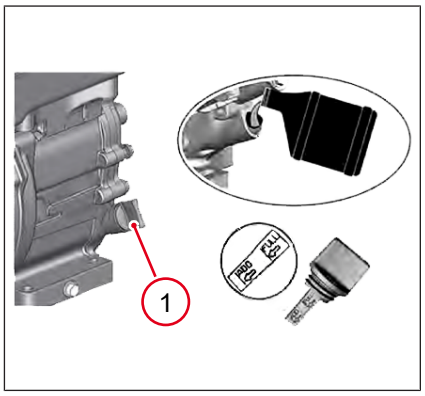

1. Îndepărtați impuritățile.
2. Utilajul trebuie să stea orizontal.
3. Desfaceți joja de nivel a uleiului de motor **1**.
4. Ștergeți joja de nivel a uleiului de motor cu o lavetă curată și care nu lasă scame.

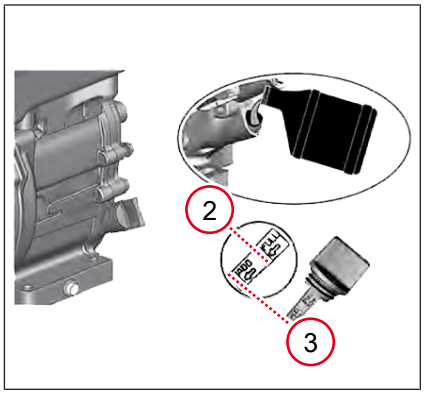

5. Reintroduceți joja de ulei de motor.
6. Scoateți din nou joja de nivel a uleiului de motor.
7. Verificați nivelul uleiului de motor.
   ⇨ Dacă nivelul uleiului se află sub limita de umplere **3**, completați eventual cu ulei de motor, consultați Date tehnice la pagina 47.
8. Umpleți cu ulei de motor până la limita superioară de umplere **2** , nu umpleți în exces.
9. Strângeți din nou joja de nivel a uleiului de motor.

9.3.5 Schimbarea uleiului de motor

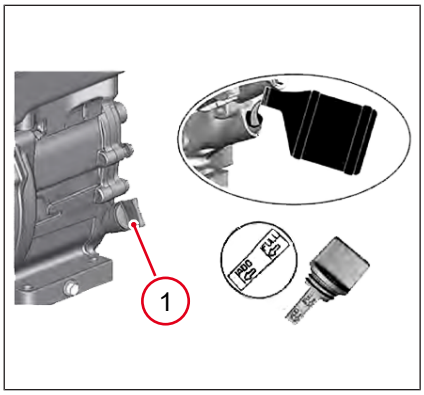

1. Îndepărtați impuritățile.
2. Așezați un recipient adecvat pentru golirea uleiului uzat.
3. Desface?i joja de nivel a uleiului de motor **1**.

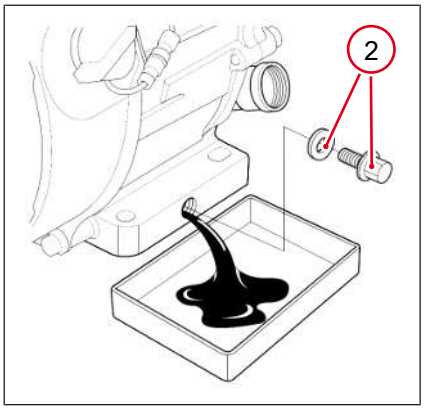

4. Desfaceți bușonul de golire a uleiului de motor cu garnitura inelară **2**.
5. Lăsați uleiul vechi să se scurgă.
6. Strângeți bușonul de golire cu o nouă garnitură inelară, cuplu de strângere 18 Nm.
7. Amplasați utilajul orizontal.
8. Umpleți cu ulei nou de motor, consultați Verificarea și completarea nivelului de combustibil al motorului la pagina 40.
9. Strângeți din nou joja de nivel a uleiului de motor.

9.3.6 Verificarea bujiei de aprindere

NOTĂ

Pericol de deteriorare a motorului!

o bujie incorectă poate cauza daune grave ale motorului, consultați Date tehnice la pagina 47.

► Reglați distanța corectă dintre electrozi.

► Fără depuneri.

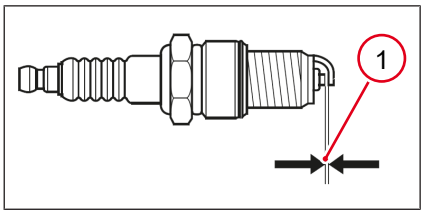

1. Extrageți fișa bujiei.
2. Îndepărtați impuritățile din zona bujiei.
3. Desfaceți și verificați bujia.
4. Schimbați în caz de deteriorare sau impurități puternice.
5. Măsurați distanța dintre electrozi **1**, consultați Date tehnice la pagina 47.
   ⇨ Corectați distanța dintre electrozi prin îndoirea cu atenție.
6. Strângeți bujia la loc, cuplu de strângere 18 Nm.
7. Montați fișa bujiei pe bujie.

9.3.7 Retensionarea și schimbarea curelei trapezoidale

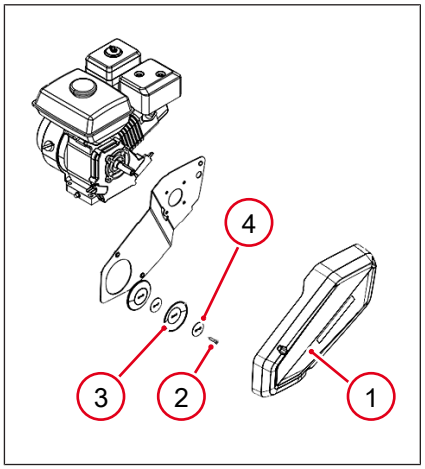

Efectuarea lucrărilor pregătitoare:

1. Așezați utilajul pe o suprafață netedă.
2. Scoateți mașina din funcțiune.
3. Lăsați utilajul să se răcească.

Retensionarea curelei trapezoidale

1. Scoateți apărătoarea curelei trapezoidale **1**.
2. Deșurubați șurubul **2** al roții curelei trapezoidale ale excitatorului.
3. Scoateți jumătatea exterioară a roții curelei trapezoidale **4** .
4. Scoateți șaiba **3**.
5. Aliniați și fixați roțile intermediare îndepărtate și jumătățile exterioare ale roților curelei trapezoidale.

Informație

La strângere, rotiți roata curelei trapezoidale pentru a evita blocarea curelei trapezoidale.

1. Strângeți șurubul.
2. Montați protecția curelei trapezoidale, cuplu de strângere 10 Nm.

10 Perturbări în funcționare

10.1 Aparat de depanare

⚠ AVERTISMENT

Pericol de moarte cauzat de remedierea defecțiunilor din proprie inițiativă!

- ► În cazul în care apar deteriorări ale utilajului care nu sunt descrise în acest manual de utilizare, contactați partenerul de service.
- ► Nu remediați defecțiunile din proprie inițiativă.

Defecțiune	Cauză posibilă	Remediere
Motorul nu poate fi pornit.	Întrerupătorul motorului oprit.	Întrerupătorul motorului pornit.
	Maneta de accelerație în poziția stop sau funcționare în gol.	Maneta de accelerație cuplată.
	Robinetul de combustibil este închis.	Deschideți robinetul de combustibil.
	Prea puțin combustibil.	Completați combustibilul. Controlați filtrul de combustibil și conductele de combustibil.
	Jocul supapei este greșit.	Controlați jocul supapei, eventual dispuneți reglarea acestuia.*
	Supapele uzate.	Solicitați repararea utilajului.*
	Cilindru și/sau segment piston uzate.	
	Bujiile uzate.	Schimbați bujiile.
	Nivelul uleiului de motor este prea scăzut.	Completați cu ulei de motor.
	Filtru de aer înfundat	Curățați filtrul de aer înlocuiți-l dacă este necesar.
Motorul nu are putere.	Filtru de aer înfundat	Curățați filtrul de aer înlocuiți-l dacă este necesar.
Motorul nu poate fi oprit.	Comutatorul pornit/oprit este defect.	Solicitați repararea utilajului.*
Lipsa vibrațiilor, cu motorul în funcțiune.	Cureaua trapezoidală uzată.	Schimbați cureaua trapezoidală.
	Garnitura de ambreiaj uzată.	Solicitați schimbarea discurilor ambreiajului.*
*Solicitați efectuarea acestor lucrări de către partenerul de service.		

11 Scoaterea din funcțiune

11.1 Scoaterea temporară din funcțiune

Informație

Informații și descrieri detaliate, consultați Întreținerea la pagina 36.

Cerințe pentru depozitare

- Depozitați într-un loc fără praf și uscat.
- Nu depozitați în aer liber.
- Protejați împotriva razelor directe ale soarelui.
- Respectați temperatura de depozitare, consultați Date tehnice la pagina 47.
- Depozitați într-un loc delimitat, care nu este accesibil copiilor.

Dacă utilajul este scos din funcțiune mai mult de 1 lună, trebuie să luați următoarele măsuri:

Întreaga mașină	• Curățați temeinic. • Eliminați eventualele defecte, dacă este necesar. • Verificați cu privire la etanșeitate, remediați eventual toate deficiențele.
Rezervor de combustibil	Rezervor de combustibil**:** • Goliți complet combustibilul. Rezervor de metal: • Completați combustibilul.
Motor	• Verificați nivelul uleiului de motor, completați uleiul de motor dacă este necesar. • Verificarea și curățarea filtrului de aer. • Curățați filtrul de combustibil.
Componente corodabile.	Ungeți și gresați.

Dacă utilajul este scos din funcțiune mai mult de 6 luni, contactați partenerul de service.

11.2 Scoaterea definitivă din funcțiune

Dacă utilajul nu mai este utilizat și este scos din funcțiune definitiv, toți agenții tehnologici trebuie să fie goliți.

Dispuneți dezmembrarea și eliminarea utilajului de către o companie specializată în reciclare și autorizată pe plan național.

Eliminarea ca deșeu în conformitate cu prescripțiile a acestui echipament asigură evitarea efectelor negative asupra persoanelor și mediului, ajută la tratarea specifică a materialelor dăunătoare și asigură reciclarea materiilor prime valoroase.

12 Accesorii

12.1 Accesorii

⚠ PRECAUȚIE

Pericol de vătămare și posibile daune la nivelul mașinii!

Utilizarea de piese de schimb sau accesorii neoriginale poate duce la rănirea sau deteriorarea mașinii.

- ► Utilizați numai piese de schimb și accesorii originale.
- ► În caz de nerespectare este anulată orice răspundere.

⚠ PRECAUȚIE

Stabilitatea utilajului cu setul de roți!

Răsturnarea sau deplasarea de pe loc a utilajului poate cauza răniri sau daune materiale.

- ► Opriți și asigurați utilajul.
- ► Asigurați setul de roți împotriva deplasării sau ridicați.

Rezervor de apă

Rezervor de apă cu instalație de stropire cu reglare continuă, consultați Instrucțiuni de siguranță referitoare la funcționare la pagina 32.

Set de roți

Set de roți pentru transportul mai ușor pe șantier.

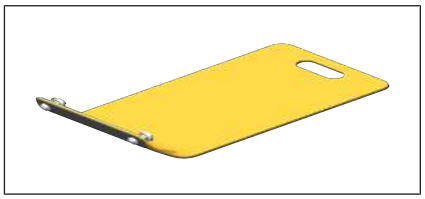

Dispozitivul de alunecare

Protejarea suprafețelor, consultați Instrucțiuni de siguranță referitoare la funcționare la pagina 32.

13 Date tehnice

13.1 Instrucțiuni generale

Informație

Din motive tehnice ce țin de sistem, în Date tehnice pot fi ilustrate coloane goale, precum și cifre și litere exponent/indice reprezentate incorect, ca de exemplu:

- ► Nivelul puterii acustice LWA în loc de L_{WA}
- ► Nivelul presiunii acustice LpA în loc de L_{pA}
- ► Valoarea totală a vibrațiilor ahv în loc de a_{hv}
- ► Dioxid de carbon CO2 în loc de CO_2
- ► Unitate m/s2 în loc de m/s^2

13.2 Informații privind zgomotul și vibrațiile

Informații privind zgomotele și vibrațiile prezentate au fost determinate în conformitate cu următoarele Directive la regimuri de funcționare tipice pentru utilaj / condiții speciale de testare și cu utilizarea normelor armonizate:

- Directiva privind echipamentele tehnice 2006/42/CE
- Directiva privind emisiile de zgomote 2000/14/CE

La utilizarea efectivă pot apărea valori diferite de acestea, în funcție de condițiile de funcționare.

Nivelul presiunii acustice la locul de operare

- L_{pA} a fost determinat conform EN ISO 11201 și EN 500-4.

Nivel de putere acustică garantat

- L_{pA} a fost determinat conform EN ISO 3744 și EN 500-4.

Valoare ponderată totală a vibrațiilor mână-braț

- a_{hv} a fost determinat conform EN ISO 20643 și EN 500-4.

13.3 BPS Briggs&Stratton

Tip	BPS1030B	BPS1030Bw
Număr material utilaj	**5100065701**	**5100065702**
Număr material motor	5100065514	5100065514
Forță centrifugă [kN]	10	10
Vibrații [Hz]	98	98
Vibrații [1/min]	5880	5880
Randament unitar pe suprafață* [m2/h]	500	500
Avans [m/min]	26	26
Capacitatea de urcare [%]	36,4	36,4
Lungimea (osie în poziție de lucru) [mm]	930	930

Tip	BPS1030B	BPS1030Bw
Număr material utilaj	**5100065701**	**5100065702**
Lățime [mm]	320	320
Înălțime [mm]	663	663
Distanța verticală de la sol [mm]	663	663
Greutatea operațională [kg]	53	56
Putere nominală** [kW]	2,6	2,6
Turație nominală [rot/min]	3600	3600
Domeniu temperatură operare [°C]	-15 - +45	-15 - +45
Interval al temperaturii de depozitare [°C]	-15 - +40	-15 - +40
Nivelul presiunii acustice la locul operatorului LpA [dB(A)]	93	93
Nivel de putere acustică LWA, măsurată [dB(A)]	104	104
Nivel de putere acustică LWA, garantat [dB(A)]	105	105
Valoarea totală a vibrațiilor ahv [m/s2]	4,6	4,6
Incertitudinea de măsurare a valorii totale a vibrațiilor ahv [m/s2]	0,5	0,5
*În funcție de conformația solului. **Corespunde puterii instalate în conformitate cu Directiva 2000/14/CE.		

Tip	BPS1135B	BPS1135Bw
Număr material utilaj	**5100065703**	**5100065704**
Număr material motor	5100065514	5100065514
Forță centrifugă [kN]	11	11
Vibrații [Hz]	98	98
Vibrații [1/min]	5880	5880
Randament unitar pe suprafață* [m2/h]	546	546
Avans [m/min]	26	26
Capacitatea de urcare [%]	36,4	36,4
Lungimea (osie în poziție de lucru) [mm]	930	930
Lățime [mm]	350	350
Înălțime [mm]	663	663
Distanța verticală de la sol [mm]	663	663
Greutatea operațională [kg]	61	63
Putere nominală** [kW]	2,6	2,6
Turație nominală [rot/min]	3600	3600
Domeniu temperatură operare [°C]	-15 - +45	-15 - +45
Interval al temperaturii de depozitare [°C]	-15 - +40	-15 - +40
Nivelul presiunii acustice la locul operatorului LpA [dB(A)]	93	93
Nivel de putere acustică LWA, măsurată [dB(A)]	104	104
Nivel de putere acustică LWA, garantat [dB(A)]	105	105
Valoarea totală a vibrațiilor ahv [m/s2]	4,5	4,5
Incertitudinea de măsurare a valorii totale a vibrațiilor ahv [m/s2]	0,5	0,5

Tip	BPS1135B	BPS1135Bw
Număr material utilaj	**5100065703**	**5100065704**

*În funcție de conformația solului.

**Corespunde puterii instalate în conformitate cu Directiva 2000/14/CE.

Tip	BPS1340B	BPS1340Bw
Număr material utilaj	**5100065705**	**5100063119** **5100065706**
Număr material motor	5100065514	5100064309
Forță centrifugă [kN]	13	13
Vibrații [Hz]	98	98
Vibrații [1/min]	5880	5880
Randament unitar pe suprafață* [m2/h]	624	624
Avans [m/min]	26	26
Capacitatea de urcare [%]	36,4	36,4
Lungimea (osie în poziție de lucru) [mm]	930	930
Lățime [mm]	400	400
Înălțime [mm]	663	663
Distanța verticală de la sol [mm]	663	663
Greutatea operațională [kg]	71	75
Putere nominală** [kW]	2,6	2,6
Turație nominală [rot/min]	3600	3600
Domeniu temperatură operare [°C]	-15 - +45	-15 - +45
Interval al temperaturii de depozitare [°C]	-15 - +40	-15 - +40
Nivelul presiunii acustice la locul operatorului LpA [dB(A)]	93	95
Nivel de putere acustică LWA, măsurată [dB(A)]	104	104
Nivel de putere acustică LWA, garantat [dB(A)]	105	105
Valoarea totală a vibrațiilor ahv [m/s2]	4,6	4,6
Incertitudinea de măsurare a valorii totale a vibrațiilor ahv [m/s2]	0,5	0,5

*În funcție de conformația solului.

**Corespunde puterii instalate în conformitate cu Directiva 2000/14/CE.

Tip	BPS1550B	BPS1550Bw
Număr material utilaj	**5100066075**	**5100066076**
Număr material motor	5100066073	5100066073
Forță centrifugă [kN]	15	15
Vibrații [Hz]	98	98
Vibrații [1/min]	5880	5880
Randament unitar pe suprafață* [m2/h]	750	750
Avans [m/min]	25	25
Capacitatea de urcare [%]	36,4	36,4
Lungimea (osie în poziție de lucru) [mm]	970	970
Lățime [mm]	500	500
Înălțime [mm]	663	663

Tip	BPS1550B	BPS1550Bw
Număr material utilaj	**5100066075**	**5100066076**
Distanța verticală de la sol [mm]	663	663
Greutatea operațională [kg]	84,1	89,5
Putere nominală** [kW]	3,6	3,6
Turație nominală [rot/min]	3600	3600
Domeniu temperatură operare [°C]	-15 - +45	-15 - +45
Interval al temperaturii de depozitare [°C]	-15 - +40	-15 - +40
Nivelul presiunii acustice la locul operatorului LpA [dB(A)]	95	95
Nivel de putere acustică LWA, măsurată [dB(A)]	107	107
Nivel de putere acustică LWA, garantat [dB(A)]	108	108
Valoarea totală a vibrațiilor ahv [m/s2]	4,1	4,1
Incertitudinea de măsurare a valorii totale a vibrațiilor ahv [m/s2]	0,5	0,5
*În funcție de conformația solului. **Corespunde puterii instalate în conformitate cu Directiva 2000/14/CE.		

Tip	BPS2050B	BPS2050Bw
Număr material utilaj	**5100066077**	**5100066078**
Număr material motor	5100066073	5100066073
Forță centrifugă [kN]	20	20
Vibrații [Hz]	98	98
Vibrații [1/min]	5880	5880
Randament unitar pe suprafață* [m2/h]	750	750
Avans [m/min]	25	25
Capacitatea de urcare [%]	36,4	36,4
Lungimea (osie în poziție de lucru) [mm]	970	970
Lățime [mm]	500	500
Înălțime [mm]	663	663
Distanța verticală de la sol [mm]	663	663
Greutatea operațională [kg]	94,1	99,5
Putere nominală** [kW]	3,6	3,6
Turație nominală [rot/min]	3600	3600
Domeniu temperatură operare [°C]	-15 - +45	-15 - +45
Interval al temperaturii de depozitare [°C]	-15 - +40	-15 - +40
Nivelul presiunii acustice la locul operatorului LpA [dB(A)]	95	95
Nivel de putere acustică LWA, măsurată [dB(A)]	107	107
Nivel de putere acustică LWA, garantat [dB(A)]	108	108
Valoarea totală a vibrațiilor ahv [m/s2]	4,1	4,1
Incertitudinea de măsurare a valorii totale a vibrațiilor ahv [m/s2]	0,5	0,5
*În funcție de conformația solului. **Corespunde puterii instalate în conformitate cu Directiva 2000/14/CE.		

13.4 Motor cu combustie internă

Producător motor	Briggs & Stratton
Număr material motor	**5100065514**
Tipul motorului	XR550
Procedura de combustie	patru timpi
Răcirea	Aer
Cilindri	1
Cilindree [cm3]	127
Poziția înclinată max. [°]	15
Tip combustibil	Benzină
Consumul de combustibil [l/h]	1,3
Capacitate rezervor [l]	2
Specificațiile uleiului	SAE 5W-30
Umplerea cu ulei max. [l]	0,6
Putere maximă [kW]	2,6
Turație [rot./min]	3600
Normă	SAE J1940
Normele de poluare	UE treapta V, etapa US 2
Emisie* CO2 [g/kWh]	805
Tipul de bujie	Torch F6TC
Distanța dintre electrozi [mm]	0,7 - 0,8
* Valoare determinată a emisiei CO2 la certificarea motoarelor fără luarea în considerare a aplicației de pe mașină.	

Producător motor	Briggs & Stratton
Număr material motor	**5100066073**
Tipul motorului	XR750
Procedura de combustie	patru timpi
Răcirea	Aer
Cilindri	1
Cilindree [cm3]	163
Poziția înclinată max. [°]	15
Tip combustibil	Benzină
Consumul de combustibil [l/h]	1,2
Capacitate rezervor [l]	3,1
Specificațiile uleiului	SAE 5W-30
Umplerea cu ulei max. [l]	0,6
Putere maximă [kW]	4,1
Turație [rot./min]	3600
Normă	SAE J1940
Normele de poluare	UE treapta V, etapa US 2
Emisie* CO2 [g/kWh]	966,16
Tipul de bujie	Torch F6TC
Distanța dintre electrozi [mm]	0,7 - 0,8

Producător motor	Briggs & Stratton
Număr material motor	5100066073
* Valoare determinată a emisiei CO2 la certificarea motoarelor fără luarea în considerare a aplicației de pe mașină.	

13.5 Tabel de convertire

Următoarele tabele de convertire facilitează convertirea valorilor metrice din instrucțiuni, în special ale datelor tehnice, în sistemul de măsură imperial.

Tabel de convertire	
Unități de volum	
1 cm³	0.061 in³
1 m³	35.31 ft³
1 ml	0.034 US fl.oz.
1 l	0.26 gal.
1 l/min	0.26 gal./min
Unități de lungime	
1 mm	0.039 in
1 m	3.28 ft
Greutăți	
1 kg	2,2 lbs.
1 g	0.035 oz.
Presiune	
1 bari	14.5 psi
1 kg/cm²	14,22 lbs/in²
Forță/Putere	
1 kN	224,81 lbf
1 kW	1,34 hp
1 CP	0.986 hp
Cuplu motor	
1 Nm	0,74 ft.lbs
Viteza	
1 km/h	0.62 mph
Accelerație	
1 m/s²	3.28 ft/s²

Wacker Neuson Produktion GmbH & Co. KG
Wackerstraße 6
D-85084 Reichertshofen

Tel.: +49 8453 340-0
Email: service-LE@wackerneuson.com
www.wackerneuson.com

Cod material: 5100066846
Limbă: [ro]