– Manual de utilizare –

Freză de zăpadă cu motor termic

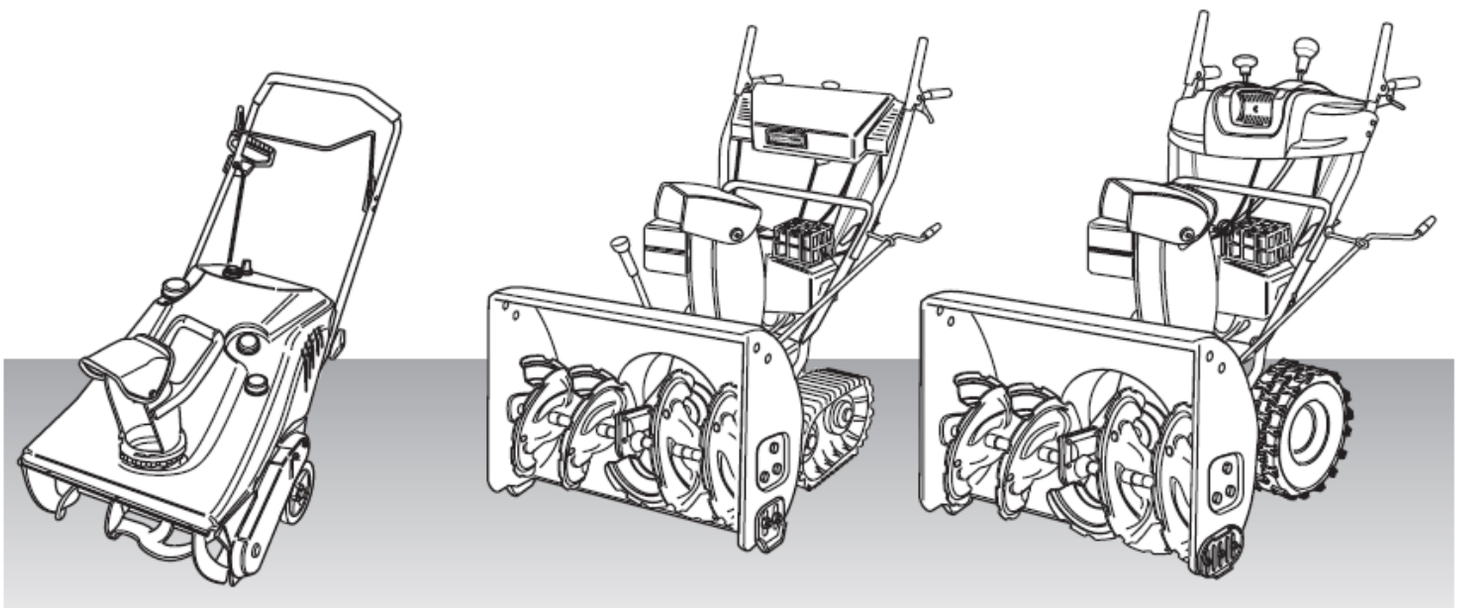

(traducere 769-02539B)

Producător: MTD Products - Germania

Typ 1



Typ 2



Typ 3

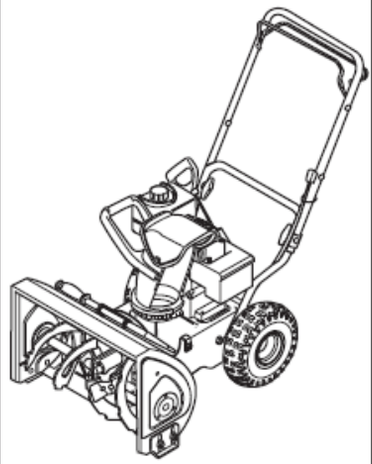

Typ 4

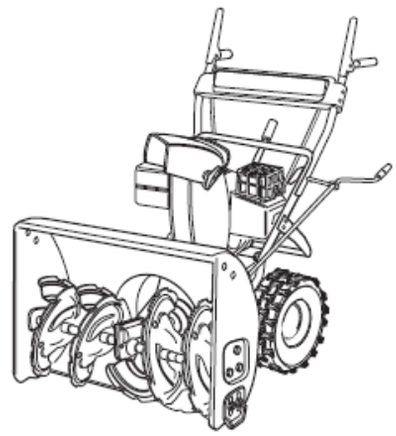

Typ 5

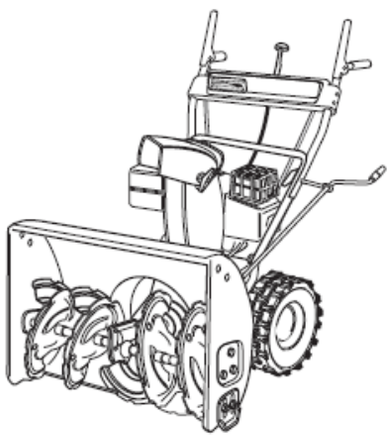

Typ 6

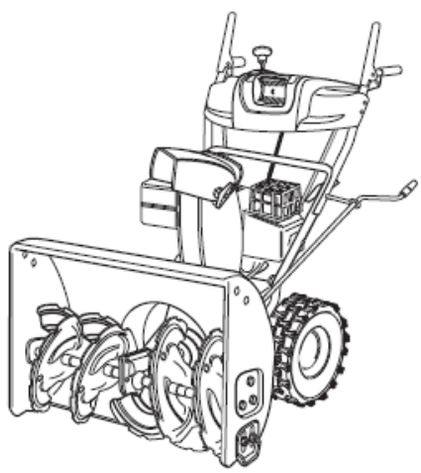

Typ 7

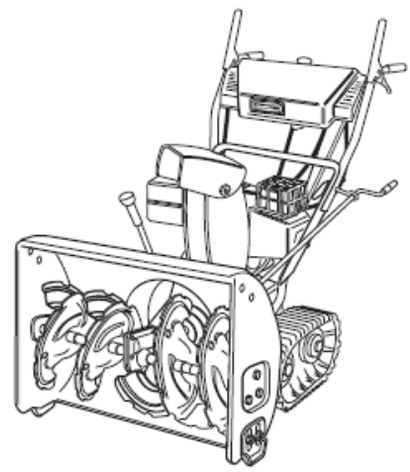

Typ 8

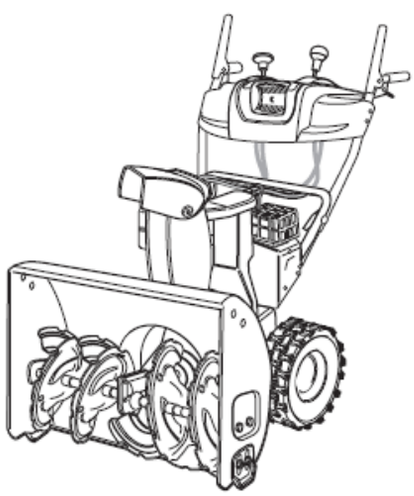

Typ 9

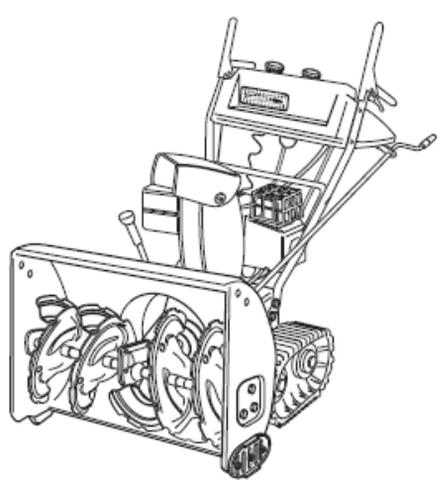

Typ 10

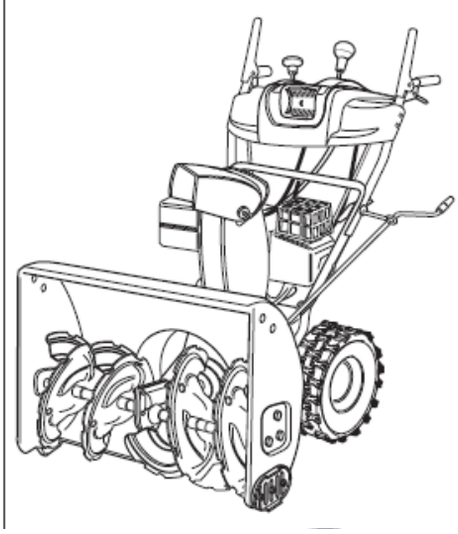

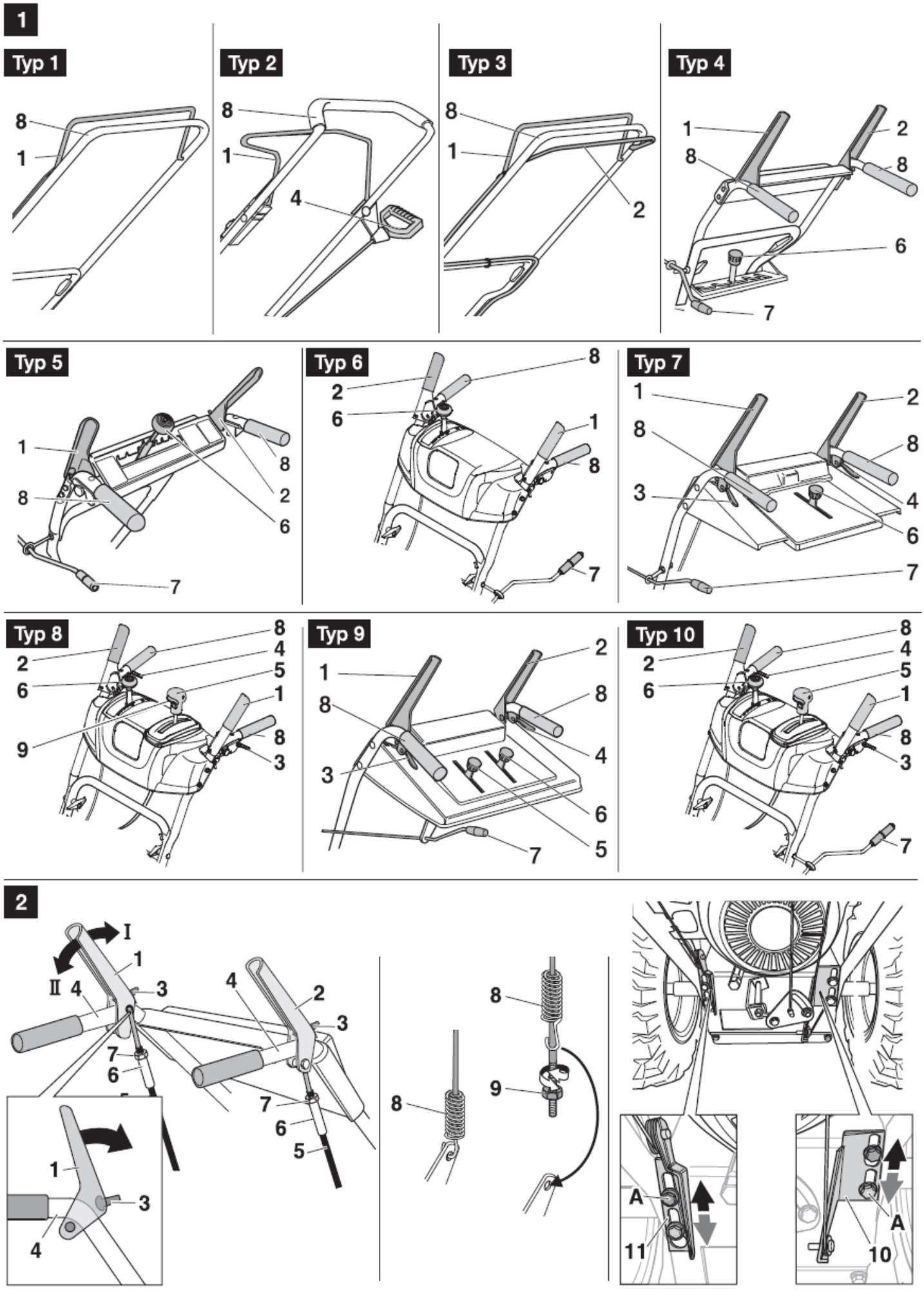
1
Typ 1
8
1
Typ 2
8
1
4
Typ 3
8
1
2
Typ 4
1
2
8
8
6
7
Typ 5
1
8
8
2
6
7
Typ 6
8
2
6
1
8
7
Typ 7
1
2
8
8
3
4
6
7
Typ 8
8
2
4
6
5
1
9
8
3
Typ 9
2
1
8
8
4
3
6
5
7
Typ 10
8
2
4
6
5
1
8
3
7
2
I
II
1
4
3
4
2
3
7
6
7
6
5
1
3
4
8
8
9
A
11
A
10

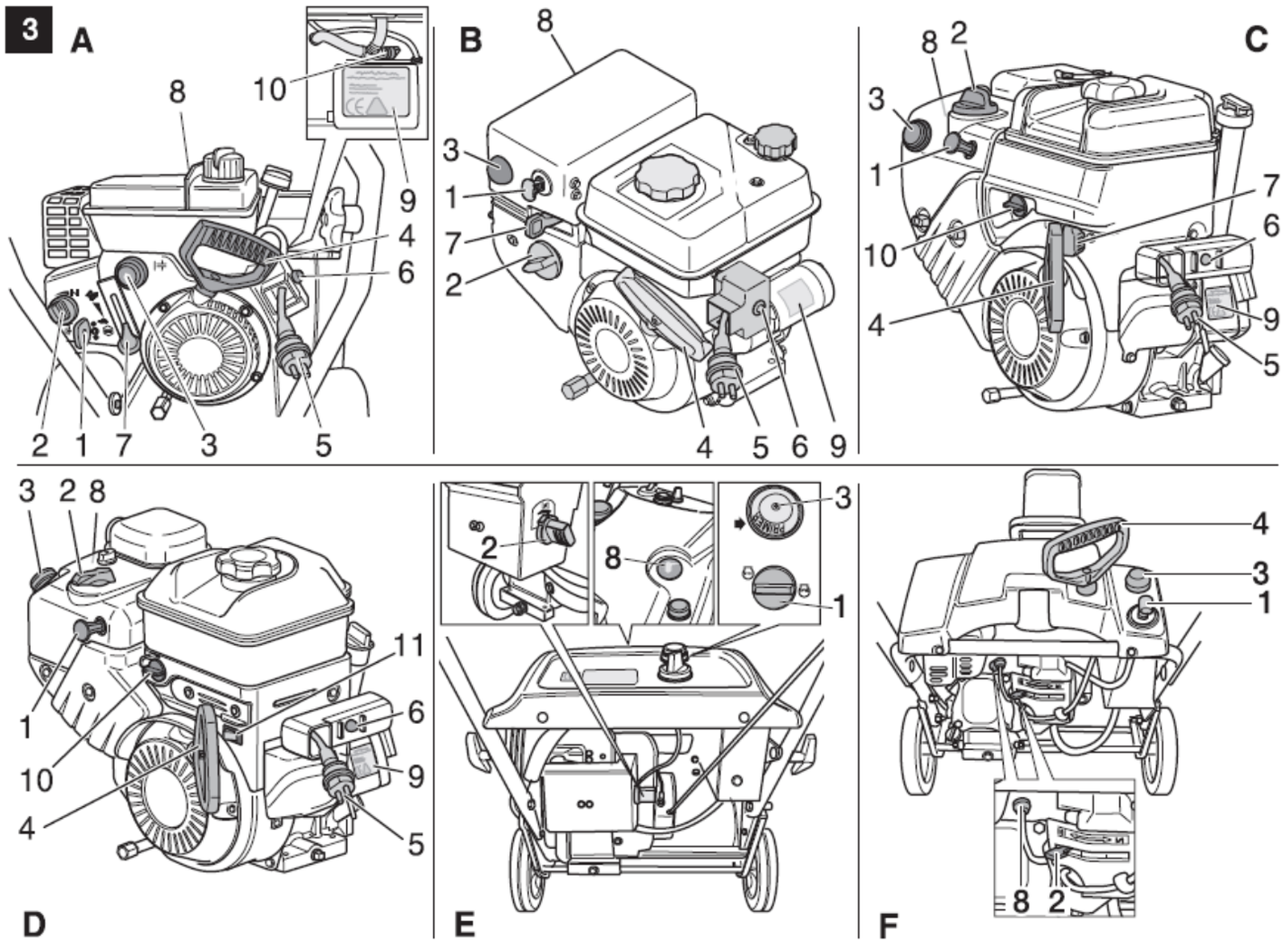
3
A
B
C
D
E
F

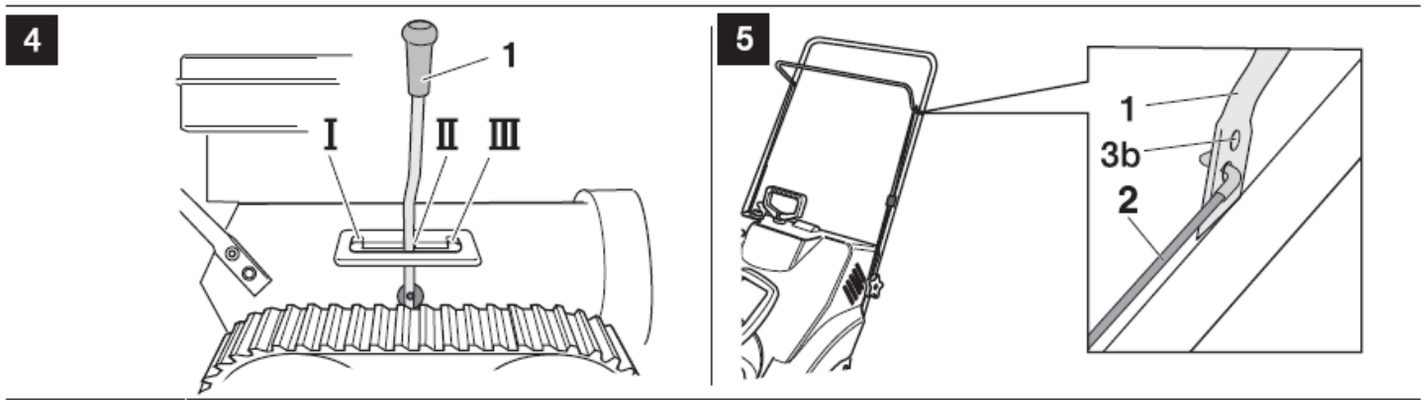
4
I
II
III
5
1
3b
2

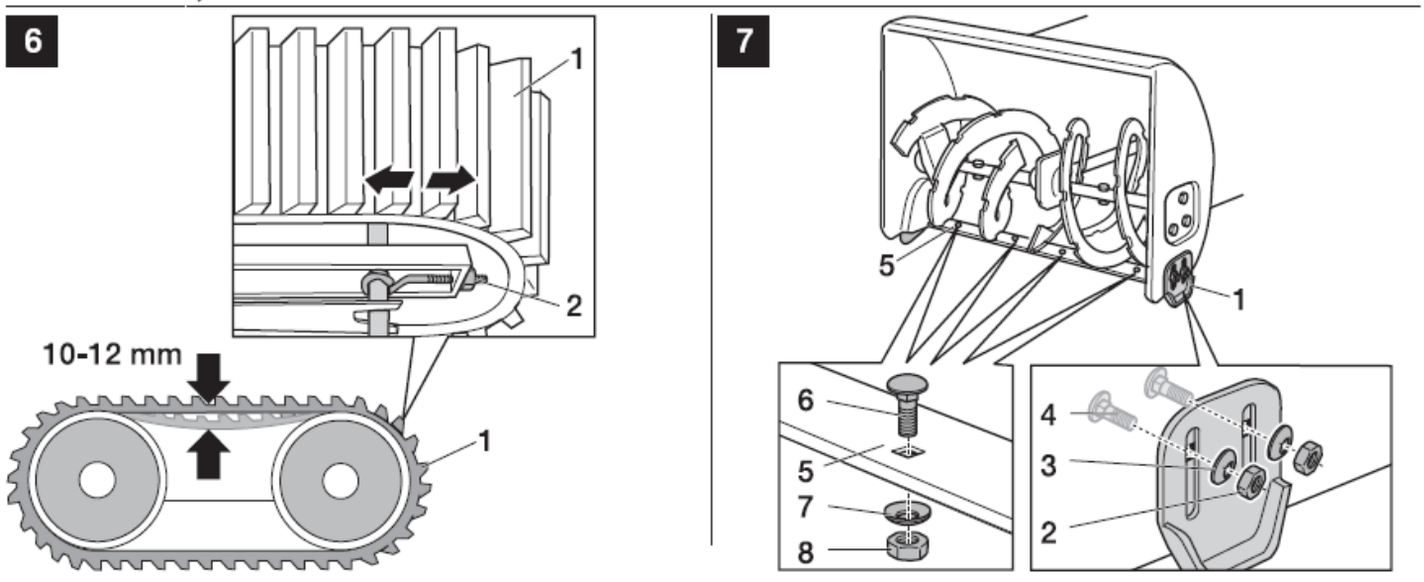
6
10-12 mm
7

8

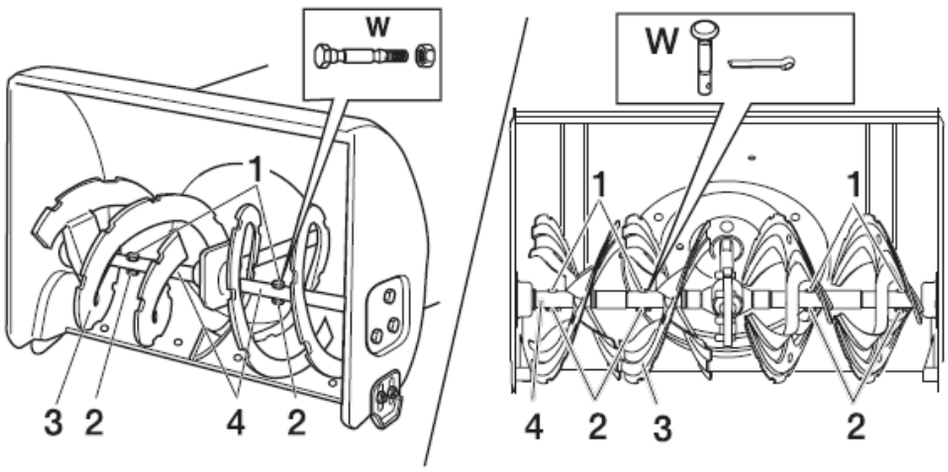

9

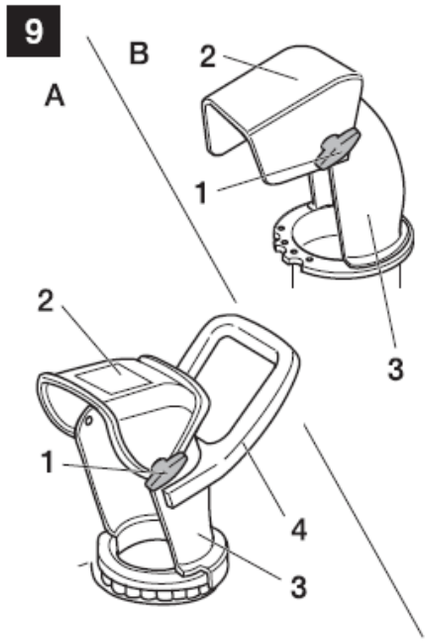

10

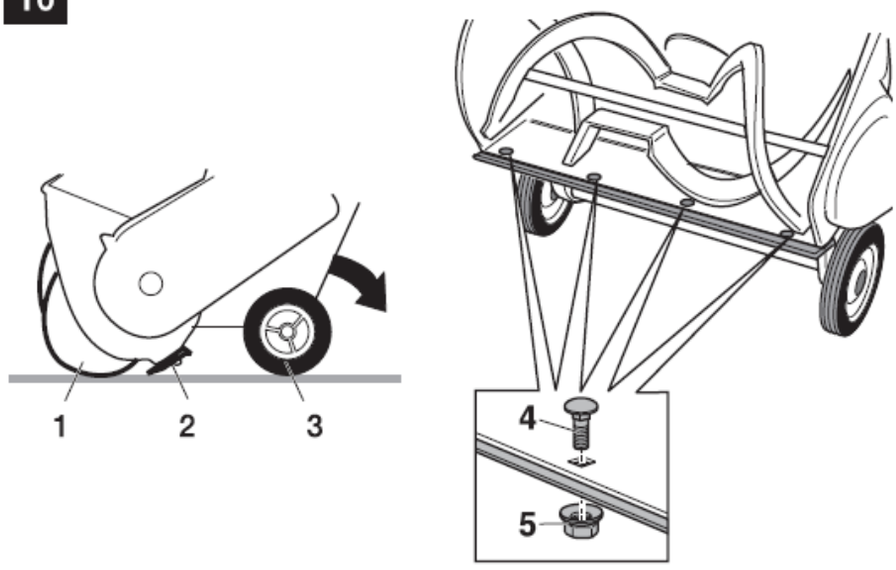

11

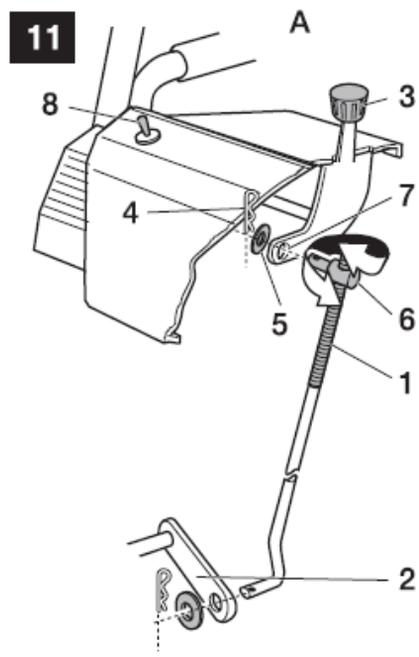

11

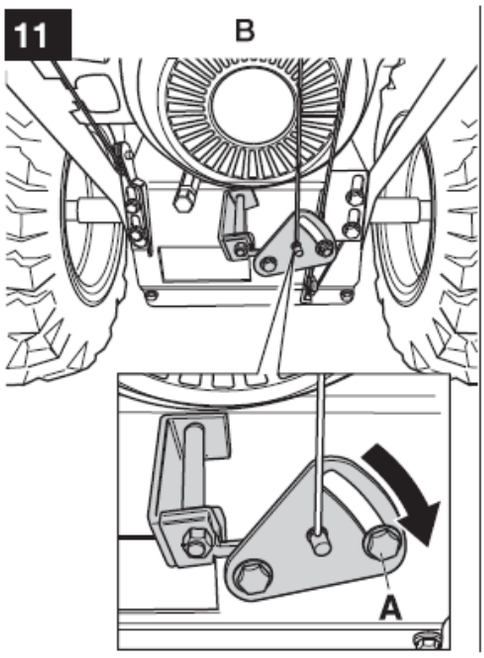

12

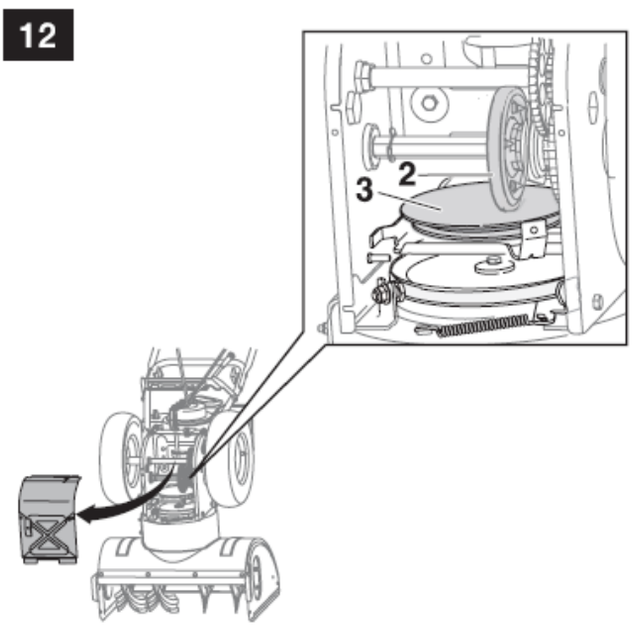

13

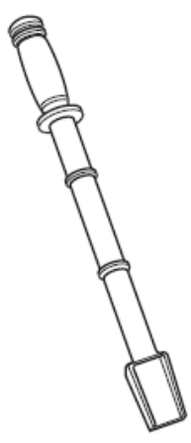

Informațiile de pe utilaj

Aceste informații sunt foarte importante pentru identificarea ulterioară al utilajului, pentru serviciul post-vânzare, când se comandă piese de schimb.
Eticheta de identificare se află în vecinătatea motorului.
Copiați toate datele de pe eticheta de identificare al utilajului în rubricile din căsuța de mai jos.

_____

_____

_____

Acestea, precum alte informații despre utilaj se găsesc şi pe declarația de conformitate care se găseşte lângă manualul de utilizare.

În acest manual de utilizare sunt descrise mai multe modele. Acestea sunt denumite cu **Typ 1, Typ 2, …..Typ 10 (**vezi ilustrate aceste tipuri constructive în pozele de la începutul manualului).

Pentru siguranța Dvs.

Folosiți corect utilajul

Această maşină este destinat exclusiv următorului scop:
- Ca şi freză de zăpadă, pentru curățarea zăpezii de pe suprafețe solide şi căi de acces din jurul casei de domiciliu sau de vacanță.
- Să fie folosit conform indicațiilor şi instrucțiunilor din acest manual de utilizare.

Orice altă utilizare se consideră improprie destinației utilajului. Folosirea utilajului în alte scopuri, sau modificările nepermise ale acestuia absolvă producătorul de orice responsabilitate.
Utilizatorul este responsabil pentru orice daună produsă în urma exploatării utilajului.

Instrucțiuni generale de siguranță

Ca şi utilizator al maşinii, citiți până la capăt cu atenție acest manual înainte de a lua utilajul în folosință. Respectați toate indicațiile şi păstrați bine acest manual pentru a-l putea consulta şi ulterior, sau a-l putea da mai departe la un nou proprietar.
Nu permiteți tinerilor sub 16 ani să opereze acest utilaj (reglementările locale pot defini vârsta minimă al utilizatorului).
Feriți alte persoane, în special copiii şi animalele mici, de zona de pericol.
Respectați legile în vigoare care se referă la funcționarea utilajului pe drumuri sau pe spații publice.
Nu folosiți utilajul pentru transportare.
În timpul lucrului purtați mănuşi, dopuri de ureche şi ochelari de protecție, haine mulate, de iarnă şi încălțăminte robustă, care nu alunecă.
Nu realimentați cu combustibil în încăperi, sau dacă motorul funcționează sau este încă fierbinte.
Evitați contactul corpului sau a hainelor cu părți în mişcare sau fierbinți al utilajului.
Opriți motorul, scoateți cheia din contact şi fişa de pe bujie de fiecare dată când:
- Nu lucrați cu utilajul.
- Îl părăsiți temporar.
- Efectuați reglaje sau operații de reparații, întreținere asupra utilajului.

Lăsați să se răcească motorul înainte de a parca utilajul într-un spațiu închis.
Depozitați utilajul şi combustibilul într-un loc sigur:
- Ferit de surse de foc (scântei, flăcări).
- Inaccesibil copiilor.

Reparațiile să fie făcute doar în ateliere specializate.

Dispozitive de siguranță

Figura 1
Dispozitivele de siguranță au fost concepute pentru siguranța operatorului, de aceea ele trebuie să fie tot timpul funcționale. Nu este permisă îndepărtarea, modificarea sau dezafectarea acestora.

Maneta de comandă (1)
(Typ 1 – Typ 3)
La eliberarea acestei manete freza se opreşte. Utilajele Typ 1 şi Typ 2 se opresc şi din mers.

Maneta de ambreiaj al frezei (1)
(Typ 4 – Typ 10)
Freza se opreşte din rotație, dacă operatorul eliberează maneta de ambreiaj al frezei. Această manetă se poate bloca în poziția apăsată (doar la Typ 6 – Typ 10) dacă se apasă şi se ține apăsat maneta de ambreiaj al roților (2). În momentul în care se eliberează maneta (2), ambele manete se ridică, iar freza şi roțile se opresc simultan.

Maneta de ambreiaj al roților (2)
(Typ 3 – Typ 10)
Roțile se opresc dacă operatorul eliberează maneta de ambreiaj al roților.

Grilajul de protecție din jgheabul de evacuare
Grilajul împiedică accesul în jgheabul de evacuare.

Deflector evacuare
Figura 9
Deflectorul de evacuare (2) previne accidentările cauzate de obiecte azvârlite.

Simboluri de pe utilaj

În diferite locații pe utilaj se regăsesc instrucțiuni de siguranță şi de avertizare, sub forma unor simboluri şi pictograme. Acestea au următoarele semnificații:



Atenție!
Citiți manualul de utilizare înainte de luarea în folosință al utilajului!



Pericol de arsuri!
Feriți-vă de componentele fierbinți ale utilajului!



Purtați ochelari de protecție şi dopuri de ureche!



Păstrați celelalte persoane departe de pericole!



Risc de accidentare datorită zăpezii sau obiectelor solide azvârlite!



Risc de accidentare datorită componentelor în mişcare! Feriți mâinile şi picioarele de piesele rotative. Aşteptați până ce se opresc toate elementele mobile.

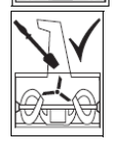

Curățați jgheabul de evacuare numai cu unealta specială.



Risc de explozie! Nu depăşiţi presiunea maximă din pneuri de 1,4 bari/20 psi.

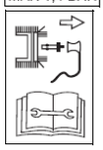

Înainte de orice lucrare asupra utilajului, cum ar fi reglare, curăţare, verificare, opriţi-l şi îndepărtaţi fişa de pe bujie.

Asiguraţi-vă că aceste simboluri pe utilaj sunt clare.

Simbolurile din manualul de utilizare

Simbolurile sunt întrebuinţate în manual pentru a indica riscurile sau pentru a atrage atenţia asupra unor informaţii importante. Acestea au următoarele semnificaţii:

⚠ ***Pericol***
Avertizează asupra unor posibile pericole care ameninţă integritatea persoanelor.

⚠ ***Atenţie***
Avertizează asupra unor riscuri care pot afecta utilajul.

Notă
Indică sfaturi şi informaţii importante.

Despachetarea şi asamblarea

Verificaţi conţinutul ambalajului în momentul despachetării. Asamblaţi utilajul conform ilustraţiilor de la sfârşitul manualului.

Instrucţiuni de tratare a deşeurilor
Resturile de ambalaj, componentele folosite, aparatele vechi, inutile aruncaţi-le conform reglementărilor locale.

Înainte de luarea în folosinţă al utilajului

⚠ ***Atenţie***
Verificaţi întotdeauna nivelul de ulei din motor, iar dacă e nevoie, adăugaţi sau completaţi cu ulei de motor (vezi manualul de utilizare al motorului).

- (Typ 1 – Typ 10) Verificaţi starea tehnică bună a dispozitivelor de siguranţă, a manetelor şi cablurilor de comandă, precum a îmbinărilor filetate. Înlocuiţi componentele defecte înainte de a mai lucra cu utilajul.
- (Typ 3 – Typ 10) Din considerente de transport roţile de cauciuc pot să fie umflate peste măsură. Verificaţi presiunea din roţi şi reglaţi-l la valoarea prescrisă. Presiunea recomandată: 1 bar.
- (Typ 4 – Typ 10) Verificaţi ambreiajele roţilor şi a frezei. (vezi cap. „Întreţinere”).
- (Typ 5 – Typ 10) Verificaţi maneta schimbător (vezi cap. „Întreţinere”).

Reglaje înainte de utilizare

⚠ ***Risc de accidentare***
Înainte de orice operaţie asupra utilajului:
- *Opriţi motorul..*
- *Scoateţi cheia de contact şi îndepărtaţi fişa de pe bujie.*
- *Aşteptaţi ca motorul să se răcească.*

Reglare utilajului la condiţiile de pe teren

Reglarea poziţiei de lucru (utilaje cu şenile)
Figura 4

- Folosiţi maneta de reglaj (1) pentru a selecta poziţia potrivită condiţiilor:
  - poziţia I: la zăpadă consistentă care a îngheţat. Freza este apropiată de sol.
  - poziţia II: pentru zăpadă normală.
  - poziţia III: pentru curăţarea suprafeţelor neregulate, sau la deplasarea utilajului. Freza este la o distanţă mai mare de sol.

Reglarea plăcuţei de curăţare (Typ 1, Typ 2)
Figura 10
Când utilajul stă pe o suprafaţă plană, freza (1), plăcuţa de curăţare (2) şi roţile (3) trebuie să atingă solul simultan. Dacă plăcuţa de curăţare este reglat într-o poziţie mai înaltă, zăpada va fi aruncată în spate. Dacă este poziţionată prea jos, se va uza mai repede.
Pentru reglarea plăcuţei de curăţare:

- Rabataţi utilajul în spate.
- Slăbiţi piuliţele (5).
- Reglaţi plăcuţa în poziţia corectă şi strângeţi din nou piuliţele.
- Readuceţi utilajul în poziţia normală şi verificaţi reglajul făcut. Dacă mai este nevoie, ajustaţi.

Reglarea patinelor (Typ 3 – Typ 10)
Figura 7
Cu ajutorul patinelor (1) se poate regla distanţa dintre plăcuţa de curăţare (5) şi sol în aşa fel, încât să nu fie ridicate bucăţi de pământ sau pietricele.

- (utilajele cu şenile) Reglaţi maneta (1-figura 4) la poziţia II.
- Slăbiţi piuliţele (2) de pe ambele părţi al utilajului.
- Reglaţi patinele conform condiţiilor de pe teren:
  - mai jos pe suprafeţe denivelate sau nelegate
  - mai sus pe suprafeţe plane.
- Fixaţi patinele strângând piuliţele (2), în aşa fel, încât să atingă uniform solul.

Alimentarea cu combustibil şi verificarea nivelului de ulei

⚠ ***Risc de explozie şi de arsuri***
Alimentaţi cu benzină numai în spaţii deschise, după ce motorul a fost oprit şi s-a răcit. Nu fumaţi în timpul alimentării.
Nu umpleţi rezervorul până la refuz.
Dacă benzina s-a vărsat, aşteptaţi să se evaporeze complet înainte de a porni motorul.
Depozitaţi benzina numai în recipiente speciale destinate păstrării carburanţilor.

- Verificaţi şi corectaţi nivelul de ulei din motor (vezi manualul de utilizare al motorului).
- Alimentaţi cu combustibil (pentru tipul de combustibil consultaţi manualul de utilizare al motorului), închideţi rezervorul şi ştergeţi benzina vărsată.

Modul de exploatare

⚠ ***Risc de accidentare***
Feriţi alte persoane, în special copiii şi animalele mici, de zona de lucru.
Folosiţi utilajul numai dacă este într-o stare tehnică impecabilă.
Verificaţi aria pe care urmează să intraţi cu utilajul, îndepărtaţi toate corpurile care ar putea fi ridicate şi aruncate de utilaj.
Lucraţi numai la lumină adecvată.
Înaintaţi cu utilajul la pas normal de mers.
Lucraţi încet şi cu grijă, în special pe suprafeţe neregulate sau nelegate, şi la mers înapoi.
Reglaţi o distanţă potrivită al frezei de la sol, în aşa fel, încât obiectele străine (de ex. pietricele) să nu fie ridicate de utilaj.
Pericol de asfixiere datorită monoxidului de carbon, gaz toxic.
Porniţi motorul numai în afara casei.

⚠ ***Atenție***
Risc de avariere al utilajului
- *Dacă utilajul loveşte un obiect străin, sau manifestă vibraţii anormale, opriți-l şi verificați-l, căutând posibilele avarii. Înainte de a mai folosi utilajul remediați toate avariile depistate.*
- *Nu folosiți utilajul dacă nu este în stare perfectă. Înainte de începerea lucrului întotdeauna efectuați o inspecție vizuală. Verificați cu precădere dispozitivele de siguranță, cele de comandă, cablurile de ambreiaj şi îmbinările. Înlocuiți piesele defecte înainte de a folosi din nou utilajul.*
- *Înainte de începerea lucrului încălziți motorul.*
- *După terminarea lucrului lăsați motorul să funcționeze câteva minute, pentru a îndepărta umezeala.*

Orele de funcționare
Respectați reglementările naționale/locale privind orele din zi la care puteți lucra cu utilajul (dacă e nevoie, consultați autoritățile locale).

Direcțiile relative
Indicațiile de locații şi direcții (de ex. stânga, dreapta) se interpretează din spatele ghidonului utilajului, cu fața spre sensul de înaintare.

Pornirea motorului
Citiți instrucțiunile din manualul de utilizare al motorului
Figura 3

⚠ ***Pericol***
Înainte de pornirea motorului eliberați manetele de ambreiaj (1, 2 din fig. 1).

Notă
Unele modele nu au manetă de accelerație, iar turația se reglează automat. Motorul întotdeauna funcționează la turația optimă.
- Verificați nivelul lichidelor din motor; dacă e nevoie, completați cu ulei şi benzină (vezi manualul de utilizare al motorului).

Pornirea de la demarorul cu sfoară
- Deschideți robinetul de benzină (10), dacă există, la „ON”/deschis.
- Ataşați fişa bujiei (8) la bujie.
- (Typ 3 – Typ 10)
  Reglați maneta de accelerație (7), dacă există, la poziția /rapid. Dacă nu există manetă de accelerație, puneți întrerupătorul P/O (11) la poziția „ON”/pornit.
- Reglați maneta şocului (2) în poziția /închis.
- Introduceți de tot cheia (1) în contact.
  La Typ 2 rotiți cheia la /pornit.
- Apăsați pompa de amorsare (3) o dată, sau 2-7 ori (în funcție de tipul motorului-vezi manualul de utilizare al motorului).
- Trageți încet mânerul demaror (4) până ce simțiți rezistență, apoi trageți energic şi rapid. Nu eliberați mânerul din poziția trasă, ci conduceți-l înapoi cu mâna în poziția inițială.
- Când motorul a pornit, deschideți treptat şocul rotind maneta (2) în poziția /deschis.

Pornirea de la demarorul electric
(opțional la Typ 3 – Typ 10)
⚠ ***Pericol de electrocutare***
Dacă ploaă, nu folosiți electromotorul.
Asigurați-vă că rețeaua electrică este prevăzută cu siguranță împotriva scurt-circuitelor. Dacă e nevoie, angajați un electrician să monteze siguranță.

Pentru alimentarea demarorului electric folosiți numai cablu prelungitor (nu este inclus lângă utilaj) destinat uzului în afara casei, cu înveliş protector, de cel mult 50 de metri.
De ex.
- *H07RN-F 3x1,5 mm², până la -25ºC*
- *H07BQ-F 3x1,5 mm², până la -40ºC*

Înainte de pornirea motorului întotdeauna verificați starea prelungitorului şi a conexiunilor. Nu porniți motorul cu demarorul electric, dacă sunt elemente defecte. Înlocuiți componentele defecte cu ajutorul unui electrician.

⚠ ***Atenție***
Dacă demarorul electric nu este conectat bine, utilajul sau obiectele din jur pot fi avariate.
Asigurați-vă că rețeaua electrică are următoarele particularități:
- *tensiunea de 220-230 V, frecvența de 50 Hz, conform specificațiilor de pe plăcuța electromotorului (9, fig. 3)*
- *are o siguranță potrivită (cel puțin 10 A).*

- Deschideți robinetul de benzină (10), dacă există, la „ON”/deschis.
- Ataşați fişa bujiei (8) la bujie.
- Reglați maneta de accelerație (7), dacă există, la poziția /rapid. Dacă nu există manetă de accelerație, puneți întrerupătorul P/O (11) la poziția „ON”/pornit.
- Reglați maneta şocului (2) în poziția /închis.
- Introduceți de tot cheia (1) în contact.
- Conectați întâi cablul prelungitor cu cablul de alimentare (5), apoi la priză.
- Apăsați pompa de amorsare (3) o dată, sau 2-7 ori (în funcție de tipul motorului-vezi manualul de utilizare al motorului).
- Apăsați (max. 5 secunde) butonul de pornire (6) pentru a porni motorul. Aşteptați cel puțin 30 de secunde până la următoarea încercare de pornire.
- Când motorul a pornit, deschideți treptat şocul rotind maneta (2) în poziția /deschis.
- Detaşați cablul prelungitor întâi de la priză, apoi de la electromotor.

Oprirea motorului
Figura 3
- Pentru prevenirea deteriorării motorului sau a dificultăților de pornire, lăsați motorul să funcționeze câteva minute (să se usuce) înainte de a-l opri.
- (Typ 3 – Typ 10)
  Reglați accelerația (7), dacă există, la poziția / STOP. Dacă motorul nu are manetă de accelerație, comutați întrerupătorul P/O (11) la poziția OFF/oprit.
- Cheia de contact (1):
  - (Typ 2) rotiți-l la “OFF”/“STOP” şi scoateți-l din contact
  - (Typ 1, Typ 3 – Typ 10) scoateți-l din contact.
- Închideți robinetul de benzină (10), dacă există, la „OFF”/închis.

Selectarea vitezei (Typ 4 – Typ 10)
Figura 1

⚠ ***Atenție***
Eliberați manetele de ambreiaj (1 şi 2) înainte de a selecta sau schimba o treaptă de viteză.
- Selectați viteza de la maneta schimbător (6)
  - înainte: de la „1”(lent) până la „5/6”(rapid)
  - înapoi: „R”(lent) sau „R”(mai rapid).

Reglarea direcţiei şi distanţei de aruncare a zăpezii

Figura 9

⚠ ***Risc de accidentare***

Nu reglaţi deflectorul (2) al jgheabului (3) spre alte persoane, animale, ferestre, automobile şi uşi.

Reglarea direcţiei de aruncare
(Typ 4 – Typ 7, Typ 9 – Typ 10)

- (figura 1) Reglaţi jgheabul de evacuare în direcţia dorită prin rotirea manivelei (7).

(Typ 8)

- (figura 1) Pentru a roti jgheabul de alunecare, apăsaţi butonul (9) şi simultan mişcaţi maneta (5) în stânga sau în dreapta.

(Typ 1 – Typ 3)

- (figura 9) Rotiţi jgheabul (3) cu ajutorul mânerului (4).

ⓘ ***Notă:***

Nu folosiţi mânerul (4) pentru ridicarea utilajului.

Reglarea distanţei de aruncare

Cu cât deflectorul (2) este reglat la unghi mai mare, cu atât zăpada va fi aruncată mai sus şi mai departe.

- (figura 1) La utilajele cu manetă pe pupitru: apăsaţi în faţă maneta (5) pentru a ridica deflectorul, sau în spate, pentru a-l coborâ.
- (figura 9) La utilajele fără manetă: slăbiţi piuliţa-fluture (1) şi reglaţi deflectorul (2) după preferinţă.

Modul de lucru

Typ 1, Typ 2

Figura 1

- Reglaţi jgheabul de evacuare (vezi cap. „Reglarea direcţiei şi distanţei de aruncare a zăpezii”).
- Porniţi motorul (vezi cap. „Pornirea motorului”).
- Apăsaţi maneta de comandă (1); freza va începe să se rotească. Datorită contactului frezei cu solul, utilajul se va deplasa înainte.
- Dacă doriţi să creşteţi viteza de înaintare, ridicaţi uşor ghidonul (8); în acest fel freza are un contact mai ferm cu solul şi utilajul va rula mai rapid. Această manevră (dacă e repetată frecvent) conduce la uzarea rapidă a benzii de cauciuc din componenţa frezei.
- Pentru a micşora viteza apăsaţi ghidonul în jos.

Typ 4 – Typ 10

Figura 1

- Reglaţi jgheabul de evacuare (vezi cap. „Reglarea direcţiei şi distanţei de aruncare a zăpezii”).
- Porniţi motorul (vezi cap. „Pornirea motorului”).
- Cu manetele de ambreiaj (1 şi 2) eliberate, alegeţi o viteză de înaintare cu ajutorul manetei schimbător (6).
- Apăsaţi maneta de ambreiaj (1) al frezei şi ţineţi-l apăsat. Freza şi turbina sunt puse în mişcare.
- Apăsaţi maneta de ambreiaj (2) al roţilor şi ţineţi-l apăsat. Utilajul va începe să înainteze şi să cureţe zăpada. Atâta timp cât această manetă este apăsată, (doar Typ 6 – Typ10) este blocată şi maneta de ambreiaj (1) al frezei.
- Dacă doriţi să schimbaţi o viteză, eliberaţi maneta de ambreiaj (2) al roţilor, apoi schimbaţi viteza cu maneta (6).
- (doar unele modele) Utilajul este dotat cu manete de direcţie (3 şi 4). Acestea fac posibil ca utilajul să vireze mai uşor:
  - viraj dreapta: trageţi maneta (4) din dreapta
  - viraj stânga: trageţi maneta (3) din stânga.

Typ 3

Figura 1

- Reglaţi jgheabul de evacuare (vezi cap. „Reglarea direcţiei şi distanţei de aruncare a zăpezii”).
- Porniţi motorul (vezi cap. „Pornirea motorului”).
- Apăsaţi maneta de comandă (1) al frezei; freza şi turbina vor începe să se rotească.
- Trageţi maneta de comandă (2) al roţilor; utilajul va începe să se deplaseze înainte.
- Pentru a curăţa zăpada strângeţi ferm de ghidonul (8) ambele manete (1 şi 2), şi ţineţi-le aşa.

Lucrul pe pante

⚠ ***Pericol de accidentare datorită răsturnării utilajului***

Lucraţi încet şi cu grijă, îndeosebi când schimbaţi direcţia.
Conduceţi utilajul pe pantă în urcare sau în coborâre, niciodată transversal.
Aveţi grijă la obstacole; nu lucraţi lângă pante pronunţate.
Nu lucraţi cu utilajul pe pante mai mari de 20%.

Sfaturi la curăţarea zăpezii

- Începeţi să înlăturaţi zăpada imediat după ce a încetat ninsoarea. Mai târziu stratul inferior va îngheţa şi va îngreuna îndepărtarea zăpezii.
- Dacă e posibil, aruncaţi zăpada în direcţia vântului.
- Lucraţi în aşa fel, încât urmele curăţate să se suprapună uşor.

Eliminarea blocajelor din jurul frezei sau din jgheabul de evacuare

⚠ ***Pericol de accidentare!***

Înainte de orice lucrare asupra utilajului:
- *Opriţi motorul*
- *Aşteptaţi să se oprească toate componentele în mişcare.*
- *Scoateţi cheia de contact şi fişa de pe bujie.*

- Îndepărtaţi blocajul cu unealta de curăţate - accesoriu la unele modele - (figura 13) sau cu o lopăţică.

Mânere încălzite (în funcţie de model)

Figura 11

Întrerupătorul (8) comandă această funcţie:
- ON: pornit
- OFF: oprit

La terminare lucrului mutaţi întrerupătorul pe OFF.

ⓘ ***Notă:***

Mânerele încălzite nu suplinesc mănuşile.

Lanţuri de zăpadă (opţionale)

În situaţii meteorologice extreme la distribuitori puteţi găsi şi monta lanţuri pe roţi.

Transportarea

Deplasarea pe propriile roţi

Pentru manevrare şi deplasări pe distanţe scurte:

- Porniţi motorul.
- Selectaţi o viteză de mers înainte sau înapoi.
- Acţionaţi maneta de comandă/ambreiaj al roţilor.
- Deplasaţi-vă cu grijă.

Transportarea utilajului pe un vehicul

⚠ ***Pericol de accidentare***

Înainte de transportarea utilajului:
- *Opriţi motorul.*
- *Scoateţi cheia de contact şi fişa de pe bujie.*
- *Aşteptaţi ca motorul să se răcească.*

- Goliţi rezervorul de benzină înainte de transportarea utilajului.
- Transportaţi utilajul în poziţia lui normală.
- Imobilizaţi utilajul să nu alunece şi să nu se răstoarne.

Întreținere

⚠ ***Pericol de accidentare***

Înainte de orice lucrare asupra utilajului:

- *Opriți motorul.*
- *Scoateți cheia de contact şi fişa de pe bujie.*
- *Aşteptați ca motorul să se răcească.*

ⓘ ***Notă***

Respectați instrucțiunile de întreținere al motorului din manualul de utilizare al motorului.

Planul de întreținere

O dată pe an:

Duceți utilajul la un service autorizat pentru verificări şi reparații.

Înainte de fiecare utilizare:

Verificați şi completați, dacă e nevoie, nivelul de ulei din motor.
Verificați toate îmbinările filetate, strângeți-le dacă e nevoi.
Dacă utilajul are demaror electric: verificați cablul de alimentare şi ştecărul.

Operație	După fiecare utilizare	După 25 de ore de funcționare	După 50 de ore de funcționare	După 100 de ore de funcționare	La sfârşitul sezonului	După caz
Curățare jgheab evacuare, freză, carcasă freză	●					
Schimb ulei [3])			●[4])			
Ungere componente mobile					●	●
Curățare bujie [1])		●				
Înlocuire bujie [2])					●	
Verificare presiune pneuri					●	●
Curățarea sistem răcire şi evacuare [1])	●					●
Verificare, reglare ambreiaj						●
Reglaj carburator [2])						●
Verificare patine; se înlocuiesc în pereche						●
Verificare placă curățare; se înlocuieşte, dacă-i uzat						●
Verificare, reglare şenile						●
Înlocuire buşon rezervor						●
Înlocuire tobă eşapament [2])						●

[1]) Vezi manualul de utilizare al motorului.
[2]) Această operație trebuie executată la un service autorizat.
[3]) Primul schimb de ulei trebuie făcut după 5 ore de funcționare.
[4]) Să se schimbe uleiul la 25 de ore, dacă se lucrează în condiții grele.

Operații de întreținere

⚠ ***Atenție***

Risc de avariere al utilajului

La reparațiile utilajului folosiți numai piese de schimb originale.

⚠ ***Atenție***

Uleiul uzat este un pericol ecologic

După schimbul de ulei predați uleiul uzat la un centru special de colectare ale uleiurilor uzate.

Curățarea utilajului

- Parcați utilajul pe o suprafață plană, orizontală şi solidă.
- Îndepărtați orice murdărie de pe ea.
- Spălați cu apă jgheabul de evacuare; lăsați-l să se usuce.
- Ştergeți motorul cu o cârpă sau o perie.

Ungerea

Ungeți toate componentele rotative şi mobile cu un ulei fin.

Reglarea presiunii din pneuri
(Typ 3 – Typ 10)

⚠ ***Atenție***

Risc de explozie!

Presiunea din pneuri să nu depăşească 1,4 bari/20 psi.
Presiunea recomandată: 1 bar.

Reglarea ambreiajului pentru freză
(Typ 4 – Typ 10)

Figura 2

Verificați funcționarea ambreiajului:

- Împingeți maneta de ambreiaj (1) al frezei înainte, în sensul **I**; în acelaşi timp apăsați în jos cauciucul (3). Cablul de ambreiaj trebuie să fie destins. Slăbiți-l puțin, dacă trebuie (vezi cap. „Reglarea cablului de ambreiaj").
- Eliberați maneta de ambreiaj (1); cablul de ambreiaj (5) nu trebuie să fie nici întins, nici destins. Reglați-l, dacă e nevoie (vezi cap. „Reglarea cablului de ambreiaj").
- Maneta de ambreiaj trebuie să poată fi apăsată până la mâner. Dacă această condiție nu se îndeplineşte, cablul este prea tensionat şi mai trebuie slăbit (vezi cap. „Reglarea cablului de ambreiaj").
  Verificare finală (vezi cap. „Modul de lucru")
- Cu motorul în funcționare la turația „🐇", cuplați ambreiajul frezei timp de 10 secunde.
- La eliberarea manetei freza trebuie să se oprească din rotație.

Reglarea ambreiajului pentru roți
(Typ 4 – Typ 10)

Figura 1

- (Utilaje cu şenile) Reglați maneta (1, figura 4) la poziția III (transport).
- Mutați maneta schimbător (6) în cea mai ridicată treaptă de viteză.
- Cu maneta (2) eliberată, împingeți utilajul înainte.
- În timp ce împingeți utilajul, mutați schimbătorul de viteze (6) în poziția de mers înapoi „R🐢", apoi în cea mai mare treaptă de mers înainte.
- Dacă se simte o rezistență la înaintare când schimbați vitezele, trebuie slăbit cablul de ambreiaj al roților (vezi cap. „Reglarea cablului de ambreiaj").
- În timp ce împingeți utilajul, apăsați maneta de ambreiaj (2). Roțile/şenilele trebuie să se blocheze. Dacă nu se întâmplă aşa, întindeți puțin cablul de ambreiaj (vezi cap. „Reglarea cablului de ambreiaj").
- Dacă nu ați reuşit un reglaj perfect, sau dacă nu sunteți sigur de rezultat, consultați cap. „Verificarea sistemului de transmisie".

Reglarea cablului de ambreiaj (Typ 4 – Typ 10)

Figura 2

- Cabluri de ambreiaj cu mufă de reglaj (6):
  - întindere: slăbiți piulița (7) şi filetați mufa (6) către piuliță
  - slăbire: slăbiți mufa (6) şi filetați piulița (7) către mufă.

- Cabluri de ambreiaj cu arc (8): înainte de reglaje arcul trebuie detaşat, iar la final trebuie ataşat din nou. Cablul este reglat corespunzător dacă arcul se întinde 2-3 cm în momentul cuplării.
  - întindere: deplasați piulița (9) în sus
  - slăbire: deplasați piulița (9) în jos.
- Cabluri de ambreiaj cu plăcuță, la roți (10) sau la freză (11):
  - întindere: slăbiți şurubul (A), împingeți plăcuța în jos şi strângeți şurubul (A)
  - slăbire: slăbiți şurubul (A), împingeți plăcuța în sus şi strângeți şurubul (A).

Verificarea sistemului de transmisie (Typ 4 – Typ 10)

Figura 12

⚠ ***Atenție***

Risc de avariere al utilajului.

La răsturnarea utilajului țineți cont de următoarele:

- *utilajul să fie în echilibru*
- *să nu se scurgă ulei şi benzină din motor.*

Vezi manualul de utilizare al motorului.

- Slăbiți şuruburile care fixează tabla apărătoare; dacă e nevoie, răsturnați utilajul în față.
- Cu maneta de ambreiaj (2, figura 1) al roților eliberată, schimbați toate treptele de viteză; în acest timp roata de fricțiune (2) nu trebuie să atingă discul de fricțiune (3). Dacă totuşi există contact, reglați cablul de ambreiaj (vezi cap. „Reglarea cablului de ambreiaj”).
- În fiecare treaptă de viteză apăsați maneta de ambreiaj al roților; roata de fricțiune trebuie să atingă discul de fricțiune. Dacă nu, întindeți cablul de ambreiaj (vezi cap. „Reglarea cablului de ambreiaj”).
- Dacă e cazul, curățați roata şi discul de fricțiune. Ele nu trebuie să fie unsuroase.
- Dacă e nevoie, curățați gheața de pe componente.

Întinderea curelei de transmisie (Typ 1, Typ 2)

Figura 5

Dacă freza nu se roteşte cu viteză constantă, trebuie modificată întinderea curelei de transmisie.

- Dacă există o gaură suplimentară (3b) în maneta de comandă (1), agățați cablul (2) în gaura (3b).
- Dacă nu există gaură suplimentară, ori cablul deja se află în gaura (3b), consultați un service specializat.

Reglarea manetei schimbător (Typ 5 – Typ 10)

Utilaje cu tijă schimbător

Figura 11A

- Scoateți siguranța (4) şi şaiba (5), trageți afară piulița specială (6) din gaura (7).
- Împingeți complet în jos pârghia schimbător (2), mutați maneta schimbător (3) în cea mai înaltă treaptă de viteză „6”.
- Rotiți piulița specială (6) în aşa fel, încât cepul acestuia să se alinieze şi să intre în gaura (7).
- Fixați piulița specială cu şaiba şi siguranța.

Utilaje cu cablu schimbător

Figura 11B

- Reglați maneta schimbător (3) în cea mai înaltă treaptă de viteză.
- Slăbiți şurubul (A) şi împingeți în jos pârghia, până ce cablul se întinde.
- Strângeți şurubul (A).
- Verificați reglajul făcut.

Notă:

Reglajul e necesar numai dacă nu se poate cupla cea mai ridicată treaptă de viteză.

Reglarea şenilelor (utilajele cu şenile)

Figura 6

Şenila (1) este corect reglată, dacă la apăsare cedează 10-12 mm. Altfel trebuie reglată.

- Aşezați utilajul pe un suport stabil, astfel încât şenilele să nu atingă solul.
- Rotiți piulița (2) până ce obțineți tensionarea corectă a şenilei:
  - întindere: rotiți-l în sens orar
  - slăbire: rotiți-l în sens invers acelor de ceas.

Înlocuirea şenilelor (utilaje cu şenile)

Figura 6

- Aşezați utilajul pe un suport stabil, astfel încât şenilele să nu atingă solul.
- Slăbiți piulița (2) rotindu-l în sens invers acelor de ceas, până ce şenila poate fi demontată.
- Înlocuiți şi reglați şenilele noi (vezi cap. „Reglarea şenilelor”).

Înlocuirea bolțurilor de forfecare (Typ 3 – Typ 10)

Figura 8

Bolțurile (1) şi piulițele ori şplinturile (2) asamblează frezele (3) cu arborele (4). Bolțurile sunt proiectate să se rupă (să se foarfece) dacă frezele ating un obiect solid, protejând astfel restul utilajului. Înlocuiți aceste piese numai cu unele originale. Opțional bolțuri de rezervă sunt incluse în ambalajul utilajului.

- Scoateți bolțul forfecat; curățați şi gresați locul acestuia.
- Montați bolț, piuliță sau şplint noi.

Înlocuirea plăcuței de curățare (Typ 1, Typ 2)

Figura 10

- Răsturnați utilajul pe spate.
- Îndepărtați şurubul (4) şi piulița (5).
- Înlocuiți plăcuța de curățare (2).
- Reglați plăcuța de curățare (vezi cap. „Reglarea plăcuței de curățare”)

Înlocuirea plăcuței de curățare (Typ 3 – Typ 10)

Figura 7

- Îndepărtați şuruburile (6), şaibele (7) şi piulițele (8).
- Înlocuiți plăcuța de alunecare (5).

Înlocuirea patinelor (Typ 3 – Typ 10)

Figura 7

- Îndepărtați şuruburile (4), piulițele (2) şi şaibele (3).
- Înlocuiți patinele (1) de pe ambele părți.
- Reglați noile patine (vezi cap. „Reglarea patinelor”)

Pregătirea utilajului pentru depozitare îndelungată

⚠ ***Pericol de explozie***

Înainte de depozitarea pe termen lung goliți rezervorul de benzină (vezi manualul de utilizare al motorului).

Dacă utilajul nu va fi folosit mai mult de o lună (de ex. la sfârşitul iernii):

- Pregătiți motorul (vezi manualul motorului).
- Curățați utilajul.
- Pentru prevenirea coroziunii, ştergeţi toate suprafeţele metalice cu o cârpă uleioasă, sau suflaţi cu spray lubrifiant.
- Parcați utilajul într-un loc curat, uscat şi închis.

Garanția

În garanție se vor remedia gratuit defectele de material şi de fabricație. Pentru astfel de solicitări contactați cel mai apropiat service autorizat.

Motorul

Producătorul motorului este responsabil cu toate aspectele legate de motor, cum ar fi putere, parametrii, garanție şi service. Mai multe informații găsiți în manualul de utilizare al motorului.

Depanarea

⚠ ***Pericol de accidentare datorită pornirii involuntare al motorului***

Înainte de orice lucrare asupra utilajului

- *Opriți motorul.*
- *Scoateți cheia de contact şi fişa bujiei.*
- *Aşteptați ca motorul să se răcească.*

⚠ ***Atenție***

Frecvent disfuncționalitățile utilajului au cauze simple, pe care le puteți înlătura şi Dvs. Dacă aveți incertitudini, sau se specifică expres acest lucru, duceți utilajul la un service autorizat. Folosiți numai piese de schimb originale.

Defecțiune	**Cauză posibilă**	**Remediu**
Motorul nu pornește	Rezervor gol	Alimentați cu benzină
	Benzină stătută	Goliți benzina veche [1]). Alimentați cu benzină proaspătă şi curată
	Motorul este rece. Şocul nu este închis, la	Închideți şocul la
	Accelerația nu este reglat la / rapid (Typ 3 – Typ 10)	Reglați accelerație la / rapid
	Întrerupătorul P/O (la utilajele fără accelerație) nu este în poziția ON/pornit	Mutați întrerupătorul P/O la ON/pornit
	Fişa bujiei nu este ataşată	Ataşați fişa la bujie
	Bujie murdară sau defectă	Curățați bujia [1]) Înlocuiți bujia [2])
	Motor înecat	Deschideți şocul la şi porniți motorul
Motorul merge neregulat	Maneta şocului la /închis	Deschideți şocul la
	Fişă bujie fixată nesigur	Ataşați ferm fişa la bujie
	Benzină stătută Apă sau impurități în sistemul de alimentare	Goliți benzina veche [1]). Alimentați cu benzină proaspătă şi curată
	Supapa de aerisire din buşon blocată	Curățați buşonul rezervorului de benzină
	Carburator defect	Reparați carburatorul[2])
Utilajul nu curăță zăpada	Bolțul de forfecare s-a rupt	Înlocuiți bolțul de forfecare (vezi cap. „Înlocuirea bolțurilor de forfecare”)
	Freză blocată, jgheab înfundat	Opriți motorul. Scoateți fişa bujiei. Înlăturați blocajul
	Cablul de ambreiaj al frezei nu este bine reglat	Reglați cablul de ambreiaj (vezi cap. „Reglarea cablului de ambreiaj”)
	Curea slăbită sau ruptă (Typ 1, Typ 2)	Întindeți cureaua (vezi cap. „Întinderea curelei de transmisie”). Înlocuiți cureaua[2])
	Curea slăbită sau ruptă (Typ 3 – Typ 10)	Întindeți cureaua[2]). Înlocuiți cureaua[2])
Utilajul nu înaintează	Cablul de ambreiaj al roților nu este bine reglat (Typ 4 – Typ 10)	Reglați cablul de ambreiaj (vezi cap. „Reglarea cablului de ambreiaj”)
	Curea slăbită sau ruptă (Typ 3 – Typ 10)	Întindeți cureaua[2]). Înlocuiți cureaua[2])
	Sistem de transmisie înghețat (Typ 4 – Typ 10)	Curățați gheața (vezi cap. „Verificarea sistemului de transmisie”)
	Cauciuc rupt al roții de fricțiune	Înlocuiți cauciucul roții de fricțiune [2])
Vibrații excesive	Componente slăbite, freză avariată	Opriți imediat motorul şi scoateți fişa bujiei. Strângeți şuruburile şi piulițele slăbite. Reparați freza avariată[2])
Vitezele se schimbă greu (Typ 4 – Typ 10)	Cablul de ambreiaj al roților nu este bine reglat	Reglați cablul de ambreiaj (vezi cap. „Reglarea cablului de ambreiaj”)
	Maneta schimbător nu este bine reglată (Typ 5 – Typ 10)	Reglați maneta schimbător (vezi cap. „Reglarea manetei schimbător”)
	Sistem de transmisie înghețat (Typ 4 – Typ 10)	Curățați gheața (vezi cap. „Verificarea sistemului de transmisie”)

[1]) Vezi manualul de utilizare al motorului.
[2]) Această lucrare trebuie executată de un service specializat.

Typ 1



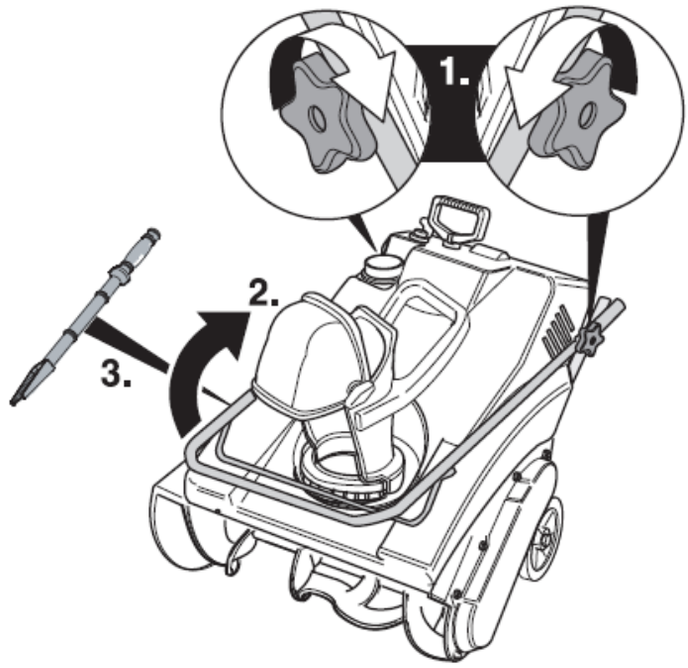



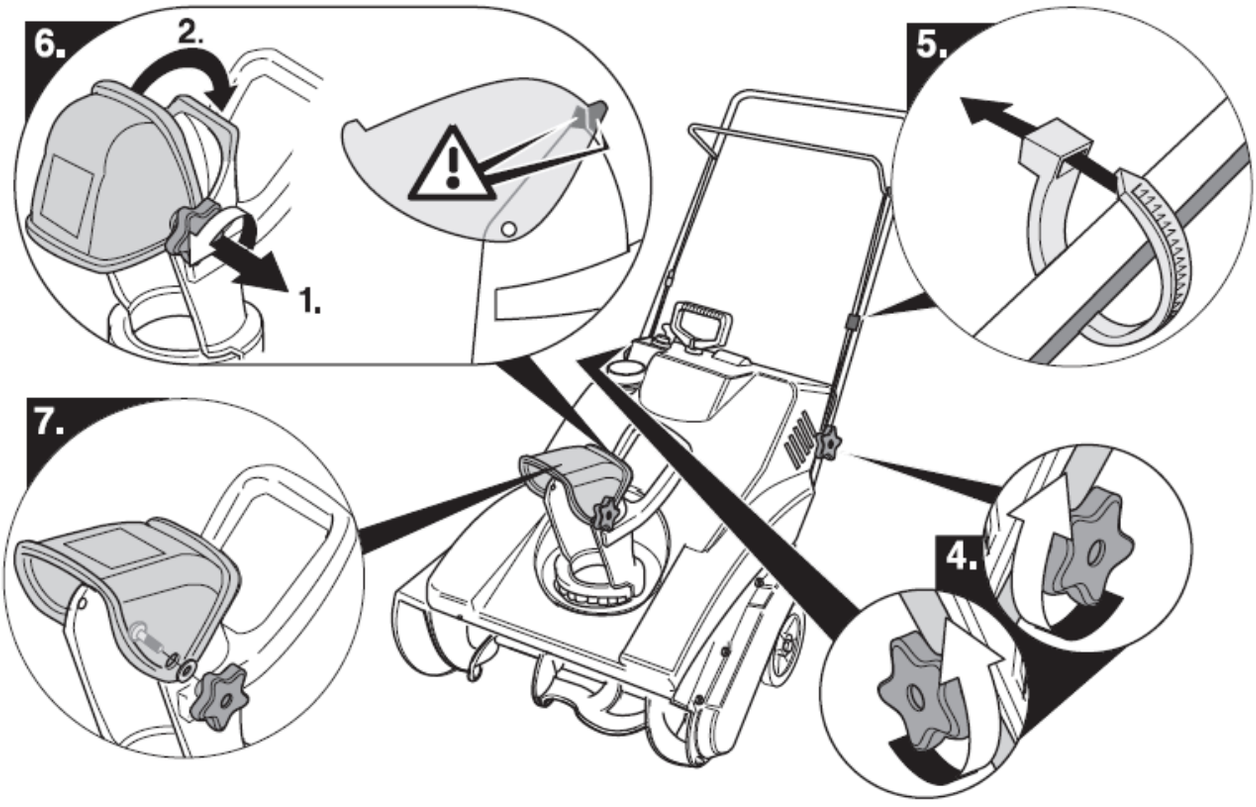

Typ 2

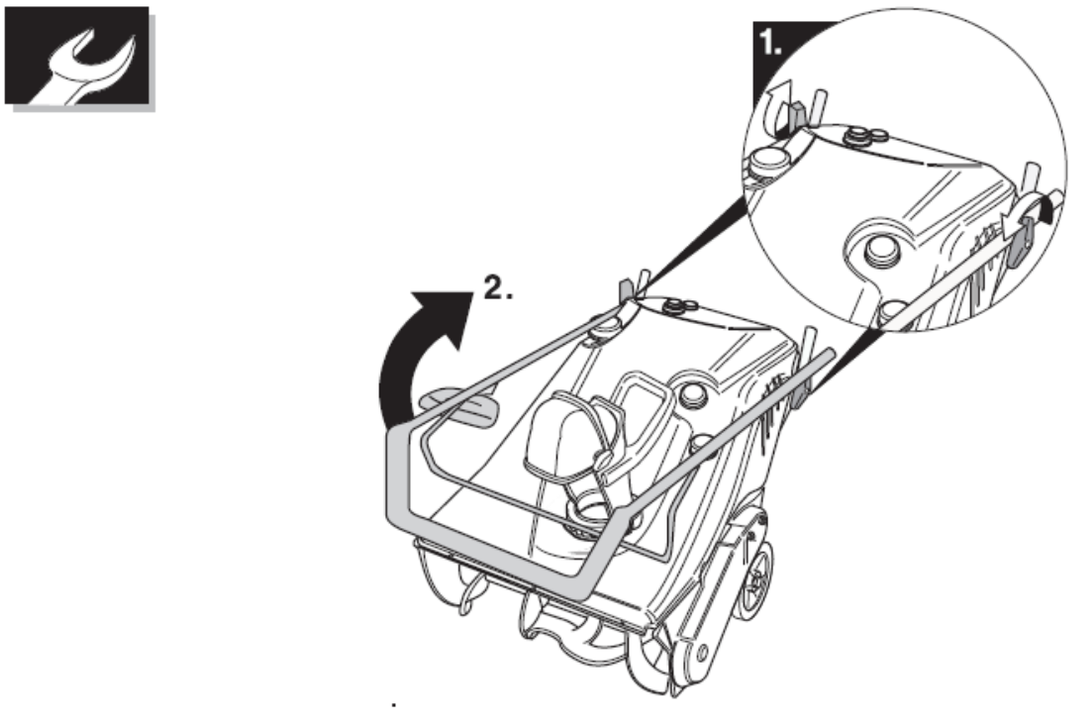

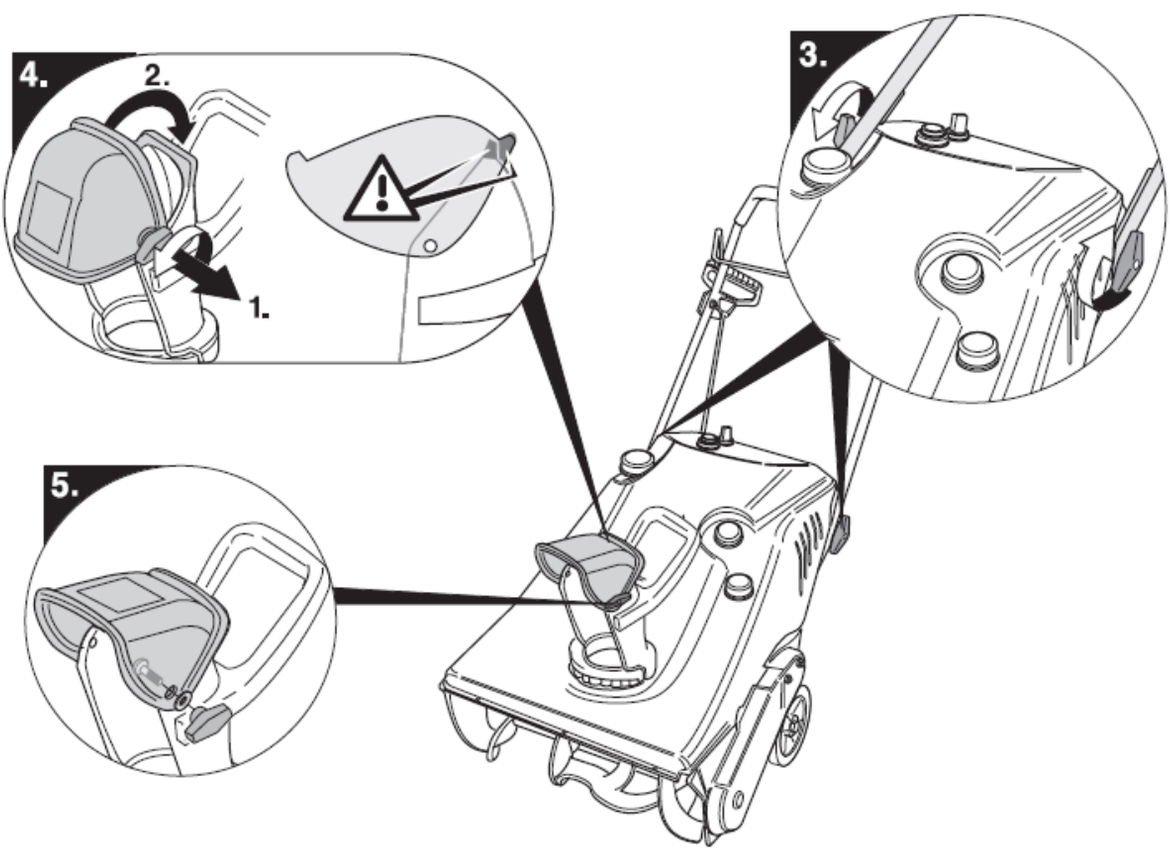

Typ 2

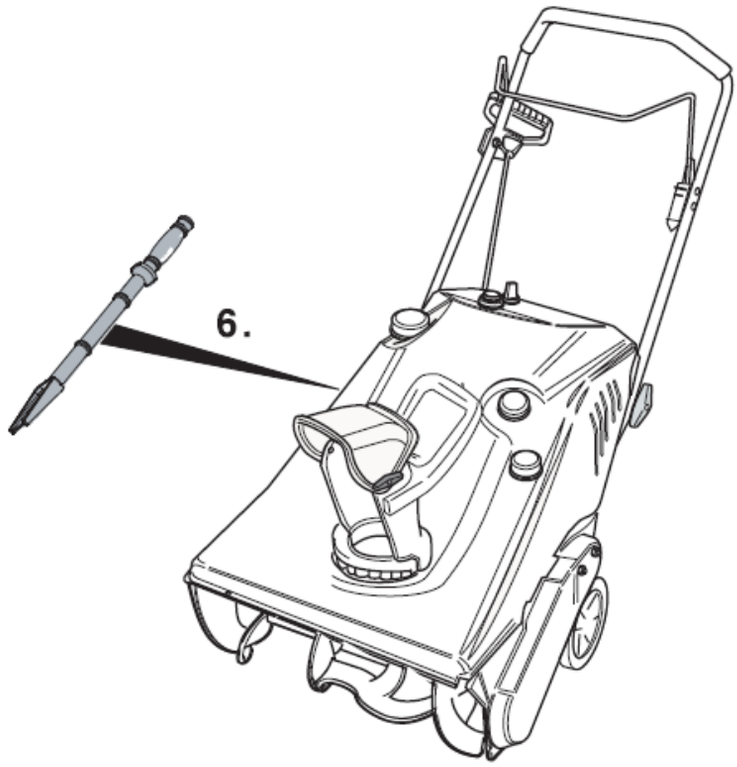

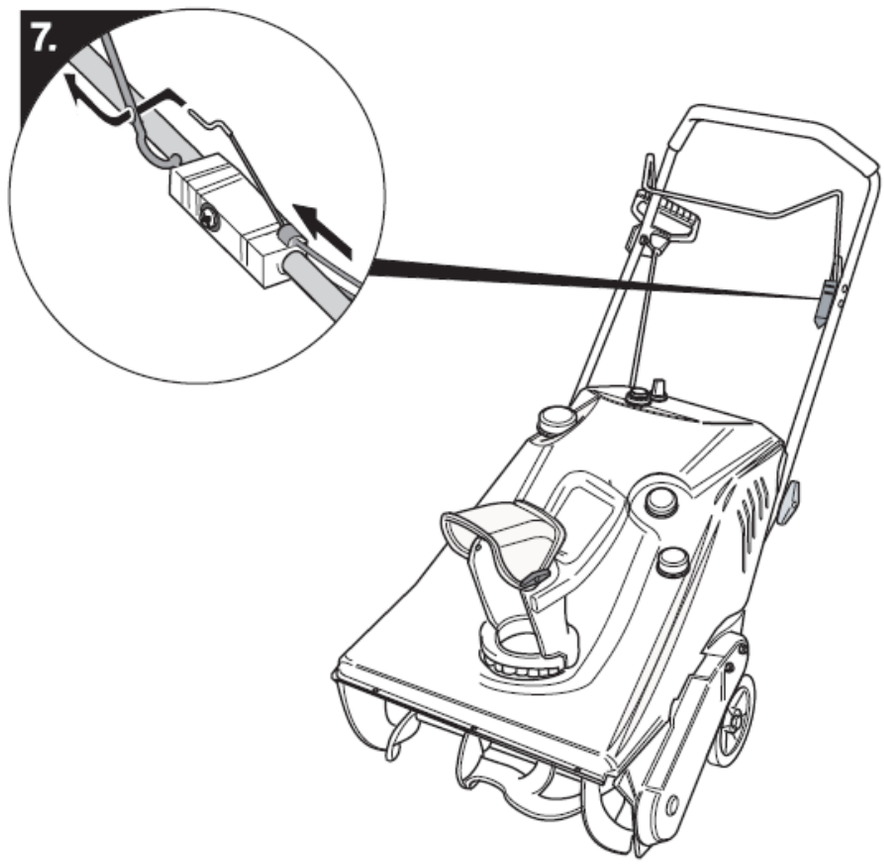

Typ 3

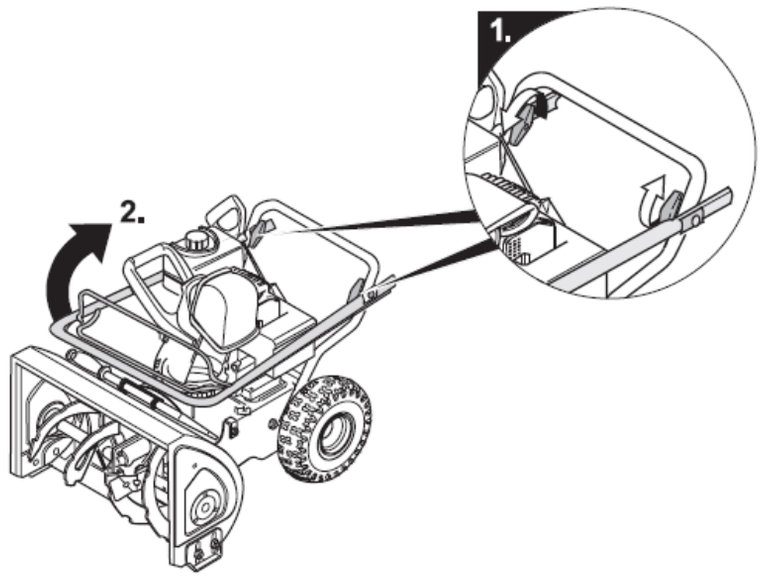

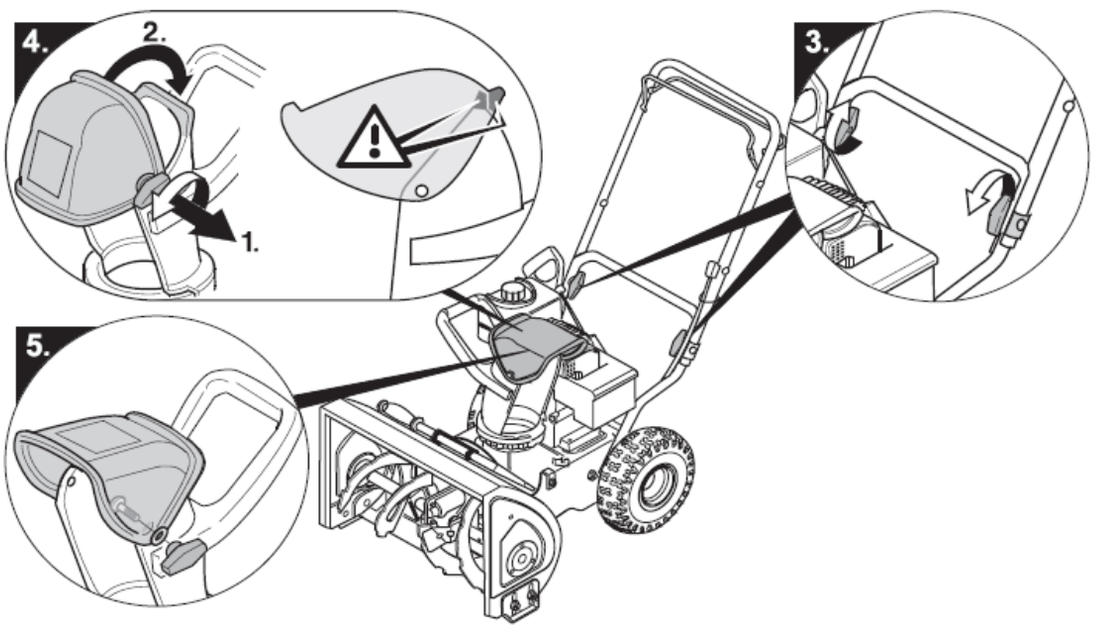

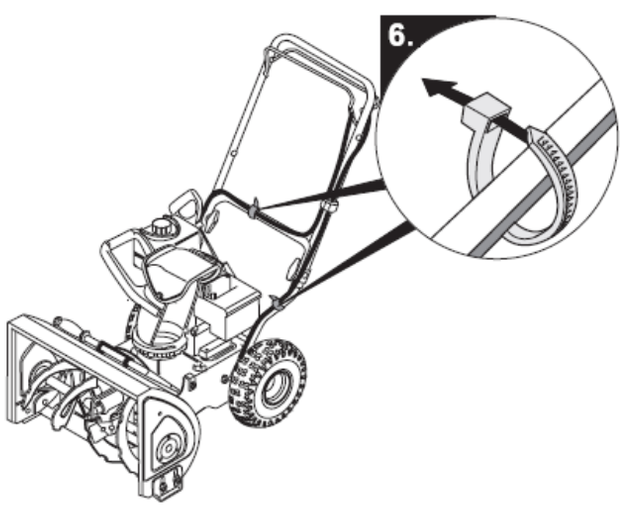

Typ 4

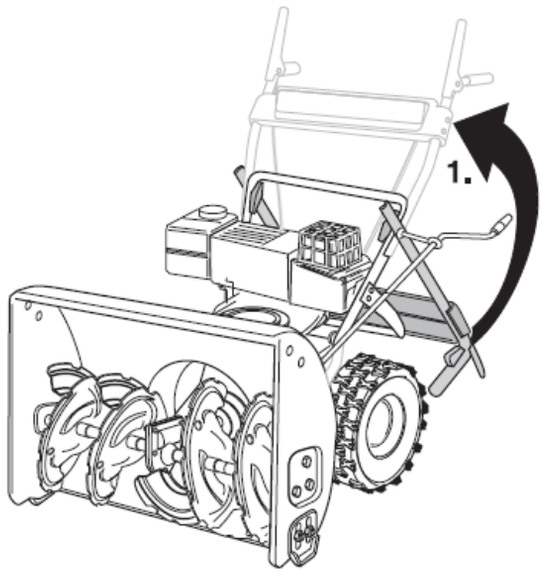

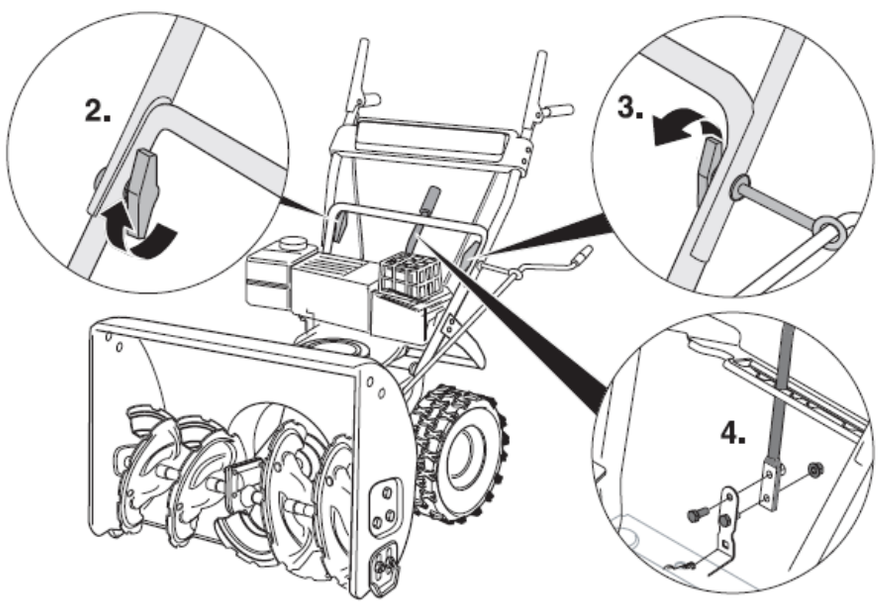

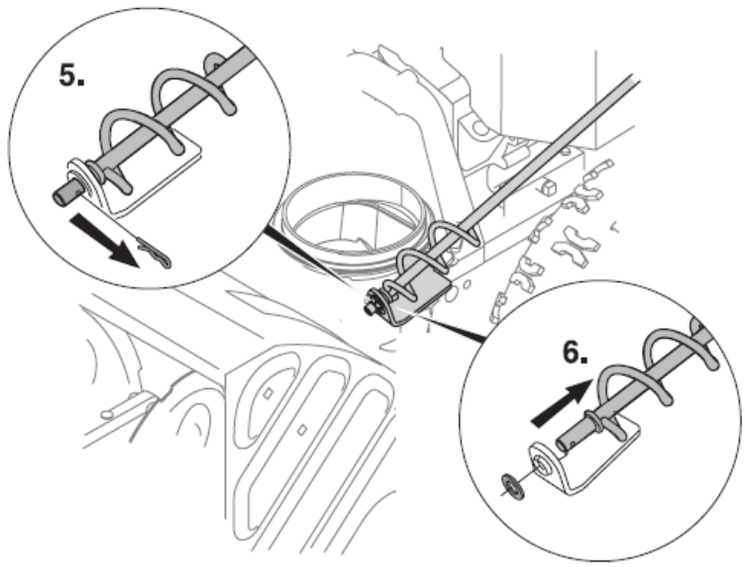

Typ 4

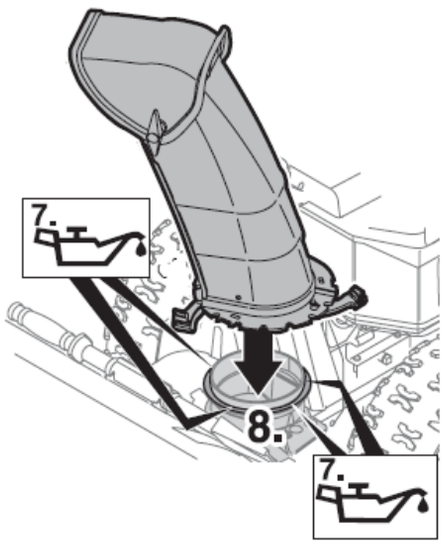

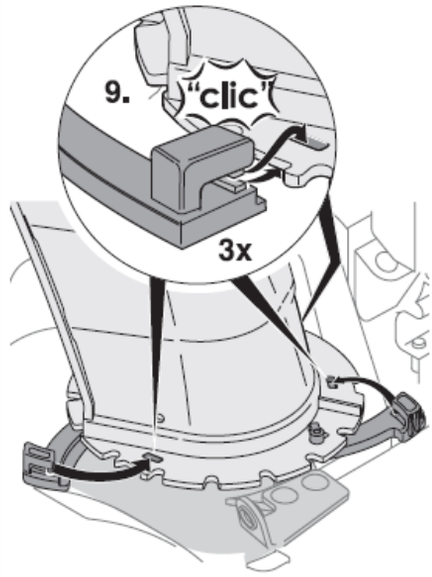

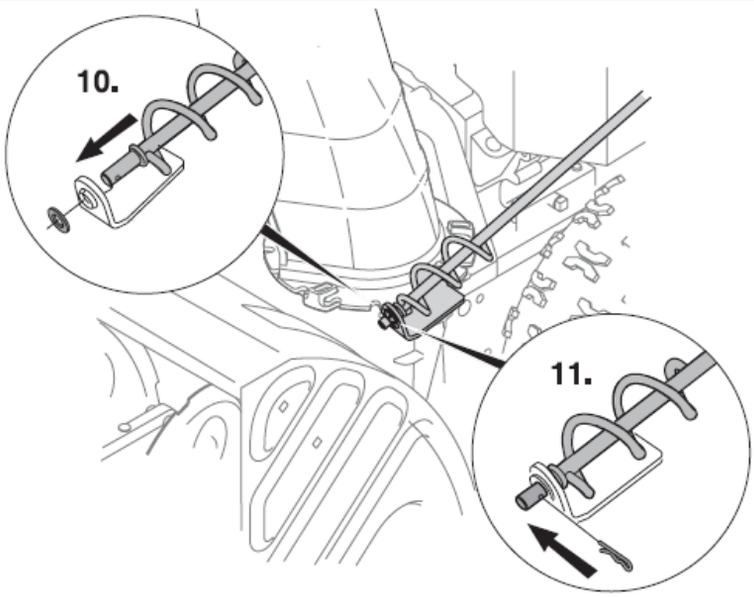

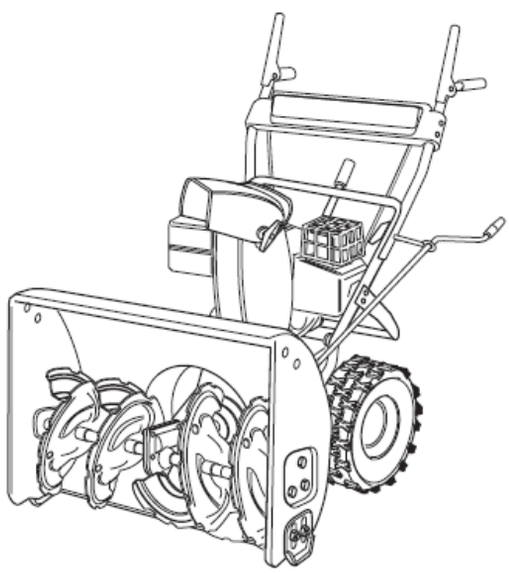

Typ 5

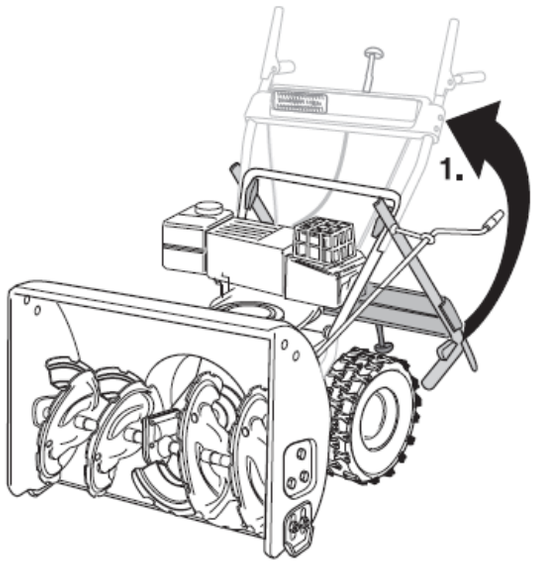

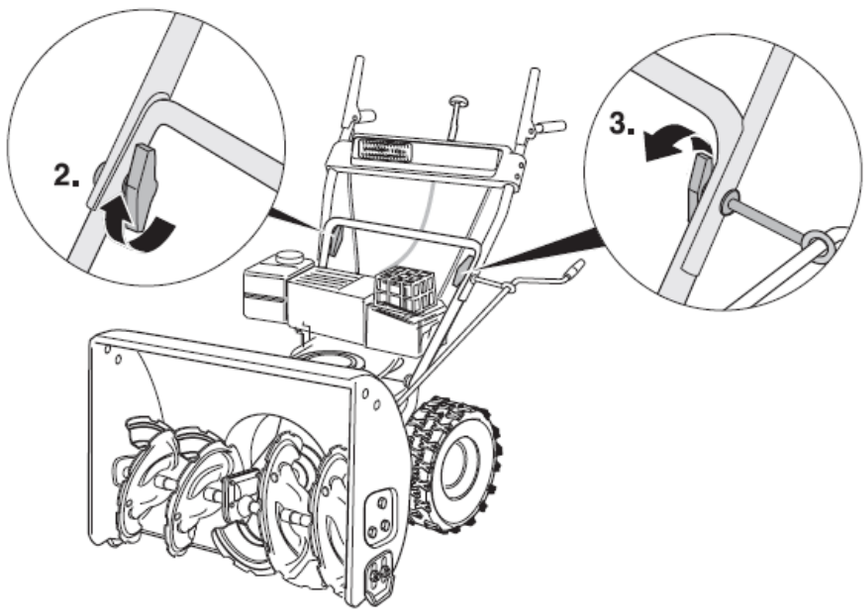

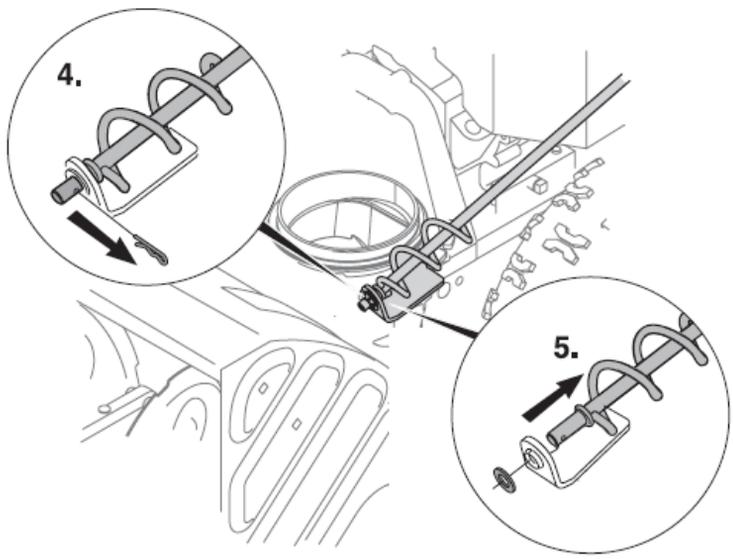

Typ 5

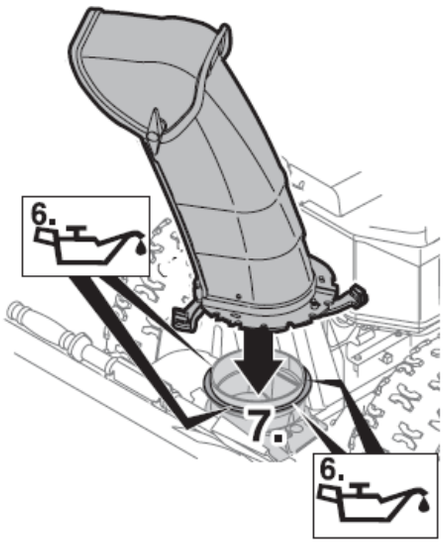

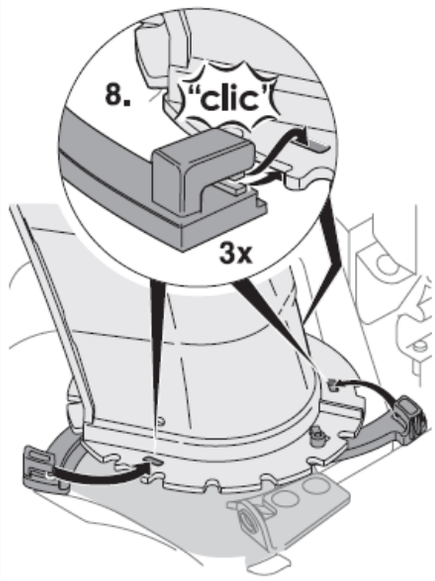

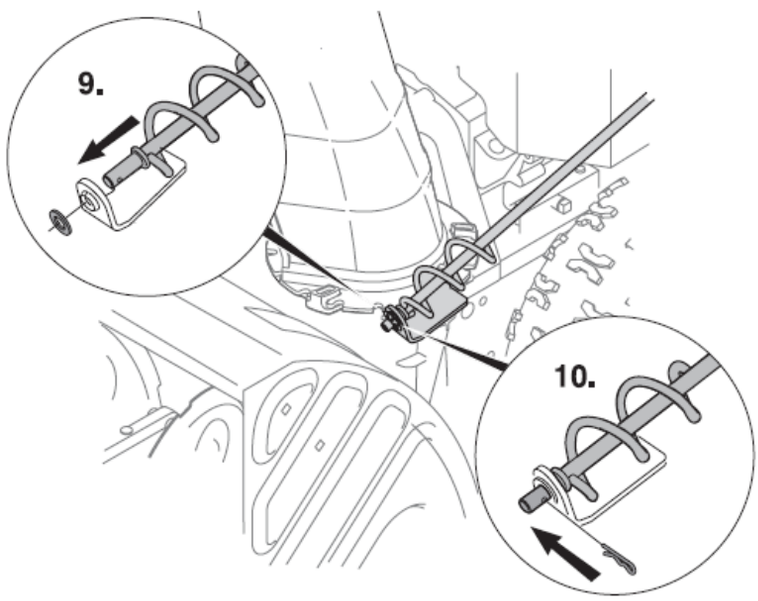

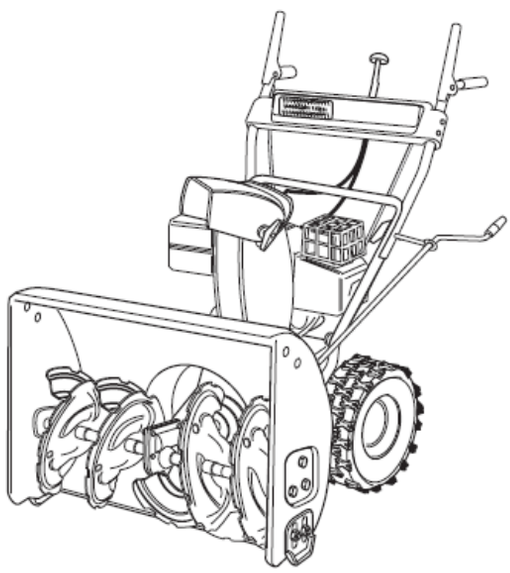

Typ 6

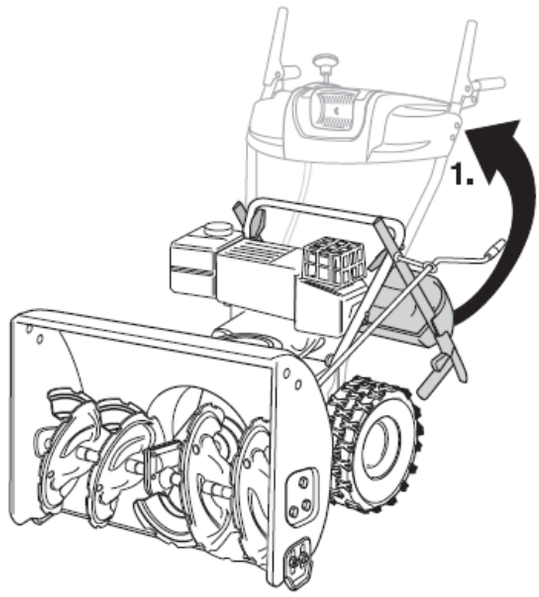

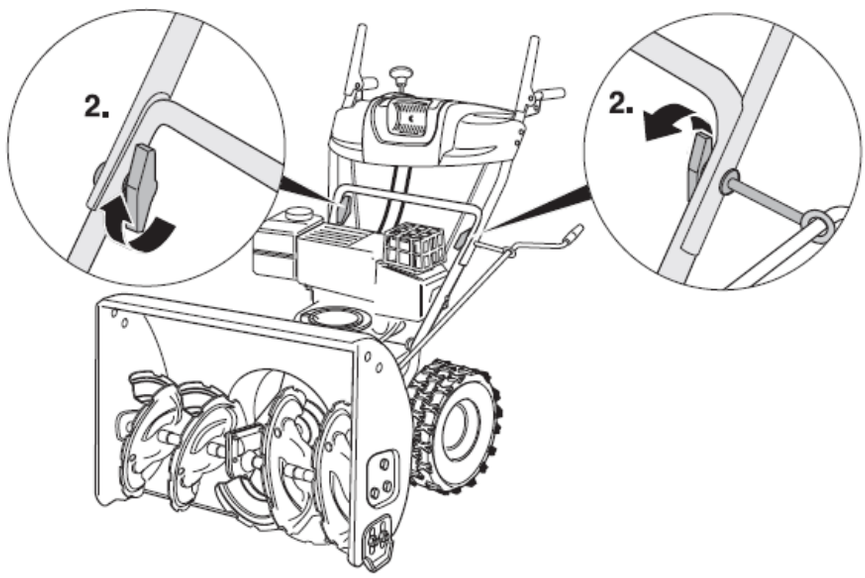

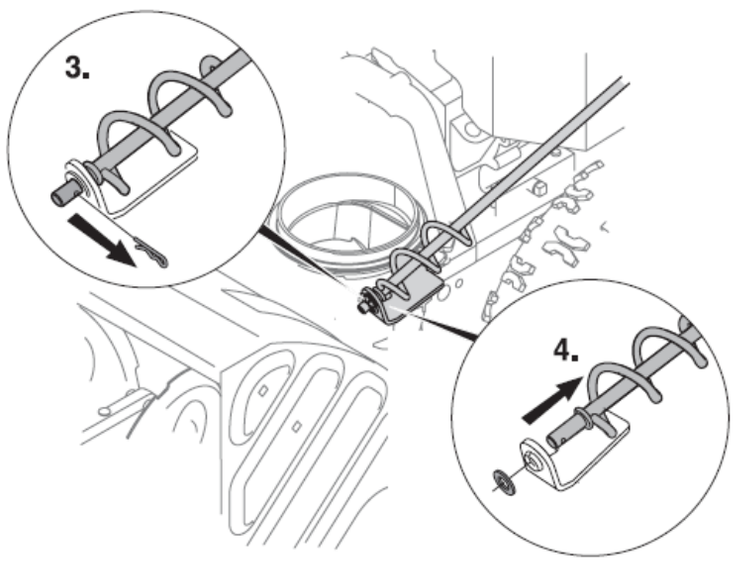

Typ 6

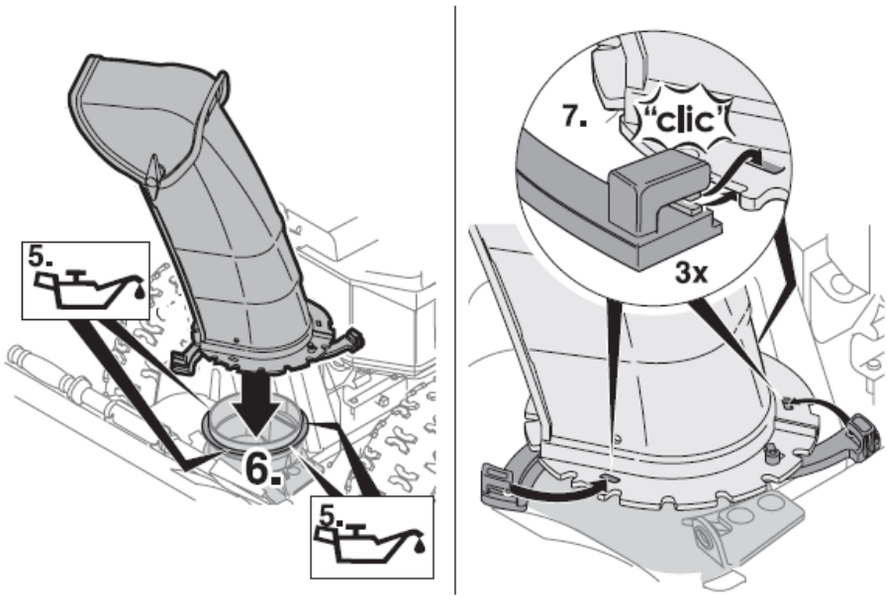

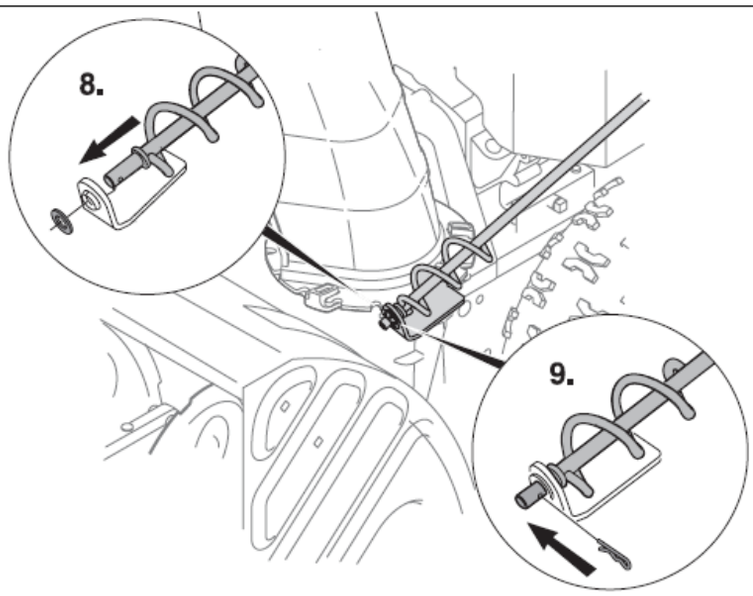

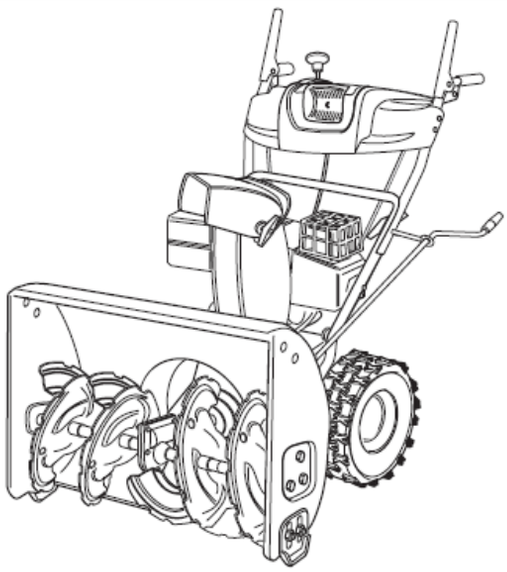

Typ 7

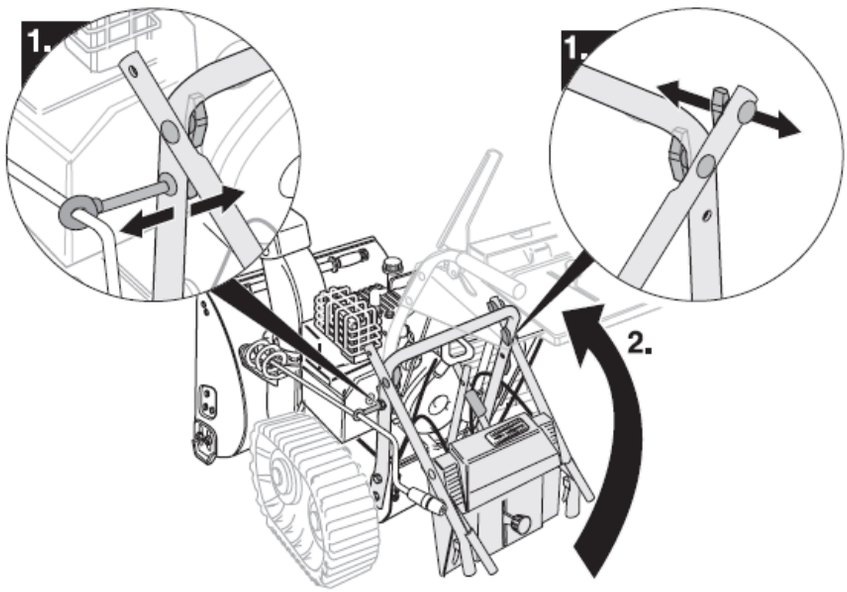

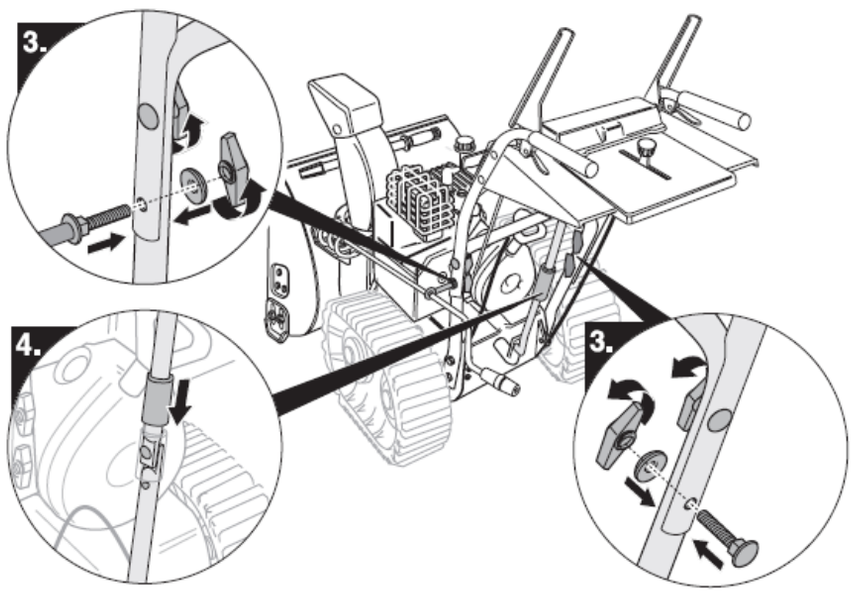

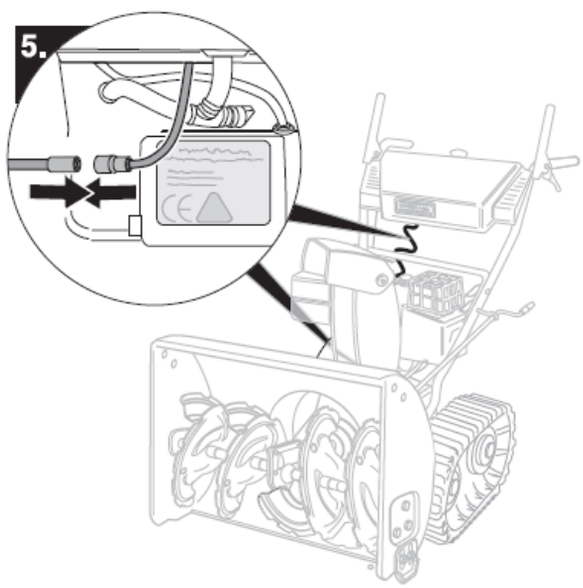

Typ 8

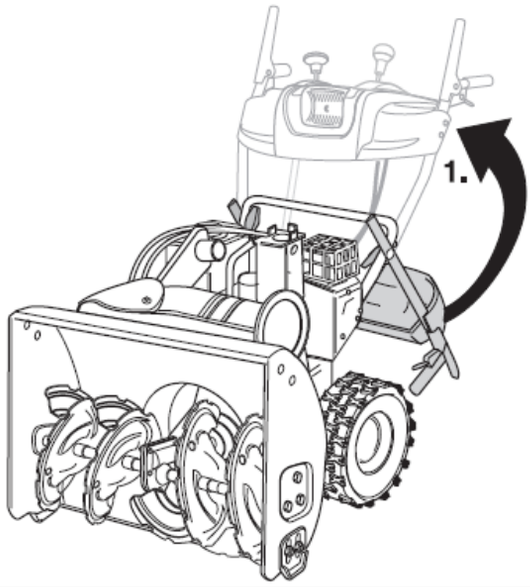

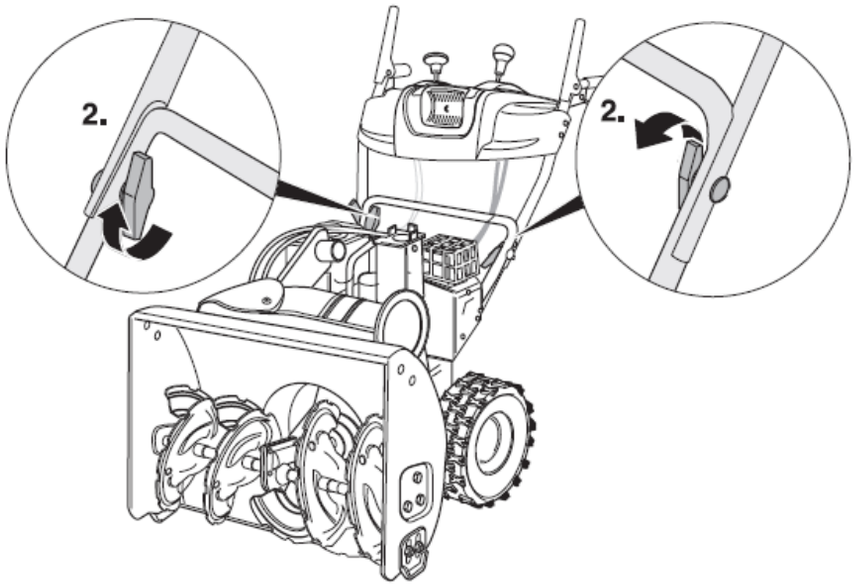

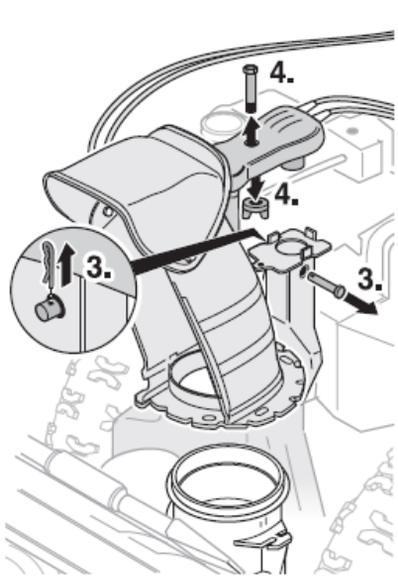

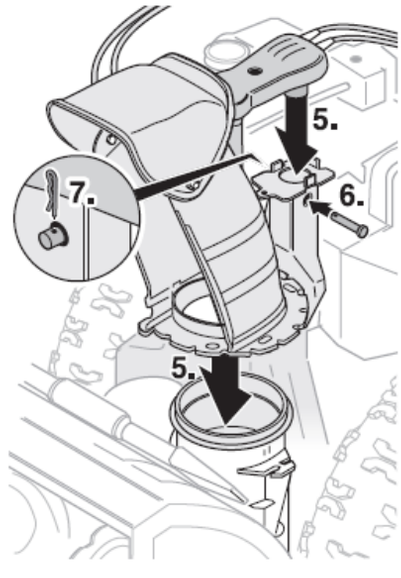

Typ 8

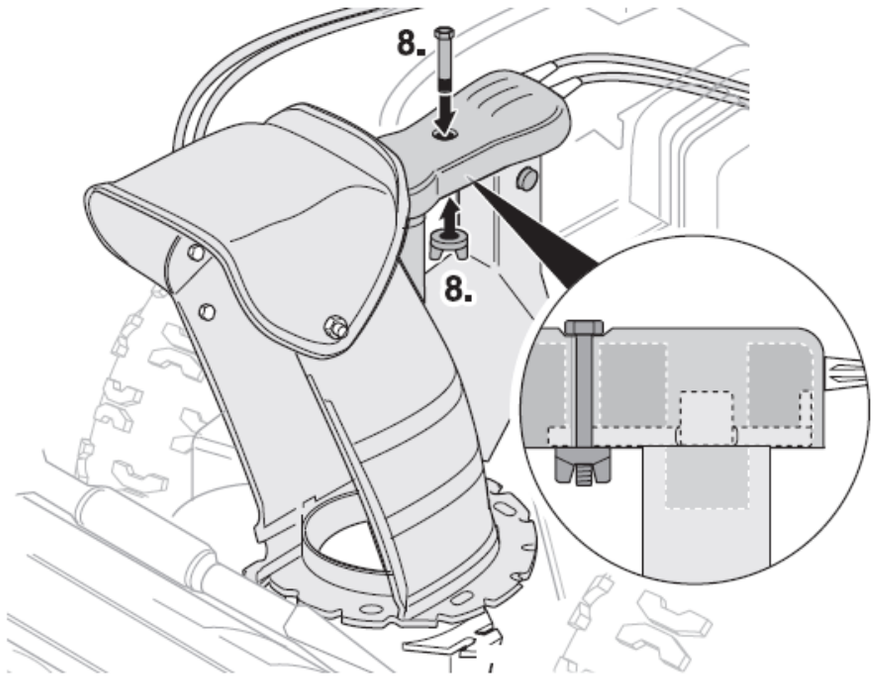

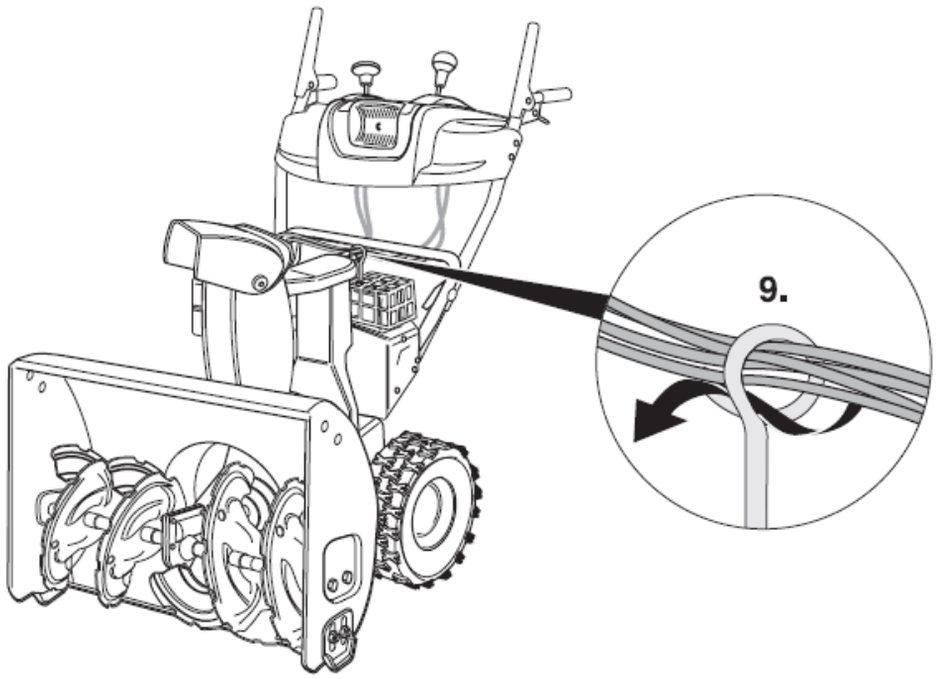

Typ 9

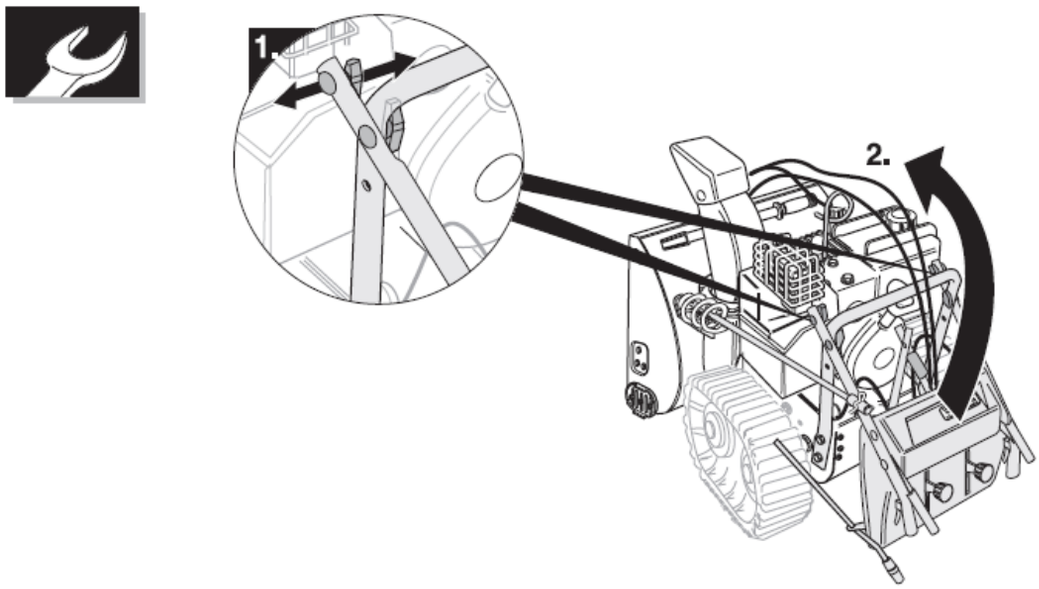

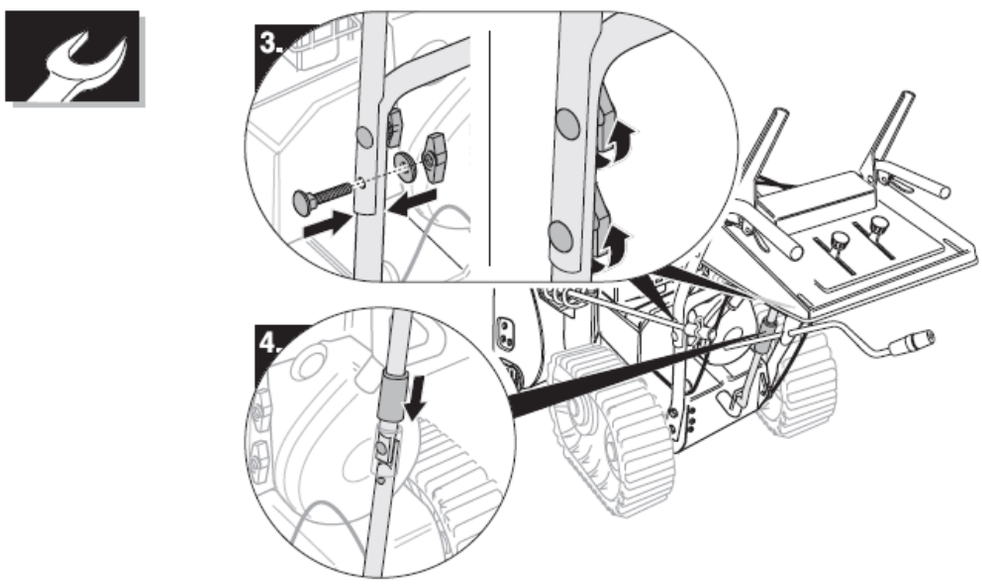

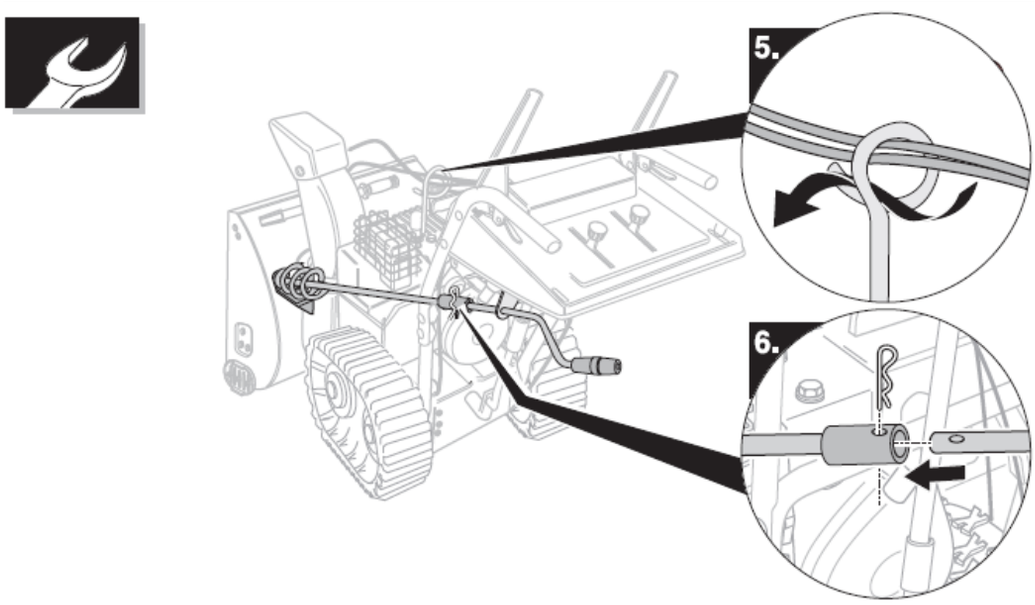

Typ 9



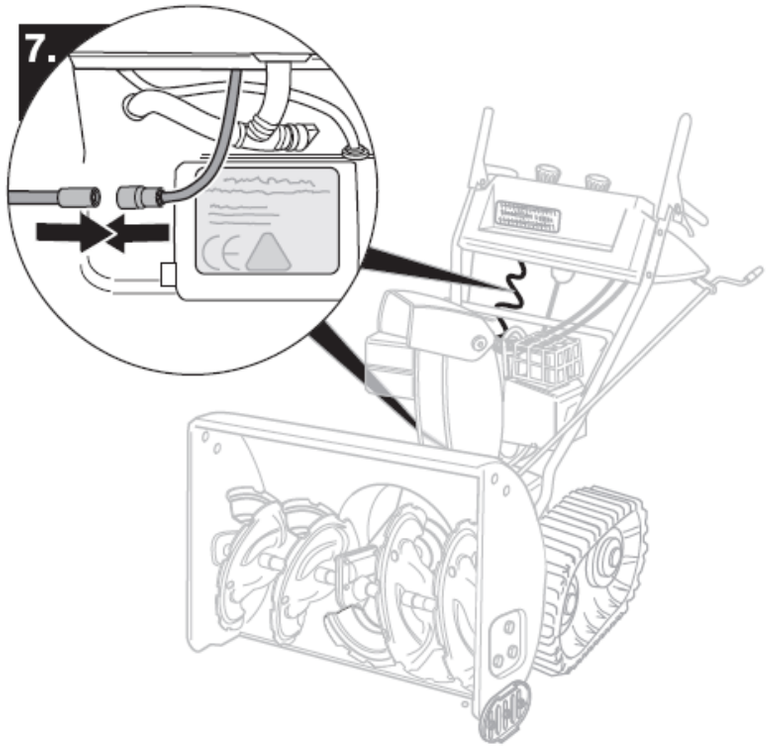

Typ 10

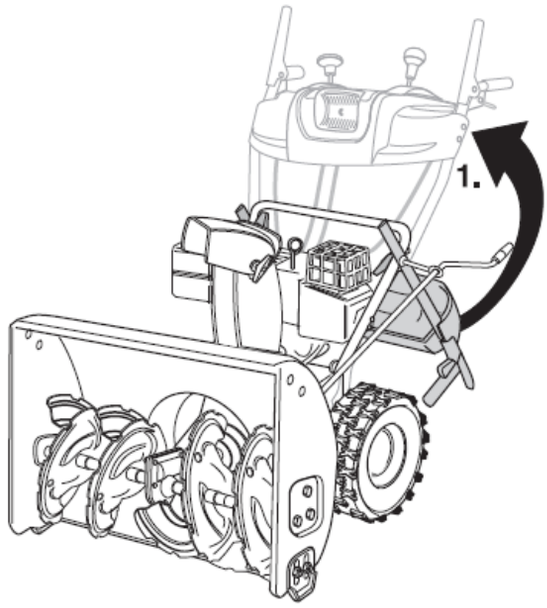

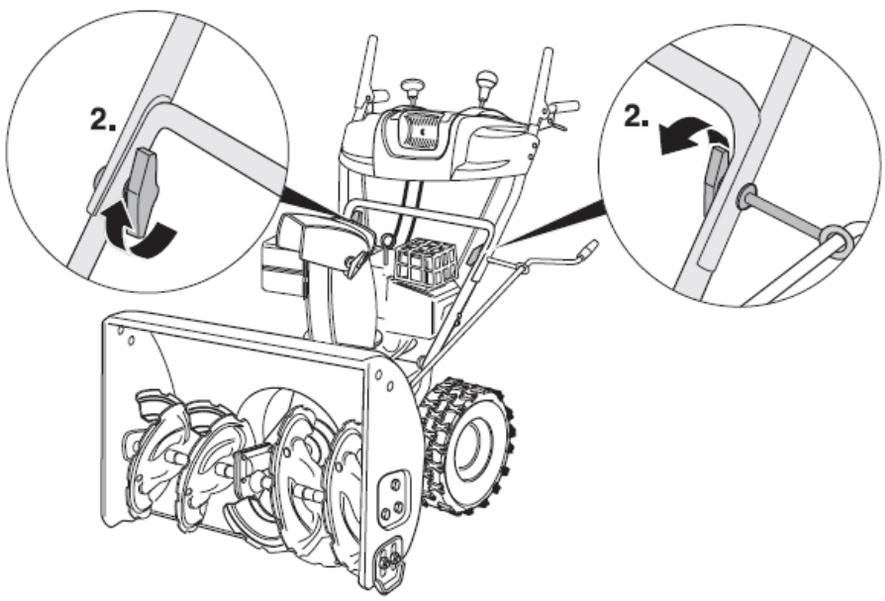

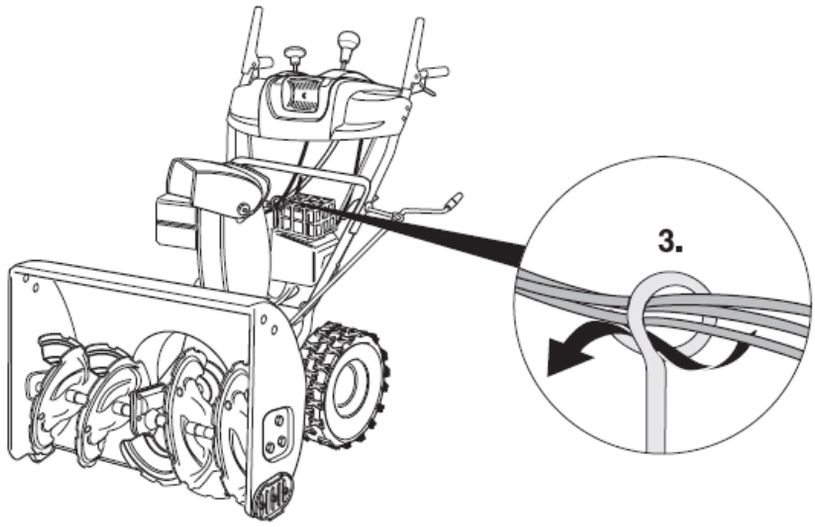

Typ 10

