BLACK+DECKER®

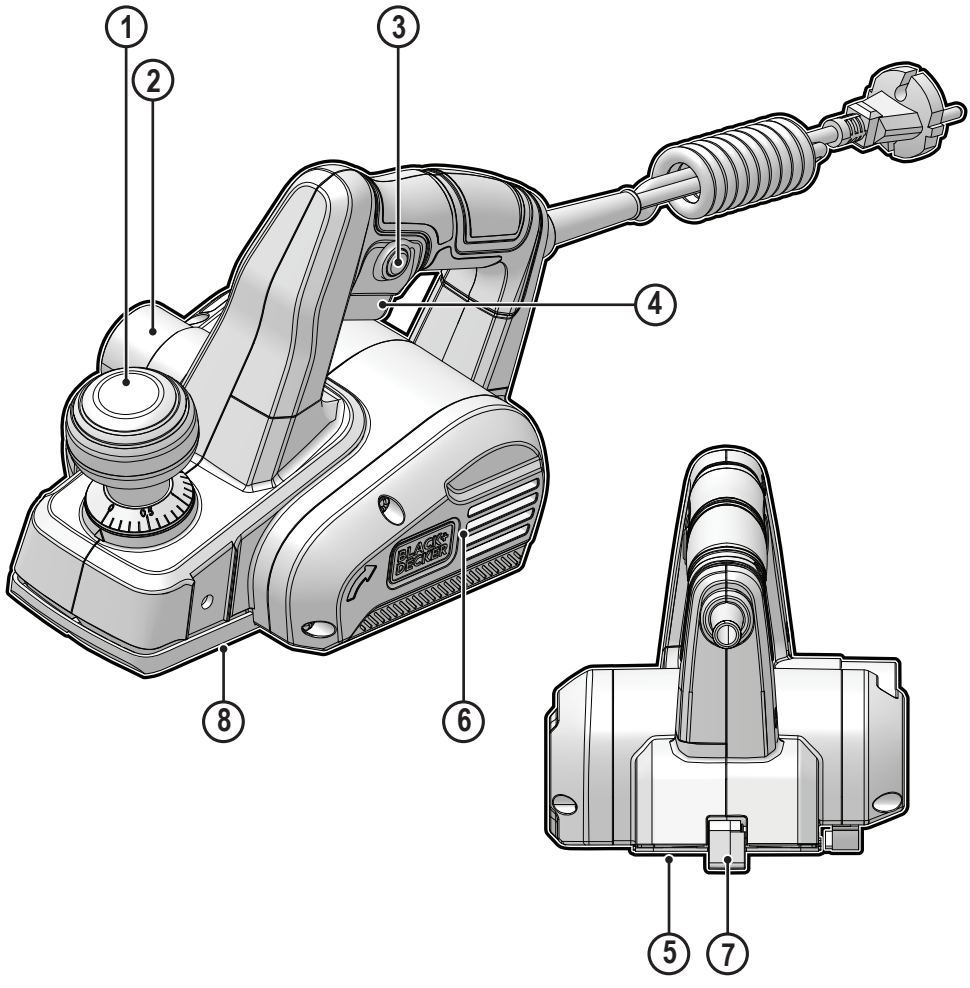

402119 – 98 RO
Traducere a instrucţiunilor originale

www.blackanddecker.eu

BEW712

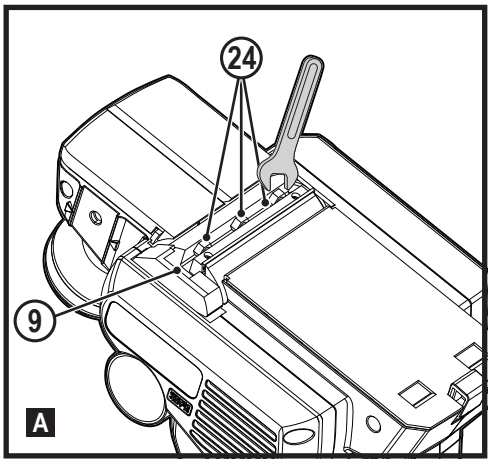
24
9
A

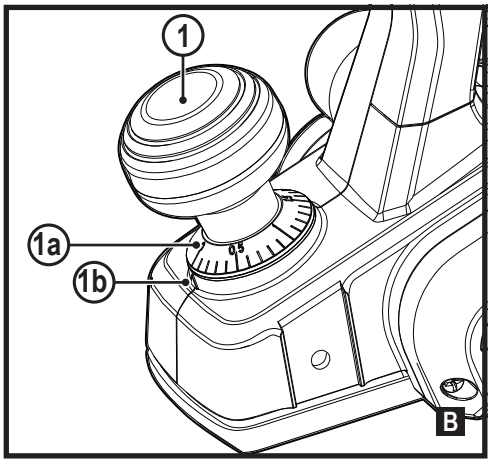
1
1a
1b
B

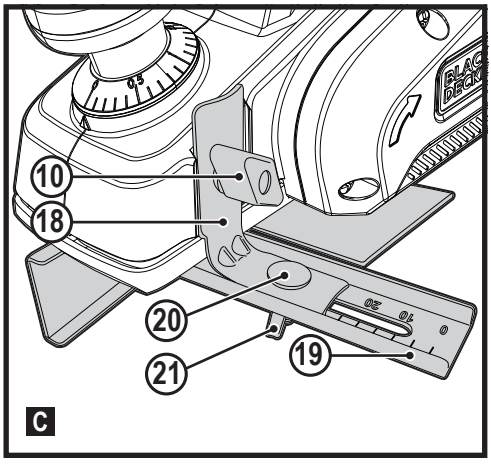
10
18
20
21
19
C

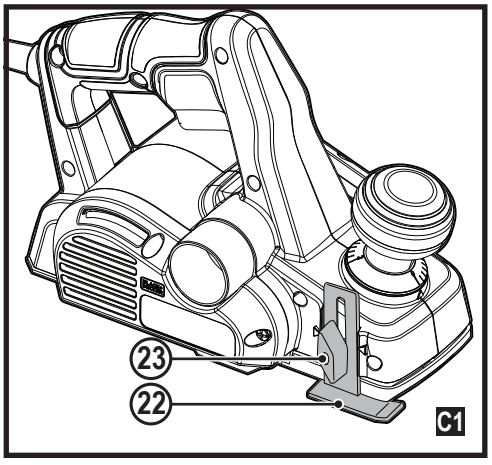
23
22
C1

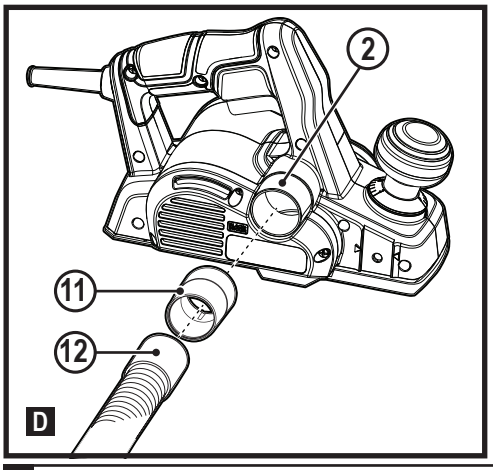
2
11
12
D

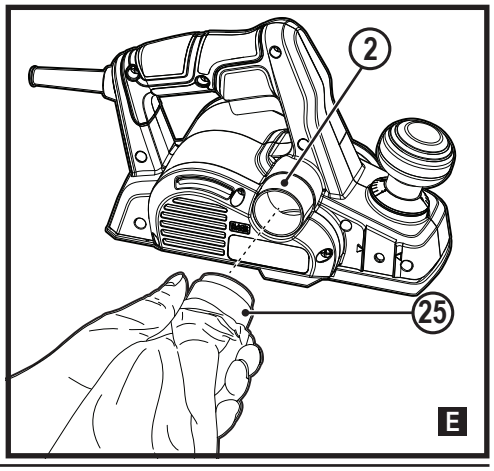
2
25
E

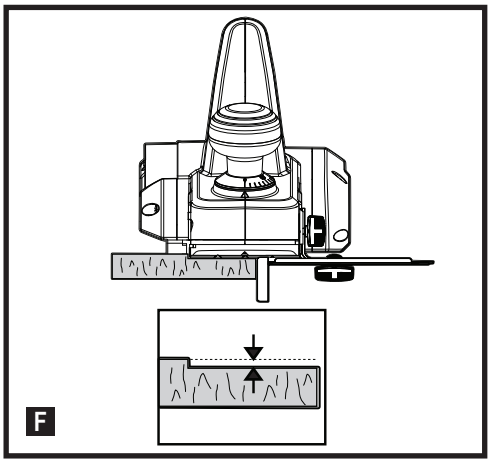
F

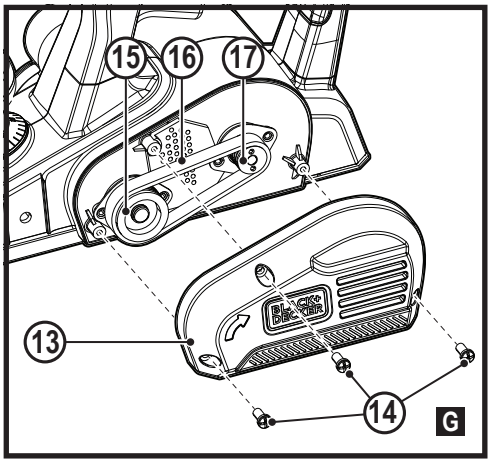
15
16
17
13
14
G

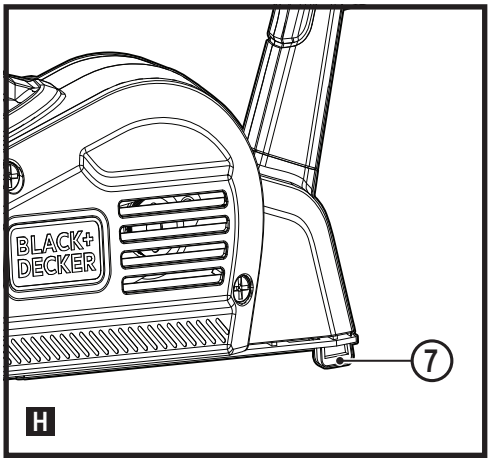
BLACK+
DECKER
7
H

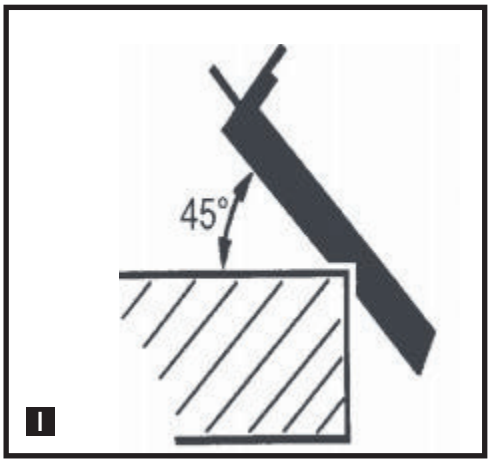
45°
I

ROMÂNĂ

Destinaţia de utilizare

Rindeaua BLACK+ DECKER BEW712 a fost concepută pentru rindeluirea lemnului, a produselor din lemn şi a materialelor plastice. Unealta este destinată utilizării manuale. Această unealtă este destinată exclusiv uzului casnic.

Instrucţiuni de siguranţă

Avertizări generale de siguranţă privind uneltele electrice



AVERTISMENT! Citiţi toate avertismentele de siguranţă, instrucţiunile, ilustraţiile şi specificaţiile furnizate împreună cu această unealtă electrică. Nerespectarea tuturor instrucţiunilor enumerate în continuare poate conduce la electrocutare, incendii şi/sau vătămări grave.

Păstraţi toate avertizările şi instrucţiunile pentru consultare ulterioară.

Termenul „unealtă electrică" din avertizări se referă la unealta electrică (cu cablu) alimentată de la reţeaua principală de energie sau la unealta electrică (fără cablu) alimentată de la acumulator.

1. **Siguranţa în zona de lucru**

a. **Păstraţi zona de lucru curată şi bine iluminată.** Zonele dezordonate sau întunecate înlesnesc accidentele.

b. **Nu operaţi uneltele electrice în atmosfere explozive, cum ar fi în prezenţa lichidelor inflamabile, gazelor sau pulberilor explozive.** Uneltele electrice generează scântei ce pot aprinde pulberile sau vaporii.

c. **Ţineţi la distanţă copiii şi persoanele din jur în timp ce operaţi o unealtă electrică.** Distragerea atenţiei poate conduce la pierderea controlului.

2. **Siguranţa electrică**

a. **Ştecherele uneltelor electrice trebuie să se potrivească cu priza. Nu modificaţi niciodată ştecherul în vreun fel. Nu folosiţi adaptoare pentru ştechere împreună cu uneltele electrice împământate (legate la masă).**
Ştecherele nemodificate şi prizele compatibile vor reduce riscul de electrocutare.

b. **Evitaţi contactul corpului cu suprafeţele împământate precum ţevi, radiatoare, cuptoare şi frigidere.** Există un risc sporit de electrocutare în cazul în care corpul dumneavoastră este în contact cu suprafeţele împământate sau legate la masă.

c **Nu expuneţi uneltele electrice la ploaie sau condiţii de umezeală.**
Apa care pătrunde într-o unealtă electrică va spori riscul de electrocutare.

d. **Nu manipulaţi necorespunzător cablul. Nu utilizaţi niciodată cablul pentru transportarea, tragerea sau scoaterea din priză a uneltei electrice. Ţineţi cablul departe de căldură, ulei, muchii ascuţite sau componente în mişcare.** Cablurile deteriorate sau încurcate sporesc riscul electrocutării.

e. **Atunci când operaţi o unealtă de lucru în aer liber, utilizaţi un prelungitor pentru exterior.** Utilizarea unui cablu adecvat pentru exterior reduce riscul de electrocutare.

f. **În cazul în care operarea unei unelte electrice într-un spaţiu cu umiditate nu poate fi evitată, utilizaţi o alimentare cu dispozitiv de protecţie la curent rezidual (RCD).** Utilizarea unui dispozitiv RCD reduce riscul electrocutării.

3. **Siguranţa corporală**

a. **Fiţi precauţi, fiţi atenţi la utilizare şi faceţi uz de regulile de bun simţ atunci când operaţi o unealtă electrică.**
Nu utilizaţi o unealtă electrică atunci când sunteţi obosiţi sau când vă aflaţi sub influenţa drogurilor, alcoolului sau medicaţiei. Un moment de neatenţie în timpul operării uneltelor electrice poate cauza vătămări personale grave.

b. **Utilizaţi echipamentul individual de protecţie. Purtaţi întotdeauna ochelari de protecţie.** Echipamentul de protecţie precum măştile anti-praf, încălţămintea de siguranţă antiderapantă, căştile sau dopurile pentru urechi utilizate pentru anumite condiţii de lucru vor reduce vătămările corporale.

c. **Preveniţi pornirea accidentală. Asiguraţi-vă că întrerupătorul se află în poziţia oprit înainte de conectarea la sursa de alimentare şi/sau la acumulator, înainte de ridicarea sau transportarea uneltei.** Transportarea uneltelor electrice ţinând degetul pe întrerupător sau alimentarea cu tensiune a uneltelor electrice ce au întrerupătorul în poziţia pornit înlesnesc producerea accidentelor.

d. **Îndepărtaţi orice cheie sau cleşte de reglare înainte de a porni unealta electrică.** O cheie sau un cleşte rămas ataşat la o componentă rotativă a uneltei electrice poate conduce la vătămări personale.

e. **Nu vă întindeţi pentru a apuca unealta de lucru. Menţineţi-vă întotdeauna stabilitatea şi echilibrul.** Acest lucru permite un control mai bun al uneltei electrice în situaţii neaşteptate.

f. **Îmbrăcaţi-vă corespunzător. Nu purtaţi îmbrăcăminte largă sau bijuterii. Păstraţi-vă părul şi îmbrăcămintea departe de componentele în mişcare.** Îmbrăcămintea largă, bijuteriile sau părul lung pot fi prinse în componentele în mişcare.

ROMÂNĂ

g. **În cazul în care dispozitivele prezintă posibilitatea conectării de accesorii pentru aspiraţia şi colectarea prafului, asiguraţi-vă că aceste accesorii sunt conectate şi utilizate în mod corespunzător.** Utilizarea dispozitivelor de colectare a prafului poate reduce pericolele impuse de existenţa prafului.

h. **Nu lăsaţi ca familiaritatea dobândită în urma utilizării frecvente a uneltei să vă facă să deveniţi neatent şi să ignoraţi principiile de securitate ale uneltei.** O acţiune neatentă poate cauza vătămarea gravă în decurs de o secundă.

4. Utilizarea şi întreţinerea uneltelor electrice

a. **Nu forţaţi unealta electrică. Utilizaţi unealta electrică adecvată pentru aplicaţia dvs.** Unealta electrică adecvată va efectua lucrarea mai bine şi în mod mai sigur, în ritmul pentru care a fost concepută.

b. **Nu utilizaţi unealta electrică în cazul în care întrerupătorul nu comută în poziţia pornit şi oprit.** Orice unealtă electrică ce nu poate fi controlată cu ajutorul întrerupătorului este periculoasă şi trebuie să fie reparată.

c. **Deconectaţi ştecherul de la sursa de alimentare şi/sau scoateţi acumulatorul de la unealta electrică, dacă este detaşabil, înaintea efectuării oricăror reglaje, modificării accesoriilor sau depozitării uneltelor electrice.** Astfel de măsuri preventive de siguranţă reduc riscul pornirii accidentale a uneltelor electrice.

d. **Nu depozitaţi uneltele electrice în stare inactivă la îndemâna copiilor şi nu permiteţi persoanelor nefamiliarizate cu unealta de lucru sau cu aceste instrucţiuni să o utilizeze.** Uneltele electrice sunt periculoase în mâinile utilizatorilor neinstruiţi.

e. **Întreţineţi uneltele electrice şi accesoriile. Verificaţi alinierea necorespunzătoare sau blocarea componentelor în mişcare, ruperea componentelor şi orice altă stare ce ar putea afecta operarea uneltelor electrice. Reparaţi piesele deteriorate înainte de punerea în funcţiune a uneltei electrice.** Multe accidente sunt cauzate de unelte electrice întreţinute necorespunzător.

f. **Păstraţi uneltele de tăiat ascuţite şi curate.** Este puţin probabil ca uneltele de tăiat cu tăişuri ascuţite şi întreţinute în mod corespunzător să se blocheze, acestea fiind mai uşor de controlat.

g. **Utilizaţi unealta electrică, accesoriile şi burghiele uneltei etc. conform acestor instrucţiuni, ţinând cont de condiţiile de lucru şi de lucrarea ce trebuie să fie efectuată.** Utilizarea uneltei electrice pentru operaţii diferite de cele conforme destinaţiei de utilizare ar putea conduce la situaţii periculoase.

h. **Ţineţi mânerele şi suprafeţele de prindere uscate, curate şi lipsite de ulei şi unsoare.** Mânerele şi suprafeţele de prindere alunecoase nu permit manipularea şi controlul în siguranţă a uneltei în situaţii neaşteptate.

5. Service

a. **Reparaţia uneltei electrice trebuie făcută de către o persoană calificată şi folosind exclusiv piese de schimb identice.**
Astfel, vă asiguraţi că este păstrată siguranţa uneltei electrice.

Avertismente suplimentare de siguranţă pentru unealta electrică

Avertisment! Avertizări suplimentare de siguranţă pentru rindele

- **Ţineţi unealta electrică exclusiv de suprafaţa izolată pentru prindere deoarece cuţitul poate atinge cablul.** Tăierea unui cablu sub tensiune ar putea determina scurgerea curentului în componentele metalice expuse ale uneltei electrice şi ar putea electrocuta operatorul.
- **Utilizaţi cleşti sau o altă modalitate practică de a fixa şi sprijini piesa de prelucrat pe o platformă stabilă.** Ţinând piesa de prelucrat în mână sau sprijinită de corp, aceasta va fi instabilă şi poate conduce la pierderea controlului.
- **Aşteptaţi să se oprească cuţitul înainte de a pune jos unealta.** Un cuţit expus care se roteşte poate prinde suprafaţa, determinând pierderea eventuală a controlului şi vătămări grave.
- **Păstraţi cuţitul ascuţit.** Cuţitele boante sau deteriorate pot determina rindeaua să devieze sau să se blocheze în timpul apăsării pe aceasta. Utilizaţi întotdeauna tipul corect de cuţit pentru unealta electrică.
- **Nu atingeţi piesa de prelucrat sau cuţitul imediat după utilizarea uneltei.** Acestea pot deveni foarte fierbinţi.
- **Scoateţi cuiele şi obiectele metalice din piesa de prelucrat înainte de a rindelui.**
- **Ţineţi întotdeauna unealta cu ambele mâini folosind mânerele prevăzute în acest scop.**
- **Deconectaţi imediat cablul de la reţeaua de alimentare dacă acesta este deteriorat sau tăiat.**

Avertisment! Atingerea sau inhalarea pulberilor rezultate în urma aplicaţiilor de rindeluire poate pune în pericol sănătatea operatorului şi a persoanelor din jur. Purtaţi o mască antipraf special concepută pentru protejarea împotriva pulberilor şi fumurilor şi asiguraţi-vă că persoanele din zona de lucru sau cele care pătrund în zona de lucru sunt, de asemenea, protejate.

ROMÂNĂ

Siguranţa persoanelor din jur

- Această unealtă poate fi utilizată de copiii peste 8 ani şi de către persoane cu capacităţi fizice, senzoriale sau mentale reduse sau de către persoane lipsite de experienţă şi cunoştinţe dacă acestea au fost supravegheate şi instruite cu privire la utilizarea aparatului în condiţii de siguranţă şi înţeleg riscurile pe care le implică.
- Nu lăsaţi copiii să se joace cu aparatul. Curăţarea şi operaţiunile de întreţinere nu trebuie efectuate de copii fără supraveghere.

Riscuri reziduale.

Pot surveni riscuri reziduale suplimentare în timpul utilizării uneltei, riscuri ce este posibil să nu fie incluse în avertismentele de siguranţă ataşate. Aceste riscuri pot fi determinate de utilizarea incorectă, utilizarea prelungită etc.

Nici măcar în cazul aplicării regulamentelor de siguranţă corespunzătoare şi implementării dispozitivelor de siguranţă, anumite riscuri reziduale nu pot fi evitate. Acestea includ:

- Vătămări cauzate de atingerea componentelor în rotire/mişcare.
- Vătămări cauzate în momentul schimbării componentelor, lamelor sau accesoriilor.
- Vătămări provocate de utilizarea prelungită a unei unelte. La utilizarea unei unelte pe perioade prelungite, asiguraţi-vă că faceţi pauze la intervale regulate.
- Afectarea auzului.
- Pericole asupra sănătăţii cauzate de inhalarea prafului rezultat în urma utilizării uneltei (exemplu: prelucrarea lemnului, în special a stejarului, fagului şi MDF-ului).

Vibraţii şi zgomot

Valorile declarate ale emisiilor de vibraţii şi zgomot, menţionate în specificaţia tehnică şi în declaraţia de conformitate au fost măsurate în conformitate cu metoda standard de testare prevăzută de norma EN 62841 şi pot fi utilizate pentru compararea diverselor unelte. Valoarea declarată a emisiilor de vibraţii poate fi utilizată, de asemenea, în cadrul unei evaluări preliminare în privinţa expunerii.

Avertisment! Valoarea emisiilor de zgomot şi vibraţii în timpul utilizării efective a uneltei electrice poate diferi de valoarea declarată în funcţie de modalităţile de utilizare ale uneltei. Nivelul de zgomot şi vibraţii poate creşte peste nivelul menţionat.

În cazul evaluării expunerii la vibraţii în scopul de a determina măsurile de siguranţă, trebuie avută în vedere o estimare a expunerii la vibraţii, condiţiile efective de utilizare şi modalitatea de utilizare a uneltei, luând totodată în calcul toate componentele ciclului de operare precum perioadele în care unealta este oprită şi în care funcţionează în gol, pe lângă perioadele în care survine blocarea acesteia.

Etichetele prezente pe unealtă

Pictogramele următoare sunt afişate pe unealtă, împreună cu codul de data:



Avertisment! Pentru a reduce riscul vătămării, utilizatorul trebuie să citească manualul de instrucţiuni.



Purtaţi echipament de protecţie pentru urechi.

Siguranţa electrică



Această unealtă prezintă izolare dublă; prin urmare, nu este necesară împământarea. Verificaţi întotdeauna ca alimentarea cu energie să corespundă tensiunii de pe plăcuţa cu specificaţii.

- În cazul în care cablul de alimentare este deteriorat, acesta trebuie să fie înlocuit de producător sau de către un centru de service BLACK+DECKER autorizat pentru a evita orice pericol

Utilizarea unui cablu prelungitor

- Utilizaţi întotdeauna un cablu prelungitor aprobat, adecvat pentru puterea absorbită a acestei unelte (consultaţi specificaţia tehnică). Înainte de utilizare, inspectaţi cablul prelungitor pentru a depista semne de deteriorare, uzură şi îmbătrânire. Înlocuiţi cablul prelungitor dacă este deteriorat sau defect. Atunci când utilizaţi un tambur cu cablu, desfăşuraţi întotdeauna complet cablul.

  Utilizarea unui cablu prelungitor necorespunzător pentru puterea absorbită a uneltei sau care este deteriorat sau defect poate determina riscul de incendiu şi electrocutare.

Descriere

Această unealtă dispune de unele sau de toate caracteristicile următoare.

1. Buton de reglare a adâncimii de rindeluire
2. Evacuare aşchii
3. Buton de deblocare
4. Întrerupător pornit/oprit
5. Placă de bază posterioară
6. Protecţie curea
7. Suport de staţionare
8. Placă de bază frontală

Asamblarea

Avertisment! Înainte de asamblare, asiguraţi-vă că unealta este oprită şi deconectată de la priză.

Înlocuirea lamelor de tăiat (fig. A)

Lamele de tăiat furnizate împreună cu această unealtă sunt reversibile.

Înlocuirea lamelor de tăiat poate fi efectuată la comerciantul local.

Demontarea

- Slăbiţi şuruburile (24) folosind cheia furnizată.
- Apăsaţi şi menţineţi apărătoarea pentru bizotare (9), glisând blocul cuţitului din cilindru.
- Glisaţi lama din blocul cuţitului şi ţineţi cont de faptul că lamele sunt ascuţite.
- Rotiţi lama şi glisaţi înapoi blocul cuţitului, astfel încât muchia ascuţită să iasă în afară din blocul cuţitului.

Observaţie: lama dispune de o canelură de-a lungul lungimii sale pe o singură parte, pentru a asigura orientarea corectă în blocul cuţitului.

- Dacă ambele părţi ale lamei sunt uzate, lama trebuie înlocuită.

Montarea

- Apăsaţi şi menţineţi apărătoarea pentru bizotare, glisând locul cuţitului în cilindru.
- Asiguraţi-vă că blocul cuţitului este la mijlocul cilindrului şi strângeţi bine şuruburile, folosind cheia.

Reglarea adâncimii de tăiere (Fig. B)

Adâncimea de tăiere este indicată de marcaj (1b).

Adâncimea setată poate fi citită pe gradaţie (1a).

- Rotiţi butonul de reglare a adâncimii de rindeluire (1) la adâncimea adecvată de tăiere.
- Rotiţi butonul în poziţia „0” atunci când unealta nu este utilizată.

Montarea şi demontarea ghidajului paralel (Fig. C)

Ghidajul paralel este utilizat pentru controlul optim pe piesele înguste de prelucrat şi la bizotare (Fig. F).

Asamblarea ghidajului paralel

- Amplasaţi suportul în unghi drept (18) pe ghidaj (19) (Fig. C). Introduceţi şurubul în (20) suport şi ghidaj şi înşurubaţi piuliţa cu aripi (21) pentru a fixa.
- Slăbiţi piuliţa cu aripi de la ghidajul paralel (21).
- Glisaţi ghidajul paralel în poziţia dorită.
- Strângeţi bine piuliţa cu aripi de la ghidajul paralel (21).

Observaţie: Ghidajul paralel trebuie să fie sub maşina de rindeluit atunci când este montat corect.

- Pentru a scoate ghidajul paralel procedaţi în ordine inversă.

Montarea şi demontarea ghidajului de adâncime (Fig. C1)

- Amplasaţi ghidajul de adâncime (22) în dreapta părţii frontale a rindelei şi introduceţi şurubul de siguranţă (23) în orificiu, apoi strângeţi bine.
- Slăbiţi şurubul de siguranţă şi ajustaţi glisând în sus sau în jos, după caz.
- Strângeţi din nou bine şurubul de siguranţă.
- Pentru a scoate ghidajul, procedaţi în ordine inversă.

Conectarea unui aspirator la unealtă (Fig. D)

- Conectaţi furtunul aspiratorului (12) la orificiul de evacuare a aşchiilor. În cazul în care furtunul aspiratorului nu se potriveşte la orificiul de evacuare a aşchiilor, este posibil să fie necesar un adaptor (11).

Montarea sacului de colectare a aşchiilor (Fig. E)

Sacul de colectare a aşchiilor este foarte util atunci când se lucrează în spaţii înguste.

- Glisaţi conectorul (25) sacului peste orificiul de evacuare a aşchiilor (2).

Golirea sacului de colectare a aşchiilor

Sacul de colectare a aşchiilor trebuie să fie golit în mod regulat în timpul utilizării pentru a preveni blocarea.

- Deschideţi sacul şi goliţi-l înainte de a continua.

Utilizare

Avertisment! Lăsaţi unealta să funcţioneze în propriul său ritm. Nu suprasolicitaţi.

Pornirea şi oprirea

Pornirea

- Menţineţi apăsat butonul de deblocare (3) şi apăsaţi întrerupătorul pornit/oprit (4).
- Eliberaţi butonul de deblocare.

Oprirea

- Eliberaţi întrerupătorul pornit/oprit.

Rindeluirea

- Ţineţi unealta cu vârful ghidajului aşezat pe suprafaţa piesei de prelucrat.
- Porniţi unealta.
- Deplasaţi cu fermitate unealta înainte pentru a efectua mişcarea de tăiere.
- Opriţi unealta după ce mişcarea a fost finalizată.

Şanfrenarea marginilor (Fig. I)

Canelura în V din talpa frontală facilitează şanfrenarea colţului materialului la unghiuri de 45 de grade.

- Ţineţi unealta la acelaşi unghi cu colţul materialului amplasat în canelură şi efectuaţi mişcarea de tăiere.

Înlocuirea curelei de antrenare (Fig. G)

Avertisment! Înainte de înlocuire, asiguraţi-vă că unitatea este oprită şi deconectată.

ROMÂNĂ

- Slăbiţi şuruburile (14) şi scoateţi capacul (13).
- Scoateţi vechea curea de antrenare.
- Amplasaţi noua curea (16) peste scripetele mare (15), apoi peste partea laterală a scripetelui mai mic (17) şi împingeţi cureaua în sus, peste marginea scripetelui mic, în timp ce rotiţi manual scripetele mare. Continuaţi să rotiţi şi să împingeţi cureaua peste canelurile de pe scripetele mic, până când canelurile de pe curea sunt amplasate corect în canelurile de pe scripetele mic.
- Puneţi la loc capacul şi strângeţi şuruburile.

Suportul de staţionare (Fig. H)

Maşina dumneavoastră de rindeluit este echipată cu un suport de staţionare (7) care coboară automat pe poziţie atunci când unealta este ridicată de pe suprafaţa de lucru. Atunci când rindeluiţi, suportul de staţionare se ridică atunci când împingeţi unealta înainte. Când suportul de staţionare este coborât, maşina de rindeluit poate fi aşezată pe piesa de prelucrat fără ca lama să o atingă.

Sfaturi pentru utilizarea optimă

- Deplasaţi unealta de-a lungul fibrei lemnului.
- Dacă fibra este transversală sau încreţită sau dacă materialul piesei de prelucrat este un lemn dur, reglaţi adâncimea de tăiere pentru a elimina doar un strat foarte subţire la fiecare trecere şi efectuaţi mai multe treceri pentru a obţine rezultatul dorit.
- Pentru a menţine unealta în linie dreaptă, apăsaţi la început pe partea din faţă a uneltei şi apăsaţi pe partea din spate a acesteia la sfârşitul operaţiei.

Accesorii

Performanţa uneltei dvs. depinde de accesoriul utilizat. Accesoriile Stanley BLACK+DECKER sunt proiectate la standarde înalte de calitate şi concepute pentru a îmbunătăţi performanţa aparatului dvs. Folosind aceste accesorii, veţi obţine rezultate optime cu unealta dumneavoastră.

Întreţinerea

Maşina/unealta dvs. BLACK+DECKER cu/fără cablu de alimentare a fost concepută pentru a opera o perioadă îndelungată de timp, cu un nivel minim de întreţinere. Funcţionarea satisfăcătoare continuă depinde de îngrijirea corespunzătoare a uneltei şi de curăţarea periodică.

Avertisment! Înainte de efectuarea operaţiilor de întreţinere pe uneltele electrice cu cablu/fără cablu:

- Opriţi şi deconectaţi de la priză aparatul/unealta.
- Curăţaţi în mod regulat fantele de ventilare de pe aparat/unealtă/încărcător, folosind o perie moale sau o cârpă uscată.
- Curăţaţi în mod regulat carcasa motorului folosind o cârpă umedă. Nu utilizaţi nicio soluţie de curăţare abrazivă sau pe bază de solvenţi.

Înlocuirea ştecherului de alimentare (numai pentru Regatul Unit şi Irlanda)

Dacă trebuie instalat un ştecher de alimentare nou:

- Eliminaţi în siguranţă ştecherul vechi.
- Conectaţi cablul maro la borna sub tensiune din ştecherul nou.
- Conectaţi conductorul albastru la borna neutră.

Avertisment! Nu trebuie efectuată nicio conexiune la borna de împământare. Urmaţi instrucţiunile de montaj furnizate împreună cu ştecherele de bună calitate. Siguranţă recomandată: 5 A.

Protejarea mediului înconjurător



Colectarea selectivă. Produsele şi acumulatorii marcaţi cu acest simbol nu trebuie să fie aruncate împreună cu gunoiul menajer.

Produsele şi acumulatorii conţin materiale care pot fi recuperate sau reciclate, reducând cererea de materii prime. Vă rugăm să reciclaţi produsele electrice şi acumulatorii în conformitate cu prevederile locale. Mai multe informaţii sunt disponibile la **www.2helpU.com**

Specificaţii tehnice

		BEW712
Tensiune de intrare	$V_{c.a.}$	230
Putere absorbită	W	710
Turaţia fără sarcină	min^{-1}	16500
Lăţime de rindeluire	mm	82
Adâncime de rindeluire	mm	2
Adâncime de bizotare	mm	11
Greutate	kg	2,4

Nivelul presiunii sonore conform cu EN62841:
L_{pA} (presiune sonoră) 93 dB(A), Marjă (K) 3 dB(A)
L_{WA} (putere sonoră) 101 dB(A), Marjă (K) 3 dB(A)
Valorile totale ale vibraţiilor (suma vectorială a trei direcţii) conform cu EN62841:
Valoarea emisiilor de vibraţii (ah) 6,6 m/s^2, marjă (K) 1,5 m/s^2

ROMÂNĂ

Declaraţie de conformitate
Furnizarea de maşini (siguranţă)
Reglementări 2008

UK CA

Rindea BEW712

Black & Decker declară că aceste produse descrise în „specificaţia tehnică" sunt conforme cu normele:

Regulamentul privind furnizarea de maşini (Siguranţa), 2008, S.I. 2008/1597(cu modificările ulterioare), EN 62841-1:2015 + AC:2015 +A11:2022; EN 62841-2-14:2015;

Aceste produse sunt conforme cu următoarele reglementări din Regatul Unit: Regulamente de compatibilitate electromagnetică, 2016, S.I.2016/1091 (cu modificările ulterioare).

Restricţia utilizării anumitor substanţe periculoase în Regulamentele pentru echipamentele electrice şi electronice 2012, S.I. 2012/3032 (cu modificările ulterioare).

Pentru informaţii suplimentare, vă rugăm să contactaţi Black & Decker la următoarea adresă sau să consultaţi coperta din spate a manualului.

Subsemnatul este responsabil pentru întocmirea dosarului tehnic şi face această declaraţie în numele Black & Decker.

Ed Higgins
Director - Instrumente electrice pentru consumatori
BLACK+DECKER Slough England SL1 4DX
Regatul Unit al Marii Britanii
2023-04-21

Declaraţia de conformitate CE
DIRECTIVA PENTRU UTILAJE

CE

Rindea BEW712

Black & Decker declară că aceste produse descrise în „specificaţia tehnică" sunt conforme cu normele:

2006/42/CE, EN 62841-1:2015 + AC:2015 +A11:2022; EN 62841-2-14:2015;

Aceste produse sunt, de asemenea, conforme cu Directiva, 2006/42/CE, 2014/30/UE şi 2011/65/UE.

Pentru informaţii suplimentare, vă rugăm să contactaţi Black & Decker la următoarea adresă sau să consultaţi coperta din spate a manualului.

Subsemnatul este responsabil pentru întocmirea dosarului tehnic şi face această declaraţie în numele Black & Decker

Patrick Diepenbach
Director general, Benelux
BLACK+DECKER Europe, Egide
Walschaertsstraat 14-18,
2800 Mechelen, Belgia
2023-04-21

Garanţie

Black & Decker are încredere în calitatea produselor sale şi le oferă clienţilor o garanţie de 24 de luni de la data achiziţiei. Această garanţie completează şi nu prejudiciază în niciun fel drepturile dumneavoastră legale. Garanţia este valabilă pe teritoriile Statelor Membre ale Uniunii Europene şi în Zona Europeană de Liber Schimb şi în Regatul Unit al Marii Britanii.

Pentru a revendica garanţia, cererea trebuie să fie în conformitate cu Termenii şi condiţiile Black & Decker şi clientul va trebui să prezinte dovada de cumpărare la vânzător sau la un agent de reparaţii autorizat.

Termenii şi condiţiile garanţiei Black & Decker de 2 ani şi localizarea celui mai apropiat agent de reparaţii autorizat pot fi obţinute de pe Internet la **www.2helpU.com**, sau contactând biroul Black & Decker la adresa indicată în prezentul manual.

Vă rugăm să vizitaţi site-ul nostru www.blackanddecker.co.uk pentru a înregistra noul produs Black & Decker şi pentru a fi informat cu privire la produsele noi şi ofertele speciale.

Stanley Black & Decker
Phoenicia Business Center
Strada Turturelelor, nr 11A, Etaj 6, Modul 15,
Sector 3 Bucuresti
Telefon: +4021.320. 61. 04/05

Stanley Black & Decker Romania SRL
Phoenicia Business Center
Strada Turturelelor Nr. 11A, Etaj 4
Module 12-15, Sect. 3, Bucuresti
Tel: +4021.320.61.05
Fax: +4037.225.36.84
Email: Office.Bucharest@sbdinc.com

Garanție legală de conformitate[1] pentru produsele Stanley Black & Decker

Produs: .....

Cod: .....

Serie mașină: ...../.....

Serie acumulatori: ...../.....

Serie stație încărcare: .....

Distribuitorul (vânzător autorizat/magazin)/adresă, tel., fax:

.....

.....

Cumpărător: .....

Produs cumpărat cu factură / bon nr.: .....

Data: .....

Cumpărătorul a fost informat asupra caracteristicilor și a domeniului de utilizare ale produsului. S-a efectuat proba de funcționare a produsului, a fost instruit cumpărătorul cu privire la modul de funcționare și normele de siguranță a muncii, s-a predat produsul împreună cu accesoriile în perfectă stare de funcționare, s-au predat instrucțiunile în limba română privind transportul, depozitarea, utilizarea și întreținerea. S-a verificat corectitudinea datelor înscrise în garanția legală de conformitate („**Documentul**").

Condițiile de garanție de mai jos fac parte din prezentul document și au fost luate la cunoștință de către Cumpărător.

Persoana care aduce produsul și prezintă actele de proprietate Documentul și factura sau bonul fiscal în original sau în copie este considerată împuternicită să reprezinte proprietarul în relația cu distribuitorul (vânzătorul) autorizat.

Conform prevederilor legale[2], consumatorii (definiți drept orice persoană fizică sau grup de persoane fizice constituite în asociații, care acționează în scopuri din afara activității sale comerciale, industriale sau de producție, artizanale ori liberale), au următoarele drepturi cu privire la orice neconformitate care există la momentul livrării produsului și care este constatată într-un termen de **doi ani** de la această dată:

- Să ceară repararea produsului sau înlocuirea acestuia, fără plată, într-o perioadă de timp rezonabilă ce nu poate depăși 15 zile calendaristice de la data la care a fost adusă la cunoștința vânzătorului lipsa conformității și fără vreun inconvenient semnificativ pentru consumator, ținând seama de natura produselor și de scopul pentru care consumatorul a solicitat produsele în cauză.

  Consumatorul nu va putea opta între reparație și înlocuire dacă măsura corectivă aleasă este imposibilă (dacă nu se pot asigura produse identice pentru înlocuire) sau dacă, în comparație cu cealaltă măsură corectivă disponibilă, ar fi disproporționată și ar impune costuri nerezonabile vânzătorului, luând în considerare toate circumstanțele (inclusiv valoarea produselor în cazul în care nu ar fi existat neconformitatea, gravitatea neconformității sau dacă măsura corectivă alternativă ar putea fi executată fără vreun inconvenient semnificativ pentru consumator). De asemenea, vânzătorul poate refuza să aducă în conformitate produsele dacă reparația sau înlocuirea este imposibilă sau i-ar impune costuri care ar fi disproporționate, luând în considerare toate circumstanțele, precum cele descrise anterior;

  În cazul în care neconformitatea este remediată prin reparație, termenul de doi ani menționat mai sus se prelungește cu timpul de nefuncționare a produsului, din momentul la care a fost adusă la cunoștința vânzătorului lipsa de conformitate până la predarea efectivă a produsului în stare de utilizare normală către consumator. În cazul în care neconformitatea este remediată prin înlocuire, pentru produsele care înlocuiesc produsele neconforme, un nou termen de doi ani începe să curgă de la data înlocuirii.
- **Să ceară reducerea corespunzătoare a prețului sau rezoluțiunea contractului**, în cazul în care nu beneficiază de repararea sau înlocuirea produsului sau măsurile reparatorii nu au fost luate într-o perioadă rezonabilă, întrucât:
  a) vânzătorul nu a finalizat reparația sau înlocuirea produselor ori a refuzat să aducă în conformitate produsele, motivând că reparația sau înlocuirea este imposibilă ori i-ar impune costuri disproporționate,
  b) în pofida eforturilor vânzătorului de a o remedia, în continuare se constată o neconformitate,

[1] Garanția legală de conformitate reprezintă protecția juridică a consumatorului rezultată prin efectul legii în raport cu lipsa de conformitate, reprezentând obligația legală a vânzătorului față de consumator ca, fără solicitarea unor costuri suplimentare, să aducă produsul la conformitate, incluzând restituirea prețului plătit de consumator, repararea sau înlocuirea produsului, dacă acesta nu corespunde condițiilor enunțate în declarațiile referitoare la garanție sau în publicitatea aferentă

[2] Ordonanța de Urgență nr. 140/2021 privind anumite aspecte referitoare la contractele de vânzare de bunuri; Ordonanța Guvernului nr. 21/1992 privind protecția consumatorilor.

c) neconformitatea este de o asemenea gravitate încât justifică o reducere de preț sau dreptul la încetarea imediată a contractului de vânzare, sau

d) vânzătorul a declarat că nu va aduce produsele în conformitate într-un termen rezonabil sau fără inconveniente semnificative pentru consumator ori acest lucru reiese clar din circumstanțele cazului.

Rezoluțiunea nu este posibilă dacă lipsa conformității este minoră. Reducerea de preț va fi proporțională cu diminuarea valorii produselor, în comparație cu valoarea pe care produsele ar avea-o dacă ar fi în conformitate.

Consumatorii pot să opteze pentru o anumită măsură corectivă din cele enumerate mai sus în cazul în care neconformitatea produselor este constatată la scurt timp după livrare, fără a depăși 30 de zile calendaristice.

După expirarea termenului de doi ani menționat mai sus, consumatorii pot pretinde remedierea sau înlocuirea produselor care nu pot fi folosite în scopul pentru care au fost realizate ca urmare a unor vicii ascunse apărute în cadrul duratei medii de utilizare, în condițiile legii.

Până la proba contrară, lipsa de conformitate apărută în termen de un an de la livrarea produsului se prezumă că a existat la momentul livrării acestuia, cu excepția cazurilor în care prezumția este incompatibilă cu natura produsului sau a lipsei de conformitate.

Durata medie de utilizare a produselor de 6 (șase) ani de la data achiziției.

Piesele de schimb înlocuite la produs beneficiază de garanție numai în cazul în care acestea au fost montate într-un centru autorizat de întreținere și reparații.

În cadrul termenului de garanție, vânzătorul suportă toate costurile privind repararea sau înlocuirea pieselor de schimb executate defecte. Pentru lucrările de reparație executate se acordă garanție. Garanția nu se extinde asupra accesoriilor consumabilelor (precum baterii, furtunuri, curele, perii colectoare, lanțuri, cuțite, lance, pistol, cap prindere lamă, role ghidaj, cablu alimentare, întinzător lanț, bujii, ulei, filtre aer și benzină) care intră în componența produsului, cu excepția cazului în care acestea prezintă vicii ascunse.

Produsele din gamele Black & Decker și Stanley FatMax sunt de uz gospodăresc (bricolaj) și nu sunt destinate uzului profesional, prestării de servicii sau lucrări către terți.

Adăugați ulei la generatoarele **Black & Decker**. Verificați periodic nivelul de ulei al generatoarelor și compresoarelor. Este interzisă utilizarea generatoarelor pentru invertoare sau aparate de sudură.

Situații excluse de la aplicarea garanției legale de conformitate:

1. Nerespectarea de către consumator a condițiilor de transport, manipulare, instalare, depozitare, utilizare (inclusiv scopul utilizării) și întreținere precizate în instrucțiunile ce însoțesc produsul.
2. Defectele care au apărut ca urmare a utilizării unor accesorii ori consumabile care nu sunt originale Stanley Black & Decker Romania ori care nu sunt compatibile cu produsul.
3. Defecțiunilor cauzate de necunoașterea omiterea sau neglijarea luării măsurilor de siguranță în utilizarea produselor de către consumator, ori accidentelor cauzate din aceste motive.

În cazul în care constatați deteriorări (loviturі/defecte) la produsele Stanley Black & Decker Romania, vă rugăm să vă adresați celui mai apropiat centru service autorizat menționat la adresa web-site-ului **www.2helpU.com** ori vânzătorului.

Garanția de durabilitate oferită de Stanley Black & Decker

În eventualitatea puțin probabilă ca scula dvs. electrică să se defecteze din cauza materialelor de fabricație în mai puțin de un an de la cumpărare, Stanley Black & Decker Romania SRL cu sediul in Bucuresti, Strada Turturelelor Nr. 11A, Bloc Phoenicia Business Center, Bucuresti,Sector 3, vă garantează că va repara sau va înlocui piesa defectă complet gratuit, sau - la discreția noastră - vom înlocui întreaga sculă electrică gratuit.

Utilizatorii MyDeWALT și My STANLEY care își înregistrează în cel mult 28 de zile de la cumpărare produsele eligibile conform termenilor și condițiilor DEWALT și STANLEY pe platformele destinate (**http://www.dewalt.ro/3/**, respectiv, **https://www.stanleyworks.ro/warranty**) pot extinde gratuit garanția de durabilitate acordată de Stanley Black & Decker până la trei ani.

Pentru a beneficia de această garanție este necesară prezentarea dovezii cumpărării, certificatul de garanție și imprimarea certificatului de garanție extinsă celui mai apropiat centru service autorizat menționat la adresa web-site-ului **www.2helpU.com** ori vânzătorului.

Unele produse sunt excluse de la posibilitatea extinderii garanției de durabilitate acordate de Stanley Black & Decker până la 3 ani. Aceste produse sunt enumerate în Termenii și Condițiile DeWALT și Stanley la adresa **https://www.dewalt.ro/3/warrantystatement/**.

Prezenta garanție de conformitate se completează cu Termenii și Condițiile DeWALT și Stanley, care pot fi accesați la acest link: **https://www.dewalt.ro/3/warrantystatement/**.

Prezenta garanție de durabilitate oferită de Stanley Black & Decker, în calitate de producător al bunurilor, nu afectează drepturile pe care dvs. le aveți împotriva vânzătorului în temeiul garanției legale de conformitate, astfel cum sunt acestea detaliate mai sus.

Garanția acordată persoanelor juridice

În cazul persoanelor juridice termenul de garanție aplicabil este de un an de la data achiziției. Acest termen de garanție este aplicabil tuturor produselor Stanley Black & Decker Romania, respectiv atât produselor pentru uz profesional cât și celor pentru uz gospodăresc (bricolaj).

În cadrul acestui termen, cumpărătorul persoană juridică poate solicita înlocuirea sau repararea produsului.

Situațiile care duc la pierderea garanției legale de conformitate, descrise mai sus, sunt aplicabile și în cazul garanției acordate persoanelor juridice.

REPARAȚII ÎN PERIOADA DE GARANȚIE

Data intrării:	Data reparației:	Defecțiune:
Comandă reparație:	Data predării:	
Clientul confirmă prin semnătură executarea gratuită a reparației în garanție și primirea produsului reparat.		
Semnătură client:	Semnătură și ștampilă service:	
Data intrării:	Data reparației:	Defecțiune:
Comandă reparație:	Data predării:	
Clientul confirmă prin semnătură executarea gratuită a reparației în garanție și primirea produsului reparat.		
Semnătură client:	Semnătură și ștampilă service:	
Data intrării:	Data reparației:	Defecțiune:
Comandă reparație:	Data predării:	
Clientul confirmă prin semnătură executarea gratuită a reparației în garanție și primirea produsului reparat.		
Semnătură client:	Semnătură și ștampilă service:	

LISTA CENTRELOR SERVICE AUTORIZATE

Nr.	Oras	Agent Service	Adresa	Email	Telefon	Fax
1	Bucuresti					
2	Bucuresti	Edelweiss Grup SRL	Str. Drumul Osiei nr. 76 62395	service@edelweissgrup.ro	+4021 319 13 13	+4021 319 13 14
3	Ploiesti	METATOOLS SRL	Str. Poligonului Nr. 2 100070	service@Metatools.ro	+40374 473 034 +40747 118 112	+40244 406 698
4	Bacau	PARTENER SRL	Calea Moinesti nr. 34 600281	service@partner.ro	+4023 451 03 77	+40234 510 955
5	Cluj	EPINVEST S.R.L.	Stra. Avram Iancului Nr. 502-504 407280	service@epinvest.ro	+40745 637 949	+40264 594 565
6	Baia Mare	PRO TOOLS S.R.L.	Str. Iuliu Maniu, Nr. 28 430131	office@protools.ro	+40262 218 794	+40262 276 535
7	Constanta	TRITON SRL	B-dul Aurel Vlaicu, Nr. 217	office@triton.com.ro	+4037 048 41 55	+4037 048 41 18
8	Tulcea	ABC International SRL	Str. Babadag, Nr. 5, Bl. 1, Sc. A, Parter	service@unelte.com.ro	+40240 518 260	+40240 517 669
9	Bucuresti	ADN COM AUTOSERV	STR MARGEANULUI 107A 051044	service@adn-facom.ro	+4021 420 21 44	+40766 078532