CROWN

TOOLS FOR A BETTER LIFE

CT61001HX

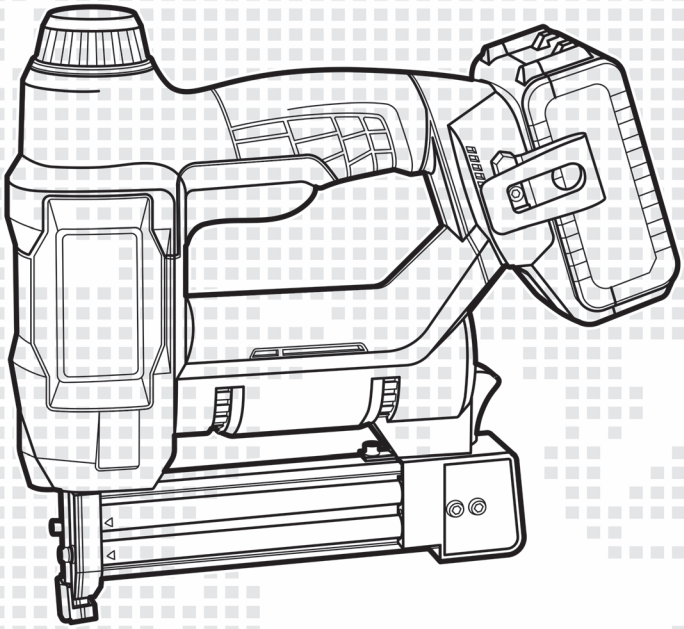

de Originalbetriebsanleitung

en Original instructions

fr Notice originale

it Istruzioni originali

es Manual original

pt Manual original

tr Orijinal işletme talimatı

pl Instrukcja oryginalna

cs Původni navod k používani

sk Povodny navod na použitie

ro Instrucţiuni originale

bg Оригинална инструкция

el Πρωτότυπο οδηγιών χρήσης

ru Оригинальное руководство по эксплуатации

ua Оригінальна інструкція з експлуатації

lt Originali instrukcija

kz Пайдалану нұсқаулығының түпнұсқасы

ar دليل المستخدم الأصلي

fa دفترچه راهنمای اصلی

Inhalt / Content / Sommaire / Indice / Contenido / Índice / İçindekiler / Zawartość / Obsah / Obsah / Conţinut / Съдържание / Περιεχόμενο / Содержание / Зміст / Turinys / Мазмұны / المحتويات / محتوا

Deutsch

Erklärende Zeichnungen ..... Seiten 5 - 12
Allgemeine sicherheitshinweise, Gebrauchsanweisung ..... Seiten 13 - 20

English

Explanatory drawings ..... pages 5 - 12
General safety rules, instructions manual ..... pages 21 - 27

Français

Dessins explicatifs ..... pages 5 - 12
Recommandations générales de sécurité, mode d'emploi ..... pages 28 - 35

Italiano

Disegni esplicativi ..... pagine 5 - 12
Precauzioni generali di sicurezza, manuale istruzioni ..... pagine 36 - 42

Español

Dibujos explicativos ..... páginas 5 - 12
Recomendaciones generales de seguridad, manual de instrucciones ..... páginas 43 - 50

Português

Esboços explicativos ..... páginas 5 - 12
Recomendações gerais de segurança, manual de instruções ..... páginas 51 - 58

Türkçe

Açıklayıcı resimler ..... sayfalar 5 - 12
Genel güvenlik tavsiyeleri, kullanım kılavuzu ..... sayfalar 59 - 65

Polski

Rysunki objaśniające ..... strony 5 - 12
Ogólne zalecenia w zakresie zasad bezpieczeństwa, instrukcja obsługi ..... strony 66 - 73

Inhalt / Content / Sommaire / Indice / Contenido / Índice / İçindekiler / Zawartość / Obsah / Obsah / Conţinut / Съдържание / Περιεχόμενο / Содержание / Зміст / Turinys / Мазмұны / المحتويات / محتوا

Česky

Vysvětlující výkresy ..... strany 5 - 12
Obecné bezpečnostní pokyny, provozní příručka ..... strany 74 - 80

Slovensky

Vysvetľujúce výkresy ..... strany 5 - 12
Všeobecné bezpečnostné pokyny, prevádzková príručka ..... strany 81 - 87

Română

Desene explicative ..... pagini 5 - 12
Recomandări generale privind siguranţa, manual de instrucţiuni ..... pagini 88 - 94

Български

Пояснителни чертежи ..... страници 5 - 12
Общи указания по техника на безопасност, наръчник с инструкции ..... страници 95 - 102

Ελληνικά

Επεξηγηματικά σχέδια ..... σελίδες 5 - 12
Γενικές οδηγίες ασφάλειας προστασίας από δυστυχήματα, εγχειρίδιο οδηγιών ..... σελίδες 103 - 110

Русский

Пояснительные рисунки ..... страницы 5 - 12
Общие указания по ТБ, инструкция по эксплуатации ..... страницы 111 - 118

Українська

Пояснювальні малюнки ..... сторінки 5 - 12
Загальні вказівки по ТБ, інструкція з експлуатації ..... сторінки 119 - 126

Lietuviškai

Aiškinamieji brėžiniai ..... puslapiai 5 - 12
Bendrieji saugaus darbo su technika nurodymai, naudojimo instrukcija ..... puslapiai 127 - 133

Inhalt / Content / Sommaire / Indice / Contenido / Índice / İçindekiler / Zawartość / Obsah / Obsah / Conţinut / Съдържание / Περιεχόμενο / Содержание / Зміст / Turinys / Мазмұны / المحتويات / محتوا

Қазақ тілі

Түсіндіргіш әлеміштер ..... беттер 5 - 12
Жалпы қауіпсіздік жөніндегі ұсыныстар, пайдалану нұсқаулығы ..... беттер 134 - 141

العربية

رسوم توضيحية ..... الصفحات 5 - 12
قواعد السلامة العامة، دليل التعليمات ..... الصفحات 142 - 148

فارسی

اشکال توضیحی ..... صفحه های 5 - 12
قوانین ایمنی کلی، دفترچه دستورالعمل ها ..... صفحه های 149- 155

076

CT61001HX-2

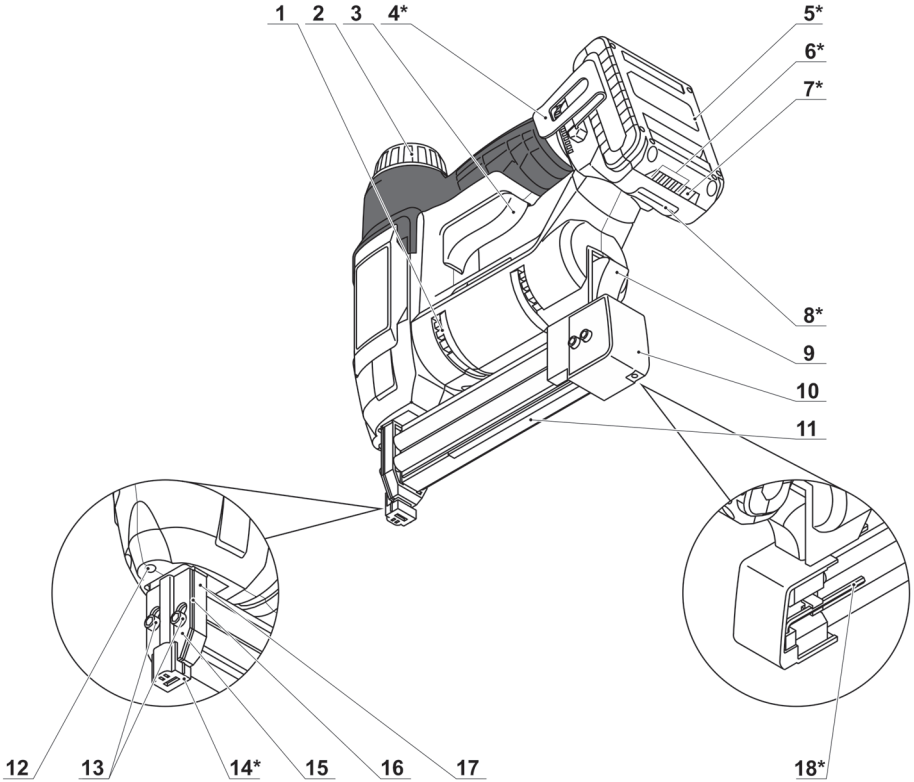

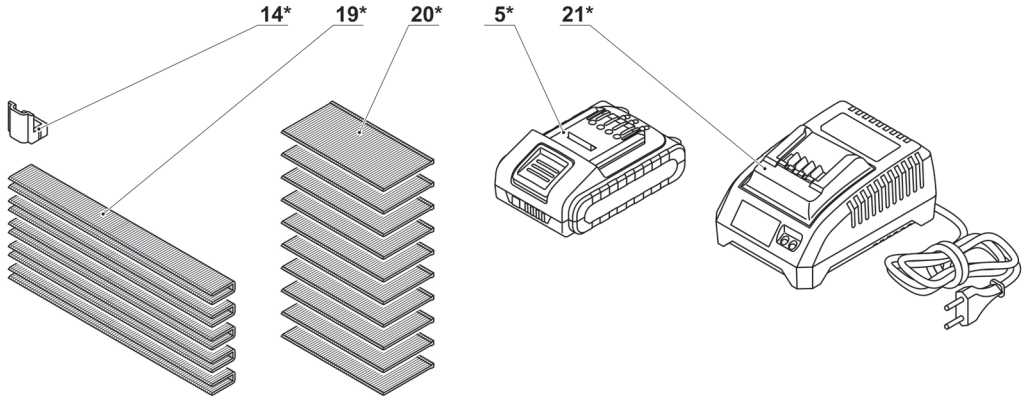

18GA
[1,25mm x 1mm]

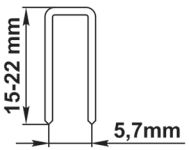

18GA
[1,25mm x 1mm]

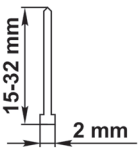

CT61001HX-4

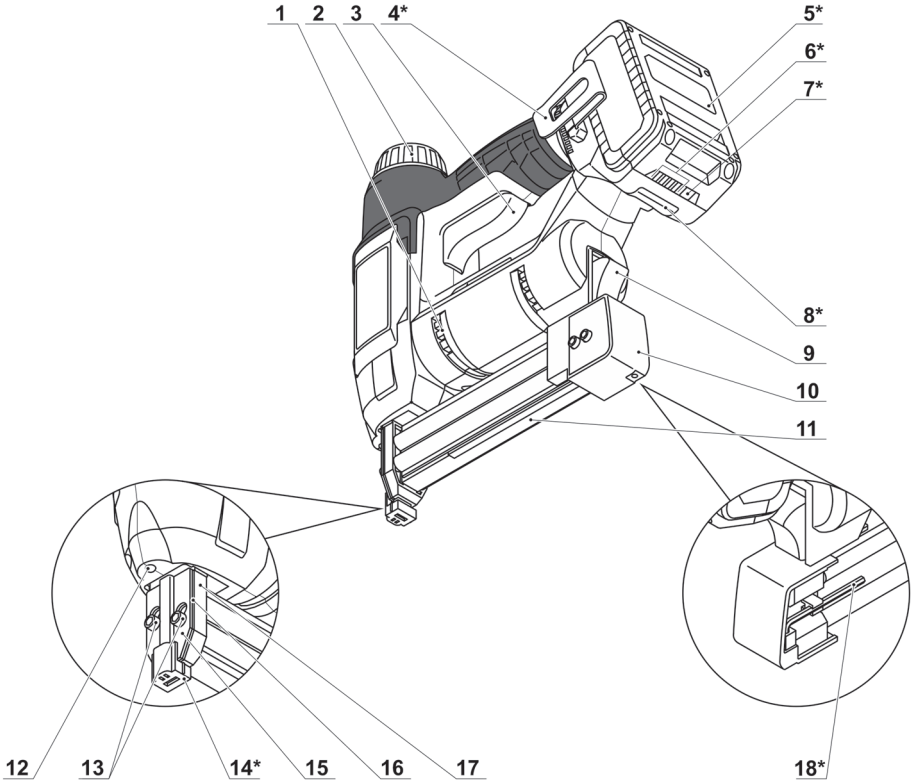

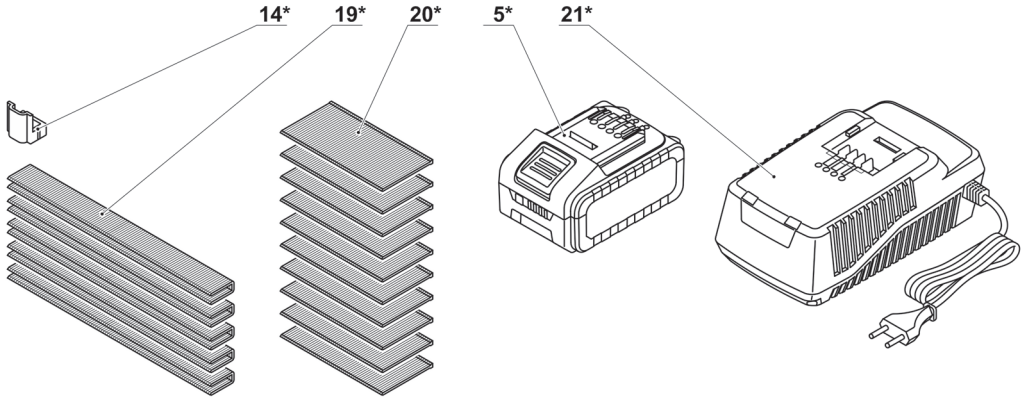

18GA
[▭ 1,25mm x 1mm]

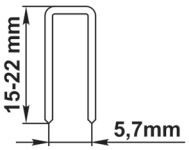

18GA
[▭ 1,25mm x 1mm]

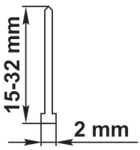

1

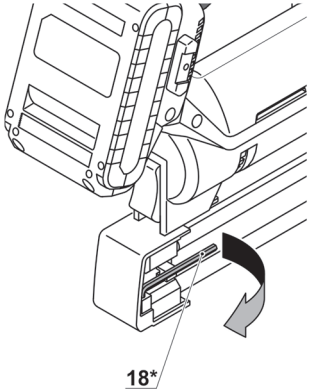

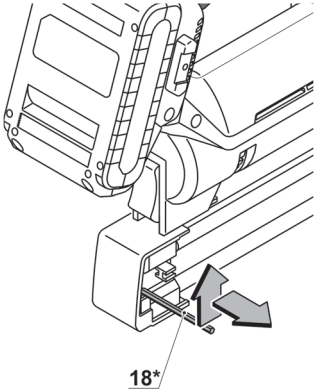

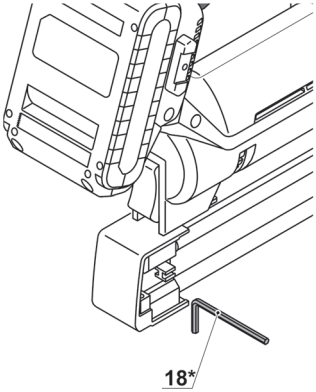

2

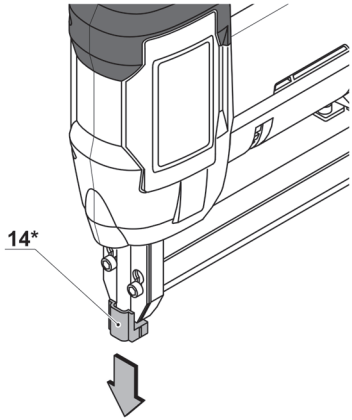

3.1

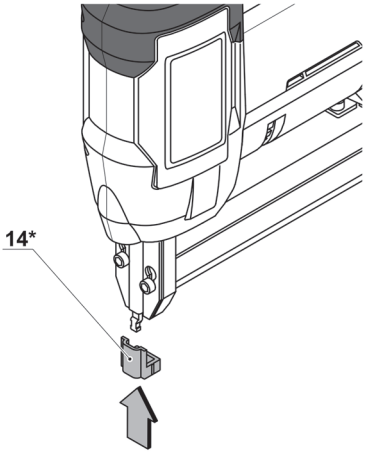

3.2

3

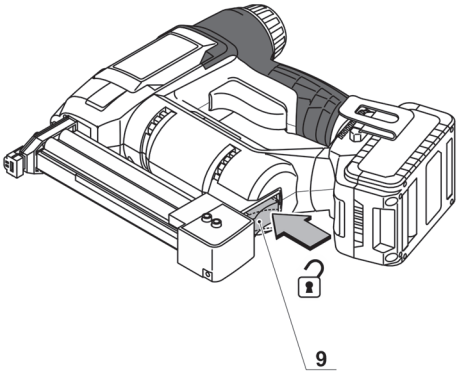

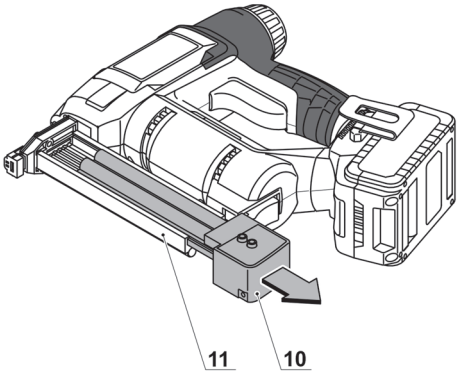

4

4.1

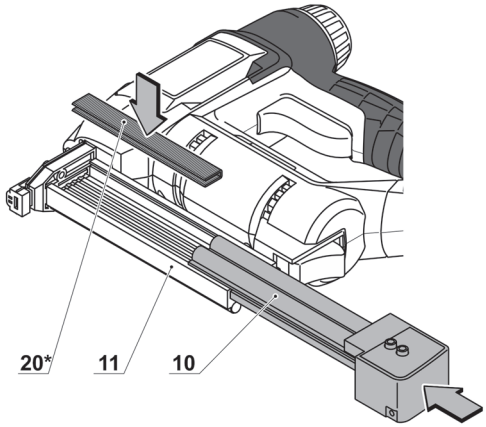

4.2

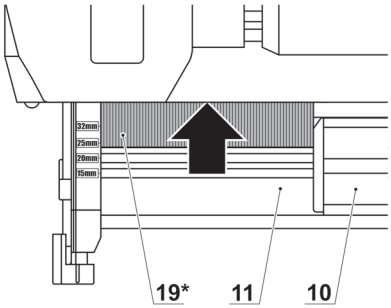

5

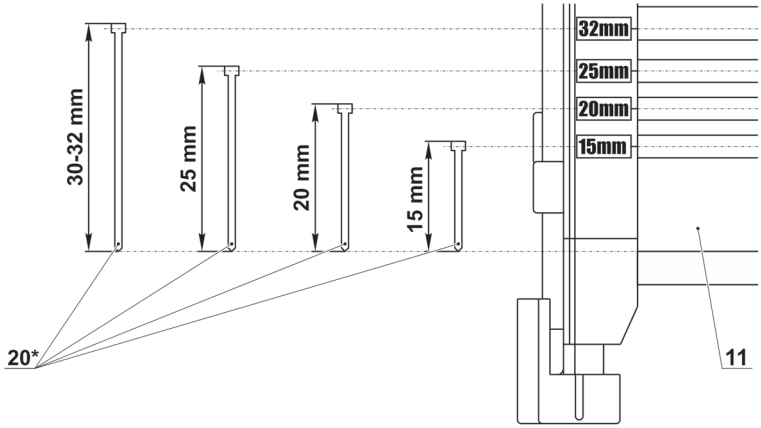

6

6.1

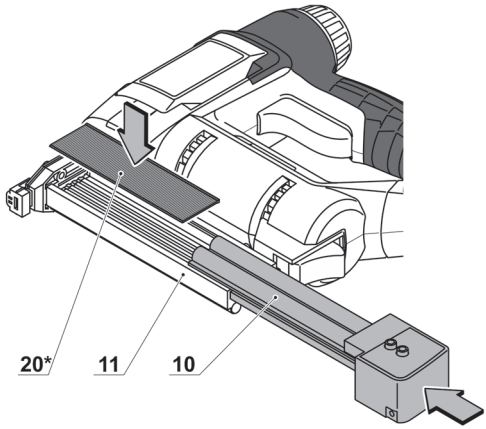

6.2

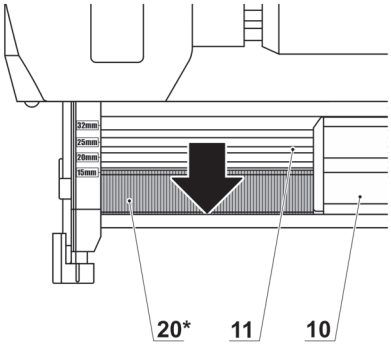

7

CT61001HX-2

7.1

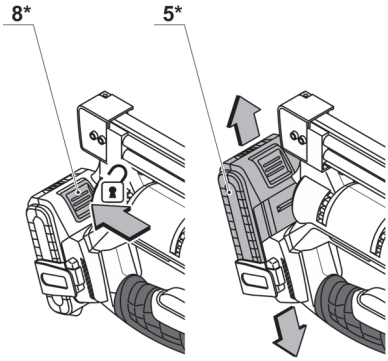

7.2

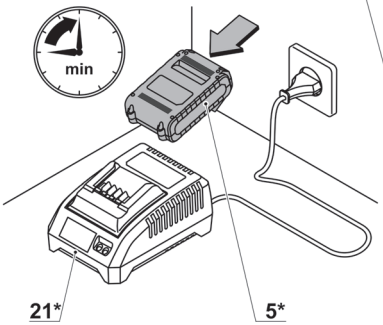

7.3

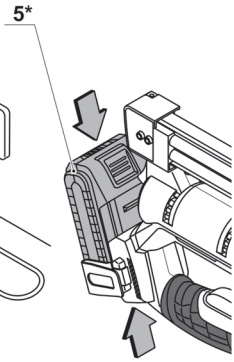

8

CT61001HX-4

8.1

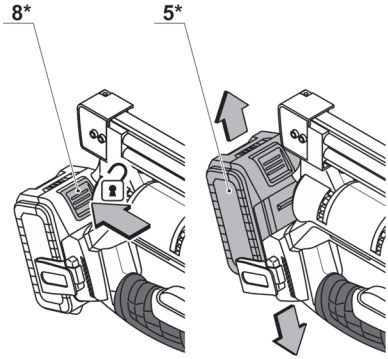

8.2

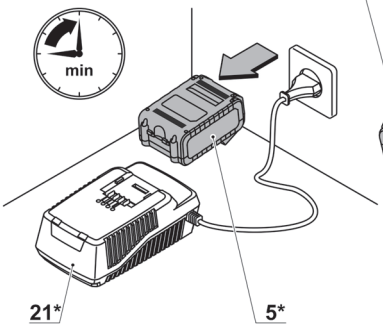

8.3

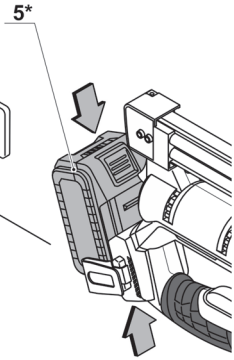

9

CT61001HX-2

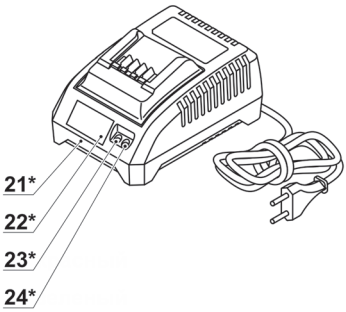

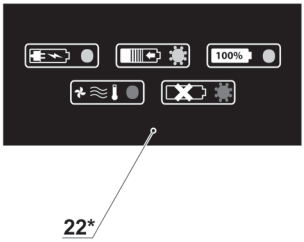

9.1

9.2

9.3

9.4

9.5

CT61001HX-4

10

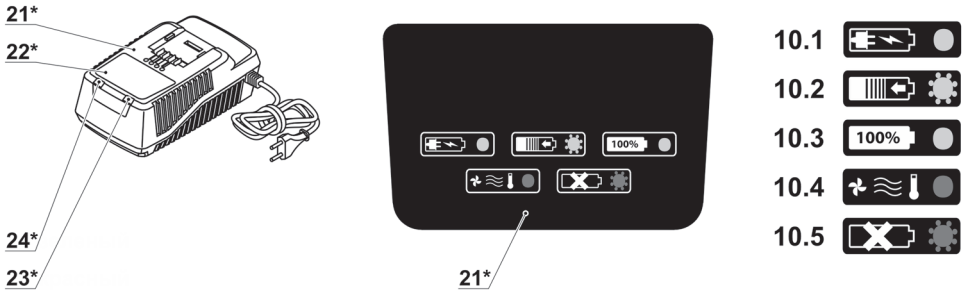

11

11.1

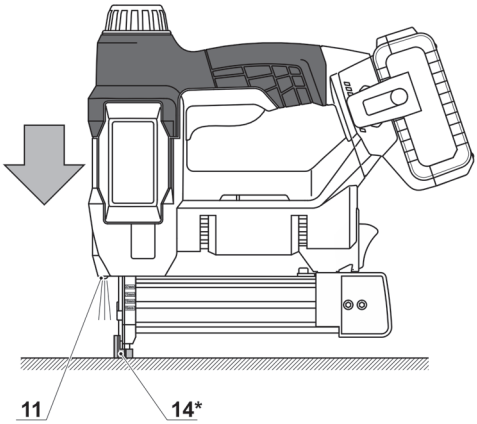

11.2

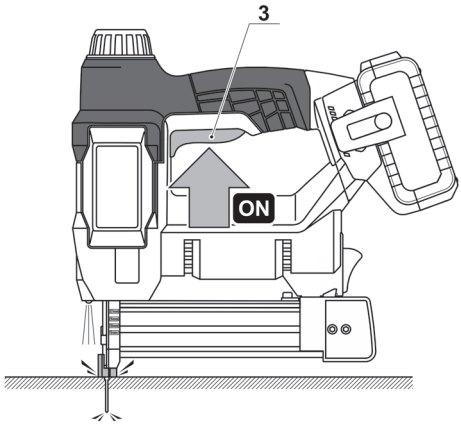

12

12.1

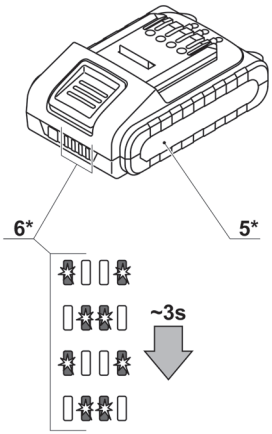

12.2

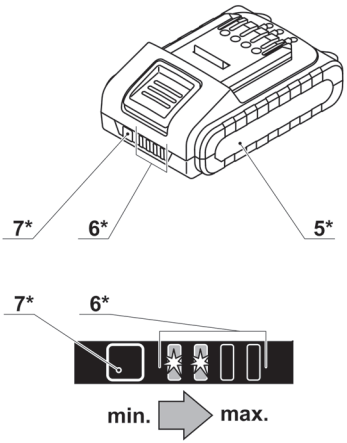

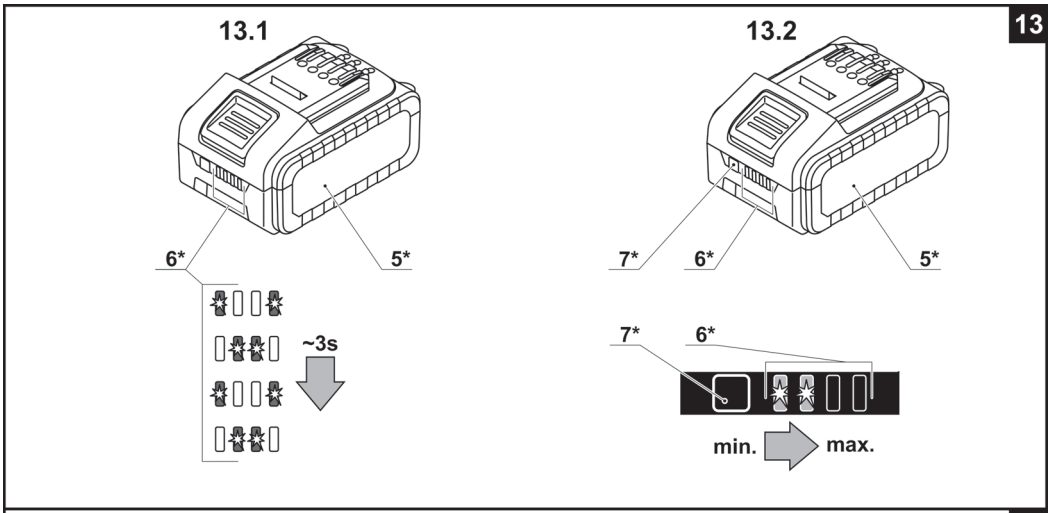
13
13.1
6*
5*
~3s
13.2
7*
6*
5*
7*
6*
min.
max.

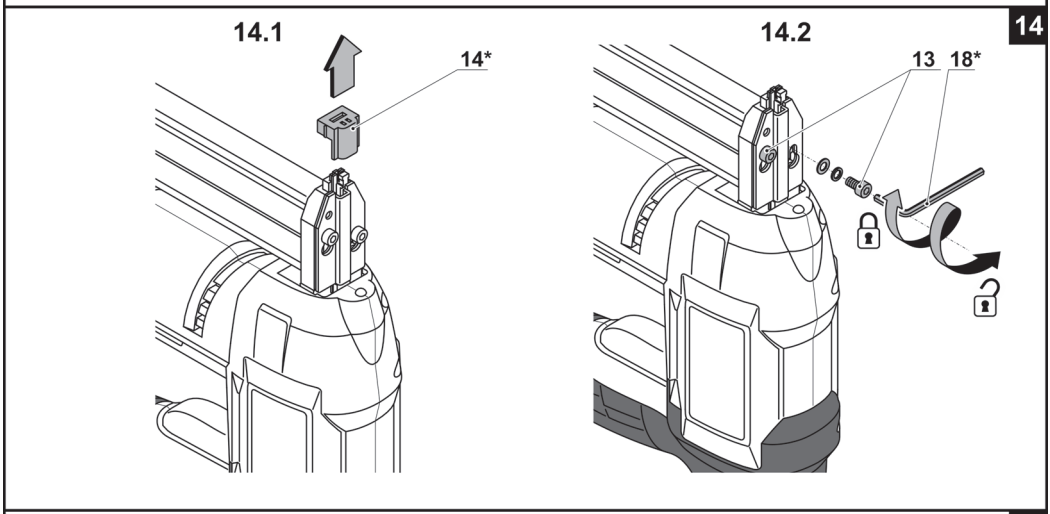
14
14.1
14*
14.2
13
18*

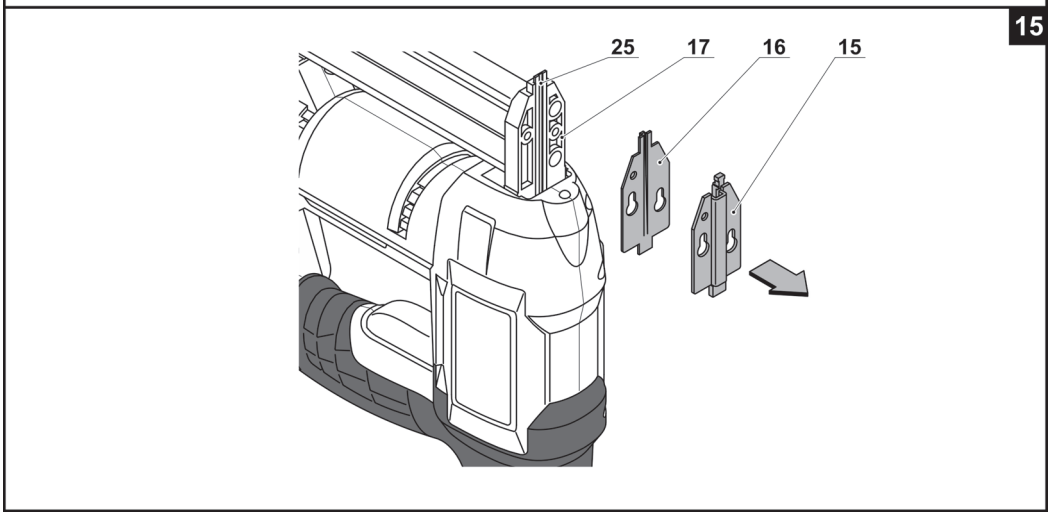
15
25
17
16
15

CT61001HX **EAN :** 7640186246880

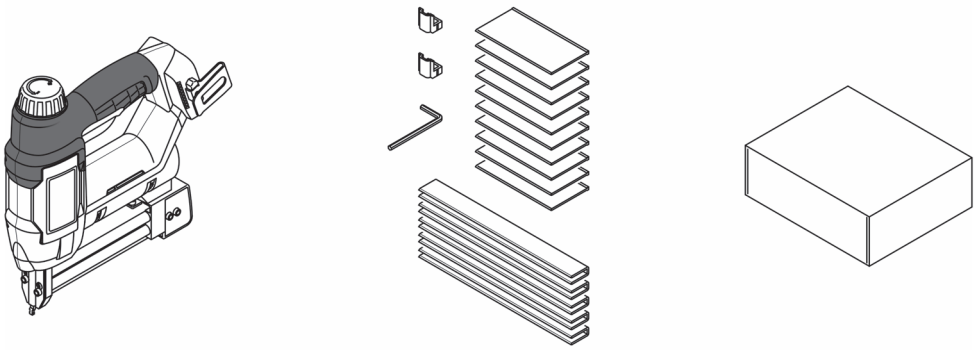

CT61001HX-2 **EAN (220-240 V):** 7640186246965

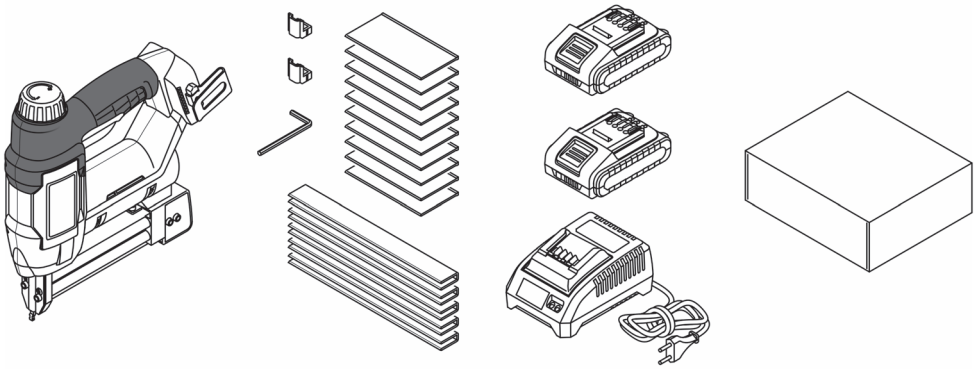

CT61001HX-4 **EAN (220-240 V):** 7640186246972

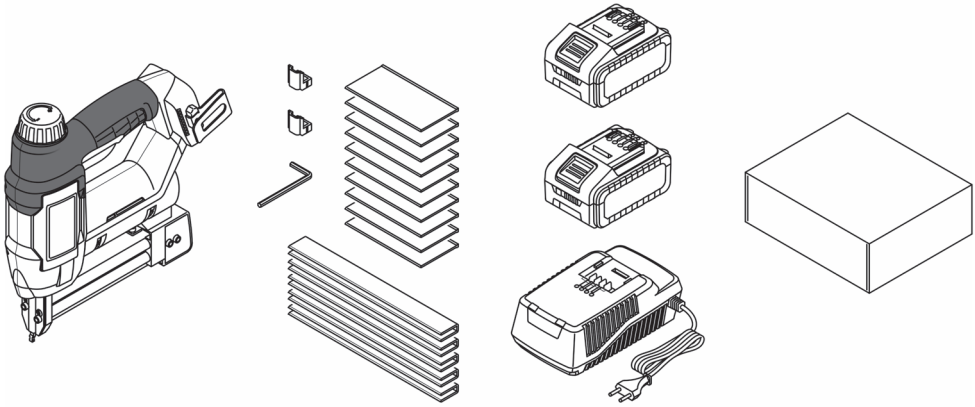

Elektrowerkzeug - technische Daten

Stauchkopfnagler und Klammer		CT61001HX-2	CT61001HX-4
Elektrowerkzeug - Code		**siehe Seite 12**	
Nennspannung	**[V]**	20 *	20 *
Akkutyp		Li-Ion	Li-Ion
Akkuladezeit	**[min]**	60	60
Akkuleistung	**[Ah]**	2	4
Magazinkapazität	**[Stück]**	100	100
Angewandte Klammern:		Type 600, 18Gauge	Type 600, 18Gauge
- Breite der Klammer	**[mm]**	5,7	5,7
- Länge der Klammer	**[mm]**	15-22	15-22
Angewandte Nägel:		Type F, 18Gauge	Type F, 18Gauge
- Nagelbreite	**[mm]**	2	2
- Nagellänge	**[mm]**	15, 20, 25, 30, 32	15, 20, 25, 30, 32
Gewicht	**[kg]** **[lb]**	2,43 5.36	2,74 6.04
Schutzklasse		III	III
Schalldruck	**[dB(A)]**	—	—
Schallleistung	**[dB(A)]**	—	—
Beschleunigung	**[m/s²]**	—	—

* Die maximale anfängliche Batteriespannung (gemessen ohne Arbeitsbelastung) beträgt 20 Volt. Die Nennspannung beträgt 18 Volt.

Geräuschinformation

Tragen Sie bei einem Schalldruck über 85 dB(A) einen Gehörschutz.

CE Konformitätserklärung

Wir erklaren in alleiniger Verantwortung, dass das unter "Elektrowerkzeug - technische Daten" beschriebene Produkt allen einschlagigen Bestimmungen der Richtlinien 2006/42/EC, 2014/30/EU einschliesslich ihrer Anderungen entspricht und mit folgenden Normen ubereinstimmt:
EN 60745-1:2009+A11:2010,
EN 60745-2-16:2010,
EK9-BE-77(V3):2015,
EK9-BE-88:2014,
EK9-BE-89:2014,
EK9-BE-91:2015,
EN 55014-1:2016/+A1:2009/+A2:2011,
EN 55014-2:2015.

Zertifizierungs manager Wu Cunzhen

Merit Link International AG
Stabio, Schweiz, 28.07.2021

WARNUNG - Der Benutzer muss die Bedienungsanleitung lesen, um die Verletzungsgefahr zu verringern!

Allgemeine Sicherheitsvorschriften

WARNUNG! Lesen Sie alle Sicherheitshinweise, Anweisungen, Abbildungen und Spezifikationen zu diesem Werkzeug. Nichtbeachtung der Warnungen und Anweisungen kann zum Stromschlag, Brand und / oder zu schweren Verletzungen führen.
Bewahren Sie alle Warnungen und Anweisungen für die Zukunft auf.
Der Begriff "Elektrowerkzeug" in den Warnhinweisen bezieht sich auf Ihr netzbetriebenes (kabelgebunden) oder batteriebetriebenes (kabellos) Elektrowerkzeug.

Sicherheit am Arbeitsplatz

- **Halten sie Ihren Arbeitsbereich sauber und aufgeräumt.** Unordnung und unbeleuchtete Arbeitsbereiche können zu Unfällen führen.
- **Arbeiten Sie mit dem Elektrowerkzeug nicht in explosionsgefährdeter Umgebung, in der sich brennbare Flüssigkeiten, Gase oder Stäube befinden.** Elektrowerkzeuge erzeugen Funken, die Staub oder Dämpfe entzünden können.
- **Halten Sie Kinder und andere Personen während des Betriebs des Elektrowerkzeugs fern.** Bei Unachtsamkeit können Sie die Kontrolle über das Werkzeug verlieren.

Elektrische Sicherheit

- **Die Anschlussstecker des Elektrowerkzeugs müssen in die Steckdose passen. Der Stecker darf in keiner Weise verändert werden. Verwenden sie keine Adapterstecker gemeinsam mit schutzgeerdeten Elektrowerkzeugen.** Unveränderte Stecker und passende Steckdosen reduzieren das Risiko eines Stromschlags.
- **Vermeiden Sie Körperkontakt mit geerdeten Oberflächen wie etwa Rohren, Heizungen, Herden und Kühlschränken.** Es besteht ein erhöhtes Risiko eines Stromschlags, wenn Ihr Körper geerdet ist.
- **Halten Sie das Elektrowerkzeug von Regen oder Nässe fern.** Wenn Wasser in das Elektrowerkzeug eindringt, erhöht sich das Risiko eines Stromschlags.
- **Nutzen Sie das Kabel nur bestimmungsgemäß. Verwenden Sie das Kabel niemals zum Tragen, Ziehen oder Trennen des Elektrowerkzeugs. Halten Sie das Kabel fern von Hitze, Öl, scharfen Kanten oder beweglichen Teilen.** Beschädigte oder verwickelte Kabel erhöhen das Risiko eines Stromschlags.
- **Wenn Sie mit einem Elektrowerkzeug im Freien arbeiten, verwenden sie nur Verlängerungskabel, die für den Außenbereich zugelassen sind.** Die Verwendung eines für den Außenbereich zugelassenen Verlängerungskabels verringert das Risiko eines Stromschlages.
- **Falls sich der Einsatz eines Elektrowerkzeugs in einer feuchten Umgebung nicht vermeiden lässt, verwenden Sie einen Fi-Schutzschalter.** Die Verwendung eines Fi-Schutzschalters verringert das Risiko eines Stromschlags. HINWEIS! Der Begriff "Fehlerstromschutzeinrichtung (RCD)" kann durch den Begriff "Fehlerstromschutzschalter (GFCI)" oder "Fehlerspannungsschutzschalter (ELCB)" ersetzt werden.
- **Warnung!** Vermeiden Sie Kontakt mit den freiliegenden Metalloberflächen am Getriebe, an der Abschirmung etc., da ansonsten die Gefahr eines Stromschlags droht.

Persönliche Sicherheit

- **Seien Sie aufmerksam, achten sie darauf, was sie tun, und gehen sie mit Vernunft an die Arbeit mit einem Elektrowerkzeug. Benutzen sie das Elektrowerkzeug nicht, wenn Sie müde sind oder unter dem Einfluss von Drogen, Alkohol oder Medikamenten stehen.** Ein Moment der Unachtsamkeit beim Gebrauch des Elektrowerkzeugs kann ernsthafte Verletzungen zur Folge haben.
- **Tragen Sie persönliche Schutzausrüstung. Tragen Sie immer einen Augenschutz.** Das Tragen persönlicher Schutzausrüstung, wie Staubmaske, rutschfeste Sicherheitsschuhe, Schutzhelm oder Gehörschutz je nach Art und Einsatz des Elektrowerkzeuges verringert das Risiko von Personenschäden.
- **Verhindern Sie ein unbeabsichtigtes Einschalten des Elektrowerkzeugs. Vergewissern Sie sich, dass der Schalter in der Aus-Stellung ist, bevor Sie das Elektrowerkzeug an die Stromquelle und / oder Batterie anschließen, in die Hand nehmen oder transportieren.** Wenn Sie beim Tragen des Elektrowerkzeugs den Finger am Schalter haben oder das Elektrowerkzeug eingeschaltet an die Stromversorgung anschließen, kann dies zu Unfällen führen.
- **Bevor das Elektrowerkzeug eingeschaltet wird, entfernen Sie alle Einstellschlüssel oder Schraubenschlüssel.** Ein Schraubenschlüssel oder Einstellschlüssel, der sich in einem rotierenden Teil des Elektrowerkzeugs befindet, kann zu Verletzungen führen.
- **Überschätzen Sie sich nicht. Sorgen sie für einen sicheren Stand und halten Sie jederzeit das Gleichgewicht.** Dadurch können Sie das Elektrowerkzeug in unerwarteten Situationen besser kontrollieren.
- **Tragen Sie geeignete Kleidung. Tragen Sie keine weite Kleidung oder Schmuck. Halten Haare, Kleidung und Handschuhe fern von beweglichen Teilen.** Lockere Kleidung, Schmuck oder lange Haare können von sich bewegenden Teilen erfasst werden.
- **Wenn die Werkzeuge für den Anschluss von Staubabsaugung und Sammeleinrichtungen vorgesehen sind, vergewissern Sie sich, dass diese ordnungsgemäß angeschlossen sind und richtig verwendet werden.** Verwendung dieser Einrichtungen kann Gefährdungen durch Staub verringern.
- **Lassen Sie sich nicht durch Vertrautheit mit dem Produkt (durch wiederholten Gebrauch erworben) von der strikten Einhaltung der Sicherheitsvorschriften für das vorliegende Produkt abhalten.** Eine unvorsichtige Handlung kann in Sekundenbruchteilen zu schweren Verletzungen führen.
- **Warnung!** Elektrowerkzeuge können während des Betriebs ein elektromagnetisches Feld erzeugen. Dieses Feld kann unter Umständen aktive oder passive medizinische Implantate beeinflussen. Um das Risiko von schweren oder tödlichen Verletzungen zu vermeiden empfehlen wir, dass sich Personen mit medizinischen Implantaten mit Ihrem Arzt und dem Implantathersteller beraten, bevor Sie dieses Elektrowerkzeug verwenden.

Nutzung und Pflege des Elektrowerkzeugs

- Personen mit beschränkten psychophysischen oder geistigen Fähigkeiten sowie Kinder können das Elektrowerkzeug nicht benutzen, wenn sie nicht überwacht werden oder über die Verwendung des Elektrowerkzeugs von einer Person unterwiesen wurden, die für ihre Sicherheit verantwortlich ist.

• **Überlasten Sie das Elektrowerkzeug nicht. Verwenden Sie für ihre Arbeit das dafür bestimmte Elektrowerkzeug.** Mit dem passenden Elektrowerkzeug arbeiten Sie besser und sicherer im angegebenen Leistungsbereich.
• **Benutzen Sie das Elektrowerkzeug nicht, wenn es sich mit dem Schalter nicht ein- und ausschalten lässt.** Ein Elektrowerkzeug, das sich nicht ein- oder ausschalten lässt, ist gefährlich und muss repariert werden.
• **Trennen sie das Elektrowerkzeug von der Stromversorgung bzw. der Batterie, bevor Sie Einstellungen vornehmen, Zubehör wechseln oder das Elektrowerkzeug lagern.** Diese vorbeugenden Sicherheitsmaßnahmen vermindern das Risiko, dass das Werkzeug versehentlich eingeschaltet wird.
• **Bewahren Sie unbenutzte Elektrowerkzeuge außerhalb der Reichweite von Kindern auf. Lassen Sie Personen das Werkzeug nicht benutzen, die mit dem Elektrowerkzeug oder diesen Anweisungen nicht vertraut sind.** Die Elektrowerkzeuge können gefährlich sein, wenn sie von unerfahrenen Personen benutzt werden.
• **Die Elektrowerkzeuge müssen gewartet werden. Prüfen Sie, ob bewegliche Teile einwandfrei funktionieren und nicht klemmen, ob Teile gebrochen oder so beschädigt sind, dass die Funktion des Elektrowerkzeugs beeinträchtigt ist. Lassen Sie beschädigte Teile vor dem Einsatz des Elektrowerkzeugs reparieren.** Viele Unfälle werden durch schlecht gewartete Elektrowerkzeuge verursacht.
• **Halten Sie die Schneidewerkzeuge scharf und sauber.** Sorgfältig gepflegte Schneidwerkzeuge mit scharfen Schneidkanten verklemmen sich weniger und sind leichter zu führen.
• **Verwenden Sie das Elektrowerkzeug, das Zubehör, die Einsätze etc. in Übereinstimmung mit diesen Anweisungen unter Berücksichtigung der Arbeitsbedingungen und der auszuführenden Arbeit.** Eine Benutzung des Elektrowerkzeugs für andere als die bestimmungsgemäßen Zwecke kann zu einer gefährlichen Situation führen.
• **Halten Sie die Handgriffe und Greifflächen trocken, sauber und frei von Öl und Fett.** Rutschige Handgriffe und Greifflächen verhindern eine sichere Handhabung und Kontrolle über das Werkzeug in unerwarteten Situationen.
• Benutzen Sie den Zusatzgriff bei der Arbeit mit dem Elektrowerkzeug, weil er ein hilfreiches Hilfsmittel bei der Handhabung des Elektrowerkzeugs ist. Das richtige Halten des Elektrowerkzeugs kann das Risiko von Unfällen und Verletzungen reduzieren.

Verwendung und Pflege des Akkuwerkzeugs

• **Laden Sie die Akkus nur in Ladegeräten auf, die vom Hersteller empfohlen werden.** Es besteht die Brandgefahr, wenn ein Ladegerät, das für eine bestimmte Art von Akkupack geeignet ist, mit anderen Akkus verwendet wird.
• **Verwenden Sie in den Elektrowerkzeugen nur die speziell gekennzeichneten Akkus.** Die Verwendung von anderen Akkus kann zu Verletzungen und Brandgefahr führen.
• **Halten Sie den nicht benutzten Akku fern von Metallgegenständen, wie Büroklammern, Münzen, Schlüsseln, Nägeln, Schrauben oder anderen kleinen Metallgegenständen, die eine Überbrückung der Kontakte verursachen können.** Ein Kurzschluss zwischen den Akkukontakten kann Verbrennungen oder Brand zur Folge haben.
• **Bei unrichtiger Anwendung kann Flüssigkeit aus dem Akku austreten, bitte Kontakt vermeiden. Bei zufälligem Kontakt, mit Wasser spülen. Wenn die Flüssigkeit in die Augen gelangt, suchen Sie noch einen Arzt auf.** Austretende Akkuflüssigkeit kann zu Hautreizungen oder Verbrennungen führen.
• **Unbeabsichtigtes Einschalten vermeiden. Stellen Sie vor dem Einlegen des Akku - Packs sicher, dass der Ein- / Ausschalter in der Aus - Position ist.** Der Transport des Elektrowerkzeugs mit dem Finger auf dem Ein- / Ausschalter und Einlegen des Akku-Packs in ein eingeschaltetes Elektrowerkzeug kann zu Unfällen führen.
• **Öffnen Sie das Batteriefach nicht.** Kurzschlussgefahr.
• **Bei Beschädigung und unsachgemäßer Verwendung des Akkus können Dämpfe freigesetzt werden. Sorgen Sie für ausreichende Belüftung und bei Beschwerden suchen Sie einen Arzt auf.** Die Dämpfe können das Atmungssystem reizen.
• **Wenn der Akku defekt ist, kann die Flüssigkeit entweichen und mit benachbarten Komponenten in Kontakt kommen.** Überprüfen Sie alle betroffenen Teile. Es ist nötig, diese Teile zu reinigen und wenn nötig auszutauschen.
• **Schützen Sie die Akkus vor Hitze, z.B., auch gegen kontinuierliche Sonneneinstrahlung und Feuer.** Es besteht die Explosionsgefahr.

WARNUNG! Lesen Sie alle Sicherheitshinweise und Anweisungen.

• **Schützen Sie das Ladegerät vor Regen und Feuchtigkeit.** Das Eindringen von Wasser in ein Akkuladegerät erhöht das Risiko eines Stromschlags.
• **Laden Sie keine anderen Akkus auf.** Das Akkuladegerät eignet sich nur zum Aufladen von Lithium - Ionen - Batterien im angegebenen Spannungsbereich. Da sonst Brand - und Explosionsgefahr besteht.
• **Halten Sie das Ladegerät sauber.** Bei Verschmutzung besteht die Gefahr eines Stromschlags.
• **Überprüfen Sie das Ladegerät, die Kabel und Stecker vor jedem Einsatz. Verwenden Sie das Ladegerät nicht, wenn Defekte festgestellt wurden. Öffnen Sie das Ladegerät nicht selbst und lassen Sie es nur von qualifiziertem Fachpersonal und nur mit Originalersatzteilen reparieren.** Beschädigte Akkuladegeräte, Kabel und Stecker erhöhen das Risiko eines Stromschlags.
• **Betreiben Sie das Ladegerät nicht auf leicht entflammbaren Oberflächen (z. B., Papier, Textilien etc.) oder in brennbarer Umgebung.** Es besteht die Brandgefahr durch die Erwärmung des Akkuladegeräts während des Ladevorgangs.

Service

• **Lassen sie das Elektrowerkzeug nur von qualifiziertem Fachpersonal und nur mit Original-Ersatzteilen reparieren.** Damit wird sichergestellt, dass die Sicherheit des Elektrowerkzeugs erhalten bleibt.
• Befolgen Sie die Anweisungen zum Schmieren und Wechseln von Zubehörteilen.

Sicherheitshinweise für die Verwendung des Elektrowerkzeugs

Achtung: Der Text beinhaltet den Begriff "versehentliches Auslösen", womit der Schuss mit einem Befestigungselement gemeint ist, der nicht von einem Benutzer kontrolliert wird. Denken Sie daran, dass die versehentliche Auslösung zu schweren Verletzungen oder zum Tod eines Benutzers oder von Personen in der Nähe führen kann.

Vor der Arbeit

- Gehen Sie immer davon aus, dass das Elektrowerkzeug geladen ist und gehen Sie vorsichtig damit um.
- Vor dem Anbringen der Befestigungselemente muss der Akku aus dem Elektrowerkzeug entfernt werden.
- Verwenden Sie nur die empfohlenen Befestigungselemente; Verwenden Sie keine beschädigten, verbogenen oder verrosteten Befestigungselemente.
- Laden Sie keine Befestigungselemente unterschiedlicher Größe oder unterschiedlichen Typs gleichzeitig in das Magazin, da dies dazu führen kann, dass die Befestigungselemente im Schlagwerk stecken bleiben.

Während der Arbeit

- Tragen Sie beim Arbeiten unbedingt eine Schutzbrille, die sowohl frontalen als auch seitlichen Schutz bietet. Der Augenschutz muss der Norm ANSI Z 87.1 (CAN/CSA/Z94.3, GOST 12.4.011-89) entsprechen. Diese Regel gilt sowohl für den Arbeiter als auch für Personen, die sich in der Nähe aufhalten.
- Richten Sie das Elektrowerkzeug niemals auf sich selbst, andere Personen oder Tiere.
- Versuchen Sie nicht, in einem offenen Bereich zu schießen, das kann sowohl für Sie als auch für die Personen in Ihrer Nähe gefährlich sein.
- Betätigen Sie den Abzug nur während der Arbeit. In allen anderen Fällen, wie z. B. beim Tragen des Elektrowerkzeugs oder bei der Wartung, nehmen Sie den Finger vom Abzug, um einen versehentlichen Schuss zu vermeiden.
- Es ist strengstens verboten, das Design des Elektrowerkzeugs zu verändern (z. B. die Kontaktspitze in der eingedrückten Position zu fixieren), da dies zu einer unbeabsichtigten Auslösung führen kann.
- Bei der Arbeit Hände und Füße in einem sicheren Abstand von der Kontaktspitze halten.
- Halten Sie das Elektrowerkzeug beim Betätigen des Abzugs fest (nicht kippen) und drücken Sie die Kontaktspitze gegen die Oberfläche, da sich sonst das Befestigungselement im Elektrowerkzeug verklemmen, abprallen oder knicken kann.
- Elektrowerkzeuge können Funken erzeugen, verwenden Sie sie daher nicht in der Nähe von explosiven oder brennbaren Materialien.
- Bedenken Sie bei der Arbeit, dass unter der zu behandelnden Oberfläche Versorgungsleitungen verlaufen können, die Sie beschädigen können. Verwenden Sie spezielle Metalldetektoren und Spürgeräte, um versteckte Strom-, Gas- und Wasserleitungen aufzuspüren, oder erkundigen Sie sich bei Ihrem örtlichen Versorgungsunternehmen. Der Kontakt mit elektrischen Leitungen kann zu Feuer und Stromschlag führen. Eine Beschädigung der Gasleitung kann zu einer Explosion führen. Die Beschädigung der Wasserleitung führt zu Sachschäden.
- Während des Betriebs ist es möglich, dass Befestigungselemente oder deren Bruchstücke abprallen. Um dies zu vermeiden, beachten Sie die folgenden Regeln:
  - Hämmern Sie die Befestigungselemente nicht in unmittelbarer Nähe der Ecke;
  - Hämmern Sie keine Befestigungselemente auf die bereits gehämmerten Befestigungselemente;
  - Schießen Sie keine Befestigungselemente in feste Materialien, für die sie nicht vorgesehen sind, wie z. B. Metalle, Beton, Ziegelsteine usw.
- Verwenden Sie das Elektrowerkzeug nicht wie einen Hammer - versuchen Sie nicht, Klammern oder Nägel mit einer Kunststoffspitze einzuhämmern.
- Verwenden Sie das Elektrowerkzeug keinesfalls zum Befestigen von Kabeln, da dies die Kabelisolierung beschädigen, einen Kurzschluss verursachen und zu einem elektrischen Schlag führen kann.
- Sollte das Befestigungselement im Inneren des Schlagwerks festsitzen, gehen Sie beim Entfernen äußerst vorsichtig vor. Das Schlagwerk kann geladen sein, und beim Versuch, das Befestigungselement herauszuziehen, wird es mit Gewalt herausgedrückt, was zu Verletzungen führen kann.

In der Gebrauchsanweisung verwendete Symbole

Die folgenden Symbole werden in der Gebrauchsanweisung verwendet, bitte ihre Bedeutung merken. Die korrekte Interpretation der Symbole ermöglicht die korrekte und sichere Nutzung des Elektrowerkzeuges.

Symbol	Bedeutung
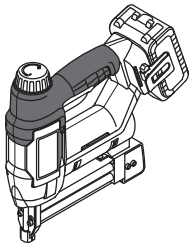	**Stauchkopfnagler und Klammer** Grau markierte Sektionen - weicher Griff (mit isolierter Oberfläche).
CROWN PROFESSIONAL CT ... Ser.No.: XX XXXXXXX	**Seriennummernaufkleber:** CT ... - Modell; XX - Datum der Herstellung; XXXXXXX - Seriennummer.
	Alle Sicherheitsregelungen und Anweisungen lesen.
	Sicherheitsbrille tragen.
	Die Batterie nicht über 45°C aufheizen. Vor längerer direkter Sonneneinstrahlung schützen.

Symbol	Bedeutung
	Batterie nicht in den Hausmüll entsorgen.
	Batterie nicht dem Feuer aussetzen.
	Batterie vor Regen schützen.
	Risiko, versteckte Verkabelung bzw. Haushaltsleitungen zu beschädigen.
min	Akkuladezeit.
	Bewegungsrichtung.
	Umdrehungsrichtung.
	Geschlossen.
	Offen.
III	Schutzklasse.
	Achtung. Wichtig.
CE	Ein Zeichen, das die Konformität des Produkts mit den wesentlichen Anforderungen der EU-Richtlinien und der harmonisierten EU-Standards zertifiziert.
	Nützliche Hinweise.
	Elektrowerkzeug nicht in den Hausmüll entsorgen.

Elektrowerkzeug - Bestimmungsgemäßer Gebrauch

Das Elektrowerkzeug ist zum Einschlagen von speziellen Klammern oder Nägeln vorgesehen.

Elektrowerkzeug Einzelteile

1 Lüftungsschlitze
2 Schlagkraftregler
3 Einschalter
4 Gürtelhalter *
5 Akku *
6 Anzeige des Akkuladestands *
7 Kontrollschalter des Akkuladestands *
8 Akkuverriegelung *
9 Magazinsicherung
10 Abdeckung des Magazins
11 Magazin
12 Anzeige
13 Schraube
14 Kunststoffspitze *
15 Externe Platte
16 Interne Platte
17 Hammerführung
18 Inbusschlüssel *
19 Klammern (Halter) *
20 Nägel (Halter) *
21 Ladegerät *
22 Typenschild des Ladegeräts *
23 Anzeige (rot) *
24 Anzeige (grün) *
25 Hammer

* Zubehör

Abgebildetes oder beschriebenes Zubehör gehört teilweise nicht zum Lieferumfang.

Installation und Regelung der Elektrowerkzeugteile

Entfernen Sie die Batterie 5, bevor Sie Arbeiten an der Maschine durchführen.

Montage / Demontage / Aufstellung einiger Elemente ist für alle Elektrowerkzeug-Modelle gleich, in diesem Fall sind in der Abbildung keine besonderen Modelle angezeigt.

Aufbewahrung des Inbusschlüssels (siehe Abb. 1)

Abb. 1 zeigt, wo der Inbusschlüssel **18** aufbewahrt wird und wie er entfernt werden kann.

Anbringen und Entfernen der Kunststoffspitze (siehe Abb. 2)

Die Kunststoffspitze **14** verhindert eine Oberflächenverformung beim Einschlagen von Klammern oder Nägeln. Abb. 2 zeigt die Schritte zum Anbringen / Entfernen der Kunststoffspitze **14**.

Anbringen der Befestigungselemente in das Magazin (siehe Abb. 3-6)

Verwenden Sie Befestigungsmittel (Klammern oder Nägel), die für Ihr Gerätemodell geeignet sind (siehe erklärende Bilder und Tabelle der technischen Daten). Befestigungsmittel (Klammern oder Nägel) werden als Halter geliefert. Versuchen Sie nicht, die Befestigungselemente einzeln zu laden, da dies zu Verbiegungen innerhalb des Schlagwerks führen kann.

- Drücken Sie auf den oberen Teil des Riegels **9** (siehe Abb. 3.1).
- Schieben Sie die Abdeckung **10** nach hinten (siehe Abb. 3.2).

- **Anbringen des Klammerhalters 19:**
  - Bringen Sie die Klammern **19** wie in Abb. 4.1 gezeigt an. Der obere Teil der Klammern **19** muss an den oberen Teil des Magazins **11** angrenzen (siehe Abb. 4.2);
  - Ohne die Klammer **19** zu verdrehen, schieben Sie die Abdeckung **10** nach vorne, bis der Riegel **9** einrastet (siehe Abb. 4.1).
- **Anbringen des Nagelhalters 20:**
  - Es können nur Nägel **20** mit den folgenden Längen verwendet werden: 15 mm, 20 mm, 25 mm, 30 mm, 32 mm (siehe Abb. 5). Dies ist auf die Eigenschaft des Anbringens der Nägel **20** zurückzuführen;
  - Bringen Sie die Nägel **20** wie in Abbildung 6.1 gezeigt an. Der untere Teil der Nägel **20** muss an den unteren Teil des Magazins **11** angrenzen. Die Köpfe der Nagelklammer **20** müssen in eine der Nuten an der Rückwand des Magazins **11** passen (siehe Abb. 5);
  - Ohne die Nägel **20** zu verdrehen, schieben Sie die Abdeckung **10** nach vorne, bis der Riegel **9** einrastet (siehe Abb. 6.1).

Laden des Akkus

Erste Inbetriebnahme des Elektrowerkzeuges

Das Elektrowerkzeug wird mit einem teilweise geladenen Akku 5 geliefert. Der Akku 5 muss vor der ersten Nutzung vollständig geladen werden.

Ladevorgang (siehe Abb. 7-8)

- Blockade des Akkus **8** drücken und Akku **5** herausnehmen (siehe Abb. 7.1-8.1).
- Ladegerät **21** an die Stromversorgung anschließen.
- Akku **5** in Ladegerät **21** einlegen (siehe Abb. 7.2-8.2).
- Das Ladegerät **21** nach Aufladen vom Netz trennen.
- Akku **5** aus Ladegerät **21** herausnehmen und Akku **5** in Elektrowerkzeug einlegen (siehe Abb. 7.3-8.3).

Anzeigen des Ladegeräts (siehe Abb. 9-10)

Die Anzeigen des Ladegeräts **24** und **23** informieren Sie über den Akkuladeprozess. Die Signale der Anzeigen **24** und **23** werden auf dem Typenschild **22** angezeigt (siehe Abb. 9-10).

- Abb. 9.1, 10.1 - (die grüne Anzeige **24** leuchtet, der Akku **5** ist nicht in das Ladegerät **21** eingesetzt) - das Ladegerät **21** ist mit dem Stromnetz verbunden (ladebereit).
- Abb. 9.2, 10.2 - (die grüne Anzeige **24** blinkt, der Akku **5** ist in das Ladegerät **21** eingesetzt) - der Akku **5** wird geladen.
- Abb. 9.3, 10.3 - (die grüne Anzeige **24** leuchtet, der Akku **5** ist in das Ladegerät **21** eingesetzt) - der Akku **5** ist vollständig geladen.
- Abb. 9.4, 10.4 - (die rote Anzeige **23** leuchtet, der Akku **5** ist in das Ladegerät **21** eingesetzt) - der Ladevorgang des Akkus **5** wurde wegen zu hoher Temperatur abgebrochen. Wenn die Temperatur wieder auf normale Werte gesunken ist, wird der Ladevorgang fortgesetzt.
- Abb. 9.5, 10.5 - (die rote Anzeige **23** blinkt, der Akku **5** ist in das Ladegerät **21** eingesetzt) - der Ladevorgang des Akkus **5** wurde wegen eines Akkufehlers abgebrochen. Ersetzen Sie den fehlerhaften Akku **5**. Er darf nicht weiter verwendet werden.

Beim Ladeprozess erhitzen sich der Akku 5 und das Ladegerät 21, das ist ein normaler Prozess.

Ein- / Ausschalten des Elektrowerkzeuges

Einschalten:
Drücken Sie die Kunststoffspitze **14** auf die Oberfläche und drücken Sie das Elektrowerkzeug bis zum Stillstand nach unten, die Anzeige **11** leuchtet auf und zeigt an, dass das Elektrowerkzeug schussbereit ist (siehe Abb. 11.1). Während Sie das Elektrowerkzeug in dieser Position halten, drücken Sie den Auslöser **3** - ein Schuss wird ausgelöst (siehe Abb. 11.2).
Ausschalten:
Lassen Sie den Abzug **3** los und heben Sie das Elektrowerkzeug an.

Funktionsmerkmale des Elektrowerkzeugs

Temperaturschutz (siehe Abb. 12.1-13.1)

Das Temperaturschutzsystem ermöglicht die automatische Abschaltung des Elektrowerkzeugs im Falle einer Überladung oder falls der Akku **5** eine Temperatur von 80°C übersteigt. Das System garantiert den Schutz des Elektrowerkzeugs vor Schäden im Falle einer Nichteinhaltung der Arbeitskonditionen.
Wenn dieses Schutzsystem aktiviert ist, blinken die Anzeigen **6** wie in Abb. 12.1-13.1 gezeigt für 3 Sekunden.

Überhitzungsschutz (siehe Abb. 12.1-13.1)

Der Überhitzungsschutz des Motors schaltet den Motor automatisch ab, wenn eine Überhitzung droht. Lassen Sie das Elektrowerkzeug in dieser Situation abkühlen, ehe Sie es wieder einschalten.
Wenn dieses Schutzsystem aktiviert ist, blinken die Anzeigen **6** wie in Abb. 12.1-13.1 gezeigt für 3 Sekunden.

Überlastschutz (siehe Abb. 12.1-13.1)

Der Überlastschutz des Motors schaltet das Elektrowerkzeug automatisch aus, wenn es in einer Art und Weise verwendet wird, die die Stromaufnahme ungewöhnlich hoch ansteigen lässt.

Wenn dieses Schutzsystem aktiviert ist, blinken die Anzeigen **6** wie in Abb. 12.1-13.1 gezeigt für 3 Sekunden.

Tiefentladungsschutz

Der Akku **5** besitzt ein Sicherheitssystem zum Schutz für Tiefentladung. Im Falle einer vollständigen Entladung wird das Elektrowerkzeug automatisch ausgeschaltet. **Achtung: versuchen Sie nicht, das Elektrowerkzeug einzuschalten, wenn das Schutzsystem aktiviert ist, ansonsten kann der Akku 5 beschädigt werden.**

Anzeigen für den Ladezustand des Akkus (siehe Abb. 12.2-13.2)

Beim Drücken des Schalters **7** zeigen die Anzeigen **6** den Status der Akkuladung **5** an (siehe Abb. 12.2-13.2).

Anzeige (siehe Abb. 11.1)

Die Anzeige **11** signalisiert die Schussbereitschaft des Elektrowerkzeugs und hebt gleichzeitig die Stelle hervor, an der die Klammer oder der Nagel eingeschlagen werden soll.

Schlagkrafteinstellung

Die gewünschte Schlagkraft kann mit dem Regler **2** eingestellt werden.
Die erforderliche Schlagkraft hängt von dem zu bearbeitenden Material und den Arbeitsbedingungen ab und kann durch Testversuche ermittelt werden.

Tipps zum Arbeiten mit Elektrowerkzeugen

Allgemeine Empfehlungen

- Entfernen Sie den Akku **5** aus dem Elektrowerkzeug und setzen Sie die Befestigungselemente **19** oder **20** wie oben beschrieben in das Magazin **11** ein. Setzen Sie den Akku **5** in das Elektrowerkzeug ein.
- Schießen Sie einen Schuss auf die Arbeitsfläche.
- Bewerten Sie die Qualität der Befestigungselemente:
  - Sollte der obere Teil der Klammer **19** oder der Kopf des Nagels **20** über die Oberfläche herausragen, erhöhen Sie die Schlagkraft durch das Drehen des Reglers **2** nach rechts. **Achtung: Bei längerem Arbeiten mit zu geringer Schlagkraft kommt es zu erhöhtem Verschleiß der Teile des Elektrowerkzeugs;**
  - Sollte der obere Teil der Klammer **19** oder der Kopf des Nagels **20** zu tief in der Oberfläche stecken, ist es notwendig, die Schlagkraft durch das Drehen des Reglers **2** nach links zu verringern.
- Nach Abschluss der Arbeiten entfernen Sie den Akku **5** aus dem Elektrowerkzeug und entfernen die restlichen Befestigungselemente **19** oder **20** aus dem Magazin **11**.

Elektrowerkzeug - Wartung und vorbeugende Maßnahmen

Entfernen Sie die Batterie 5, bevor Sie Arbeiten an der Maschine durchführen.

Anweisungen zur Instandhaltung des Akkus

- Laden, bevor Akku **5** vollständig entladen ist. Bei schwacher Stromversorgung Arbeit unterbrochen und Akku laden.
- Akku **5** nicht überladen, das verkürzt seine Lebensdauer.
- Akku **5** bei Zimmertemperatur von 10°C bis 40°C (50°F - 104°F) laden.
- Akku **5**, wenn er längere Zeit nicht benutzt wird, alle 6 Monate laden.
- Verschlissene Akkus rechtzeitig ersetzen. Nachlassende Leistung oder deutlich kürzere Laufzeiten des Elektrowerkzeugs sind ein Hinweis darauf, dass der Akku **5** verschlissen ist und ausgetauscht werden sollte. Beachten Sie, dass sich der Akku **5** bei Temperaturen unter 0°C schneller entlädt.
- Falls das Elektrowerkzeug lange ohne Benutzung gelagert wurde wird empfohlen, den Akku **5** bei Raumtemperatur zu lagern, die Akkuladung sollte bei 50% liegen.

Entfernung von deformierten Befestigungselementen (siehe Abb. 14-15)

Es kann vorkommen, dass sich das Befestigungselement **19** oder **20** während des Betriebs verformt und im Inneren des Schlagwerks verbleibt (z. B. wenn das Befestigungselement auf einen festen Gegenstand trifft, wenn das Befestigungselement defekt ist usw.).

- Entfernen Sie den Akku **5** aus dem Elektrowerkzeug und entfernen Sie die restlichen Befestigungselemente **19** oder **20** aus dem Magazin **11**.
- Entfernen Sie die Kunststoffspitze **14** (siehe Abb. 14.1).
- Schrauben Sie die Schrauben **13** mit dem Inbusschlüssel **18** ab (siehe Abb. 14.2).
- Entfernen Sie vorsichtig die Platten **15** und **16** und entfernen Sie das verformte Befestigungselement **19** oder **20** (siehe Abb. 15). **Vorsicht: Das Schlagwerk kann geladen sein, und beim Versuch, das Befestigungselement herauszuziehen, wird es mit Gewalt herausgedrückt, was zu Verletzungen führen kann.**
- Der Wiederzusammenbau erfolgt in umgekehrter Reihenfolge.
- Sollte die Verformung der Verbindungselemente **19** oder **20** regelmäßig auftreten (auch bei Verwendung von Befestigungselementen eines anderen Herstellers) - wenden Sie sich bitte an das **CROWN**-Servicezentrum.

Reinigung des Elektrowerkzeuges

Die regelmäßige Reinigung Ihres Elektrowerkzeugs ist eine unerlässliche Voraussetzung für lange Lebensdauer. Reinigen Sie das Elektrowerkzeug, indem Sie Druckluft durch die Luftschlitze **1** blasen.

After-Sales Service und Anwendungsdienstleister-Service

Unser After-Sales-Service beantwortet Ihre Fragen zur Instandhaltung und Reparatur Ihres Produkts sowie zu Ersatzteilen. Informationen über unsere Servicestellen, Teile-Diagramme und Informationen finden Sie außerdem unter: **www.crown-tools.com**.

Transport des Elektrowerkzeuges

- Während des Transports darf kategorische kein mechanischer Druck auf die Verpackung ausgeübt werden.
- Beim Abladen / Aufladen ist es unzulässig, irgendeine Technologie zu verwenden, die auf dem Grundsatz der befestigenden Verpackung beruht.

Li-Ion Batterie

Die Li-Ion enthaltenden Batterien fallen unter die Bestimmungen des Gefahrgutrechts. Der Benutzer kann die Batterien ohne weitere Anforderungen auf der Straße transportieren.
Wenn der Transport von Dritten durchgeführt wird (z.B. Lufttransport oder Spedition) müssen besondere Anforderungen an Verpackung und Etikettierung beachtet werden. Es ist erforderlich, zur Vorbereitung des zu versendenden Gegenstands einen Experten für Gefahrgut zu konsultieren.
Batterien dürfen nur transportiert werden, wenn das Gehäuse unbeschädigt ist. Kontakte isolieren bzw. abkleben und die Batterie so einpacken, dass sie in der Verpackung nicht verrutschen kann. Bitte auch mögliche, detaillierte nationale Regelungen beachten.

Umweltschutz

Rohstoffrückgewinnung statt Müllentsorgung.

Elektrowerkzeug, Zubehör und Verpackung zur umweltfreundlichen Entsorgung trennen.
Zum sortenreinen Recycling sind Kunststoffteile gekennzeichnet.
Diese Anleitung ist aus chlorfrei gefertigtem Recycling-Papier hergestellt.

Power tool specifications

Cordless brad nailer and stapler		CT61001HX-2	CT61001HX-4
Power tool code		see page 12	
Rated voltage	**[V]**	20 *	20 *
Battery type		Li-Ion	Li-Ion
Battery charging time	**[min]**	60	60
Battery capacity	**[Ah]**	2	4
Magazine capacity	**[pcs]**	100	100
Staples applied:		Type 600, 18Gauge	Type 600, 18Gauge
- staple width	**[mm]**	5,7	5,7
- staple length	**[mm]**	15-22	15-22
Nails applied:		Type F, 18Gauge	Type F, 18Gauge
- nail width	**[mm]**	2	2
- nail length	**[mm]**	15, 20, 25, 30, 32	15, 20, 25, 30, 32
Weight	**[kg]** **[lb]**	2,43 5.36	2,74 6.04
Safety class		III	III
Sound pressure	**[dB(A)]**	—	—
Acoustic power	**[dB(A)]**	—	—
Weighted vibration	**[m/s²]**	—	—

* Maximum initial battery voltage (measured without workload) is 20 Volts. Nominal voltage is 18 Volts.

Noise information

Always wear ear protection if the sound pressure exceed 85 dB(A).

CE Declaration of conformity

We declare under our sole responsibility that the product described under "Power tool specifications" is in conformity with all relevant provisions of the directives 2006/42/EC, 2014/30/EU including their amendments and complies with the following standards:
EN 60745-1:2009+A11:2010,
EN 60745-2-16:2010,
EK9-BE-77(V3):2015,
EK9-BE-88:2014,
EK9-BE-89:2014,
EK9-BE-91:2015,
EN 55014-1:2016/+A1:2009/+A2:2011,
EN 55014-2:2015.

Certification manager Wu Cunzhen

Merit Link International AG
Stabio, Switzerland, 28.07.2021

WARNING - To reduce the risk of injury, user must read instruction manual!

General safety rules

WARNING! Read all safety warnings, instructions, illustrations and specifications provided with this power tool. Failure to follow the warnings and instructions may result in electric shock, fire and / or serious injury.

Save all warnings and instructions for future reference.

The term "power tool" in the warnings refers to your mains-operated (corded) power tool or battery-operated (cordless) power tool.

Work area safety

- **Keep work area clean and well lit.** Cluttered or dark areas invite accidents.
- **Do not operate power tools in explosive atmospheres, such as in the presence of flammable liquids, gases or dust.** Power tools create sparks which may ignite the dust or fumes.
- **Keep children and bystanders away while operating a power tool.** Distractions can cause you to lose control.

Electrical safety

- **Power tool plugs must match the outlet. Never modify the plug in any way. Do not use any adapter plugs with earthed (grounded) power tools.** Unmodified plugs and matching outlets will reduce risk of electric shock.
- **Avoid body contact with earthed or grounded surfaces, such as pipes, radiators, ranges and refrigerators.** There is an increased risk of electric shock if your body is earthed or grounded.
- **Do not expose power tools to rain or wet conditions.** Water entering a power tool will increase the risk of electric shock.
- **Do not abuse the cord. Never use the cord for carrying, pulling or unplugging the power tool. Keep cord away from heat, oil, sharp edges or moving parts.** Damaged or entangled cords increase the risk of electric shock.
- **When operating a power tool outdoors, use an extension cord suitable for outdoor use.** Use of a cord suitable for outdoor use reduces the risk of electric shock.
- **If operating a power tool in a damp location is unavoidable, use a residual current device (RCD) protected supply.** Use of an RCD reduces the risk of electric shock. NOTE! The term "residual current device (RCD)" may be replaced by the term "ground fault circuit interrupter (GFCI)" or "earth leakage circuit breaker (ELCB)".
- **Warning!** Never touch the exposed metal surfaces on gearbox, shield, and so on because touching metal surfaces will be interfered with the electromagnetic wave, thus causing potential injury or accidents.

Personal safety

- **Stay alert, watch what you are doing and use common sense when operating a power tool. Do not use a power tool while you are tired or under the influence of drugs, alcohol or medication.** A moment of inattention while operating power tools may result in serious personal injury.
- **Use personal protective equipment. Always wear eye protection.** Protective equipment such as dust mask, non-skid safety shoes, hard hat, or hearing protection used for appropriate conditions will reduce personal injuries.
- **Prevent unintentional starting. Ensure the switch is in the off-position before connecting to power source and/or battery pack, picking up or carrying the tool**. Carrying power tools with your finger on the switch or energising power tools that have the switch on invites accidents.
- **Remove any adjusting key or wrench before turning the power tool on.** A wrench or a key left attached to a rotating part of the power tool may result in personal injury.
- **Do not overreach. Keep proper footing and balance at all times.** This enables better control of the power tool in unexpected situations.
- **Dress properly. Do not wear loose clothing or jewellery. Keep your hair, clothing and gloves away from moving parts.** Loose clothes, jewellery or long hair can be caught in moving parts.
- **If devices are provided for the connection of dust extraction and collection facilities, ensure these are connected and properly used.** Use of dust collection can reduce dust-related hazards.
- **Do not let familiarity gained from frequent use of tools allow you to become complacent and ignore tool safety principles**. A careless action can cause severe injury within a fraction of a second.
- **Warning!** Power tools can produces an electromagnetic field during operation. This field may under some circumstances interfere with active or passive medical implants. To reduce the risk of serious or fatal injury, we recommend persons with medical implants to consult their physician and the medical implant manufacturer before operating this power tool.

Power tool use and care

- The persons with lowered psychophysical or mental aptitudes as well as children can not operate the power tool, if they are not supervised or instructed about use of the power tool by a person responsible for their safety.
- **Do not force the power tool. Use the correct power tool for your application**. The correct power tool will do the job better and safer at the rate for which it was designed.
- **Do not use the power tool if the switch does not turn it on and off.** Any power tool that cannot be controlled with the switch is dangerous and must be repaired.
- **Disconnect the plug from the power source and/or the battery pack from the power tool before making any adjustments, changing accessories, or storing power tools**. Such preventive safety measures reduce the risk of starting the power tool accidentally.
- **Store idle power tools out of the reach of children and do not allow persons unfamiliar with the power tool or these instructions to operate the power tool.** Power tools are dangerous in the hands of untrained users.
- **Maintain power tools. Check for misalignment or binding of moving parts, breakage of parts and any other condition that may affect the power tool's operation. If damaged, have the power tool repaired before use.** Many accidents are caused by poorly maintained power tools.
- **Keep cutting tools sharp and clean.** Properly maintained cutting tools with sharp cutting edges are less likely to bind and are easier to control.
- **Use the power tool, accessories and tool bits etc. in accordance with these instructions, taking into account the working conditions and the work**

to be performed. Use of the power tool for operations different from those intended could result in a hazardous situation.
• **Keep handles and grasping surfaces dry, clean and free from oil and grease.** Slippery handles and grasping surfaces do not allow for safe handling and control of the tool in unexpected situations.
• Note that when you operate a power tool, please hold the auxiliary handle correctly, which is helpful when controlling the power tool. Therefore, proper holding can reduce the risk of accidents or injuries.

Battery tool use and care

• **Recharge only with the charger specified by the manufacturer.** A charger that is suitable for one type of battery pack may create a risk of fire when used with another battery pack.
• **Use power tools only with specifically designated battery packs.** Use of any other battery packs may create a risk of injury and fire.
• **When battery pack is not in use, keep it away from other metal objects, like paper clips, coins, keys, nails, screws or other small metal objects, that can make a connection from one terminal to another.** Shorting the battery terminals together may cause burns or a fire.
• **Under abusive conditions, liquid may be ejected from the battery; avoid contact. If contact accidentally occurs, flush with water. If liquid contacts eyes, additionally seek medical help.** Liquid ejected from the battery may cause irritation or burns.
• **Avoid unintentional switching on. Ensure the on / off switch is in the off position before inserting battery pack.** Carrying the power tool with your finger on the on / off switch or inserting the battery pack into power tools that have the switch in accidents.
• **Do not open the battery.** Danger of circuit.
• **In case of damage and improper use of the battery, vapors may be emitted. Provide for fresh air and seek medical help in case of complaints.** The vapors can irritate the respiratory system.
• **When the battery is defective, liquid can escape and come into contact with adjacent components**. Check any parts concerned. Clean such parts or replace them, if required.
• **Protect the battery against heat, e.g., also against continuous sun irradiation and fire.** There is danger of explosion.

WARNING! Read all safety warnings and all instructions.

• **Protect the battery charger from rain and moisture.** The penetration of water in a battery charger increases the risk of electric shock.
• **Do not charge other batteries.** The battery charger is suitable only for charging lithium ion batteries within the listed voltage range. Otherwise there is danger of fire and explosion.
• **Keep the battery charger clean.** Contamination may cause the danger of electric shock.
• **Check the battery charger, cable and plug each time before using. Do not use the battery charger when defects are detected. Do not open the battery charger yourself and have it repaired only by qualified personnel using original spare parts.** Damaged battery chargers, cables and plugs increase the risk of electric shock.
• **Do not operate the battery charger on easily inflammable surfaces (e.g. , paper , textiles , etc.) or in combustible environments.** There is danger of fire due to the heating of the battery charger during charging.

Service

• **Have your power tool serviced by a qualified repair person using only identical replacement parts.** This will ensure that the safety of the power tool is maintained.
• Follow instruction for lubricating and changing accessories.

Safety guidelines during power tool operation

Attention: the text contains the term "accidental triggering", which means the shot with a fastener that is not controlled by a user. Please remember that the accidental triggering can lead to serious injuries or death of a user or persons around.

Before start to work

• You should always suppose that the power tool is loaded and handle it carefully.
• Remove a battery from the power tool before the installation of fasteners.
• Use fasteners of recommended type only; do not use damaged, bent or rusted fasteners.
• Do not load fasteners of different sizes or different types into the magazine at the same time, this may cause the fasteners to get stuck inside the striking mechanism.

When working

• When working, be sure to wear safety glasses that provide both frontal and side protection. Eye protection must comply with ANSI Z 87.1 (CAN/CSA/Z94.3, GOST 12.4.011-89). This rule applies to both the worker and those who are nearby.
• Never point the power tool at yourself, other people, or animals.
• Do not try to make a shot in an open area, it can be dangerous for both you and those around you.
• Pull the trigger when doing work only. In all other cases, such as when carrying the power tool or when servicing, remove your finger from the trigger to prevent accidental shot.
• It is strictly forbidden to change the power tool design (for example, fix the contact tip in the depressed position), as this could lead to accidental triggering.
• Keep hands and feet at a safe distance from the contact tip when working.
• While pulling the trigger, hold the power tool securely (do not tilt) and press the contact tip against the surface, otherwise the fastener may become jammed, ricochet, or crinkle inside the power tool.
• Power tools can generate sparks, so do not use them near explosive or flammable materials.
• When working, keep in mind that utility lines can pass under the surface to be treated, which you can damage. Use special metal detectors and detectors

to locate hidden electrical, gas, and water supplies, or contact your local utility company for information. The contact with electrical wiring can result in fire and electric shock. Damage to the gas line can cause an explosion. Damage to the water supply leads to material damage.

- During operation, the ricochet of fasteners or their fragments is possible, in order to avoid this, observe the following rules:
  - do not hammer fasteners close to the corner;
  - do not hammer fasteners on top of those already hammered;
  - do not shot fasteners into solid materials for which they are not intended, such as metals, concrete, bricks, etc.
- Do not use the power tool like a hammer - do not try to hammer staples or nails with a plastic tip.
- Never use the power tool to secure cables, as this may damage the cable insulation, cause short-circuiting and electric shock.
- If the fastener is stuck inside the striking mechanism, use extreme caution when removing it. The striking mechanism can be loaded to shot and if you will try to remove the fastener out it will be forcefully pushed out, possibly causing injury.

Symbols used in the manual

Following symbols are used in the operation manual, please remember their meanings. Correct interpretation of the symbols will allow correct and safe use of the power tool.

Symbol	Meaning
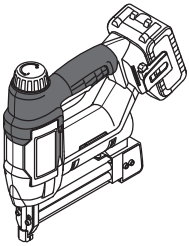	**Cordless brad nailer and stapler** Sections marked gray - soft grip (with insulated surface).
CROWN PROFESSIONAL CT ... Ser.No.: XX XXXXXXX	**Serial number sticker:** CT ... - model; XX - date of manufacture; XXXXXXX - serial number.
	Read all safety regulations and instructions.
	Wear safety goggles.
	Do not heat the battery above 45°C. Protect from prolonged exposure to direct sunlight.

Symbol	Meaning
	Do not dispose of the battery in a domestic waste container.
	Do not dispose of the battery in the fire.
	Protect the battery from the rain.
	Risk of damage to hidden wiring or household service lines.
	Battery charging time.
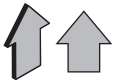	Movement direction.
	Rotation direction.
	Locked.
	Unlocked.
III	Protection class.
	Attention. Important.
CE	A sign certifying that the product complies with essential requirements of the EU directives and harmonized EU standards.
	Useful information.
	Do not dispose of the power tool in a domestic waste container.

Power tool designation

The power tool is designed to drive special staples or nails.

Power tool components

1 Ventilation slots
2 Impact force regulator
3 Trigger
4 Belt clip *
5 Battery *
6 Indicators of the state of battery charge *
7 Control button of the state of battery charge *
8 Battery lock *
9 Magazine lock
10 Cover of magazine
11 Magazine
12 Indicator
13 Bolt
14 Plastic tip *
15 External plate
16 Internal plate
17 Guide of hammer
18 Allen key *
19 Staples (strip) *
20 Nails (strip) *
21 Charger *
22 Label *
23 Indicator (red) *
24 Indicator (green) *
25 Hammer

* Optional extra

Not all of the accessories illustrated or described are included as standard delivery.

Installation and regulation of power tool elements

Before carrying out any works on the power tool remove the battery 5.

Mounting / dismounting / setting-up of some elements is the same for all power tool models, in this case specific models are not indicated in the illustration.

Storing the Allen key (see fig. 1)

Fig. 1 shows where the Allen key **18** is stored and how to remove it.

Installation and removal of the plastic tip (see fig. 2)

The plastic tip **14** prevents surface deformation when staples or nails are driven. Fig. 2 shows the steps for mounting / dismounting the plastic tip **14**.

Installation of fasteners into the magazine (see fig. 3-6)

Use fasteners (staples or nails) that are suitable for your tool model (see explanatory pictures and technical data table). Fasteners (staples or nails) are supplied as strips. Do not attempt to load the fasteners one by one, as this may lead to their bending inside the striking mechanism.

- Press on the upper part of the lock **9** (see fig. 3.1).
- Move the cover **10** back (see fig. 3.2).

- **Installation of the staple strip 19:**
  - install the staples **19** as shown in figure 4.1. The upper part of the staples **19** must adjoin the upper part of the magazine **11** (see fig. 4.2);
  - avoiding twisting of the staple **19**, move the cover **10** forward until the lock **9** locks into place (see fig. 4.1).
- **Installation of the nail strip 20:**
  - you can only use nails **20** of the following lengths: 15 mm, 20 mm, 25 mm, 30 mm, 32 mm (see fig. 5). This is due to the feature of the installation of the nails **20**;
  - install the nails **20** as shown in figure 6.1. The lower part of the nails **20** must adjoin the lower part of the magazine **11**. The heads of the nail strip **20** must fit into one of the grooves on the rear wall of the magazine **11** (see fig. 5);
  - avoiding twisting of the nails **20**, move the cover **10** forward, until the lock **9** locks into place (see fig. 6.1).

Charging procedure of the power tool battery

Initial operating of the power tool

The power tool is supplied with a partially charged battery 5. Before the first use, the battery 5 must be fully charged.

Charging process (see fig. 7-8)

- Press the battery lock **8** and remove the battery **5** (see fig. 7.1-8.1).
- Connect the charger **21** to the power supply.
- Insert battery **5** into charger **21** (see fig. 7.2-8.2).
- Disconnect the charger **21** from power supply after charging.
- Remove the battery **5** from the charger **21** and mount battery **5** in the power tool (see fig. 7.3-8.3).

Charger indicators (see fig. 9-10)

Charger indicators **23** and **24** inform of the battery **5** charging process. Signals of the indicators **23** and **24** are shown on the label **22** (see fig. 9-10).

- Fig. 9.1, 10.1 - (the green indicator **24** is on, the battery **5** is not inserted in the charger **21**) - the charger **21** is connected to the power network (ready for charging).
- Fig. 9.2, 10.2 - (the green indicator **24** is blinking, the battery **5** is inserted in the charger **21**) - the battery **5** is being charged.
- Fig. 9.3, 10.3 - (the green indicator **24** is on, the battery **5** is inserted in the charger **21**) - the battery **5** is fully charged.
- Fig. 9.4, 10.4 - (the red indicator **23** is on, the battery **5** is inserted in the charger **21**) - the charging process of the battery **5** is terminated due to inappropriate temperature. When the temperature conditions are normal, the process of charging will resume.

• Fig. 9.5, 10.5 - (the red indicator **23** is blinking, the battery **5** is inserted in the charger **21**) - the charging process of the battery **5** is terminated because of its failure. Replace the faulty battery **5**, its further use is prohibited.

In the process of charging the battery 5 and the charger 21 become hot, it is a normal process.

Switching the power tool on / off

Switching on:
Press the plastic tip **14** to the surface and press the power tool down until it stops, indicator **11** will light up, indicating that the power tool is ready to shot (see fig. 11.1). While holding the power tool in this position, press the trigger **3** - a shot will occur (see fig. 11.2).
Switching off:
Release trigger **3** and raise the power tool.

Design features of the power tool

Temperature protection (see fig. 12.1-13.1)

The temperature protection system enables to automatically deactivate the power tool in case of excess load or when the temperature of the battery **5** is exceeding 80°C. The system guarantees protection of the power tool from damage in case of noncompliance with the operation conditions.
When this protection system is activated indicators **6** will blink as shown onto fig. 12.1-13.1 during 3 seconds.

Overheating protection (see fig. 12.1-13.1)

Overheating protection system of the engine automatically switches off the power tool in case of overheating. In this situation, let the tool cool before turning the power tool on again.
When this protection system is activated indicators **6** will blink as shown onto fig. 12.1-13.1 during 3 seconds.

Overload protection (see fig. 12.1-13.1)

Overload protection system of the engine automatically switches off the power tool when it is operated in a manner that causes it to draw an abnormally high current.
When this protection system is activated indicators **6** will blink as shown onto fig. 12.1-13.1 during 3 seconds.

Overdischarge protection

The battery **5** is protected by the safety system against deep discharge. In case of complete discharge, the power tool is automatically switched off. **Attention: do not try to switch on the power tool when the protection system is activated the battery 5 can be damaged.**

Indicators of the state of battery charge (see fig. 12.2-13.2)

With the push of the button **7** the indicators **6** show the state of charge of the battery **5** (see fig. 12.2-13.2).

Indicator (see fig. 11.1)

Indicator **11** signals the readiness of the power tool to shot, at the same time highlighting the place where the staple or nail will be driven.

Impact force adjustment

The required impact force can be set using regulator **2**. The required impact force depends on the material being processed, the working conditions and can be established by practical testing.

Recommendations on the power tool operation

General recommendations

• Remove the battery **5** from the power tool and install the fasteners **19** or **20** into the magazine **11** as described above. Insert the battery **5** into the power tool.
• Make a shot at the work surface.
• Evaluate the quality of driving fasteners:
  • if the upper part of the staple **19** or the head of the nail **20** protrudes above the surface, increase the impact force by turning the regulator **2** to the right. **Attention: when working for a long time with insufficient impact force, increased wear of the parts of the power tool occurs;**
  • if the upper part of the staple **19** or the head of the nail **20** is too deep in the surface, it is necessary to reduce the impact force by turning the regulator **2** to the left.
• After finishing work, remove the battery **5** from the power tool and remove the remaining fasteners **19** or **20** from the magazine **11**.

Power tool maintenance / preventive measures

Before carrying out any works on the power tool remove the battery 5.

Battery maintenance instruction

• Charge timely before the battery **5** is completely exhausted. Stop operation in low power and charge it immediately.
• Do not overcharge when the battery **5** is full, otherwise it will shorten the life time.
• Charge battery **5** in the room temperature of 10°C to 40°C (50°F to 104°F).
• Charge battery **5** every 6 months without operation for a long time.
• Replace worn out batteries in time. Decline of production or a significantly shorter runtime of the power tool after charging indicates aging of the battery **5** and the need for replacement. It should be taken into account that the battery **5** may discharge faster if the works take place in the temperature below 0°C.
• In case of long time storage without use, it is recommended to store the battery **5** at room temperature, it should be charged to 50%.

Removal of deformed fasteners (see fig. 14-15)

Sometimes, during operation, the fastener **19** or **20** becomes deformed and remains inside the striking mechanism (for example, when the fastener hits a solid object, if the fastener is defective, etc.).

• Remove the battery **5** from the power tool and remove the remaining fasteners **19** or **20** from the magazine **11**.
• Remove the plastic tip **14** (see fig. 14.1).
• Unscrew the bolts **13** using the Allen key **18** (see fig. 14.2).
• Carefully remove plates **15** and **16** and remove the deformed fastener **19** or **20** (see fig. 15). **Caution: the striking mechanism can be loaded to shot and if you will try to remove the fastener out it will be forcefully pushed out, possibly causing injury.**
• Reassemble in reverse order.
• If the deformation of fasteners **19** or **20** occurs regularly (even when using fasteners from another manufacturer) - contact the **CROWN** service center.

Cleaning of the power tool

An indispensable condition for a safe long-term exploitation of the power tool is to keep it clean. Regularly flush the power tool with compressed air thought the ventilation slots **1**.

After-sales service and application service

Our after-sales service responds to your questions concerning maintenance and repair of your product as well as spare parts. Information about service centers, parts diagrams and information about spare parts can also be found under: **www.crown-tools.com**.

Transportation of the power tools

• Categorically not to drop any mechanical impact on the packaging during transport.
• When unloading / loading is not allowed to use any kind of technology that works on the principle of clamping packaging.

Li-Ion batteries

The contained Li-Ion batteries are subject to the Dangerous Goods Legislation requirements. The user can transport the batteries by road without further requirements.
When being transported by third parties (e.g.: air transport or forwarding agency), special requirements on packaging and labelling must be observed. For preparation of the item being shipped, consulting an expert for hazardous material is required.
Dispatch batteries only when the housing is undamaged. Tape or mask off open contacts and pack up the battery in such a manner that it cannot move around in the packaging. Please also observe possibly more detailed national regulations.

Environmental protection

Recycle raw materials instead of disposing as waste.

Power tool, accessories and packaging should be sorted for environment-friendly recycling.
The plastic components are labelled for categorized recycling.
These instructions are printed on recycled paper manufactured without chlorine.

The manufacturer reserves the possibility to introduce changes.

Spécifications de l'outil électrique

Cloueuse de finition et agrafeuse pneumatique		CT61001HX-2	CT61001HX-4
Code de l'outil électrique		**voir la page 12**	
Voltage gradué	**[V]**	20 *	20 *
Type de batterie		Li-Ion	Li-Ion
Temps de chargement de la batterie	**[min]**	60	60
Capacité de la batterie	**[Ah]**	2	4
Capacité du magasin	**[pce]**	100	100
Agrafes adaptées:		Type 600, 18Gauge	Type 600, 18Gauge
- largeur d'agrafe	**[mm]**	5,7	5,7
- longueur d'agrafe	**[mm]**	15-22	15-22
Clous adaptés:		Type F, 18Gauge	Type F, 18Gauge
- largeur de clou	**[mm]**	2	2
- longueur du clou	**[mm]**	15, 20, 25, 30, 32	15, 20, 25, 30, 32
Poids	**[kg]** **[lb]**	2,43 5.36	2,74 6.04
Classe de protection		III	III
Pression acoustique	**[dB(A)]**	—	—
Puissance acoustique	**[dB(A)]**	—	—
Vibration	**[m/s²]**	—	—

* La tension initiale maximale de la batterie (mesurée sans charge de travail) est de 20 Volts. La tension nominale est de 18 Volts.

Bruit d'information

Portez toujours des protections pour les oreilles (casque) lorsque le niveau de pression acoustique est supérieur à 85 dB(A).

CE Déclaration de conformité

Nous declarons sous notre propre responsabilite que le produit decrit sous "Spécifications de l'outil électrique" est en conformite avec toutes les dispositions des directives 2006/42/EC, 2014/30/EU et leurs modifications ainsi qu'avec les normes suivantes :
EN 60745-1:2009+A11:2010,
EN 60745-2-16:2010,
EK9-BE-77(V3):2015,
EK9-BE-88:2014,
EK9-BE-89:2014,
EK9-BE-91:2015,
EN 55014-1:2016/+A1:2009/+A2:2011,
EN 55014-2:2015.

Gestionnaire de certification — Wu Cunzhen

Merit Link International AG
Stabio, Suisse, 28.07.2021

AVERTISSEMENT - Pour diminuer le risque de blessure, l'utilisateur doit lire le manuel d'instruction !

Règles générales de sécurité

AVERTISSEMENT ! Lire tous les avertissements de sécurité, instructions, illustrations et spécifications fournis avec cet outil électrique. Le non-respect des avertissements et des instructions peut provoquer une décharge électrique, un feu et / ou des blessures graves.
Conserver tous les avertissements et instructions pour référence ultérieure.
Le terme " outil électrique " dans les avertissements fait référence à votre outil électrique alimenté sur secteur (à cordes) ou à l'outil électrique à pile (sans fil).

Sécurité de la zone de travail

- **Garder la zone de travail propre et bien éclairée.** Les zones encombrées ou obscures sont sources d'accidents.
- **Ne pas utiliser l'outil électrique dans des atmosphères explosives, par exemple en présence de liquides inflammables, de gaz ou de poussière.** Les outils électriques génèrent des étincelles qui peuvent enflammer la poussière ou les fumées.
- **Les enfants et les personnes présentes doivent se tenir éloignés lorsque vous utilisez un outil électrique.** Les distractions peuvent vous faire perdre le contrôle.

Sécurité électrique

- **Les fiches d'outils électriques doivent correspondre à la prise de courant. Ne jamais modifier les fiches. Ne pas utiliser d'adaptateur avec des outils électriques mis à la terre (à la masse).** Des fiches non modifiées et des prises adaptées réduiront le risque de décharge électrique.
- **Éviter tout contact corporel avec les surfaces mises à la terre ou à la masse, telles que les tuyaux, les radiateurs, les cuisinières et les réfrigérateurs.** Il y a un risque accru de choc électrique si votre corps est relié à la terre ou mis à la masse.
- **Ne pas exposer les outils électriques à la pluie ou aux conditions humides.** L'entrée d'eau dans un outil électrique augmente le risque d'électrocution.
- **Ne pas forcer le cordon. Ne jamais utiliser le cordon pour transporter, tirer ou débrancher l'outil électrique. Garder le cordon à l'écart de la chaleur, de l'huile, des bords coupants ou des parties mobiles.** Les câbles endommagés ou enchevêtrés augmentent le risque d'électrocution.
- **Pour une utilisation en extérieur de l'outil électrique, choisir une rallonge adaptée.** L'utilisation d'un cordon adapté à l'extérieur réduit le risque d'électrocution.
- **Si l'utilisation d'un outil électrique dans un endroit humide est inévitable, utiliser une alimentation protégée par un dispositif différentiel résiduel (DDR).** L'utilisation d'un DDR réduit le risque d'électrocution. REMARQUE ! Le terme " dispositif différentiel résiduel (DDR) " peut être remplacé par " disjoncteur-détecteur de fuites à la terre (DDFT) " ou " disjoncteur différentiel ".
- **Avertissement !** Ne jamais toucher les surfaces métalliques exposées sur la boîte de vitesses, le bouclier, etc., car les surfaces métalliques en contact sont en interférence avec l'onde électromagnétique, ce qui peut entraîner des blessures ou des accidents potentiels.

Sécurité personnelle

- **Rester attentif et vigilant, faire preuve de bon sens en utilisant un outil électrique. Ne pas utiliser d'outil électrique en cas de fatigue ou sous influence de drogues, alcool ou médicaments.** Un moment d'inattention lors de l'utilisation des outils électriques peut entraîner des blessures graves.
- **Utiliser un équipement de protection personnelle. Toujours porter une protection oculaire.** L'utilisation d'équipement de protection tel que le masque antipoussière, les chaussures de sécurité antidérapantes, le casque ou les protections auditives dans des conditions appropriées permet de réduire les blessures corporelles.
- **Empêcher tout démarrage involontaire. S'assurer que le commutateur est en position off (arrêt) avant de connecter l'outil électrique à la source d'alimentation et / ou à la batterie, le retirer ou le transporter.** Transporter des outils électriques tout en ayant le doigt sur le commutateur ou des outils électriques avec le commutateur sur " On " est source d'accidents.
- **Retirer toute clé de réglage avant de mettre l'outil sous tension.** Une clé laissée attachée à une partie rotative de l'outil électrique peut entraîner des blessures corporelles.
- **Ne pas trop forcer. Garder une bonne assise et un bon équilibre à tout moment.** Cela permet un meilleur contrôle de l'outil électrique dans des situations inattendues.
- **Porter les vêtements appropriés. Ne pas porter de vêtements amples ou de bijoux. Vos cheveux, vêtements et gants ne doivent pas être à proximité des parties mobiles.** Les vêtements amples, les bijoux ou les cheveux longs peuvent se coincer dans des parties mobiles.
- **Si des appareils sont fournis pour la connexion des dispositifs d'extraction et de collecte de poussière, s'assurer qu'ils sont connectés et correctement utilisés.** L'utilisation de la collecte des poussières peut réduire les dangers liés à la poussière.
- **La familiarité acquise par une utilisation fréquente des outils ne doit pas vous faire devenir plus complaisant et ignorer les principes de sécurité des outils.** Une action négligente peut provoquer des blessures graves en une fraction de seconde.
- **Avertissement !** Les outils électriques peuvent produire un champ électromagnétique pendant le fonctionnement. Ce champ peut, dans certaines circonstances, interférer avec des implants médicaux actifs ou passifs. Pour réduire le risque de blessures graves ou mortelles, nous recommandons aux personnes ayant des implants médicaux de consulter leur médecin et le fabricant de l'implant médical avant d'utiliser l'outil électrique.

Utilisation et entretien de l'outil électrique

- L'utilisation de l'outil électrique par des personnes ayant des aptitudes psychophysiques ou mentales faibles et des enfants ne doit pas s'effectuer sans supervision ou formation relative à l'utilisation par une personne responsable de leur sécurité.
- **Ne pas forcer l'outil électrique. Utiliser l'outil électrique approprié à votre utilisation.** Un travail effectué avec un outil électrique approprié sera meilleur et plus sûr à la vitesse pour laquelle ce dernier a été conçu.

• **Ne pas utiliser l'outil électrique si le commutateur ne fonctionne pas.** Tout outil électrique qui ne peut pas être contrôlé avec le commutateur est dangereux et doit être réparé.
• **Débrancher la fiche de la source d'alimentation et / ou retirer la batterie de l'outil avant de procéder à des réglages, des changements d'accessoires ou ranger les outils électriques.** De telles mesures de sécurité préventives réduisent le risque de démarrage accidentel de l'outil électrique.
• **Mettre les outils électriques non utilisés hors de la portée des enfants et ne pas laisser pas les personnes ne connaissant pas l'outil électrique ou les instructions utiliser l'outil électrique.** Les outils électriques sont dangereux pour des personnes non formées.
• **Entretien des outils électriques. Vérifier tout désalignement ou entrave des parties mobiles, rupture des pièces et toute autre condition pouvant affecter le fonctionnement de l'outil électrique. En cas d'endommagement, réparer l'outil électrique avant utilisation.** De nombreux accidents sont causés par des outils électriques mal entretenus.
• **Conserver les outils de coupe affûtés et propres.** Les outils de coupe correctement entretenus avec des bords affûtés sont moins susceptibles de se coincer et sont plus faciles à contrôler.
• **Utiliser l'outil électrique, les accessoires et les outils, etc. conformément aux présentes instructions, en tenant compte des conditions de travail et du travail à effectuer.** L'utilisation de l'outil électrique pour des opérations différentes de celles prévues peut aboutir à une situation dangereuse.
• **Garder les poignées et les surfaces de préhension au sec, propres et exemptes d'huile et de graisse.** Des poignées et des surfaces de préhension glissantes ne permettent pas une manipulation et un contrôle sécurisés de l'outil dans des situations inattendues.
• Il convient de noter que pour utiliser un outil électrique, il est nécessaire de maintenir la poignée auxiliaire correctement, pour un contrôle correct de l'outil électrique. Par conséquent, un bon maintien peut réduire le risque d'accidents ou de blessures.

Utilisation et entretien des outils de la batterie

• **Rechargez uniquement avec le chargeur spécifié par le fabricant.** Un chargeur approprié pour un type de bloc batterie peut créer un risque d'incendie lorsqu'il est utilisé avec un autre bloc de batterie.
• **Utilisez des outils électriques uniquement avec des blocs de batterie spécifiquement désignés.** L'utilisation de tout autre bloc de batterie peut créer un risque de blessures et d'incendies.
• **Lorsque le bloc de batterie n'est pas utilisé, gardez-le loin des autres objets métalliques, tels que les trombones, les pièces de monnaie, les clés, les clous, vis ou autres objets métalliques qui peuvent établir une connexion d'un borne à un autre.** La mise en court-circuit des bornes de batterie peut provoquer des brulures ou un incendie.
• **Dans des conditions abusives, le liquide peut être éjecté de la batterie ; évitez tout contact. En cas de contact accidentel, rincez à l'eau. Si le liquide entre en contact avec les yeux, cherchez en outre une aide médicale.** Le liquide éjecté de la batterie peut provoquer des irritations ou bûrlures.
• **Evitez la mise en marche involontaire. Assurez-vous que l'interrupteur marche / arrêt est en position arrêt avant d'insérer le bloc de batterie.** Portez l'outil électrique avec votre doigt sur l'interrupteur marche / arrêt ou insérez le bloc batterie dans les outils électriques qui ont des interrupteurs en accidents.
• **N'ouvrez - pas la batterie.** Risque de court - circuit.
• **En cas d'endommagement et d'utilisation incorrecte de la batterie, des vapeurs peuvent être émises. Favorisez de l'air frais et consultez un médecin en cas d'affection.** Les vapeurs peuvent irriter le système respiratoire.
• **Lorsque la batterie est défectueuse, le liquide peut s'échapper et entrer en contact avec des composants adjacents.** Vérifiez les parties concernées. Nettoyez ces parties ou remplacez - les, si nécessaire.
• **Protégez la batterie contre la chaleur, par exemple, également contre l'irradiation solaire continue et les incendies.** Il existe un risque d'explosion.

AVERTISSEMENTS ! Lisez tous les avertissements de sécurité et les instructions.

• **Protégez le chargeur de la batterie de la pluie ou de l'humidité.** La pénétration de l'eau dans le chargeur de la batterie augmente le risque choc électrique.
• **Ne chargez pas d'autres batteries.** Le chargeur de la batterie est approprié uniquement pour charger des batteries au lithium-ion dans la gamme de tension indiquée. Autrement, il existe un risque d'incendie et d'explosion.
• **Gardez le chargeur de la batterie propre.** La contamination peut provoquer un risque de choc électrique.
• **Vérifiez le chargeur de la batterie, le câble et la fiche chaque fois avant leur utilisation. N'utilisez pas le chargeur de batterie lorsque des défauts sont détectés. N'ouvrez pas le chargeur de batterie vous - même et ne le réparez que par du personnel qualifié à l'aide de pièces de rechange d'origine.** Les chargeurs de batterie, les câbles et les fiches endommagés augmentent le risque de choc électrique.
• **N'utilisez pas le chargeur de batterie sur des surfaces facilement inflammables (par exemple, papier, tissus, etc.) ou dans des environnements combustibles.** Il existe un risque d'incendie pouvant être provoqué par le réchauffement du chargeur de la batterie durant chargement.

Entretien

• **L'entretien de votre outil électrique doit être effectué par un réparateur qualifié au moyen de pièces de remplacement identiques.** Cela garantira une sécurité de l'outil électrique en permanence.
• Suivre les instructions pour lubrifier et changer les accessoires.

Précautions de sécurité pendant le fonctionnement de l'outil électrique

Attention: le texte contient le terme " déclenchement accidentel " , qui désigne un tir d'élément de fixation, non contrôlé par l'utilisateur. N'oubliez pas que le déclen-

chement accidentel peut causer des blessures graves ou la mort de l'utilisateur ou des personnes situées à proximité.

Avant de commencer les travaux

• Vous devez toujours supposer que l'outil électrique est chargé et le manipuler avec précaution.
• Retirez la pile de l'outil électrique avant d'y installer les éléments de fixation.
• N'utilisez que les éléments de fixation recommandés ; ces derniers ne doivent pas être utilisés s'ils sont endommagés, pliés ou rouillés.
• N'introduisez pas d'éléments de fixation de différentes tailles ou de types différents en même temps dans le magasin, les éléments de fixation pourraient rester coincés dans le mécanisme de libération.

Durant les travaux

• Lorsque vous travaillez, assurez-vous de porter des lunettes de protection offrant une protection frontale et latérale. La protection des yeux doit être conforme à la norme ANSI Z 87.1 (CAN/CSA/Z94.3, GOST 12.4.011-89). Cette règle s'applique à la fois à l'utilisateur qu'aux personnes situées à proximité.
• Ne dirigez jamais l'outil électrique vers vous-même ou d'autres personnes ou animaux.
• N'appuyez pas sur la gâchette, en l'air, ceci peut s'avérer dangereux pour vous-même et votre entourage.
• N'appuyer sur la gâchette que lorsque vous effectuez des travaux. Dans tous les autres cas, par exemple pendant le transport de l'outil électrique ou lors de son entretien, retirez le doigt de la gâchette pour éviter un tir accidentel.
• Il est strictement interdit de modifier la conception de l'outil électrique (par exemple, enfoncer la tête de contact), car cela pourrait le déclencher accidentellement.
• Gardez les mains et les pieds à une distance de sécurité de la tête de contact lorsque vous travaillez.
• Tout en appuyant sur la gâchette, tenez fermement l'outil électrique (ne l'inclinez pas) et appuyez la tête de contact contre la surface, sinon l'élément de fixation pourrait se coincer, rebondir ou onduler à l'intérieur de l'outil électrique.
• Les outils électriques peuvent générer des étincelles, ne les utilisez donc pas à proximité de matériaux explosifs ou inflammables.
• Quand vous travaillez, gardez à l'esprit que les lignes électriques peuvent passer sous la surface de travail, et vous pourriez les endommager. Utilisez des détecteurs de métaux et des détecteurs pour localiser les canalisations encastrées d'électricité, de gaz et d'eau, ou contactez le service public local pour obtenir les informations. Le contact avec le câblage électrique peut provoquer un incendie et un choc électrique. Les dommages aux canalisations de gaz peuvent provoquer une explosion. Les dommages aux canalisations d'eau entrainent des dommages matériels.
• Pendant l'opération, les éléments de fixation ou leurs fragments peuvent rebondir, pour l'éviter, respectez les règles suivantes :
  • ne pas éjecter les éléments de fixation près des coins ;
  • ne pas éjecter les éléments de fixation sur des clous ou agrafes déjà insérés ;
  • ne pas éjecter les éléments de fixation dans des matériaux durs pour lesquels ils ne sont pas destinés, tels que les métaux, le béton, les briques, etc.
• Ne pas utiliser l'outil électrique comme un marteau - ne pas taper sur les agrafes ou les clous avec la tête en plastique.
• Ne jamais utiliser cet outil électrique pour fixer des lignes électriques, ceci pourrait endommager la gaine isolante, causer un court-circuit et un choc électrique.
• Si l'élément de fixation est coincé dans le mécanisme de libération, retirez-le avec une extrême prudence. Le mécanisme de libération peut être chargé pour éjecter l'agrafe ou le clou et si vous essayez de retirer cet élément de fixation, il sera éjecté avec force, en vous blessant probablement.

Les symboles utilisés dans le manuel d'utilisation

Le manuel d'utilisation utilise les symboles ci-dessous. Pensez à lire attentivement leur signification. La bonne interprétation des symboles permet de bien utiliser l'instrument en toute sécurité.

Symbole	Légende
	Cloueuse de finition et agrafeuse pneumatique Les zones grisées représentent une applique molle (à la surface isolée).
CROWN PROFESSIONAL CT ... Ser.No.: XX XXXXXXX	**Etiquette avec le numéro d'usine:** CT ... - modèle; XX - date de fabrication; XXXXXXX - numéro d'usine.
	Lisez attentivement toutes les consignes de sécurité et les instructions.
	Portez les lunettes de protections.
max. 45°C	Ne réchauffez pas la batterie au-dessus de 45°C. Conservez à l'abri des rayons directs du soleil.
	Ne jetez pas la batterie avec les déchets ménagers.
	Ne jetez pas la batterie dans le feu.

Symbole	Légende
	Ne laisser pas la batterie sous la pluie.
	Risque d'endommagement de la canalisation électrique cachée ou des conduites principales de distribution.
min	Temps de chargement de la batterie.
	Sens du mouvement.
	Sens de la rotation.
	Bloqué.
	Débloqué.
III	Classe de protection.
	Attention. Information importante.
CE	Signe certifiant que l'article correspond aux directives CE et aux standards harmonisés de l'Union Européenne.
	Information utile.
	Ne jetez pas l'outillage électrique avec les déchets ménagers.

Désignation de l'outil électrique

L'outil électrique est conçu pour enfoncer des agrafes ou des clous particuliers.

Composants de l'outil électrique

1 Fentes d'aération
2 Régulateur de la force d'impact
3 Gâchette
4 Clip pour ceinture *
5 Batterie *
6 Voyant de charge de la batterie *
7 Bouton de contrôle de charge de la batterie *
8 Système de blocage de la batterie *
9 Verrouillage du magasin
10 Couvercle du magasin
11 Magasin
12 Voyant
13 Boulon
14 Tête en plastique *
15 Plaque externe
16 Plaque interne
17 Guide du marteau
18 Clé Allen *
19 Agrafes (barrette) *
20 Clous (barrette) *
21 Chargeur *
22 Étiquette du chargeur *
23 Voyant (rouge) *
24 Voyant (vert) *
25 Marteau

* Accessoires

Une partie des accessoires représentés et décrits ne figurent pas dans la livraison.

Installation et réglage des éléments de l'outil électrique

Avant d'effectuer des travaux sur l'outil électrique, retirer la batterie 5.

Le montage / démontage / réglage de certains éléments est le même que pour tous les modèles d'outils électriques; dans ce cas, les modèles spécifiques ne sont pas indiqués sur l'illustration.

Rangement de la clé Allen (voir la fig. 1)

L'illustration 1 montre où est rangée la clé Allen **18** et comment la retirer.

Pose et dépose de la tête en plastique (voir la fig. 2)

La tête en plastique **14** empêche la déformation de la surface lorsque les agrafes ou les clous sont enfoncés. L'illustration 2 montre les étapes de montage / démontage de la tête en plastique **14**.

Installation des agrafes et des clous dans le magasin (voir les fig. 3-6)

Utiliser les éléments de fixation (agrafes ou clous) adaptés au modèle de votre outil (voir les images explicatives et le tableau des données techniques). Les éléments de fixation (agrafes ou clous) sont fournis en barrettes. N'essayez pas de charger les éléments de fixation, un par un, ceci pourrait les plier dans le mécanisme de libération.

- Appuyez sur la partie supérieure du bouton de verrouillage **9** (voir la fig. 3.1).
- Tirez le couvercle **10** vers l'arrière (voir la fig. 3.2).

- **Installation de la barrette d'agrafes 19 :**
  - installez les agrafes **19** de la manière illustrée figure 4.1. La partie supérieure des agrafes **19** doit être contigüe à la partie supérieure du magasin **11** (voir la fig. 4.2) ;
  - en faisant attention à ne pas tordre les agrafes **19**, poussez le couvercle **10** vers l'avant jusqu'à ce que le bouton **9** se verrouille (voir la fig. 4.1).
- **Installation de la barrette de clous 20 :**
  - vous ne pouvez qu'utiliser les clous **20** des longueurs suivantes : 15 mm, 20 mm, 25 mm, 30 mm, 32 mm (voir la fig. 5). Ceci est dû à la particularité de l'installation des clous **20** ;
  - installez les clous **20** de la manière illustrée figure 6.1. La partie inférieure des clous **20** doit être contigüe à la partie inférieure du magasin **11**. Les têtes de la barrette de clous **20** doivent s'insérer dans l'une des rainures sur la paroi arrière du magasin **11** (voir la fig. 5) ;
  - en faisant attention à ne pas tordre les clous **20**, poussez le couvercle **10** vers l'avant jusqu'à ce que le bouton **9** se verrouille (voir la fig. 6.1).

Méthode de recharge de la batterie de l'outil électrique

Première utilisation de l'outil électrique

L'outil électrique est livré avec une batterie 5 partiellement chargée. Avant de commencer à l'utiliser, il faut la charger complètement.

Recharge (voir les fig. 7-8)

- Appuyez sur le verrou de batterie **8** et retirez la batterie **5** (voir les fig. 7.1-8.1).
- Branchez le chargeur **21** au secteur.
- Insérez la batterie **5** dans le chargeur **21** (voir les fig. 7.2-8.2).
- Débranchez le chargeur **21** de l'alimentation après l' achievement de l'alimentation.
- Retirez la batterie **5** du chargeur **21** et montez la batterie **5** dans l'outil électrique (voir les fig. 7.3-8.3).

Indicateurs du chargeur (voir les fig. 9-10)

Les voyants **24** et **23** du chargeur indiquent l'avancement du chargement de la batterie **5**. Les signaux des voyants **24** et **23** sont indiqués sur l'étiquette **22** (voir les fig. 9-10).

- Fig. 9.1, 10.1 - (le témoin vert **24** est allumé, la batterie **5** n'est pas connectée au chargeur **21**) - celui-ci est branché sur le réseau électrique (prêt à charger).
- Fig. 9.2, 10.2 - (le témoin vert **24** clignote, la batterie **5** est connectée au chargeur **21**) - elle est en charge.
- Fig. 9.3, 10.3 - (le témoin vert **24** est allumé, la batterie **5** est connectée au chargeur **21**) - elle est complètement chargée.
- Fig. 9.4, 10.4 - (le témoin rouge **23** est allumé, la batterie **5** est connectée au chargeur **21**) - la charge de la batterie **5** a été interrompue à cause d'une température inadaptée. Lorsque les conditions de température seront normales, la charge reprendra.
- Fig. 9.5, 10.5 - (le témoin rouge **23** clignote, la batterie **5** est connectée au chargeur **21**) - la charge de la batterie **5** a été interrompue à cause d'un dysfonctionnement. Changez la batterie **5** défaillante, il est interdit de continuer à l'utiliser.

Lors du chargement, la batterie 5 et le chargeur 21 se mettent à chauffer ; c'est tout à fait normal.

Mettre en marche / arrêter l'outil électrique

Activer:
Appuyez la tête en plastique **14** sur la surface et appuyez sur l'outil électrique jusqu'à ce qu'il s'arrête, le voyant **11** s'allumera, indiquant que l'outil électrique est prêt à déclencher (voir la fig. 11.1). Tout en maintenant l'outil électrique dans cette position, appuyez sur la gâchette **3** - un tir se produira (voir la fig. 11.2).
Désactiver:
Relâchez la gâchette **3** et soulevez l'outil électrique.

Caractéristiques de l'outil électrique

Protection contre la température (voir les fig. 12.1-13.1)

Le système de protection contre la température permet de couper automatiquement l'outil électrique en cas de surcharge ou lorsque la température de la batterie **5** dépasse 80°C. Le système garantit que le système de protection de l'outil ne soit pas endommagé en cas de manque de conformité aux conditions d'utilisation.
Lorsque ce système de protection est activé, les voyants **6** clignotent comme indiqué sur les fig. 12.1-13.1 pendant 3 secondes.

Protection contre la surchauffe (voir les fig. 12.1-13.1)

Le système de protection contre la surchauffe du moteur arrête automatiquement l'outil électrique en cas de surchauffe. Dans ce cas, laisser refroidir l'outil électrique avant de le remettre en marche.
Lorsque ce système de protection est activé, les voyants **6** clignotent comme indiqué sur les fig. 12.1-13.1 pendant 3 secondes.

Protection contre la surcharge (voir les fig. 12.1-13.1)

Le système de protection contre les surcharges du moteur arrête automatiquement l'outil électrique lorsqu'il est utilisé d'une manière telle qu'il consomme un courant anormalement élevé.
Lorsque ce système de protection est activé, les voyants **6** clignotent comme indiqué sur les fig. 12.1-13.1 pendant 3 secondes.

Protection contre les décharges excessives

La batterie **5** est protégée par le système de sécurité contre les décharges profondes. En cas de décharge complète, l'outil électrique s'éteint automatiquement. **Attention : ne pas essayer d'allumer l'outil élec-**

trique lorsque le système de protection est activé, la batterie 5 peut être endommagée.

Témoins de l'état de charge de la batterie (voir les fig. 12.2-13.2)

Si vous appuyez sur le bouton **7**, le voyant **6** se met à indiquer le niveau de charge de la batterie **5** (voir les fig. 12.2-13.2).

Voyant (voir la fig. 11.1)

L'indicateur **11** signale que l'outil électrique est prêt à déclencher, en illuminant en même temps l'endroit où l'agrafe ou le clou sera enfoncé.

Réglage de la force d'impact

La force d'impact nécessaire peut être paramétrée avec le régulateur **2**.
La force d'impact nécessaire dépend du matériau devant être travaillé et des conditions de travail. Elle peut être déterminée en faisant des essais.

Recommandations pour utilisation de l'outil électrique

Recommandations générales

- Retirez la pile **5** de l'outil électrique et installez les éléments de fixation **19** ou **20** dans le magasin **11** comme décrit ci-dessus. Insérez la pile **5** dans l'outil électrique.
- Tirez sur la surface de travail.
- Évaluez la qualité de pénétration des éléments de fixation :
  - si la partie supérieure de l'agrafe **19** ou la tête du clou **20** dépasse de la surface, augmentez la force d'impact en tournant le régulateur **2** vers la droite. **Attention : travailler longtemps avec une force d'impact insuffisante augmente l'usure des pièces de l'outil électrique ;**
  - si la partie supérieure de l'agrafe **19** ou la tête du clou **20** est enfoncée trop profondément dans la surface, il faut réduire la force d'impact en tournant le régulateur **2** vers la gauche.
- Une fois le travail terminé, retirez la pile **5** de l'outil électrique et retirez les éléments de fixation restant **19** ou **20** du magasin **11**.

Entretien de l'outil électrique / mesures préventives

Avant d'effectuer des travaux sur l'outil électrique, retirer la batterie 5.

Instructions d'entretien de la batterie

- Chargez à temps la batterie **5** avant qu'elle ne soit complètement à plat. Arrêtez l'utilisation en courant faible et chargez-la immédiatement.
- Quand la batterie **5** est chargée, ne la surchargez pas pour ne pas raccourcir sa durée de service.
- Chargez la batterie **5** à température ambiante, de 10°C à 40°C (50°F à 104°F).
- Chargez la batterie **5** tous les 6 mois lorsqu'elle n'est pas en utilisation pendant longtemps.
- Remplacer les batteries usagées à temps. Une baisse notable de la puissance de l'outil électrique après chargement indique que la batterie **5** est usagée et qu'il faut la remplacer. A noter, que la batterie **5** peut se décharger rapidement si la température de l'environnement de travail est de moins de 0°C.
- Si l'outil a été rangé longtemps sans l'avoir utilisé, il est conseillé de ranger la batterie **5**, à température de la pièce ; elle devrait être chargée à 50%.

Retrait des éléments de fixation déformés (voir les fig. 14-15)

Parfois, pendant l'opération, l'élément de fixation **19** ou **20** se déforme et reste à l'intérieur du mécanisme de libération (par exemple, lorsque l'élément de fixation heurte un objet dur, lorsque l'élément de fixation est défectueux, etc.).

- Retirez la pile **5** de l'outil électrique et retirez les éléments de fixation restant **19** ou **20** du magasin **11**.
- Retirez la tête en plastique **14** (voir la fig. 14.1).
- Dévissez les boulons **13** à l'aide de la clé Allen **18** (voir la fig. 14.2).
- Retirez avec précaution les plaques **15** et **16** et retirez l'élément de fixation déformé **19** ou **20** (voir la fig. 15). **Attention : le mécanisme de libération peut être chargé pour éjecter l'agrafe ou le clou et si vous essayez de retirer cet élément de fixation, il sera éjecté avec force, en vous blessant probablement.**
- Remontez dans l'ordre inverse.
- Si les éléments de fixation **19** ou **20** se déforment régulièrement (même s'ils proviennent d'un autre fabricant), contactez le centre de service **CROWN**.

Nettoyage de l'outil électrique

Un critère indispensable pour utiliser le l'outil électrique sur le long terme est de le nettoyer régulièrement. Chasser régulièrement les poussières de l'outil électrique en utilisant de l'air comprimé dans chaque trou **1**.

Services après-vente et d'application

Notre service après-vente répond à vos questions concernant l'entretien et la réparation de votre appareil et de ses pièces de rechange. Des informations sur les centres d'entretien, les schémas des pièces de rechange et les pièces de rechange sont également disponibles à l'adresse suivante: **www.crown-tools.com**.

Transport des outils électriques

- Éviter strictement tout impact mécanique sur l'emballage pendant le transport.
- Lors du déchargement / chargement, il est interdit d'utiliser tout type de technologie fonctionnant sur le principe de serrage de l'emballage.

Batteries Li-Ion

Les batteries Li-Ion utilisées sont soumises aux exigences réglementaires relatives au transport des marchandises dangereuses. L'utilisateur peut donc transporter les batteries par route sans exigences supplémentaires.

Pendant le transport par des tiers (par exemple, une agence de transport aérien ou d'expédition), des exigences particulières relatives à l'emballage et à l'étiquetage doivent être respectées. Pour préparer l'article expédié, il est nécessaire de consulter un expert en matières dangereuses.
Expédier les batteries uniquement lorsque le boîtier n'est pas endommagé. Mettre du ruban adhésif ou cache sur les contacts à fermeture et emballer la batterie de sorte qu'elle ne puisse pas bouger dans l'emballage. Bien vouloir respecter également les réglementations nationales éventuellement plus détaillées.

Protection de l'environnement

Récupération des matières premières plutôt qu'élimination des déchets.

Séparer l'outil électrique, les accessoires et l'emballage pour un recyclage écologique.
Nos pièces plastiques ont ainsi été marquées en vue d'un recyclage sélectif des différents matériaux.
Ce manuel d'instructions a été fabriqué à partir d'un papier recyclé blanchi en l'absence de chlore.

Specifiche tecniche dell'utensile elettrico

Chiodatrice e punzatrice ad aria		CT61001HX-2	CT61001HX-4
Codice utensile elettrico		**vedi pagina 12**	
Voltaggio	**[V]**	20 *	20 *
Tipo di batteria		Li-Ion	Li-Ion
Tempo di ricarica della batteria	**[min]**	60	60
Potenza della batteria	**[Ah]**	2	4
Capacità del caricatore	**[pz]**	100	100
Punti metallici applicati:		Type 600, 18Gauge	Type 600, 18Gauge
- larghezza del punto metallico	**[mm]**	5,7	5,7
- lunghezza del punto metallico	**[mm]**	15-22	15-22
Chiodi applicati:		Type F, 18Gauge	Type F, 18Gauge
- larghezza del chiodo	**[mm]**	2	2
- lunghezza del chiodo	**[mm]**	15, 20, 25, 30, 32	15, 20, 25, 30, 32
Peso	**[kg]** **[lb]**	2,43 5.36	2,74 6.04
Classe di sicurezza		III	III
Pressione sonora	**[dB(A)]**	—	—
Potenza acustica	**[dB(A)]**	—	—
Vibrazione ponderata	**[m/s²]**	—	—

* La tensione massima iniziale della batteria (misurata senza carico di lavoro) è 20 Volt. La tensione nominale è 18 Volt.

Rumore informazioni

Indossare sempre le cuffie di protezione se la pressione sonora supera gli 85 dB(A).

CE Dichiarazione di conformità

Dichiariamo sotto la nostra piena responsabilita che il prodotto descritto nella sezione "Specifiche tecniche dell'utensile elettrico" e conforme a tutte le disposizioni pertinenti delle Direttive 2006/42/EC, 2014/30/EU e alle relative modifiche, nonche alle seguenti Normative:
EN 60745-1:2009+A11:2010,
EN 60745-2-16:2010,
EK9-BE-77(V3):2015,
EK9-BE-88:2014,
EK9-BE-89:2014,
EK9-BE-91:2015,
EN 55014-1:2016/+A1:2009/+A2:2011,
EN 55014-2:2015.

Responsabile della certificazione — Wu Cunzhen

Merit Link International AG
Stabio, Svizzera, 28.07.2021

ATTENZIONE - Per ridurre il rischio di lesioni, l'operatore deve leggere il manuale di istruzioni!

Regole generali di sicurezza

ATTENZIONE! Leggere tutte le avvertenze di sicurezza, le istruzioni, le illustrazioni e le specifiche fornite con questo elettroutensile. La mancata osservanza delle avvertenze e delle istruzioni può causare scosse elettriche, incendi e / o lesioni gravi.
Conservare tutte le avvertenze e le istruzioni per riferimenti futuri.
Il termine "utensile elettrico" nelle avvertenze si riferisce all'utensile elettrico alimentato dalla rete (via cavo) o alimentato a batteria (senza cavo).

Sicurezza dell'area di lavoro

- **Mantenere l'area di lavoro pulita e ben illuminata.** Zone in disordine e buie favoriscono gli incidenti.
- **Non utilizzare utensili elettrici in zone con atmosfere esplosive, come ad esempio in presenza di liquidi infiammabili, gas o polveri.** Gli utensili creano scintille che possono incendiare la polvere od i fumi.
- **Tenere i bambini e gli astanti lontano dalla zona di lavoro durante l'uso di un utensile elettrico.** Le distrazioni possono far perdere il controllo.

Sicurezza elettrica

- **Le spine dell'utensile elettrico devono corrispondere alle prese. Non modificare mai la spina in nessun modo. Non usare adattatori spina con utensili elettrici con messa a terra (collegamento di massa).** Le spine non modificate e corrispondenti prese elettriche riducono il rischio di scosse elettriche.
- **Evitare il contatto del corpo con superfici collegate a terra o a massa, come tubi, radiatori, frigoriferi, ecc.** C'è un maggior rischio di scossa elettrica, se il vostro corpo viene in contatto con collegamenti a terra o a massa.
- **Non esporre gli utensili elettrici alla pioggia o all'umidità.** Se entra dell'acqua nell'utensile elettrico aumenta il rischio di scosse elettriche.
- **Non rovinare il filo elettrico. Non utilizzare mai il filo per trasportare, tirare o scollegare l'utensile elettrico. Tenere il filo lontano da calore, olio, spigoli vivi o parti in movimento.** Cavi danneggiati o aggrovigliati aumentano il rischio di scosse elettriche.
- **Quando un utensile elettrico è usato all'aperto, utilizzare una prolunga adatta all'uso esterno.** Se si usa un filo adatto per uso all'esterno si riduce il rischio di scosse elettriche.
- **Se non si può evitare di usare un utensile elettrico in un luogo umido, utilizzare un dispositivo di protezione a corrente residua (RCD).** L'uso di un dispositivo di protezione a corrente residua (RCD) riduce il rischio di scosse elettriche. NOTA! Il termine "dispositivo di protezione a corrente residua (RCD)" può essere sostituito dal termine "interruttore di circuito salvavita (GFCI)" o "interruttore differenziale (ELCB)".
- **Attenzione!** Non toccare mai le superfici metalliche esposte del riduttore, scudo, e così via poiché il contatto con superfici metalliche interferisce con l'onda elettromagnetica, provocando potenziali lesioni o incidenti.

Sicurezza personale

- **Stare all'erta, guardare quello che si sta facendo e usare il buon senso quando si usa un utensile elettrico. Non utilizzare un utensile elettrico quando si è stanchi o sotto l'influenza di droghe, alcol o medicinali.** Un momento di disattenzione durante l'uso di utensili elettrici può provocare gravi lesioni personali.
- **Usare i dispositivi di protezione individuali. Indossare sempre occhiali protettivi.** Equipaggiamenti protettivi, come mascherina antipolvere, scarpe di sicurezza antiscivolo, casco di sicurezza o protezione per l'udito utilizzati in condizioni appropriate, riducono il rischio di lesioni personali.
- **Prevenire gli avviamenti accidentali. Assicurarsi che l'interruttore sia in posizione off prima di collegare la fonte di alimentazione e / o il gruppo batterie, quando si prende in mano o si trasporta l'utensile.** Trasportare gli utensili elettrici tenendo le dita sull'interruttore oppure alimentare gli utensili con l'interruttore acceso favorisce il verificarsi di incidenti.
- **Rimuovere qualsiasi chiave di regolazione o chiave inglese prima di accendere l'utensile elettrico.** Una chiave inglese o una chiave rimasta attaccata ad un componente in rotazione dell'utensile elettrico può causare lesioni personali.
- **Mantenere una posizione stabile. Mantenere sempre una posizione dei piedi e un bilanciamento corretti.** Ciò consente di controllare meglio l'utensile elettrico in situazioni impreviste.
- **Vestirsi adeguatamente. Non indossare abiti larghi né gioielli. Tenere capelli, indumenti e guanti lontano dai componenti in movimento.** Vestiti larghi, gioielli o capelli lunghi possono impigliarsi nei componenti in movimento.
- **Se è possibile collegare dispositivi per l'aspirazione e la raccolta delle polveri; assicurarsi che questi siano collegati ed utilizzati correttamente.** L'utilizzo di un aspirapolvere può ridurre i rischi connessi alle polveri.
- **Non permettere che la familiarità acquisita con l'uso frequente di utensili diventi un rilassamento nell'ignorare principi di sicurezza dell'utensile.** Un'azione negligente può causare gravi lesioni in una frazione di secondo.
- **Attenzione!** Gli utensili elettrici possono produrre un campo elettromagnetico durante il funzionamento. Questo campo non può in alcune circostanze interferire con impianti medici attivi o passivi. Per ridurre il rischio di lesioni gravi o mortali, si raccomanda alle persone con impianti medici di consultare il proprio medico e il produttore dell'impianto medico prima di utilizzare questo utensile elettrico.

Uso e manutenzione di un utensile elettrico

- Le persone con attitudini psicofisiche o mentali ridotte così come anche i bambini non possono usare l'utensile elettrico, se non sotto la supervisione o istruiti da una persona responsabile della loro sicurezza circa l'uso dell'utensile elettrico.
- **Non forzare l'utensile elettrico. Utilizzare l'utensile elettrico adatto per l'uso che se ne vuol fare.** L'utensile elettrico corretto farà il lavoro meglio ed in modo più sicuro alla velocità per la quale è stato progettato.
- **Non usare l'utensile elettrico se l'interruttore non è in grado di accenderlo e spegnerlo.** Qualsiasi utensile elettrico che non possa essere controllato con l'interruttore è pericoloso e deve essere riparato.
- **Staccare la spina dalla presa di corrente e / o batteria dall'utensile elettrico prima di effettuare**

qualsiasi regolazione, cambiare accessori o riporre utensili elettrici. Tali misure di sicurezza preventive riducono il rischio di avviare in modo accidentale l'utensile elettrico.

- **Conservare gli utensili elettrici inattivi fuori dalla portata dei bambini e non lasciare che utilizzino l'utensile persone che non hanno familiarità con l'utensile elettrico o con le presenti istruzioni.** Gli utensili elettrici sono pericolosi nelle mani di persone non addestrate.
- **Manutenzione degli utensili elettrici. Controllare che tutte le varie parti siano ben allineate, che le parti mobili siano ben collegate, se ci sono componenti rotti e qualsiasi altra condizione che possa compromettere il funzionamento dell'utensile. Se danneggiato, far riparare l'utensile prima dell'uso.** Molti incidenti sono causati da utensili elettrici su cui non è stata effettuata una corretta manutenzione.
- **Mantenere affilati e puliti gli utensili da taglio.** Quando un utensile da taglio è sottoposto a regolare manutenzione ed ha i bordi da taglio ben affilati, è meno probabile che possa grippare ed è più facile da controllare.
- **Utilizzare l'utensile elettrico, gli accessori, attrezzi, ecc in conformità alle presenti istruzioni, tenendo conto delle condizioni di lavoro e il lavoro da eseguire.** Usare l'utensile elettrico per operazioni diverse da quelle previste potrebbero provocare una situazione pericolosa.
- **Mantenere le maniglie e le superfici di presa asciutte, pulite e prive di olio e grasso.** Maniglie e impugnature sdrucciolevoli non consentono una manipolazione sicura e il controllo dell'utensile in situazioni impreviste.
- Si noti che quando si utilizza uno utensile elettrico, si prega di tenere l 'impugnatura supplementare correttamente, che è utile per mantenere il controllo dell'utensile elettrico. Pertanto, la corretta tenuta può ridurre il rischio di incidenti o infortuni.

Utilizzo e manutenzione della batteria

- **Ricaricare la batteria esclusivamente con il caricatore specificato dal produttore.** Un caricatore adatto per un tipo di batteria può esporre al rischio d'incendio se usato con una batteria diversa.
- **Utilizzare utensili elettrici con gruppi batteria specificatamente designati.** L'utilizzo di eventuali altri gruppi batteria può creare un rischio di lesione e incendio.
- **Quando il gruppo batteria non è in uso, tenere lontano da altri oggetti metallici, come graffette, monete, chiavi, chiodi, viti o altri piccoli oggetti metallici, che potrebbero effettuare una connessione tra i due terminali.** L'eventuale connessione dei due terminali può causare ustioni o incendi.
- **In condizioni di abuso della batteria, del liquido potrebbe fuoriuscire; evitare il contatto. In caso di accidentale contatto con il liquido, sciacquare con acqua. Se il liquido viene in contatto con gli occhi, rivolgersi immediatamente ad un medico.** Il liquido che fuoriesce dalla batteria può causare irritazioni o ustioni.
- **Evitare accensioni involontarie. Assicurarsi che l'interruttore on / off è in posizione off prima di inserire il gruppo batteria.** Trasportare l'utensile elettrico con il dito sull'interruttore on / off o inserire il gruppo batteria in utensili elettrici quando l'interruttore è su on può causare incidenti.
- **Non aprire la batteria.** Pericolo di corto circuito.
- **Possono essere emessi dei vapori in caso di danno o uso improprio della batteria. Aerare l'ambiente e consultare il medico in caso di disturbi.** I vapori possono irritare le vie respiratorie.
- **Quando la batteria è difettosa del liquido potrebbe fuoriuscire e venire a contatto con i componenti adiacenti.** Controllare tutte le parti interessate. Pulire queste parti o sostituirle, se necessario.
- **Proteggere la batteria dal calore, per esempio anche dai raggi del sole o fuoco.** C'è pericolo di esplosione.

ATTENZIONE! Leggere tutte le avvertenze di sicurezza e tutte le istruzioni.

- **Proteggere il caricabatteria da pioggia e umidità.** La penetrazione di acqua in un caricabatterie aumenta il rischio di folgorazione.
- **Non caricare altre tipi di batterie.** Il caricabatterie è adatto solo per caricare batterie agli ioni di litio entro i limiti della tensione indicata. In caso contrario v'è il pericolo di incendio ed esplosione.
- **Tenere il caricabatteria pulito.** La contaminazione può causare il pericolo di scossa elettrica.
- **Controllare il caricabatteria, il cavo e la spina prima di ogni utilizzo. Non utilizzare il caricabatterie quando vengono rilevati difetti. Non aprite voi stessi il caricabatteria e farlo riparare da personale qualificato usando ricambi originali.** Carica batterie, cavi e spine danneggiati aumentano il rischio di scosse elettriche.
- **Non utilizzare il caricabatteria su superfici facilmente infiammabili (ad esempio, carta, tessuti, ecc.) o in ambienti con presenza di polveri o sostanze combustibili.** Pericolo d'incendio dovuto al surriscaldamento del caricabatteria durante il funzionamento.

Servizio

- **Far riparare l'utensile elettrico da una persona qualificata utilizzando solo parti di ricambio identiche.** Questo assicurerà che sia mantenuta la sicurezza dell'utensile.
- Seguire le istruzioni per la lubrificazione e la sostituzione degli accessori.

Linee guida di sicurezza durante il funzionamento dell'utensile elettrico

Attenzione: il testo contiene il termine "attivazione accidentale", che significa un colpo con un fermaglio che non è controllato da un utente. Si ricorda che l'attivazione accidentale può portare a lesioni gravi o alla morte di un utente o delle persone vicine.

Prima di iniziare a lavorare

- Supporre sempre che l'elettroutensile sia carico e maneggiarlo con cautela.
- Togliere la batteria dall'elettroutensile prima dell'installazione dei fermagli.
- Usare solo fermagli del tipo consigliato; non usare fermagli danneggiati, piegati o arrugginiti.
- Non caricare nel caricatore fermagli di dimensioni diverse o di tipi diversi contemporaneamente, ciò po-

trebbe far incastrare i fermagli nel meccanismo a percussione.

Durante il lavoro

• Durante il lavoro, assicurarsi di indossare occhiali protettivi con protezione sia frontale che laterale. La protezione per gli occhi dev'essere conforme a ANSI Z 87.1 (CAN/CSA/Z94.3, GOST 12.4.011-89). Questa norma si applica sia ai lavoratori che alle persone vicine.
• Non puntare l'elettroutensil everso sé stessi, altre persone o animali.
• Non tentare di effettuare un colpo in un'area aperta, potrebbe essere pericoloso sia per l'utente che per le persone vicine.
• Premere il grilletto solo quando si lavora. In tutti gli altri casi, come quando si trasporta l'elettroutensile o durante la manutenzione, rimuovere il dito dal grilletto per evitare colpi accidentali.
• È severamente vietato modificare il design dell'elettroutensile (ad esempio, fissare la punta di contatto in posizione premuta), poiché ciò potrebbe causare un'attivazione accidentale.
• Tenere mani e piedi a distanza di sicurezza dalla punta di contatto durante il lavoro.
• Mentre si preme il grilletto, tenere saldamente l'elettroutensile (non inclinarlo) e premere la punta di contatto contro la superficie, in caso contrario il fermaglio potrebbe incepparsi, rimbalzare o piegarsi all'interno dell'elettroutensile.
• Gli elettroutensili possono generare scintille, non usarli vicino a materiali esplosivi o infiammabili,
• Durante il lavoro, tenere presente che eventuali impianti possono passare sotto la superficie da trattare e potrebbero venir danneggiate. Utilizzare appositi metal detector e rilevatori per individuare impianti elettrici, del gas e idrici nascosti, oppure contattare la società di servizi locale per informazioni. Il contatto con i cavi elettrici può provocare incendi e scosse elettriche. Danni alla conduttura del gas possono causare un'esplosione. Danni all'impianto idrico comportano danni materiali.
• Durante il funzionamento, è possibile il rimbalzo di fermagli o di loro frammenti, per evitarlo, osservare le seguenti regole:
  • non sparare fermagli vicino agli angoli;
  • non sparare fermagli sopra a quelli già presenti;
  • non sparare fermagli in materiali massicci per i quali non sono adatti, come metalli, cemento, mattoni, ecc.
• Non utilizzare l'elettroutensile come un martello, non cercare di sparare punti metallici o chiodi con punta in plastica.
• Non utilizzare mai l'elettroutensile per fissare i cavi, in quanto ciò potrebbe danneggiare l'isolamento del cavo, causare cortocircuiti e scosse elettriche.
• Se il fermagli rimane bloccato all'interno del meccanismo a percussione, prestare la massima attenzione durante la rimozione. Il meccanismo a percussione può essere caricato per sparare e, se si tenta di rimuovere il fermaglio, verrà spinto fuori con forza, causando rischio di lesioni.

Simboli usati nel manuale

I simboli qui di seguito sono usati nel manuale di istruzioni, si prega di ricordare il loro significato. Una corretta interpretazione dei simboli consentirà un uso corretto e sicuro dell'apparecchio.

Simbolo	Significato
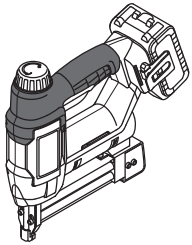	**Chiodatrice e punzatrice ad aria** Sezioni marcate in grigio - impugnatura morbida (con superficie isolata).
CROWN PROFESSIONAL CT ... Ser.No.: XX XXXXXXX	**Adesivo numero di serie:** CT ... - modello; XX - data di fabbricazione; XXXXXXX - numero di serie.
	Leggi tutte le norme di sicurezza e le istruzioni.
	Indossare occhiali di sicurezza.
	Non far riscaldare la batteria con temperatura superiore a 45°C. Proteggere dall'esposizione prolungata ai raggi solari.
	Non gettare la batteria in un contenitore di rifiuti domestici.
	Non gettare la batteria nel fuoco.
	Proteggere la batteria dalla pioggia.
	Rischio di danni alle linee di cablaggio o linee domestiche nascoste.
	Tempo di ricarica per la batteria.
	Senso del movimento.
	Senso di rotazione.

Simbolo	Significato
	Bloccato.
	Sbloccato.
III	Protezione.
	Attenzione. Importante.
CE	Un segno che certifica che il prodotto è conforme ai requisiti essenziali delle direttive UE e gli standard armonizzati a livello comunitario.
	Informazioni utili.
	Non smaltire l'apparecchio in un contenitore per rifiuti domestici.

Designazione utensile elettrico

L'elettroutensile è progettato per sparare punti metallici o chiodi speciali.

Componenti dell'utensile elettrico

1 Bocche di ventilazione
2 Regolatore della forza di impatto
3 Grilletto
4 Fermo della cinghia *
5 Batteria *
6 Spie che indicano stato carica della batteria *
7 Pulsante controllo stato carica della batteria *
8 Blocco batteria *
9 Fermo del caricatore
10 Copertura del caricatore
11 Caricatore
12 Spia
13 Bullone
14 Punta in plastica *
15 Piastra esterna
16 Piastra interna
17 Guida del martello
18 Chiave a brugola *
19 Pulti metallici (clip) *
20 Chiodi (clip) *
21 Caricabatteria *
22 Etichetta caricabatteria *
23 Spia (rossa) *
24 Spia (verde) *
25 Martello

* Optional

Non tutti gli accessori illustrati o descritti fanno parte della dotazione standard.

Installazione e regolazione elementi dell'utensile elettrico

Prima di effettuare qualsiasi lavoro sull'elettroutensile rimuovere la batteria 5.

Il montaggio / smontaggio / impostazione di alcuni elementi sono simili per tutti gli apparecchi elettrici, in questo caso I modelli specifici non sono indicati nell'illustrazione.

Riporre la chiave a brucola (vedi fig. 1)

La fig. 1 mostra dove è riposta la chiave a brucola **18** e come estrarla.

Installazione e rimozione della punta metallica (vedi fig. 2)

La punta in plastica **14** impedisce la deformazione della superficie quando vengono sparati punti metallici o chiodi. La fig. 2 illustra i passaggi per montare / smontare la punta in plastica **14**.

Installazione dei punti metallici nel caricatore (vedi fig. 3-6)

Usare fermagli (punti metallici o chiodi) adatti al modello di elettroutensile (consultare le immagini illustrative e la tabella dei dati tecnici). I fermagli (punti metallici o chiodi) sono forniti come clip. Non tentare di caricare i fermagli uno ad uno in quanto ciò potrebbe portare alla loro flessione all'interno del meccanismo a percussione.

- Premere sulla parte superiore del fermo **9** (vedi fig. 3.1).
- Spostare la copertura **10** indietro (vedi fig. 3.2).

- **Installazione della clip di punti metallici 19:**
  - installare i punti metallici **19** come mostrato in figura 4.1. La parte superiore dei punti metallici **19** deve corrispondere alla parte superiore del caricatore **11** (vedi fig. 4.2);
  - evitare di torcere il punto metallico **19**, spostare in avanti la copertura **10** fino allo scatto del fermo **9** (vedi fig. 4.1).
- **Installazione della clip di chiodi 20:**
  - si possono utilizzare solo chiodi **20** delle seguenti lunghezze: 15 mm, 20 mm, 25 mm, 30 mm, 32 mm (vedi fig. 5). Ciò è dovuto alla caratteristica dell'installazione dei chiodi **20**;
  - installare i chiodi **20** come illustrato in figura 6.1. La parte inferiore dei chiodi **20** deve corrispondere alla parte inferiore del caricatore **11**. Le teste del fermachiodi **20** devono inserirsi in una delle scanalature sulla parete posteriore del caricatore **11** (vedi fig. 5);
  - evitare di torcere i chiodi **20**, spostare in avanti la copertura **10** fino allo scatto in posizione del fermo **9** (vedi fig. 6.1).

Procedura per ricaricare la batteria dell'utensile elettrico

Funzionamento iniziale dell'utensile elettrico

L'apparecchio elettrico e' fornito con la batteria 5 parzialmente caricata. Prima di farla funzionare per la prima volta, la batteria 5 deve essere completamente caricata.

Procedura per la ricarica (vedi fig. 7-8)

• Premere il pulsante blocco batteria **8** e rimuovere la batteria **5** (vedi fig. 7.1-8.1).
• Connettere il caricatore **21** dalla rete elettrica.
• Inserire la batteria **5** sul caricatore **21** (vedi fig. 7.2-8.2).
• Disconnettere il caricatore **21** dall'alimentatore dopo la ricarica.
• Rimuovere la batteria **5** dal caricatore **21** e montare la batteria **5** sull'apparecchio elettrico (vedi fig. 7.3-8.3).

Spie luminose caricatore (vedi fig. 9-10)

Le spie **24** e **23** del caricabatteria, indicano lo stato di carica della batteria **5**. I segnali dati dale spie **24** e **23** sono mostrati nell'etichetta **22** (vedi fig. 9-10).

• Fig. 9.1, 10.1 - (l'indicatore verde **24** è acceso, la batteria **5** non è inserita nel caricatore **21**) - il caricatore **21** è collegato alla rete di alimentazione (pronto per caricare).
• Fig. 9.2, 10.2 - (l'indicatore verde **24** lampeggia, la batteria **5** è inserita nel caricatore **21**) - la batteria **5** viene caricata.
• Fig. 9.3, 10.3 - (l'indicatore verde **24** è acceso, la batteria **5** è inserita nel caricatore **21**) - la batteria **5** è completamente carica.
• Fig. 9.4, 10.4 - (l'indicatore rosso **23** è acceso, la batteria **5** è inserita nel caricatore **21**) - il processo di carica della batteria **5** viene interrotto a causa di temperature inadeguate. Quando le condizioni di temperatura sono normali, il processo di ricarica riprenderà.
• Fig. 9.5, 10.5 - (l'indicatore rosso **23** lampeggia, la batteria **5** è inserita nel caricatore **21**) - il processo di carica della batteria **5** viene interrotto a causa del suo guasto. Sostituire la batteria difettosa **5**, il suo ulteriore utilizzo è vietato.

E' normale, che durante l'operazione di carica della batteria 5 il caricabatteria 21 diventa caldo.

Accensione / spegnimento dell'utensile elettrico

Accensione:
Premere la punta in plastica **14** sulla superficie e premere l'elettroutensile verso il basso fino all'arresto, la spia **11** si accenderà, indicando che l'elettroutensile è pronto per sparare (vedi fig. 11.1). Tenendo l'elettroutensile in questa posizione, premere il grilletto **3**, si otterà uno sparo (vedi fig. 11.2).
Spegnimento:
Rilasciare il grilletto **3** e sollevare l'elettroutensile.

Caratteristiche dell'utensile elettrico

Protezione temperatura (vedi fig. 12.1-13.1)

Il sistema di protezione temperature permette di disattivare automaticamente l'apparecchio elettrico nel caso di carico eccessivo o quando la temperatura della batteria **5** eccede i 80°C. Il sistema garantisce la protezione dell'apparecchio elettrico da danni in caso di mancato rispetto delle condizioni di funzionamento.
Quando questo sistema di protezione è attivato, le spie **6** lampeggiano come mostrato in fig. 12.1-13.1 per 3 secondi.

Protezione dal surriscaldamento (vedi fig. 12.1-13.1)

Il sistema di protezione da surriscaldamento del motore spegne automaticamente l'elettroutensile in caso di surriscaldamento. In questa situazione, lasciar raffreddare l'elettroutensile prima di riaccenderlo.
Quando questo sistema di protezione è attivato, le spie **6** lampeggiano come mostrato in fig. 12.1-13.1 per 3 secondi.

Protezione dal sovraccarico (vedi fig. 12.1-13.1)

Il sistema di protezione da sovraccarico del motore spegne automaticamente l'elettroutensile quando viene azionato in modo tale da indurre corrente eccessiva.
Quando questo sistema di protezione è attivato, le spie **6** lampeggiano come mostrato in fig. 12.1-13.1 per 3 secondi.

Protezione per evitare che le batterie si scarichino eccessivamente

La batteria **5** è protetta dal sistema di sicurezza che evita che si scarichi in profondità. Qualora dovesse scaricarsi completamente, l'elettroutensile si spegnerà automaticamente. **Attenzione: non tentare di accendere l'elettroutensile quando il sistema di protezione è attivato, la batteria 5 potrebbe esserne danneggiata.**

Indicatori dello stato di carica della batteria (vedi fig. 12.2-13.2)

Premendo il pulsante **7** le spie **6** mostrano lo stato di carica della batteria **5** (vedi fig. 12.2-13.2).

Spia (vedi fig. 11.1)

La spia **11** segnala che l'elettroutensile è pronto allo sparo, evidenziando contemporaneamente il punto in cui verrà piantato il punto metallico o il chiodo.

Regolazione della forza di impatto

La forza di impatto richiesta può essere impostata tramite il regolatore **2**.
La forza di impatto richiesta dipende dal materiale da lavorare, dalle condizioni di lavoro e può essere stabilita mediante prove pratiche.

Raccomandazioni sull'uso dell'utensile elettrico

Raccomandazioni di carattere generale

• Rimuovere la batteria **5** dall'elettroutensile e installare i fermagli **19** o **20** nel caricatore **11** come descritto sopra. Inserire la batteria **5** nell'elettroutensile.
• Effettuare uno sparo nella superficie da lavorare.
• Valutare la qualità di inserimento dei fermagli:
  • se la parte superiore del punto metallico **19** o la testa del chiodo **20** sporge dalla superficie, aumentare la forza di impatto ruotando il regolatore **2** verso destra. **Attenzione: quando si lavora a lungo con una forza di impatto insufficiente, si verifica una maggiore usura delle parti dell'elettroutensile;**
  • se la parte superiore del punto metallico **19** o la testa del chiodo **20** è troppo in profondità nella superficie, è necessario ridurre la forza di impatto ruotando il regolatore **2** verso sinistra.
• Terminato il lavoro, rimuovere la batteria **5** dall'elettroutensile e rimuovere i restanti fermagli **19** o **20** dal caricatore **11**.

Manutenzione dell'utensile elettrico / misure preventive

Prima di effettuare qualsiasi lavoro sull'elettroutensile rimuovere la batteria 5.

Istruzioni manutenzione batteria

• Caricare dovutamente la batteria **5** prima che sia completamente scarica. Interrompere l'operazione in bassa potenza e caricarla immediatamente.
• Non caricare ulteriormente se la batteria **5** è già completamente carica; questo provoca la diminuzione della vita della batteria.
• Carica la batteria **5** ad una temperatura compresa tra 10°C e 40°C (50°F e 104°F).
• Caricare la batteria **5** ogni 6 mesi se non usata per lunghi periodi.
• Rimpiazzare le batterie scariche per tempo. Un declino di performance o un accorciamento della durata massima d'utilizzo indica l'invecchiamento della batteria **5** e la necessità di rimpiazzarla. Si dovrebbe tenere conto che la batteria **5** può durare meno se si opera a temperature inferiori agli 0°C.
• Nel caso in cui l'apparecchio elettrico non e' usato per un lungo periodo, si consiglia di conservare la batteria **5** a temperatura ambiente, con un livello di carica al 50%.

Rimozione dei fermagli deformati (vedi fig. 14-15)

A volte, durante il funzionamento, il fermaglio **19** o **20** si deforma e rimane all'interno del meccanismo a percussione (ad esempio, quando il fermaglio colpisce un oggetto massiccio, se il fermaglio è difettoso, ecc.).

• Rimuovere la batteria **5** dall'elettroutensile e rimuovere i restanti fermagli **19** o **20** dal caricatore **11**.
• Rimuovere la punta in plastica **14** (vedi fig. 14.1).
• Svitare i bulloni **13** usando la chiave a brugola **18** (vedi fig. 14.2).
• Rimuovere con cautela le piastre **15** e **16** e rimuovere il fermaglio **19** o **20** deformato (vedi fig. 15). **Attenzione: il meccanismo a percussione può essere caricato per sparare e se si tenta di rimuovere il fermaglio, verrà spinto fuori con forza, causando il rischio di lesioni.**
• Rimontare in ordine inverso.
• Se la deformazione dei fermagli **19** o **20** si verifica regolarmente (anche quando si utilizzano fermagli di un altro produttore), contattare il centro assistenza **CROWN**.

Pulitura dell'utensile elettrico

Una condizione indispensabile per un uso sicuro e a lungo termine dell'utensile elettrico è quella di tenerlo pulito. Passare dunque con regolarità sull'utensile elettrico dell'aria compressa attraverso i fori dell'aria **1**.

Servizio post-vendita e application service

Il nostro servizio post-vendita risponde alle vostre domande riguardanti la manutenzione e la riparazione del prodotto, così come parti di ricambio. Informazioni su centri di servizio, schemi delle parti e informazioni su parti di ricambio possono essere trovate a: **www.crown-tools.com**.

Trasporto degli apparecchi elettrici

• Categoricamente non far cadere alcun oggetto sulla confezione durante il trasporto.
• Durante lo scarico / carico, non si possono utilizzare qualsiasi tipo di tecnologia che funziona sul principio bloccaggio imballaggi.

Batterie al Li-Ion

Le batterie al Li-Ion disponibili sono soggette alla Legislazione requisiti Merci Pericolose. L'utente può trasportare le batterie su strada senza ulteriori requisiti.
Quando trasportate da terzi (es: trasporto aereo o agenzia spedizioni), devono essere osservati dei requisiti speciali per quanto riguarda l'imballaggio e l'etichettatura. E' richiesto la consultazione da parte di un esperto in materiali pericolosi, nella preparazione del prodotto per la spedizione.
Le batterie possono essere trasportate solo se il contenitore è intatto. Mettere del nastro o mascherare i contatti aperti e imballare la batteria in modo che non possa muoversi all'interno della confezione. Si prega di osservare anche le eventuali norme nazionali più dettagliate.

Protezione dell'ambiente

Riciclare la materia prima invece di buttarla.

L'utensile elettrico, accessori e imballaggio devono essere selezionati per essere riciclati nel rispetto dell'ambiente.
Le parti in plastica sono contrassegnate per la raccolta differenziata.
Queste istruzioni sono stampate su carta riciclata prodotta senza cloro.

Il produttore si riserva il diritto di apportare modifiche.

Especificaciones de la herramienta eléctrica

Clavadora y grapadora de tachuelas neumáticas		CT61001HX-2	CT61001HX-4
Código de la herramienta eléctrica		**consulte las página 12**	
Tensión de la batería	**[V]**	20 *	20 *
Tipo de batería		Li-Ion	Li-Ion
Tiempo de carga de la batería	**[min]**	60	60
Capacidad de la batería	**[Ah]**	2	4
Capacidad del cargador	**[piezas]**	100	100
Grapas aplicadas:		Type 600, 18Gauge	Type 600, 18Gauge
- ancho de grapa	**[mm]**	5,7	5,7
- longitud de grapa	**[mm]**	15-22	15-22
Clavos aplicados:		Type F, 18Gauge	Type F, 18Gauge
- ancho del clavo	**[mm]**	2	2
- longitud del clavo	**[mm]**	15, 20, 25, 30, 32	15, 20, 25, 30, 32
Peso	**[kg]** **[lb]**	2,43 5.36	2,74 6.04
Clases de protección		III	III
Presión acústica	**[dB(A)]**	—	—
Potencia acústica	**[dB(A)]**	—	—
Vibración ponderada	**[m/s²]**	—	—

* La tensión inicial máxima de la batería (medida sin carga de trabajo) es de 20 Voltios. La tensión nominal es de 18 Voltios.

Información sobre ruidos

Tome medidas adecuadas para proteger sus oídos cuando la presión acústica exceda el valor de 85 dB(A).

CE Declaración de conformidad

Declaramos bajo nuestra exclusiva responsabilidad, que el producto descrito en los "Especificaciones de la herramienta eléctrica" cumple con todas las disposiciones correspondientes de las directivas 2006/42/EC, 2014/30/EU inclusive sus modificaciones y esta en conformidad con las siguientes normas:
EN 60745-1:2009+A11:2010,
EN 60745-2-16:2010,
EK9-BE-77(V3):2015,
EK9-BE-88:2014,
EK9-BE-89:2014,
EK9-BE-91:2015,
EN 55014-1:2016/+A1:2009/+A2:2011,
EN 55014-2:2015.

Gerente de certificación — Wu Cunzhen

Merit Link International AG
Stabio, Suiza, 28.07.2021

ADVERTENCIA - ¡Para reducir el riesgo de lesiones, el usuario debe leer el manual de instrucciones!

Reglas de seguridad generales

¡ADVERTENCIA! Lea todas las advertencias de seguridad, las instrucciones y especificaciones suministrados con esta herramienta eléctrica. El incumplimiento de las advertencias e instrucciones puede provocar una descarga eléctrica, incendio y / o lesiones graves. **Conserve todas las advertencias e instrucciones para referencia en el futuro.**
El término "herramienta eléctrica" en las advertencias se refiere a su herramienta eléctrica accionada por la red eléctrica (con cable) o a una herramienta eléctrica accionada por batería (inalámbrica).

Seguridad en el área de trabajo

- **Mantenga el área de trabajo limpia y bien iluminada.** Las áreas desordenadas u oscuras dan lugar a accidentes.
- **No utilice herramientas eléctricas en atmósferas explosivas, como en presencia de líquidos inflamables, gases o polvo.** Las herramientas eléctricas crean chispas que pueden encender el polvo o los vapores.
- **Mantenga alejados a los niños y espectadores mientras maneja una herramienta eléctrica.** Las distracciones pueden hacer que pierda el control.

Seguridad frente a la electricidad

- **El enchufe macho de conexión, debe ser conectado solamente a un enchufe hembra de las características técnicas del enchufe macho en materia. Nunca modifique el enchufe de ninguna manera. No utilice enchufes adaptadores con herramientas eléctricas conectadas a tierra.** Los enchufes no modificados y los tomacorrientes correspondientes reducirán el riesgo de descarga eléctrica.
- **Evite el contacto del cuerpo con superficies conectadas a tierra, tales como tuberías, radiadores, estufas y refrigeradores.** Existe un mayor riesgo de descarga eléctrica si su cuerpo tiene descarga a tierra.
- **No exponga las herramientas eléctricas a la lluvia o a condiciones húmedas.** Si entra agua a una herramienta eléctrica aumentará el riesgo de descarga eléctrica.
- **No abuse del cable. Nunca use el cable para transportar, tirar o desenchufar la herramienta eléctrica. Mantenga el cable alejado de calor, aceite, bordes afilados o partes móviles.** Los cables dañados o enredados aumentan el riesgo de descarga eléctrica.
- **Si el cable de alimentación está dañado, debe ser sustituido por el fabricante, por su servicio posventa o por personal cualificado similar con el fin de evitar un peligro.**
- **Cuando utilice una herramienta eléctrica al aire libre, utilice un alargue adecuado para uso en exteriores.** El uso de un cable adecuado para uso en exteriores reduce el riesgo de descarga eléctrica.
- **Si el uso de una herramienta eléctrica en una ubicación húmeda es inevitable, utilice un suministro protegido de dispositivo de corriente residual (RCD).** El uso de un RCD reduce el riesgo de descarga eléctrica. ¡NOTA! El término "dispositivo de corriente residual (RCD)" puede sustituirse por el término "interruptor de circuito de falla a tierra (GFCI)" o "disyuntor de fuga a tierra (ELCB)".
- **¡Advertencia!** Nunca toque las superficies metálicas expuestas en la caja de velocidades, el protector, etc., porque si se tocan las superficies metálicas se verán afectadas por la onda electromagnética y se causarán lesiones o accidentes potenciales.

Seguridad personal

- **Manténgase alerta, observe lo que está haciendo y use el sentido común cuando opere una herramienta eléctrica. No use una herramienta eléctrica si está cansado o bajo la influencia de drogas, alcohol o medicamentos.** Un momento de inatención al operar herramientas eléctricas puede producir lesiones personales graves.
- **Use equipo de protección personal. Siempre lleve protección ocular.** Equipos de protección como máscaras antipolvo, zapatos de seguridad antideslizantes, cascos o protección auditiva usados para condiciones apropiadas reducirán las lesiones personales.
- **Evite el arranque involuntario. Asegúrese de que el interruptor esté en la posición de apagado antes de conectar la fuente de alimentación y / o el bloque de baterías, recoger o transportar la herramienta.** Llevar las herramientas eléctricas con el dedo en el interruptor o conectar las herramientas eléctricas con el interruptor en encendido da lugar a accidentes.
- **Saque cualquier llave de ajuste o llave de tuerca antes de encender la herramienta eléctrica.** Si se deja una llave de ajuste o llave de tuercas unida a una parte giratoria de la herramienta eléctrica se pueden producir lesiones personales.
- **No adopte una postura forzada. Mantenga la postura y el equilibrio en todo momento.** Esto permite un mejor control de la herramienta eléctrica en situaciones inesperadas.
- **Use ropa adecuada. No use prendas sueltas o joyas. Mantenga el cabello, la ropa y los guantes alejados de las partes móviles.** La ropa suelta, las joyas o el pelo largo pueden quedar atrapados en las partes móviles.
- **Si se proporcionan dispositivos para la conexión de las instalaciones de extracción y recolección de polvo, asegúrese de que se conecten y utilicen correctamente.** El uso del dispositivo para la recolección de polvo puede reducir los peligros relacionados con el polvo.
- **No deje que la familiaridad obtenida con el uso frecuente de herramientas le permita ser complaciente e ignorar los principios de seguridad de las herramientas.** Una acción descuidada puede causar lesiones graves en una fracción de segundo.
- **¡Advertencia!** Las herramientas eléctricas pueden producir un campo electromagnético durante el funcionamiento. Este campo puede interferir en algunas circunstancias con los implantes médicos activos o pasivos. Para reducir el riesgo de lesiones graves o mortales, recomendamos a las personas con implantes médicos consultar a su médico y al fabricante de implantes médicos antes de operar esta herramienta eléctrica.

Uso y cuidado de la herramienta eléctrica

- Las personas con aptitudes psicofísicas o mentales disminuidas, así como los niños no pueden operar la herramienta eléctrica, si no son supervisados o instruidos sobre el uso de la herramienta eléctrica por una persona responsable de su seguridad.

• **No fuerce la herramienta eléctrica. Utilice la herramienta eléctrica adecuada para su aplicación.** La herramienta eléctrica correcta hará el trabajo mejor y más seguro a la velocidad para la que fue diseñada.
• **No utilice la herramienta eléctrica si el interruptor no la enciende y apaga.** Cualquier herramienta eléctrica que no pueda ser controlada con el interruptor es peligrosa y debe ser reparada.
• **Desconecte el enchufe de la fuente de alimentación y / o la batería de la herramienta eléctrica antes de realizar cualquier ajuste, cambiar accesorios o guardarla.** Estas medidas preventivas de seguridad reducen el riesgo de arrancar la herramienta accidentalmente.
• **Guarde las herramientas eléctricas inactivas fuera del alcance de los niños y no permita que las personas que no estén familiarizadas con la herramienta eléctrica o estas instrucciones la utilicen.** Las herramientas eléctricas son peligrosas en manos de usuarios inexpertos.
• **Mantenimiento de las herramientas eléctricas Compruebe si la herramienta está desalineada, si las piezas móviles están atascadas, si hay piezas rotas o cualquier otra condición que pueda afectar el funcionamiento de la herramienta eléctrica. Si está dañada, haga reparar la herramienta eléctrica antes de usarla.** Muchos accidentes son causados por el mantenimiento deficiente de las herramientas eléctricas.
• **Mantenga las herramientas de corte, afiladas y limpias.** Las herramientas de corte adecuadamente mantenidas con bordes afilados son menos propensas a empastarse y más fáciles de controlar.
• **Utilice la herramienta eléctrica, los accesorios y las brocas de las herramientas, etc. de acuerdo con estas instrucciones, teniendo en cuenta las condiciones de trabajo y el trabajo a realizar.** El uso de la herramienta eléctrica para operaciones diferentes de las previstas podría producir una situación peligrosa.
• **Mantenga las manijas y las superficies de agarre secas, limpias y libres de aceite y grasa.** Las manijas y las superficies de agarre resbaladizas no permiten un manejo y un control seguros de la herramienta en situaciones inesperadas.
• Tenga en cuenta que cuando utilice una herramienta eléctrica debe sostener la manija auxiliar correctamente, esto es útil para controlar la herramienta eléctrica. Por lo tanto, sostenerla de manera adecuada puede reducir el riesgo de accidentes o lesiones.

Uso y cuidado de la herramienta a batería

• **Recargue sólo con el cargador especificado por el fabricante.** Un cargador adecuado para un tipo de bloque de baterías puede crear un riesgo de incendio cuando se utiliza con otro bloque de batería.
• **Utilizar las herramientas eléctricas únicamente con los bloques de baterías específicamente designados.** El uso de otros bloques de baterías puede crear un riesgo de lesiones y fuego.
• **Cuando el bloque de baterías no esté en uso, mantenerlo alejado de otros objetos metálicos, como clips de papel, monedas, claves, clavos, tornillos u otros objetos metálicos pequeños que puedan establecer una conexión de un terminal al otro.** El cortocircuito de los terminales de la batería puede causar quemaduras o un incendio.
• **Bajo condiciones abusivas, se puede expulsar líquido de la batería; evite el contacto. En caso de contacto accidental, enjuagar con agua. Si el líquido entra en contacto con los ojos, busque ayuda médica.** El líquido expulsado de la batería puede causar irritación o quemaduras.
• **Evitar encendidos involuntarios. Asegurarse de que el interruptor de encendido / apagado esté en la posición de apagado antes de insertar el bloque de baterías.** Llevar las herramientas eléctricas con el dedo en el interruptor encendido / apagado o insertar el bloque de baterías en las herramientas eléctricas con el interruptor en encendido da lugar a accidentes.
• **No abrir las baterías.** Peligros del circuito.
• **En caso de daños y uso indebido de la batería, pueden emitirse vapores. Proporcionar aire fresco y buscar ayuda médica en caso de quejas.** Los vapores pueden irritar el sistema respiratorio.
• **Cuando la batería esté defectuosa, el líquido puede escapar y entrar en contacto con componentes adyacentes.** Revisar las piezas correspondientes. Limpiar dichas piezas o reemplazarlas si es necesario.
• **Proteger la batería contra el calor, por ejemplo, también contra la irradiación solar continua y el fuego.** Existe peligro de explosión.

¡ADVERTENCIA! Leer todas las instrucciones y advertencias de seguridad.

• **Proteger el cargador de batería de la lluvia y la humedad.** La penetración de agua en un cargador de batería aumenta el riesgo de descarga eléctrica.
• **No cargar otras baterías.** El cargador de batería sólo es adecuado para cargar baterías de iones de litio dentro del rango de tensión indicado. De lo contrario, existe peligro de incendios y explosión.
• **Mantener el cargador de batería limpio.** La contaminación puede causar peligro de descarga eléctrica.
• **Revisar el cargador de la batería, el cable y el enchufe siempre antes de usarlos. No utilizar el cargador de batería cuando se detecten defectos. No abrir el cargador de baterías por su cuenta, hacer que se repare sólo por personal calificado que utilice repuestos originales.** Los cargadores, los cables y los enchufes dañados aumentan el riesgo de descarga eléctrica.
• **No utilizar el cargador de baterías en superficies fácilmente inflamables (por ejemplo, papel, textiles, etc.) o en ambientes combustibles.** Existe peligro de incendio debido al calentamiento del cargador durante la carga.

Servicio

• **Haga reparar su herramienta eléctrica por personal de reparación calificado que use solamente piezas de repuesto idénticas.** Esto asegurará que se mantenga la seguridad de la herramienta eléctrica.
• Siga las instrucciones para lubricar y cambiar los accesorios.

Guías de seguridad durante el funcionamiento de la herramienta eléctrica

Atención: el texto contiene el término "activación accidental", que significa el disparo con un sujetador que no está controlado por el usuario. Recuerde que

la activación accidental puede provocar graves heridas o la muerte del usuario o de las personas alrededor.

Antes de comenzar a trabajar

- Siempre suponga que la herramienta eléctrica está cargada, y úsela con cuidado.
- Quite la batería de la herramienta eléctrica antes de la instalación de los sujetadores.
- Use sujetadores del tipo recomendado solamente; no los use si están dañados, doblados u oxidados.
- No cargue sujetadores de diferentes tamaños o tipos en el cargador al mismo tiempo, esto puede causar que los sujetadores se atasquen dentro del mecanismo de golpe.

Para trabajar

- Para trabajar, asegúrese de usar gafas protectoras que brinden protección frontal y lateral. La protección ocular debe cumplir con ANSI Z 87.1 (CAN/CSA/Z94.3, GOST 12.4.011-89). Esta norma se aplica al trabajador y a las personas que están cerca.
- Nunca apunte la herramienta eléctrica hacia sí mismo, hacia otros, o hacia los animales.
- No intente disparar en un área abierta, puede ser peligroso para usted y las personas alrededor.
- Accione el disparador solo cuando trabaje. En todos los demás casos, como cuando traslada la herramienta eléctrica o tiene que hacerle mantenimiento, quite el dedo del gatillo para evitar el disparo accidental.
- Se prohíbe estrictamente cambiar el diseño de la herramienta eléctrica (por ejemplo, arreglar la punta de contacto en posición presionada), esto puede provocar el disparo accidental.
- Mantenga manos y pies a distancia segura de la punta de contacto cuando trabaje.
- Al disparar, sostenga la herramienta eléctrica en forma segura (no la incline) y oprima la punta de contacto contra la superficie, de lo contrario, se podría atascar el sujetador, o podría rebotar o arrugarse dentro de la herramienta eléctrica.
- Las herramientas eléctricas pueden generar chispas, no las use cerca de material explosivo o inflamable.
- Al trabajar, tenga en cuenta que los conductos de servicios públicos pueden pasar por debajo de la superficie a tratar, y puede dañarla. Use detectores y detectores de metal especiales para localizar suministros de agua, gas y electricidad ocultos, o contacte a la compañía de servicios públicos local para obtener información. El contacto con el cableado eléctrico puede provocar incendios y descargas eléctricas. El daño al conducto de gas puede causar una explosión. El daño al suministro de agua puede provocar daños materiales.
- Durante el uso, puede haber rebote de los sujetadores o de sus fragmentos y para evitarlo, siga estas reglas:
  - no martillee los sujetadores cerca de la esquina;
  - no martillee los sujetadores encima de los que ya están clavados;
  - no dispare sujetadores en material sólido para el que no se deban usar, como metales, hormigón, ladrillos, etc.
- No use la herramienta eléctrica como martillo; no intente martillar grapas o clavos con la punta de plástico.
- Nunca use la herramienta eléctrica para asegurar cables, esto puede dañar el aislamiento del cable, causar cortocircuitos y descargas eléctricas.
- Si el sujetador se atasca dentro del mecanismo de disparo, tenga mucha precaución al removerlo. El mecanismo de disparo se puede cargar para disparar y si intenta remover el sujetador, se saldrá a la fuerza pudiendo causar lesiones.

Símbolos usados en el manual

Los siguientes símbolos se utilizan en el manual de instrucciones, recuerde sus significados. La interpretación correcta de los símbolos le permitirá el uso correcto y seguro de la herramienta eléctrica.

Símbolo	Significado
	Clavadora y grapadora de tachuelas neumáticas Secciones marcadas con gris - agarre suave (con superficie aislada).
CROWN PROFESSIONAL CT ... Ser.No.: XX XXXXXXX	**Etiqueta con número de serie:** CT ... - modelo; XX - fecha de fabricación; XXXXXXX - número de serie.
	Lea todas las reglas e instrucciones de seguridad.
	Use gafas de seguridad.
max. 45°C	No caliente la batería por encima de 45°C. Protéjala de una exposición prolongasa al rayo de sol directo.
	No deseche la batería en un recipiente de basura doméstica.
	No deseche la batería en el fuego.
	Proteja la batería de la lluvia.

Símbolo	Significado
	Riesgo de daños en las líneas de cableado o del servicio doméstico.
min	Tiempo de carga de la batería.
	Dirección del movimiento.
	Dirección de la rotación.
	Bloqueado.
	Desbloqueado.
III	Clase de protección.
	Atención. Importante.
CE	Un signo que certifica que el producto cumple con los requisitos esenciales de las directivas de la UE y las normas armonizadas de la UE.
	Información útil.
	No deseche la herramienta eléctrica en un recipiente de basura doméstica.

Designación de la herramienta eléctrica

La herramienta eléctrica fue diseñada para impulsar clavos o grapas especiales.

Componentes de la herramienta eléctrica

1 Ranuras de ventilación
2 Regulador de fuerza de impacto
3 Gatillo
4 Sujetador de cinta *
5 Batería *
6 Indicadores del estado de carga de la batería *
7 Botón de control del estado de carga de la batería *
8 Bloqueo de batería *
9 Bloqueo del cargador
10 Cubierta del cargador
11 Cargador
12 Indicador
13 Perno
14 Punta de plástico *
15 Placa externa
16 Placa interna
17 Guía del martillo
18 Llave Allen *
19 Grapas (sujetador) *
20 Clavos (sujetador) *
21 Cargador *
22 Etiqueta *
23 Indicador (rojo) *
24 Indicador (verde) *
25 Martillo

* Accesorios

No todos los accesorios fotografiados o descritos están incluidos en el envío estándar.

Instalación y regulación de los elementos de la herramienta eléctrica

Antes de realizar cualquier trabajo en la herramienta eléctrica, saque la batería 5.

El montaje / desmontaje / configuración de algunos de los elementos es el mismo para todos los modelos de la herramienta eléctrica, en este caso los mode los específicos no están indicados en la ilustración.

Cómo guardar la llave Allen (ver fig. 1)

La fig. 1 muestra dónde se guarda la llave Allen **18** y cómo sacarla.

Instalación y remoción de la punta de plástico (ver fig. 2)

La punta de plástico **14** evita la deformación superficial cuando se activan los clavos o grapas. La figura 2 muestra los pasos para el montaje / desmontaje de la punta de plástico **14**.

Instalación de sujetadores en el cargador (ver fig. 3-6)

Use sujetadores (grapas o clavos) adecuados para su modelo de herramienta (ver imágenes explicativas y la tabla de datos técnicos). Los sujetadores (grapas o clavos) se suministran como clips. No intente cargar los sujetadores uno por uno, esto puede doblarlos dentro del mecanismo de disparo.

- Presione la parte superior del cerrojo **9** (ver fig. 3.1).
- Mueva hacia atrás la cubierta **10** (ver fig. 3.2).

- **Instalación del clip de grapa 19:**
  - instale las grapas **19** como se muestra en la figura 4.1. La parte superior de las grapas **19** debe ir adyacente a la parte superior del cargador **11** (ver fig. 4.2);
  - evite girar la grapa **19**, mueva la cubierta **10** hacia adelante hasta que el cierre **9** se trabe (ver fig. 4.1).
- **Instalación del clip de clavo 20:**
  - solo puede usar clavos **20** de las siguientes longitudes: 15 mm, 20 mm, 25 mm, 30 mm, 32 mm (ver fig. 5). Esto es por la función de instalación de los clavos **20**;
  - instale los clavos **20** como se muestra en la figura 6.1. La parte inferior de los clavos **20** debe ir adyacente a la parte inferior del cargador **11**. Los cabezales del clip de clavo **20** deben caber en una de las ranuras de la pared posterior del cargador **11** (ver fig. 5);
  - evite girar los clavos **20**, mueva la cubierta **10** hacia adelante hasta que el cierre **9** se trabe (ver fig. 6.1).

Procedimiento de carga de la batería de la herramienta eléctrica

Funcionamiento inicial de la herramienta eléctrica

La herramienta eléctrica cuenta con una batería parcialmente cargada 5. Antes del primer uso, la batería 5 se debe cargar completamente.

Proceso de carga (ver fig. 7-8)

- Presione el bloqueo de la batería **8** y retire la batería **5** (ver fig. 7.1-8.1).
- Conecte el cargador **21** al suministro de energía.
- Inserte la batería **5** en el cargador **21** (ver fig. 7.2-8.2).
- Después de la carga, desconecte el cargador **21** del suministro de energía.
- Retire la batería **5** del cargador **21** y monte la batería **5** en la herramienta eléctrica (ver fig. 7.3-8.3).

Indicadores del cargador (ver fig. 9-10)

Los indicadores del cargador **24** y **23** informan sobre el proceso de carga de la batería **5**. Las señales de los indicadores **24** y **23** se muestran en la etiqueta **22** (ver fig. 9-10).

- Fig. 9.1, 10.1 - (el indicador verde **24** está iluminado, la batería **5** no está colocada en el cargador **21**) - el cargador **21** está conectado a la red eléctrica (listo para cargar).
- Fig. 9.2, 10.2 - (el indicador verde **24** está parpadeando, la batería **5** está colocada en el cargador **21**) - la batería **5** se está cargando.
- Fig. 9.3, 10.3 - (el indicador verde **24** está iluminado, la batería **5** está colocada en el cargador **21**) - la batería **5** está completamente cargada.
- Fig. 9.4, 10.4 - (el indicador rojo **23** está iluminado, la batería **5** está colocada en el cargador **21**) - el proceso de carga de la batería **5** se ha interrumpido debido a una temperatura inadecuada. Cuando las condiciones de temperatura sean normales, el proceso de cargar se reanudará.
- Fig. 9.5, 10.5 - (el indicador rojo **23** está parpadeando, la batería **5** está colocada en el cargador **21**) - el proceso de carga de la batería **5** se ha interrumpido debido a un fallo en la misma. Sustituya la batería defectuosa **5** está prohibido su posterior uso.

Durante el proceso de carga, la batería 5 y el cargador 21 se calientan, esto es un proceso normal.

Encendido / apagado de la herramienta eléctrica

Encender:
Presione la punta de plástico **14** en la superficie y presione hacia abajo la herramienta eléctrica hasta que se detenga, el indicador **11** se encenderá para indicar que la herramienta eléctrica está lista para disparar (ver fig. 11.1). Mientras sostiene la herramienta eléctrica en esta posición, apriete el gatillo **3** - se producirá un disparo (ver fig. 11.2).
Apagar:
Suelte el gatillo **3** y levante la herramienta eléctrica.

Características de diseño de la herramienta eléctrica

Protección de temperatura (ver fig. 12.1-13.1)

El sistema de protección de temperatura permite desactivar automáticamente la herramienta eléctrica en caso de exceso de carga o cuando la temperatura de la batería **5** excede los 80ºC. El sistema garantiza la protección de la herramienta eléctrica contra daños en caso de incumplimiento de las condiciones de operación.
Cuando este sistema de protección está activado, los indicadores **6** parpadearán como se muestra en la fig. 12.1-13.1 durante 3 segundos.

Protección contra sobrecalentamiento (ver fig. 12.1-13.1)

El sistema de protección contra sobrecalentamiento del motor apaga automáticamente la herramienta eléctrica en caso de sobrecalentamiento. En este caso, deje que la herramienta eléctrica se enfríe antes de volver a encenderla.
Cuando este sistema de protección está activado, los indicadores **6** parpadearán como se muestra en la fig. 12.1-13.1 durante 3 segundos.

Protección contra sobrecargas (ver fig. 12.1-13.1)

El sistema de protección contra sobrecargas del motor apaga automáticamente la herramienta eléctrica cuando se opera de una manera que provoca una corriente anormalmente alta.
Cuando este sistema de protección está activado, los indicadores **6** parpadearán como se muestra en la fig. 12.1-13.1 durante 3 segundos.

Protección contra sobrecargas

La batería **5** está protegida por el sistema de seguridad contra descarga profunda. En caso de descarga completa, la herramienta eléctrica se desconecta automáticamente. **Atención: no intente encender la**

herramienta eléctrica cuando el sistema de protección está activado, la batería 5 puede dañarse.

Indicadores del estado de carga de la batería (ver fig. 12.2-13.2)

Al pulsar el botón **7** los indicadores **6** mostrarán el estado de carga de la batería **5** (ver fig. 12.2-13.2).

Indicador (ver fig. 11.1)

El indicador **11** da la señal de que la herramienta eléctrica está preparada para disparar, al mismo tiempo destaca el lugar donde se activará el clavo o grapa.

Ajuste de fuerza de impacto

La fuerza de impacto requerida se puede establecer con el regulador **2**.
La fuerza de impacto requerida depende del material que se procesará, de las condiciones de trabajo, y se puede establecer con pruebas prácticas.

Recomendaciones sobre el funcionamiento

Recomendaciones generales

- Quite la batería **5** de la herramienta eléctrica e instale los sujetadores **19** o **20** en el cargador **11** como se describe arriba. Inserte la batería **5** en la herramienta eléctrica.
- Dispare en la superficie de trabajo.
- Evalúe la calidad de los sujetadores de activación:
  - si la parte superior de la grapa **19** o el cabezal del clavo **20** sobresale de la superficie, aumente la fuerza de impacto girando el regulador **2** a la derecha. **Atención: al trabajar durante mucho tiempo con fuerza de impacto insuficiente, se produce un desgaste mayor de las piezas de la herramienta eléctrica;**
  - si la parte superior de la grapa **19** o el cabezal del clavo **20** queda muy hundida en la superficie, es necesario reducir la fuerza de impacto girando el regulador **2** a la izquierda.
- Después de terminar el trabajo, quite la batería **5** de la herramienta eléctrica y quite los sujetadores restantes **19** o **20** del cargador **11**.

Mantenimiento de la herramienta eléctrica / medidas preventivas

Antes de realizar cualquier trabajo en la herramienta eléctrica, saque la batería 5.

Instrucciones de mantenimiento de la batería

- Realice la carga oportunamente, antes de que la batería **5** esté completamente agotada. Detenga la operación en baja energía y cárguela inmediatamente.
- No sobrecargue la batería **5** cuando la misma esté completamente cargada, de lo contrario se acortará su vida útil.
- Cargue la batería **5** a temperatura ambiente de 10ºC a 40ºC (50ºF a 104ºF).
- Cargue la batería **5** cada 6 meses si estuvo sin funcionamiento durante un tiempo prolongado.
- Sustituya las baterías usadas a tiempo. La disminución de la producción o un tiempo de ejecución significativamente más corto de la herramienta eléctrica después de la carga, indica que la batería **5** se ha gastada y que se necesita reemplazarla. Se debe tener en cuenta que la batería **5** puede descargarse más rápido si los trabajos tienen con temperaturas inferiores a 0°C.
- En caso de almacenamiento sin uso durante un tiempo prolongado, se recomienda guardar la batería **5** a temperatura ambiente y se debe cargar al 50%.

Extracción de sujetadores deformados (ver fig. 14-15)

A veces, durante el uso, el sujetador **19** o **20** se deforma y permanece dentro del mecanismo de disparo (por ejemplo: cuando el sujetador golpea un objeto sólido, si el sujetador está defectuoso, etc.).

- Quite la batería **5** de la herramienta eléctrica y quite los sujetadores restantes **19** o **20** del cargador **11**.
- Quite la punta de plástico **14** (ver fig. 14.1).
- Desenrosque los pernos **13** usando la llave Allen **18** (ver fig. 14.2).
- Remueva con cuidado las placas **15** y **16** y remueva el sujetador deformado **19** o **20** (ver fig. 15). **Precaución: el mecanismo de disparo se puede cargar para disparar y si intenta remover el sujetador, se saldrá a la fuerza y podría causar lesiones.**
- Vuelva a armar en orden inverso.
- Si la deformación de los sujetadores **19** o **20** es frecuente (aún usando sujetadores de otro fabricante), contacte al centro de servicio **CROWN**.

Limpieza de la herramienta eléctrica

Una condición indispensable para un uso seguro a largo plazo de la herramienta eléctrica es mantenerla limpia. Con frecuencia limpie la herramienta con aire comprimido a través de las ranuras de ventilación **1**.

Servicio de post-venta y servicio de aplicaciones

Nuestro serivicio de post-venta responde a sus preguntas sobre el mantenimiento y la reparación de su producto, así como también sobre los repuestos. La información sobre los centros de servicio, los diagramas de las piezas y sobre los repuestos también se puede encontrar en: **www.crown-tools.com**.

Cómo transportar las herramientas eléctricas

- Está terminantemente prohibido dejarlas caer para que no se produzca ningún impacto mecánico en el embalaje durante el transporte.
- Cuando se descarguen / carguen, no se permite usar ningún tipo de tecnología que funcione bajo el principio de sujeción de embalajes.

Baterías de Li-Ion

Las baterías de Li-Ion incorporadas están sujetas a los requisitos de la Legislación de mercaderías peli-

grosas. El usuario puede transportar las baterías por carretera sin más requisitos.
Cuando se transporta por terceros (por ejemplo: transporte aéreo o empresa de transportes), se deben observar los requisitos especiales sobre embalaje y etiquetado. Para preparar el elemento que se envía, es necesario consultar a un experto en materiales peligrosos.
Envíe las baterías sólo cuando la carcasa esté en buen estado. Coloque cinta o tape los contactos abiertos y embale la batería de manera tal que no pueda moverse en el embalaje. Tenga también en cuenta las normativas nacionales que pueden ser más detalladas.

Protección del medio ambiente

Recicle las materias primas en lugar de eliminarlas como basura.

Las herramientas, los accesorios y el embalaje deberían seleccionarse para un reciclado cuidadoso del medio ambiente.
Las piezas de material plástico están marcadas para un reciclado selectivo.
Estas instrucciones están impresas sobre papel reciclado sin la utilización de cloro.

Especificações da ferramenta eléctrica

Máquina de pregar a ar e agrafador		CT61001HX-2	CT61001HX-4
Código da ferramenta eléctrica		**consulte a página 12**	
Voltagem nominal	**[V]**	20 *	20 *
Tipo de bateria		Li-Ion	Li-Ion
Tempo de carregamento da bateria	**[min]**	60	60
Capacidade da bateria	**[Ah]**	2	4
Capacidade do carregador	**[peças]**	100	100
Agrafos aplicados:		Type 600, 18Gauge	Type 600, 18Gauge
- largura do agrafo	**[mm]**	5,7	5,7
- comprimento do agrafo	**[mm]**	15-22	15-22
Pregos aplicados:		Type F, 18Gauge	Type F, 18Gauge
- largura do prego	**[mm]**	2	2
- comprimento do prego	**[mm]**	15, 20, 25, 30, 32	15, 20, 25, 30, 32
Peso	**[kg]** **[lb]**	2,43 5.36	2,74 6.04
Classe de protecção		III	III
Pressão sonora	**[dB(A)]**	—	—
Potência sonora	**[dB(A)]**	—	—
Vibrações	**[m/s²]**	—	—

*A voltagem máxima inicial da bateria (medida sem carga) é de 20 Volts. A voltagem nominal é de 18 Volts.

Informações sobre ruído

Use protectores auditivos quando a potência sonora ultrapassar 85 dB(A).

CE Declaração de conformidade

Declaramos sob nossa inteira responsabilidade de que o produto descrito nos "Especificações da ferramenta eléctrica" esta em conformidade com todas as disposicoes pertinentes das Directivas 2006/42/EC, 2014/30/EU incluindo suas alteracoes, e em conformidade com as seguintes normas:
EN 60745-1:2009+A11:2010,
EN 60745-2-16:2010,
EK9-BE-77(V3):2015,
EK9-BE-88:2014,
EK9-BE-89:2014,
EK9-BE-91:2015,
EN 55014-1:2016/+A1:2009/+A2:2011,
EN 55014-2:2015.

Gestor de certificação — Wu Cunzhen

Merit Link International AG
Stabio, Suíça, 28.07.2021

AVISO - Para reduzir o risco de lesões, o utilizador tem de ler o manual de instruções!

Regras gerais de segurança

AVISO! Leia todos os avisos de segurança, instruções, ilustrações e especificações fornecidas com esta ferramenta elétrica. O incumprimento das instruções e avisos de segurança pode ter como consequência a existência de perigo de incêndio, de choques elétricos e / ou de lesões graves.
Guarde todos os avisos e instruções para futuras referências.
O termo "ferramenta elétrica" nos avisos diz respeito à sua ferramenta alimentada pela rede (com fio) ou com bateria (sem fio).

Segurança na área de trabalho

- **Mantenha a área de trabalho limpa e bem iluminada.** Áreas desarrumadas ou escuras são propícias a acidentes.
- **Não ligue ferramentas elétricas em atmosferas explosivas, tal como na presença de líquidos inflamáveis, gases ou pó.** As ferramentas elétricas geram faíscas que podem provocar a ignição dos fumos ou pó.
- **Mantenha as crianças e pessoas que passem afastadas enquanto trabalhar com uma ferramenta elétrica.** As distrações podem fazer com que perca o controlo.

Segurança elétrica

- **As fichas da ferramenta elétrica têm de corresponder à tomada. Nunca modifique a ficha de algum modo. Não utilize qualquer adaptador com ferramentas elétricas com ligação à terra.** Fichas não modificadas e tomadas correspondentes reduzirão o risco de choque elétrico.
- **Evite o contacto do corpo com superfícies ligadas à terra, tais como tubos, radiadores, bases e frigoríficos.** Existe um risco acrescido de choque elétrico se o seu corpo estiver ligado à terra.
- **Não exponha as ferramentas elétricas à chuva ou a condições húmidas.** A entrada da água na ferramenta elétrica aumentará o risco de choque elétrico.
- **Não force o fio da alimentação. Nunca utilize o fio para transportar, puxar ou desligar a ferramenta elétrica. Mantenha o fio afastado do calor, óleo, arestas afiadas ou peças móveis.** Fios danificados ou presos aumentam o risco de choque elétrico.
- **Quando estiver a trabalhar com uma ferramenta elétrica ao ar livre, utilize uma extensão adequada para a utilização no exterior.** A utilização de um fio adequado ao exterior reduz o risco de choque elétrico.
- **Se for inevitável trabalhar com uma ferramenta elétrica num local húmido, use uma alimentação protegida por um dispositivo de corrente residual (DCR).** A utilização de um DCR reduz o risco de choque elétrico. NOTA! O termo "dispositivo de corrente residual (DCR)" pode ser substituído pelo termo "interruptor de circuito de falha de ligação à terra (ICFLT)" ou "disjuntor de circuito de fuga de terra (DCFT)".
- **Aviso!** Nunca toque nas superfícies de metal expostas na caixa de velocidades, proteção, etc., pois tocar nas superfícies de metal interfere com as ondas eletromagnéticas, podendo assim causar lesões ou acidentes.

Segurança pessoal

- **Mantenha-se alerta, observe o que está a fazer e use senso comum quando estiver a trabalhar com uma ferramenta elétrica. Não utilize uma ferramenta elétrica enquanto estiver cansado ou sobre o efeito de drogas, álcool ou medicação.** Um momento de falta de atenção enquanto trabalha com ferramentas elétricas pode resultar em lesões sérias.
- **Use equipamento pessoal de proteção. Utilize sempre proteção ocular.** O equipamento de segurança, tal como máscara de pó, calçado de segurança antiderrapante, capacete de segurança, ou proteção para os ouvidos, utilizado nas condições adequadas reduzirá a hipótese de lesões.
- **Evite ligações sem intenção. Certifique-se de que o interruptor se encontra na posição de desligado antes de ligar a fonte de energia e / ou à bateria ao agarrar ou transportar a ferramenta.** Transportar ferramentas elétricas com o seu dedo no interruptor ou fornecer energia a ferramentas elétricas que tenham o interruptor na posição de ligado convida a acidentes.
- **Retire qualquer chave de ajuste ou chave de fendas antes de ligar a ferramenta elétrica.** Uma chave de fendas ou uma chave deixada ligada a uma peça rotativa da ferramenta elétrica pode resultar em lesão.
- **Não se estique. Mantenha sempre a base e o equilíbrio adequados.** Isso proporciona um melhor controlo da ferramenta elétrica em situações inesperadas.
- **Vista-se adequadamente. Não use roupas largas ou joalharia. Mantenha o cabelo, roupa e luvas afastados das partes móveis.** Roupas largas, jóias ou cabelo comprido podem ser apanhados pelas peças em movimento.
- **Se forem fornecidos dispositivos para a ligação de extração de pó e facilidades de recolha, certifique-se de que estas estão ligadas e de que são devidamente utilizadas.** A utilização da recolha do pó pode reduzir os perigos relacionados com o pó.
- **Não permita que a familiaridade ganha com a utilização de ferramentas o torne mais complacente e ignore os princípios de segurança da ferramenta.** Uma ação descuidada pode causar lesões severas numa fração de segundo.
- **Aviso!** As ferramentas elétricas podem criar um campo eletromagnético durante o funcionamento. Este campo pode, sob determinadas circunstâncias, interferir com implantes médicos ativos ou passivos. Para reduzir o risco de lesões sérias ou fatais, recomendamos que pessoas com implantes médicos consultem o seu médico e / ou fabricante do implante médico antes de utilizar esta ferramenta elétrica.

Utilização e cuidados da ferramenta elétrica

- As pessoas com fracas aptidões físicas ou mentais, bem como as crianças, não podem utilizar a ferramenta elétrica, caso não sejam supervisionadas ou ensinadas a usar a ferramenta elétrica por uma pessoa responsável pela sua segurança.
- **Não force a ferramenta elétrica. Use a ferramenta elétrica adequada para a tarefa pretendida.** O uso de uma ferramenta elétrica correta e à velocidade para a qual foi concebida permite executar o trabalho com maior eficácia e segurança.
- **Não utilize a ferramenta elétrica se o interruptor não a ligar ou desligar.** Qualquer ferramenta que não

possa ser controlada com o interruptor é perigosa e deve ser reparada.

• **Desligue a ficha da fonte de alimentação e / ou a bateria da ferramenta elétrica antes de fazer quaisquer ajustes, mudar de acessórios, ou guardar as ferramentas elétricas.** Tais medidas de segurança preventiva ajudam a reduzir os riscos de ligar inadvertidamente a ferramenta elétrica.

• **Guarde ferramentas elétricas sem carga fora do alcance de crianças e não permita que pessoas estranhas às ferramentas elétricas ou a estas instruções trabalhem com a ferramenta elétrica.** As ferramentas elétricas são perigosas nas mãos de utilizadores sem formação.

• **Proceda à manutenção das ferramentas elétricas. Verifique se existem desalinhamentos ou bloqueios das peças móveis, peças partidas e quaisquer outras condições que possam afetar o funcionamento da ferramenta elétrica. Se estiver danificada, leve a ferramenta elétrica para ser reparada antes da utilização.** Muitos acidentes são provocados pela fraca manutenção das ferramentas elétricas.

• **Mantenha as ferramentas de corte afiadas e limpas.** Ferramentas devidamente mantidas com arestas de corte afiadas são menos fáceis de prender e mais fáceis de controlar.

• **Use a ferramenta elétrica, acessórios e brocas, etc., de acordo com estas instruções, tendo em conta as condições de trabalho e o trabalho a ser efetuado.** A utilização da ferramenta elétrica para operações diferentes das pretendidas pode resultar numa situação perigosa.

• **Mantenha as pegas e superfícies de segurar secas, limpas e sem óleo ou gordura.** Pegas e superfícies de segurar escorregadias não permitem o manuseamento seguro nem o controlo da ferramenta em situações inesperadas.

• Tenha em conta que, quando utilizar uma ferramenta elétrica, segure corretamente a pega auxiliar, o que é útil quando controlar a ferramenta elétrica. Assim, um manuseamento adequado pode reduzir o risco de acidentes ou lesões.

Utilização e cuidados da bateria da ferramenta

• **Recarregue apenas com o carregador especificado pelo fabricante.** Um carregador que seja adequado a um tipo de bateria pode criar um risco de incêndio quando usado com outra bateria.

• **Use ferramentas elétricas apenas com as baterias especificamente designadas.** A utilização de outras baterias pode criar um risco de lesão e incêndio.

• **Quando não utilizar a bateria, mantenha-a afastada de outros objetos de metal, como clipes de papel, moedas, chaves, pregos, parafusos ou outros pequenos objetos de metal que possam fazer uma ligação entre os dois terminais.** Colocar os terminais da bateria em curto - circuito pode dar origem a queimaduras ou fogo.

• **Sob condições abusivas, pode ser ejetado líquido da bateria; evite o contacto. Se ocorrer contacto acidentalmente, lave com água corrente. Se o líquido entrar em contacto com os olhos, procure ajuda médica.** O líquido ejectado da bateria pode provocar irritação ou queimaduras.

• **Evite uma ligação sem intenção. Certifique-se de que o interruptor está na posição de desligado antes de inserir a bateria.** Transportar a ferramenta elétrica com o seu dedo no interruptor de ligar / desligar ou inserir a bateria em ferramentas elétricas que tenham o interruptor na posição de ligado convida a acidentes.

• **Não abra a bateria.** Existe o perigo de curto - circuito.

• **No caso de danos e utilização imprópria da bateria, podem ser emitidos vapores. Vá para uma zona onde haja ar fresco e procure ajuda médica caso sinta queixas.** Os vapores podem irritar o sistema respiratório.

• **Quando a bateria estiver defeituosa, pode escapar líquido e entrar em contacto com os componentes adjacentes.** Verifique quaisquer peças que sejam abrangidas. Limpe tais peças ou substitua - as caso seja necessário.

• **Proteja a bateria do calor, incluindo da exposição constante à luz solar e fogo.** Existe o perigo de explosão.

AVISO! Leia todos os avisos de segurança e todas as instruções.

• **Proteja o carregador da bateria da chuva ou humidade.** A entrada de água no carregador da bateria aumenta o risco de choque elétrico.

• **Não carregue outras baterias.** O carregador da bateria é adequado apenas para carregar baterias de ião e lítio inseridas no raio de voltagem que é listada. Caso contrário, existe o perigo de fogo e explosão.

• **Mantenha o carregador da bateria limpo.** A contaminação pode dar origem ao perigo de choque elétrico.

• **Verifique o carregador da bateria, fio e ficha antes de cada utilização. Não use o carregador da bateria quando encontrar defeitos. Não abra o carregador da bateria. Leve-a para ser reparada por pessoal qualificado com peças sobresselentes originais.** Os carregadores de bateria, fios e fichas danificados aumentam o risco de choque elétrico.

• **Não utilize o carregador da bateria em superfícies facilmente inflamáveis (por ex., papel, têxteis, etc.) ou ambientes combustíveis.** Existe o perigo de fogo devido ao aquecimento do carregador da bateria durante o carregamento.

Reparação

• **A manutenção da sua ferramenta elétrica deverá ser sempre efetuada por pessoas qualificadas, utilizando apenas peças sobresselentes idênticas.** Tal irá assegurar que a segurança da ferramenta elétrica é mantida.

• Siga as instruções quanto a lubrificação e mudança de acessórios.

Orientações de segurança durante o funcionamento da ferramenta elétrica

Atenção: O texto contém o termo "ativação acidental", o que significa que o disparo com um fixador não é controlado pelo utilizador. Lembre-se de que o disparo acidental pode dar origem a ferimentos sérios ou morte do utilizador ou das pessoas em redor.

Antes de iniciar o trabalho

• Deverá supor sempre que a ferramenta elétrica está carregada, e manuseá-la com cuidado.
• Retire a bateria da ferramenta elétrica antes da instalação dos fixadores.
• Use apenas fixadores do tipo recomendado. Não use fixadores danificados, dobrados ou com ferrugem.
• Não carregue fixadores de diferentes tamanhos ou tipos no carregador em simultâneo. Isto pode fazer com que os fixadores fiquem presos no mecanismo de disparo.

Durante o trabalho

• Durante o trabalho, certifique-se de que usa óculos de segurança que forneçam proteção frontal e lateral. A proteção ocular tem de estar em conformidade com a ANSI Z 87.1 (CAN/CSA/Z94.3, GOST 12.4.011-89). Esta regra aplica-se tanto ao utilizador como às pessoas que se encontrem em seu redor.
• Nunca aponte a ferramenta elétrica para si, para outras pessoas ou animais.
• Não tente disparar numa área aberta. Isso pode ser perigoso para si e para as pessoas em redor.
• Pressione o gatilho apenas quando estiver a efetuar o trabalho. Em todos os outros casos, como durante o transporte ou reparação da ferramenta elétrica, retire o dedo do gatilho para evitar um disparo acidental.
• É estritamente proibido alterar o design da ferramenta elétrica (por exemplo, fixar a ponta de contacto na posição pressionada), pois isso pode dar origem à ativação acidental.
• Mantenha as mãos e os pés a uma distância segura da ponta de contacto durante o trabalho.
• Enquanto pressiona o gatilho, segure bem a ferramenta elétrica (não a incline), e pressione a ponta de contacto contra a superfície, caso contrário, o fixador fica preso, faz ricochete ou dobra-se no interior da ferramenta elétrica.
• As ferramentas elétricas podem gerar faíscas. Não as use perto de materiais explosivos ou inflamáveis.
• Durante o trabalho, tenha em conta que pode haver linhas utilitárias por baixo da superfície a ser trabalhada, que podem ficar danificadas. Use detetores de metal especiais para encontrar tubagens ou canalizações elétricas, do gás e da água que estejam ocultas, ou contacte a sua empresa utilitária local para obter informações. O contacto com cablagem elétrica pode dar origem a fogo e choque elétrico. Danos num tubo do gás podem causar uma explosão. Danos na tubagem da água podem dar origem a danos materiais.
• Durante o funcionamento, pode acontecer o ricochete dos fixadores ou dos respetivos fragmentos. Para evitar isto, tenha em conta as seguintes regras:
  • não insira fixadores perto do canto;
  • não insira fixadores em cima de outros fixadores que já tenham sido inseridos;
  • não dispare fixadores contra materiais sólidos que não estejam previstos no tipo de utilização da ferramenta, como metais, betão, tijolos, etc.
• Não use a ferramenta elétrica como um martelo. Não tente martelar agrafos ou pregos com a ponta de plástico.
• Nunca use a ferramenta elétrica para fixar cabos, pois isso pode danificar o isolamento do cabo, causar um curto-circuito e choque elétrico.
• Se o fixador ficar preso no interior do mecanismo de disparo, tenha muito cuidado quando o retirar. O mecanismo de disparo pode estar carregado para disparar, e se tentar retirar o fixador, este é pressionado forçosamente para fora, podendo dar origem a ferimentos.

Símbolos usados no manual

Os símbolos apresentados a seguir são usados no manual de utilização. Lembre-se do seu significado. A interpretação correta dos símbolos permite uma utilização correta e segura da ferramenta elétrica.

Símbolo	Significado
	Máquina de pregar a ar e agrafador Secções assinaladas a cinzento - pega suave (com superfície isolada).
CROWN PROFESSIONAL CT ... Ser.No.: XX XXXXXXX	**Autocolante do número de série:** CT ... - modelo; XX - data de fabrico; XXXXXXX - número de série.
	Leia todos os avisos de segurança e todas as instruções.
	Use óculos de segurança.
max. 45°C	Não aqueça a bateria acima dos 45ºC. Proteja-a da exposição prolongada à luz direta do sol.
	Não elimine a bateria juntamente com o lixo doméstico comum.
	Não atire a bateria para o fogo.
	Proteja a bateria da chuva.
	Risco de danos em cablagem oculta ou linhas de serviço domésticas.

Símbolo	Significado
min	Tempo de carregamento da bateria.
	Direção do movimento.
	Direção de rotação.
	Bloqueado.
	Desbloqueado.
III	Classe de proteção.
	Atenção. Importante.
CE	Um sinal a certificar que o produto se encontra em conformidade com os requerimentos essenciais das diretivas da UE e normas harmonizadas da UE.
	Informação útil.
	Não elimine a ferramenta elétrica juntamente com o lixo doméstico comum.

Designação da ferramenta eléctrica

A ferramenta elétrica foi criada para fixar agrafos especiais ou pregos.

Componentes da ferramenta eléctrica

1 Ranhuras de ventilação
2 Regulador da força de impacto
3 Gatilho
4 Clipe para o cinto *
5 Bateria *
6 Indicadores do estado da carga da bateria *
7 Botão de controlo do estado da carga da bateria *
8 Fixador da bateria *
9 Trinco do carregador
10 Cobertura do carregador
11 Carregador
12 Indicador
13 Parafuso
14 Ponta de plástico *
15 Placa externa
16 Placa interna
17 Guia do martelo
18 Chave sextavada *
19 Agrafos (clipe) *
20 Pregos (clipe) *
21 Carregador *
22 Etiqueta do carregador *
23 Indicador (vermelho) *
24 Indicador (verde) *
25 Martelo

* Acessórios

Nem todos os acessórios apresentados nas ilustrações ou descritos no texto fazem parte das peças fornecidas.

Instalação e afinação dos elementos da ferramenta eléctrica

Antes de efetuar quaisquer trabalhos na ferramenta elétrica, retire a bateria 5.

A montagem / desmontagem / preparação de alguns elementos é a mesma para todos os modelos de ferramentas eléctricas. Neste caso, os modelos específicos não são indicados na ilustração.

Guardar a chave sextavada (consulte a imagem 1)

A imagem 1 mostra onde a chave sextavada **18** é guardada e como a retirar.

Instalação e remoção da ponta de plástico (consulte a imagem 2)

A ponta de plástico **14** evita a deformação da superfície quando orientar os agrafos ou pregos. A imagem 2 mostra os passos de montagem / desmontagem da ponta de plástico **14**.

Instalação dos fixadores no carregador (consulte a imagem 3-6)

Use fixadores (agrafos ou pregos) adequados ao modelo da sua ferramenta (consulte as imagens e tabela das características técnicas). Os fixadores (agrafos ou pregos) são fornecidos como clipes. Não tente carregar os fixadores um a um, pois isso pode fazer com que se dobrem no interior do mecanismo de disparo.

• Pressione a parte superior do trinco **9** (consulte a imagem 3.1).
• Mova a cobertura **10** para trás (consulte a imagem 3.2).

• **Instalação do clipe de agrafos 19:**
  • instale os agrafos **19** conforme apresentado na imagem 4.1. A parte superior dos agrafos **19** tem de se encostar à parte superior do carregador **11** (consulte a imagem 4.2);

- evite torcer o agrafo **19**. Mova a cobertura **10** para a frente até que o trinco **9** se encaixe no respetivo lugar (consulte a imagem 4.1).
- **Instalação do clipe de pregos 20:**
  - só pode usar pregos **20** com os seguintes comprimentos: 15 mm, 20 mm, 25 mm, 30 mm, 32 mm (consulte a imagem 5). Isto deve-se à funcionalidade de instalação dos pregos **20**;
  - instale os pregos **20** conforme apresentado na imagem 6.1. A parte inferior dos pregos **20** tem de se encostar à parte inferior do carregador **11**. As cabeças do clipe de pregos **20** têm de encaixar numa das ranhuras na parte traseira do carregador **11** (consulte a imagem 5);
  - evite torcer os pregos **20**. Mova a cobertura **10** para a frente até que o trinco **9** se encaixe no respetivo lugar (consulte a imagem 6.1).

Procedimento de carregamento da bateria da ferramenta eléctrica

Operação inicial da ferramenta eléctrica

A ferramenta eléctrica vem fornecida com uma bateria 5 parcialmente carregada. Antes da primeira utilização, a bateria 5 tem de ser completamente carregada.

Processo de carregamento (consulte a imagem 7-8)

- Prima o fixador da bateria **8** e retire a bateria **5** (consulte a imagem 7.1-8.1).
- Ligue o carregador **21** à alimentação.
- Insira a bateria **5** no carregador **21** (consulte a imagem 7.2-8.2).
- Desligue o carregador **21** da alimentação após o carregamento.
- Retire a bateria **5** do carregador **21** e monte a bateria **5** na ferramenta elétrica (consulte a imagem 7.3-8.3).

Indicadores do carregador (consulte a imagem 9-10)

Os indicadores do carregador **24** e **23** informam acerca do processo de carregamento da bateria **5**. Os sinais dos indicadores **24** e **23** são apresentados na etiqueta **22** (consulte a imagem 9-10).

- Imagem 9.1, 10.1 - (o indicador verde **24** está aceso, a bateria **5** não está inserida no carregador **21**) - o carregador **21** está ligado à rede elétrica (pronto para carregamento).
- Imagem 9.2, 10.2 - (o indicador verde **24** está a piscar, a bateria **5** está inserida no carregador **21**) - a bateria **5** está a ser carregada.
- Imagem 9.3, 10.3 - (o indicador verde **24** está ligado, a bateria **5** está inserida no carregador **21**) - a bateria **5** está completamente carregada.
- Imagem 9.4, 10.4 - (o indicador vermelho **23** está aceso, a bateria **5** está inserida no carregador **21**) - o processo de carregamento da bateria **5** terminou devido a uma temperatura inadequada. Quando a temperatura ficar normal, o processo de carregamento recomeça.
- Imagem 9.5, 10.5 - (o indicador vermelho **23** está a piscar, a bateria **5** está inserida no carregador **21**) - o processo de carregamento da bateria **5** terminou devido a falhas. Substitua a bateria **5** danificada. É proibido continuar a utilizá-la.

No processo de carregamento, a bateria 5 e o carregador 21 ficam quentes. Isto é normal.

Ligar / desligar a ferramenta eléctrica

Ligar:
Pressione a ponta de plástico **14** contra a superfície, e pressione a ferramenta elétrica para baixo até parar. O indicador **11** acende, indicando que a ferramenta elétrica está pronta a disparar (consulte a imagem 11.1). Enquanto segura a ferramenta elétrica nesta posição, pressione o gatilho **3**. Será feito um disparo (consulte a imagem 11.2).
Desligar:
Liberte o gatilho **3** e levante a ferramenta elétrica.

Características de design da ferramenta eléctrica

Protecção da temperatura (consulte a imagem 12.1-13.1)

O sistema de protecção da temperatura permite desactivar automaticamente a ferramenta eléctrica no caso de carga excessiva ou quando a temperatura da bateria **5** exceder os 80°C. O sistema garante protecção da ferramenta eléctrica contra danos no caso de não conformidade com as condições de funcionamento.
Quando este sistema de proteção for ativado, os indicadores **6** piscam durante 3 segundos, conforme apresentado na imagem 12.1-13.1.

Proteção contra o sobreaquecimento (consulte a imagem 12.1-13.1)

O sistema de proteção contra sobreaquecimento do motor desliga automaticamente a ferramenta elétrica no caso de sobreaquecimento. Neste caso, deixe a ferramenta elétrica arrefecer antes de a voltar a ligar.
Quando este sistema de proteção for ativado, os indicadores **6** piscam durante 3 segundos, conforme apresentado na imagem 12.1-13.1.

Proteção contra sobrecarga (consulte a imagem 12.1-13.1)

O sistema de proteção contra sobrecarga do motor desliga automaticamente a ferramenta elétrica quando esta for utilizada de um modo que a faça requerer uma corrente muito acima do normal.
Quando este sistema de proteção for ativado, os indicadores **6** piscam durante 3 segundos, conforme apresentado na imagem 12.1-13.1.

Proteção contra descargas excessivas

A bateria **5** está protegida pelo sistema de segurança contra descargas acentuadas. No caso de descarga

completa, a ferramenta elétrica é desligada automaticamente. **Atenção: Não tente ligar a ferramenta elétrica quando o sistema de proteção for ativado. A bateria 5 pode ficar danificada.**

Indicadores do estado da carga da bateria (consulte a imagem 12.2-13.2)

Premindo o botão **7**, os indicadores **6** mostram o estado da carga da bateria **5** (consulte a imagem 12.2-13.2).

Indicador (consulte a imagem 11.1)

O indicador **11** indica a prontidão da ferramenta elétrica para disparar enquanto realça o local para onde o agrafo ou prego será disparado.

Ajuste da força de impacto

A força de impacto necessária pode ser definida usando o regulador **2**.
A força de impacto necessária depende do material a ser processado e das condições de trabalho, e pode ser determinada através de um teste prático.

Recomendações acerca do funcionamento

Recomendações gerais

- Retire a bateria **5** da ferramenta elétrica e instale os fixadores **19** ou **20** no carregador **11**, conforme descrito acima. Insira a bateria **5** na ferramenta elétrica.
- Dispare na superfície de trabalho.
- Avalie a qualidade da condução dos fixadores:
  - se a parte superior do agrafo **19** ou da cabeça do prego **20** estiver saliente na superfície, aumente a força de impacto, rodando o regulador **2** para a direita. **Atenção: Quando trabalhar durante um longo período de tempo com uma força de impacto insuficiente, ocorre o desgaste das peças da ferramenta elétrica;**
  - se a parte superior do agrafo **19** ou da cabeça do prego **20** estiver muito inserida na superfície, tem de reduzir a força de impacto, rodando o regulador **2** para a esquerda.
- Após terminar o trabalho, retire a bateria **5** da ferramenta elétrica, e retire os fixadores restantes **19** ou **20** do carregador **11**.

Manutenção da ferramenta eléctrica / medidas preventivas

Antes de efetuar quaisquer trabalhos na ferramenta elétrica, retire a bateria 5.

Instruções de manutenção da bateria

- Carregue a bateria **5** antes que esta descarregue por completo. Pare o funcionamento se a bateria estiver fraca e carregue-a imediatamente.
- Não sobrecarregue a bateria **5** quando esta estiver completamente carregada, caso contrário, diminui o tempo de vida dela.
- Carregue a bateria **5** à temperatura ambiente de 10°C a 40°C (50ºF a 104ºF).
- Carregue a bateria **5** a cada 6 meses, caso não efetue qualquer operação durante um longo período de tempo.
- Substitua as baterias gastas quando chegar a hora de o fazer. Quando a produção diminuir ou o tempo de utilização da ferramenta eléctrica ficar significativamente mais curto após o carregamento, isso significa que a bateria **5** está viciada e que tem de ser substituída. Deverá ter em conta que a bateria **5** pode descarregar mais depressa se os trabalhos forem efectuados a temperaturas abaixo dos 0°C.
- No caso de armazenamento prolongado sem utilizar a ferramenta, recomendamos que guarde a bateria **5** à temperatura ambiente. Ela deverá estar carregada a 50%.

Remoção dos fixadores deformados (consulte a imagem 14-15)

Por vezes, durante o funcionamento, o fixador **19** ou **20** fica deformado e permanece no interior do mecanismo de disparo (por exemplo, quando o fixador atinge um objeto sólido, se o fixador estiver defeituoso, etc.).

- Retire a bateria **5** da ferramenta elétrica e retire os fixadores restantes **19** ou **20** do carregador **11**.
- Retire a ponta de plástico **14** (consulte a imagem 14.1).
- Desenrosque os parafusos **13** com a chave sextavada **18** (consulte a imagem 14.2).
- Retire cuidadosamente as placas **15** e **16**, e retire o fixador deformado **19** ou **20** (consulte a imagem 15). **Cuidado: O mecanismo de disparo pode estar carregado para disparar, e se tentar retirar o fixador, este é pressionado forçosamente para fora, podendo dar origem a ferimentos.**
- Volte a montar pela ordem inversa.
- Se ocorrer regularmente a deformação dos fixadores **19** ou **20** (mesmo quando usar fixadores de outro fabricante), contacte o centro de reparação da **CROWN**.

Limpeza da ferramenta eléctrica

Uma condição indispensável para uma utilização segura a longo prazo da ferramenta eléctrica é mantê-la limpa. Passe regularmente a ferramenta eléctrica com ar comprimido através dos orifícios do ar **1**.

Serviço pós-venda e serviço de aplicação

O nosso serviço pós-venda responde às suas perguntas relativas à manutenção e reparação do seu produto, bem como peças sobresselentes. A informação acerca dos centros de reparação, diagramas das peças e informação sobre peças sobresselentes também pode ser encontrada em: **www.crown-tools.com**.

Transporte das ferramentas elétricas

- Nunca permita que a caixa sofra qualquer impacto mecânico durante o transporte.
- Quando carregar / descarregar, não use qualquer tipo de tecnologia que funcione com o princípio de fixação da caixa com pinças.

Baterias Li-Ion

As baterias Li-Ion fornecidas estão sujeitas aos requerimentos da Legislação sobre os Bens Perigosos. O

utilizador pode transportar as baterias por via rodoviária sem quaisquer outros requerimentos.
Quando for transportado por terceiros (ex: transporte aéreo ou agência de transporte), têm de ser observados requerimentos especiais na caixa e etiquetagem. Para preparação do item a ser transportado, é necessário consultar um perito em materiais perigosos.
Envie as baterias apenas quando a estrutura não apresentar quaisquer sinais de danos. Coloque fita - cola ou tape os contactos abertos e coloque a bateria na caixa de modo a que não se mova. Tenha também em conta normas nacionais mais detalhadas.

Protecção ambiental

Reciclagem de matérias primas em vez de eliminação de lixo.

A ferramenta eléctrica, acessórios e caixa deverão ser separados, para uma reciclagem amiga do ambiente.
Para efeitos de uma reciclagem específíca, as peças de plástico dispõem de uma respectiva marcação.
Estas instruções foram riadas com papel reciclável isento de cloro.

Elektrikli alet özelliği

Havalı başsız çivi tabancası ve zımba		CT61001HX-2	CT61001HX-4
Elektrikli alet kodu		**bkz. sayfa 12**	
Anma gerilimi	**[V]**	20 *	20 *
Batarya tipi		Li-Ion	Li-Ion
Batarya şarj etme süresi	**[dk]**	60	60
Batarya kapasitesi	**[Ah]**	2	4
Şarjör kapasitesi	**[adet]**	100	100
Uygulanan zımbalar:		Type 600, 18Gauge	Type 600, 18Gauge
- zımba genişliği	**[mm]**	5,7	5,7
- zımba uzunluğu	**[mm]**	15-22	15-22
Uygulanan çiviler		Type F, 18Gauge	Type F, 18Gauge
- çivi genişliği	**[mm]**	2	2
- çivi uzunluğu	**[mm]**	15, 20, 25, 30, 32	15, 20, 25, 30, 32
Ağırlık	**[kg]** **[pound]**	2,43 5.36	2,74 6.04
Emniyet sınıfı		III	III
Ses basıncı	**[dB(A)]**	—	—
Akustik güç	**[dB(A)]**	—	—
Ağırlıklı titreşim	**[m/s²]**	—	—

* Maksimum başlangıç akü gerilimi (iş yükü olmadan ölçülür) 20 Volt'tur. Anma gerilimi 18 Volt'tur.

Gürültü bilgisi

Eğer ses basıncı 85 dB(A) değerini aşarsa her zaman kulak koruyucu takınız.

CE Uyumluluk beyanatı

Tek sorumlu olarak "Elektrikli alet özelliği" bölümünde tanımlanan ürünün, değişiklikleri de dahil olmak üzere 2006/42/EC, 2014/30/EU yönergelerinin geçerli bütün hükümlerini karşıladığını ve aşağıdaki standartlarla uyumlu olduğunu beyan ederiz:
EN 60745-1:2009+A11:2010,
EN 60745-2-16:2010,
EK9-BE-77(V3):2015,
EK9-BE-88:2014,
EK9-BE-89:2014,
EK9-BE-91:2015,
EN 55014-1:2016/+A1:2009/+A2:2011,
EN 55014-2:2015.

Onay müdürü Wu Cunzhen

Merit Link International AG
Stabio, İsviçre, 28.07.2021

UYARI - Kullanıcı, yaralanma riskini azaltmak için kullanım talimatları el kitabını okumalıdır!

Genel güvenlik kuralları

UYARI! Bu elektrikli aletle birlikte verilen tüm güvenlik uyarılarını, talimatları ve teknik özellikleri okuyun. Uyarıların ve talimatların herhangi birine uyulmaması elektrik çarpmasına, yangın çıkmasına ve / veya ciddi yaralanmalara yol açabilir.

İleride başvurmak üzere tüm uyarıları ve talimatları kaydedin.

Uyarılarda geçen "elektrikli alet" elektrik şebekesinden beslenen (kablolu) elektrikli alet veya pille çalışan (kablosuz) elektrikli alettir.

Çalışma alanı güvenliği

- **Çalışma alanını temiz tutun ve iyice aydınlatın.** Dağınık veya karanlık alanlarda kaza olma ihtimali yüksektir.
- **Elektrikli aletleri patlayıcı ortamlarda (ör. yanıcı sıvıların, gazların veya tozların bulunduğu yerlerde) çalıştırmayın.** Elektrikli aletler tozları veya buharları tutuşturabilecek kıvılcımlar oluşturur.
- **Elektrikli aleti çalıştırırken çocukları ve çevredeki kişileri çalışma noktasından uzak tutun.** Dikkat dağınıklığı kontrolü kaybetmenize neden olabilir.

Elektrik güvenliği

- **Elektrikli aletlerin fişleri prize uygun olmalıdır. Fiş üzerinde asla değişiklik yapmayın. Topraklanmış elektrikli aletlerle beraber adaptör fişlerini asla kullanmayın.** Değiştirilmemiş fişler ve bunlara uygun prizler elektrik çarpması riskini azaltacaktır.
- **Borular, radyatörler, fırınlar ve buzdolapları gibi topraklanmış yüzeylere temas etmekten kaçının.** Vücudunuz topraklanmış ise elektrik çarpma riski artar.
- **Elektrikli aletleri yağmura veya ıslak ortamlara maruz bırakmayın.** Elektrikli alete su girmesi elektrik çarpma riskini artıracaktır.
- **Kabloyu başka amaçlar için kullanmayın. Kabloyu asla elektrikli aleti taşımak veya çekmek için kullanmayın ve prizle olan bağlantısını keserken asla kablodan çekmeyin. Kabloyu ısıdan, yağdan, keskin uçlardan veya hareketli parçalardan uzak tutun.** Hasarlı veya birbirine dolaşmış kablolar elektrik çarpma riskini artırır.
- **Elektrikli aleti dış mekanda çalıştırırken dış mekan kullanımına uygun bir uzatma kablosu kullanın.** Dış mekan kullanımına uygun bir kablo kullanılması elektrik çarpma riskini azaltır.
- **Elektrikli aletin rutubetli bir yerde kullanılması kaçınılmaz ise elektrik akımı korumalı bir artık akım cihazı (AAC) kullanın.** AAC kullanımı elektrik çarpma riskini azaltır. NOT! "Artık akım cihazı (AAC)" teriminin yerine "topraklama arızası devre şalteri (TADŞ)" veya "toprak kaçağı devre kesicisi (TKDK)" kullanılabilir.
- **Uyarı!** Dişli kutusu, kalkan vb. üzerinde bulunan açık metal yüzeylere asla dokunmayın, çünkü metal yüzeylere dokunulması elektromanyetik dalgaları bozarak potansiyel yaralanmalara veya kazalara yol açabilir.

Kişisel güvenlik

- **Elektrikli aleti çalıştırırken tetikte olun, ne yaptığınıza dikkat edin ve sağduyunuzu kullanın. Yorgunken veya uyuşturucu, alkol veya ilaç etkisi altındayken elektrikli aleti kullanmayın.** Elektrikli aletleri çalıştırma esnasında bir anlık dikkatsizlik ciddi bireysel yaralanmaya yol açabilir.
- **Kişisel koruyucu donanım kullanın. Daima koruyucu bir gözlük takın.** Uygun koşullarda toz maskesi, kaymayan güvenlik ayakkabıları, baret veya kulak tıkacı kullanmak kişisel yaralanmaları azaltacaktır.
- **Elektrikli aletin istem dışı başlatılmasını önleyin. Aleti güç kaynağına ve / veya pil takımına bağlamadan, kaldırmadan veya taşımadan önce düğmenin kapalı konumda olduğundan emin olun.** Elektrikli aleti, parmağınız düğme üzerindeyken taşımanız veya düğmesi açık elektrikli aletlere güç vermeniz kaza ihtimalini oldukça artırır.
- **Elektrikli aleti açmadan önce ayar anahtarını veya somun anahtarını sökün.** Elektrikli aletin dönen bir kısmına bir somun anahtarını veya anahtarı takılı bırakmak bireysel yaralanmaya neden olabilir.
- **Elektrikli alete uzanmayın. Dayanağı ve dengeyi daima uygun konumda tutun.** Böylece beklenmeyen durumlarda elektrikli alet daha iyi kontrol edilebilir.
- **Uygun kıyafetler giyin. Bol kıyafetler giymeyin veya takı takmayın. Saçlarınızı, kıyafetlerinizi ve eldivenlerinizi hareketli parçalardan uzak tutun.** Bol kıyafetler, takılar veya uzun saç hareketli parçalara sıkışabilir.
- **Cihazlar toz giderme ve toplama ünitelerinin bağlantısı için temin ediliyor ise bu cihazların bağlı olduğundan ve doğru kullanıldığından emin olun.** Toz toplama işlemi, tozla ilgili tehlikeleri azaltabilir.
- **Aletleri sık kullanmanızdan kaynaklanan alışkanlığın sizi kayıtsızlaştırmasına izin vermeyin ve aletin güvenlik ilkelerini göz ardı etmeyin.** Dikkatsiz bir hareket bir anda ciddi yaralanmaya yol açabilir.
- **Uyarı!** Elektrikli aletler çalışma sırasında elektromanyetik bir alan oluşturabilir. Bu alan bazı koşullarda aktif veya pasif tıbbi implantların işlevini engelleyebilir. Ciddi veya ölümcül yaralanma riskini azaltmak için tıbbi implantları olan kişilerin bu elektrikli aleti çalıştırmadan önce doktorlarına ve tıbbi implant üreticisine danışmalarını tavsiye ederiz.

Elektrikli aletin kullanımı ve bakımı

- Çocukların yanı sıra ruhsal-fiziksel veya zihinsel yetenekleri yetersiz olan kişiler güvenliklerinden sorumlu bir kişi tarafından gözetime tabi tutulmadan veya elektrikli aletin kullanımı hakkında sorumlu kişiden talimat almadan aleti çalıştıramaz.
- **Elektrikli aleti kapasitesi dışına zorlamayın. Uygulamanız için doğru elektrikli aleti kullanın.** Doğru elektrikli alet, işlemi daha iyi ve daha güvenli bir biçimde ve tasarlandığı hızda gerçekleştirecektir.
- **Açma kapama düğmesi çalışmayan elektrikli aleti kullanmayın.** Düğmeyle kontrol edilemeyen bir elektrikli alet tehlikeli olabilir ve onarılması gerekir.
- **El aletinde ayarlama yapmadan, aksesuarlarını değiştirmeden veya aleti saklamadan önce fişin güç kaynağıyla olan bağlantısını ve / veya pil takımının elektrikli aletle olan bağlantısını kesin.** Bu gibi önleyici güvenlik tedbirleri elektrikli aleti yanlışlıkla başlatma riskini azaltır.
- **Kullanılmayan elektrikli aletleri çocukların erişemeyeceği yerlerde saklayın ve elektrikli aleti veya bu talimatları iyi bilmeyen kişilerin elektrikli aleti çalıştırmasına izin vermeyin.** Eğitim almamış kişilerin elektrikli aletleri kullanması tehlike arz eder.
- **Elektrikli aletlere bakım yapın. Hareketli parçaların hizasızlığını veya takılmasını, parçaların kırılma durumunu ve elektrikli aletlerin çalışmasını etki-**

leyebilecek diğer koşulları kontrol edin. Elektrikli alet hasar görmüşse kullanmadan önce onarımını sağlayın. Yeterli bakımı yapılmayan elektrikli aletler birçok kazaya neden olabilir.
• **Kesme takımlarının keskinliğini ve temizliğini koruyun.** Doğru bakım yapılan ve kesme uçları keskin olan kesme takımlarının sıkışma ihtimali daha düşüktür ve daha kolay kontrol edilebilir.
• **Elektrikli aleti, aksesuarları ve takım uçlarını vb. bu talimatlara uygun olarak ve çalışma koşullarını ve yapılacak işi dikkate alarak kullanın.** Kullanım amacı farklı elektrikli aletlerin başka bir amaç için kullanılması tehlikeli durumlara neden olabilir.
• **Tutma yerlerini ve kavrama yüzeylerini kuru, temiz ve yağdan ve gresden arındırılmış olarak muhafaza edin.** Kaygan tutma yerleri ve kavrama yüzeyleri güvenli kullanımı ve aletin beklenmeyen durumlarda kontrolünü engeller.
• Bir elektrikli alet kullanırken lütfen yardımcı tutamağı doğru tutmaya dikkat edin. Böylece elektrikli aleti daha kolay kontrol edebilirsiniz. Sonuç olarak aleti doğru tutmak kaza veya yaralanma riskini azaltabilir.

Pilli aletin kullanımı ve bakımı

• **Yalnızca imalatçı tarafından belirlenen şarj aletini kullanarak şarj edin.** Tek pil takımı çeşidine uygun olan bir şarj aleti, başka bir pil takımıyla kullanıldığında yangın riski oluşturabilir.
• **Elektrikli aletleri, yalnızca özel olarak belirtilen pil takımlarıyla kullanın.** Başka pil takımlarının kullanılması yaralanma ve yangın riski oluşturabilir.
• **Pil takımı kullanılmadığı zaman pil takımını tel raptiye, bozuk para, anahtar, çivi, vida veya diğer küçük metal nesneler gibi bir uçla diğer uç arasında bağlantı oluşturabilecek metal nesnelerden uzak tutun.** Pil uçlarını kısa devre yaptırmak yangına veya yanıklara yol açabilir.
• **Pil sıvısı kötü koşullarda pilin dışına çıkabilir; bu durumda pile temas etmekten kaçının. Yanlışlıkla temas edilir ise temas edilen yeri suyla yıkayın. Pil sıvısı göze temas eder ise tıbbi yardım alın.** Pilden çıkan pil sıvısı tahrişe veya yanıklara neden olabilir.
• **Aleti, istemsiz olarak açmaktan kaçının. Pil takımını takmadan önce açma / kapama düğmesinin kapalı konumda olduğundan emin olun.** Elektrikli aleti, parmağınız açma / kapama düğmesinin üzerindeyken taşımanız veya elektrikli aletlere pil takımını takmanız kaza ihtimalini artırır.
• **Pili açmayın.** Devre tehlikesi.
• **Pilin hasar görmesi ve yanlış kullanılması halinde buhar çıkabilir. Temiz hava sahasına çıkın ve şikayetleriniz bulunuyor ise tıbbi yardım alın.** Çıkan buhar solunum sisteminizi tahriş edebilir.
• **Pil bozuk olduğunda pil sıvısı dışarı çıkabilir ve yakınındaki nesnelere temas edebilir.** Şüphelendiğiniz tüm parçaları kontrol edin. Gerektiğinde bu parçaları temizleyin veya değiştirin.
• **Pili, ısının yanı sıra sürekli güneş ışımasından ve yangından koruyun.** Patlama tehlikesi mevcuttur.

UYARI! Tüm güvenlik uyarılarını ve talimatları okuyun.

• **Pil şarj aletini yağıştan ve nemden koruyun.** Pil şarj aletine su girmesi elektrik çarpma riskini artırır.
• **Diğer pilleri şarj etmeyin.** Pil şarj aleti, yalnızca lityum - iyon pillerini listelenen voltaj aralığında şarj etmeye uygundur. Aksi takdirde yangın ve patlama tehlikesi mevcuttur.
• **Pil şarj aletini temiz tutun.** Kirlenme, elektrik çarpma tehlikesi yaratabilir.
• **Her kullanımdan önce pil şarj aletini, kabloyu ve fişi kontrol edin. Arıza tespit edildiğinde pil şarj aletini kullanmayın. Pil şarj aletini kendi başınıza açmayın ve sadece orijinal yedek parçalar kullanan vasıflı personele tamir ettirin.** Hasar görmüş pil şarj aletleri, kablolar ve fişler elektrik çarpma riskini artırır.
• **Pil şarj aletini, kolay tutuşan yüzeyler (ör. kağıt, kumaş vs.) üzerinde veya yanıcı ortamlarda çalıştırmayın.** Pil şarj aleti şarj sırasında ısındığı için yangın tehlikesi mevcuttur.

Servis

• **Elektrikli aletinizin onarımını, yalnızca aynı değişim parçalarını kullanan vasıflı bir onarım elemanına yaptırın.** Böylece elektrikli aletin güvenliği korunacaktır.
• Aksesuarları yağlama ve değiştirme talimatlarına uyun.

Elektrikli aleti çalıştırırken uygulanacak güvenlik esasları

Dikkat: Metin, kullanıcı tarafından kontrol edilmeyen bir tutturucu ile yapılan ateşleme anlamına gelen "kazara tetikleme" terimini içermektedir. Kazara tetiklemenin kullanıcının veya etrafındaki kişilerin ciddi bir şekilde yaralanmasına veya ölmesine yol açabileceğini lütfen unutmayın.

Çalışmaya başlamadan önce

• Elektrikli aletin dolu olduğunu ve dikkatli bir şekilde kullanılması gerektiğini asla unutmayın.
• Tutturucuları takmadan önce bataryayı elektrikli aletten çıkartın.
• Yalnızca önerilen tutturucu türlerini kullanın, hasarlı, eğilmiş veya paslanmış tutturucular kullanmayın.
• Aynı anda şarjörün içine farklı boyutta ve türde tutturucular yüklemeyin. Bu, tutturucuların ateşleme mekanizması içinde sıkışmasına sebep olabilir.

Çalışırken

• Çalışırken, ön ve yanal koruma sağlayan güvenlik gözlükleri taktığınızdan emin olun. Göz koruması ANSI Z 87.1 (CAN/CSA/Z94.3, GOST 12.4.011-89) standardıyla uyumlu olmalıdır. Bu kural, hem kullanıcı hem de yanındaki kişiler için geçerlidir.
• Elektrikli aleti kendinize, başkalarına veya hayvanlara asla doğrultmayın.
• Açık bir alanda ateşleme yapmaya kalkışmayın. Hem sizin hem de etrafınızdaki kişiler için tehlikeli olabilir.
• Tetiği yalnızca çalışırken çekin. Elektrikli aleti taşıma ve servis işlemleri gibi diğer tüm durumlarda, kazara ateşlemeyi önlemek için parmağınızı tetikten çekin.
• Kazara tetiklemeye yol açabileceği için elektrikli aletin tasarımını değiştirmek (örneğin, kontak ucunu basılı konumda sabitlemek) kesinlikle yasaktır.
• Çalışırken ellerinizi ve ayaklarınızı kontak ucundan güvenli bir mesafede tutun.

• Tetiği çekerken, elektrikli aleti sağlam bir şekile tutun (eğmeyin) ve kontak ucunu yüzeye doğru bastırın. Aksi halde tutturucu elektrikli aletin içinde sıkışabilir, sekebilir veya kıvrılabilir.
• Elektrikli alerler kıvılcım oluşturabilir. Bu yüzden patlayıcı veya alevlenebilir malzemelerin yanında kullanmayın.
• Çalışırken, işlem görecek yüzeyin altından hasar görebilecek elektrik, su ve gaz hatlarının geçebileceğini unutmayın. Gizli elektrik, gaz ve su hatlarını tespit etmek için metal dedektörleri ve dedektörler kullanın veya hizmet sağlayıcısıyla irtibata geçin. Elektrik kablo tesisatıyla temas edilmesi, yangın ve elektrik çarpmasına yol açabilir. Gaz hattındaki hasar, patlamaya, su hattındaki hasar ise maddi hasara yol açabilir.
• Çalışma sırasında, tutturucuların veya parçacıklarının sekmesi olasıdır. Bu durumu önlemek için aşağıdaki kurallara uyun:
  • köşeye yakın tutturucuları çekiçlemeyin;
  • daha önceden çekiçlenmiş tutturucuların üzerine tutturucu çekiçlemeyin;
  • tutturucuları metal, beton, tuğla vb. uygun olmayan katı malzemelere ateşlemeyin.
• Elektrikli aleti bir çekiç olarak kullanmayın - zımbaları veya çivileri bir plastik uçla çekiçlemeye çalışmayın.
• Kablo izolasyonuna hasar verebileceği, kısa devreye ve elektrik çarpılmasına sebep olabileceği için elektrikli aleti kabloları sabitlemek için asla kullanmayın.
• Tutturucu, ateşleme mekanizmasının içinde sıkışırsa, çıkartırken çok dikkatli olun. Ateşleme mekanizması ateşlemek için yüklenebilir ve tutturucuyu çıkarmaya çalışırsanız, zorla dışarı çekilecek ve muhtemelen yaralanmaya sebep olacaktır.

Kılavuzda kullanılan semboller

Kullanım kılavuzunda aşağıdaki semboller kullanılmaktadır. Lütfen anlamlarını unutmayın. Sembollerin doğru yorumlanması, güç aletinin doğru ve güvenli kullanımına imkan verecektir.

Sembol	Anlamı
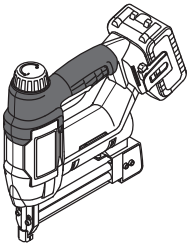	**Havalı başsız çivi tabancası ve zımba** Gri renkle işaretli yerler - yumuşak tutamak (yalıtımlı yüzey).
CROWN PROFESSIONAL CT ... Ser.No.: XX XXXXXXX	**Seri numarası etiketi:** CT … - model; XX - üretim tarihi; XXXXXXX - seri numarası.
	Tüm güvenlik yönetmeliklerini ve talimatlarını okuyun.

Sembol	Anlamı
	Koruyucu gözlükler takın.
	Bataryayı 45°C üzerinde ısıtmayın. Doğrudan güneş ışığına uzun süreli maruz kalmadan koruyun.
	Bataryayı ev tipi çöp kutularına atmayın.
	Bataryayı ateşin içine atmayın.
	Bataryayı yağmurdan koruyun.
	Gizli kablo tesisatına veya ev servis hatlarına zarar gelme riski.
	Batarya şarj etme süresi.
	Hareket yönü.
	Dönüş yönü.
	Kilitli.
	Kilidi açık.
III	Koruma sınıfı.
	Dikkat. Önemli.
CE	Ürünün AB yönetmeliklerinin ve uyumlu hale getirilmiş AB standartlarının temel gereksinimleriyle uyumlu olduğunu doğrulayan bir işaret.

Sembol	Anlamı
	Faydalı bilgiler.
	Güç aletini ev tipi çöp kutularına atmayın.

Elektrikli aletin kullanım amacı

Elektrikli alet, özel zımbaları veya çivileri sürmek üzere tasarlanmıştır.

Motorlu aletin parçaları

1 Havalandırma aralıkları
2 Darbe kuvveti düzenleyicisi
3 Tetik
4 Kemer kancası *
5 Batarya *
6 Pil şarj durumu göstergeleri *
7 Pil şarj durumu kontrol düğmesi *
8 Pil kilidi *
9 Şarjör kilidi
10 Şarjör kapağı
11 Şarjör
12 Gösterge
13 Cıvata
14 Plastik uç *
15 Dış plaka
16 İç plaka
17 Çekiç kılavuzu
18 Alyan anahtarı *
19 Zımba (çubuk) *
20 Çivi (çubuk) *
21 Şarj cihazı *
22 Şarj cihazı etiketi *
23 Gösterge (kırmızı) *
24 Gösterge (yeşil) *
25 Çekiç

* Aksesuar

Tanımlanan ve şekilleri gösterilen aksesuar kismen teslimat kapsamına dahil değildir.

Elektrikli alet elemanlarını takma ve ayarlama

Elektrikli alet üzerinde herhangi bir iş yapmadan önce pili 5 çıkartın.

Bazı parçaların montajı / sökümü / ayarlaması tüm elektrikli alet modelleri için aynıdır, böyle durumlarda özel modeller resimlerde belirtilmez.

Alyan anahtarının saklanması (bkz. şek. 1)

Şek. 1 alyan anahtarının **18** saklandığı yeri ve nasıl çıkarıldığını göstermektedir.

Plastik ucun takılması ve çıkarılması (bkz. şek. 2)

Plastik uç **14**, zımbalar veya çiviler sürüldüğünde yüzey deformasyonunu önler. Şek. 2 plastik ucun **14** takma / sökme aşamalarını göstermektedir.

Tutturucuların şarjöre takılması (bkz. şek. 3-6)

Takım modelinize uygun tutturucular (zımbalar veya çiviler) kullanın (bkz. açıklayıcı resimler ve teknik veri tablosu). Tutturucular (zımbalar veya çiviler) çubuk olarak tedarik edilir. Ateşleme mekanizması içinde eğilmelerine sebep olabileceğinden tutturucuları teker teker yüklemeye çalışmayın.

- Kilidin **9** üst kısmına basın (bkz. şek. 3.1).
- Kapağı **10** geri hareket ettirin (bkz. şek. 3.2).

- **Zımba çubuğunun 19 takılması:**
  - zımbaları **19** şekil 4.1'de gösterildiği şekilde takın. Zımbaların **19** üst kısmı şarjörün **11** üst kısmıyla bitişik olmalıdır (bkz. şek. 4.2);
  - zımbanın **19** bükülmesini önlemek için kilit **9** yerine oturana kadar kapağı **10** ileri hareket ettirin (bkz. şek. 4.1).
- **Çivi çubuğunun 20 takılması:**
  - sadece aşağıdaki uzunluktaki çivileri **20** kullanın: 15 mm, 20 mm, 25 mm, 30 mm, 32 mm (bkz. şek. 5). Bu, çivilerin **20** kurulum özelliğinden dolayıdır;
  - çivileri **20** şekil 6.1'de gösterildiği şekilde takın. Çivilerin **20** alt kısmı şarjörün **11** alt kısmıyla bitişik olmalıdır. Çivi çubuğunun **20** kafaları şarjörün **11** arka duvarındaki oyuklardan birine yerleşmelidir (bkz. şek. 5);
  - çivilerin **20** bükülmesini önlemek için kilit **9** yerine oturana kadar kapağı **10** ileri hareket ettirin (bkz. şek. 6.1).

Motorlu alet bataryasını şarj etme prosedürü

Elektrikli aleti ilk kez çalıştırma

Elektrikli alet kısmen şarj edilmiş pil 5 ile beraber tedarik edilmektedir. İlk kullanımdan önce, pil 5 tamamen şarj edilmelidir.

Şarj etme işlemi (bkz. şek. 7-8)

- Batarya kilidine **8** basın ve bataryayı **5** çıkartın (bkz. şek. 7.1-8.1).
- Şarj cihazını **21** güç kaynağına bağlayın.
- Bataryayı **5** şarj cihazına **21** yerleştirin (bkz. şek. 7.2-8.2).
- Şarj ettikten sonra şarj cihazının **21** bağlantısını güç kaynağından kesin.
- Bataryayı **5** şarj cihazından **21** çıkartın ve bataryayı **5** güç aletine takın (bkz. şek. 7.3-8.3).

Şarj cihazı göstergeleri (bkz. şek. 9-10)

Şarj aleti göstergeleri **24** ve **23** pilin **5** şarj olma işlemi hakkında bilgi verir. **24** ve **23** göstergelerinin sinyalleri etiket **22** (bkz. şek. 9-10) üzerinde gösterilmektedir.

• Şek. 9.1, 10.1 - (yeşil gösterge **24** yandığında ve pil **5** şarj cihazına **21** yerleştirilmediğinde) - şarj cihazı **21** güç şebekesine bağlıdır (şarja hazırdır).
• Şek. 9.2, 10.2 - (yeşil gösterge **24** yanıp söndüğünde ve pil **5** şarj cihazına **21** yerleştirildiğinde) - pil **5** şarj edilmektedir.
• Şek. 9.3, 10.3 - (yeşil gösterge **24** yandığında ve pil **5** şarj cihazına **21** yerleştirildiğinde) - pil **5** tam olarak şarj olmuştur.
• Şek. 9.4, 10.4 - (kırmızı gösterge **23** yandığında ve pil **5** şarj cihazına **21** yerleştirildiğinde) - pilin **5** şarj işlemi uygun olmayan sıcaklıktan dolayı sonlandırılmıştır. Sıcaklık koşulları normale döndüğünde şarj işlemi devam edecektir.
• Şek. 9.5, 10.5 - (kırmızı gösterge **23** yanıp söndüğünde ve pil **5** şarj cihazına **21** yerleştirildiğinde) - pilin **5** şarj işlemi kendi arızasından dolayı sonlandırılmıştır. Daha fazla kullanılması yasak olduğu için arızalı pili **5** değiştirin.

Şarj işlemi sırasında pil 5 ve şarj aleti 21 ısınır, bu normal bir işlemdir.

Elektrikli aleti açma / kapama

Açma:
Plastik ucu **14** yüzeye bastırın ve elektrikli aleti durana kadar aşağı bastırın, gösterge **11** yanacak ve elektrikli aletin ateşlemeye hazır olduğunu gösterecektir (bkz. şek. 11.1). Elekrikli aleti bu konumda tutarak tetiğe **3** basın - ateşleme gerçekleşecektir (bkz. şek. 11.2).
Kapama:
Tetiği **3** serbest bırakın ve elektrikli aleti kaldırın.

Motorlu aletin tasarım özellikleri

Sıcaklık koruması (bkz. şek. 12.1-13.1)

Sıcaklık koruma sistemi, aşırı yükleme sırasında veya pil **5** sıcaklığı 80°C'yi aştığında elektrikli aletin otomatik olarak devre dışı kalmasını sağlar. Sistem, çalıştırma koşulları ile uyumluluğun olmaması durumunda elektrikli aletin korunmasını garantiler.
Bu koruma sistemi etkinleştirildiğinde, göstergeler **6**, şek. 12.1-13.1'de gösterildiği şekilde 3 saniye boyunca yanıp sönecektir.

Aşırı ısınma koruması (bkz. şek. 12.1-13.1)

Motorun aşırı ısınma koruma sistemi, aşırı ısınma durumunda elektrikli aleti otomatik olarak kapatır. Bu durumda elektrikli aleti yeniden çalıştırmadan önce elektrikli aletin soğumasına izin verin.
Bu koruma sistemi etkinleştirildiğinde, göstergeler **6**, şek. 12.1-13.1'de gösterildiği şekilde 3 saniye boyunca yanıp sönecektir.

Aşırı yüklenme koruması (bkz. şek. 12.1-13.1)

Motorun aşırı yüklenme koruma sistemi, anormal derecede yüksek akım çekmesine yol açan bir durumda çalıştırıldığında elektrikli aleti otomatik olarak kapatır.
Bu koruma sistemi etkinleştirildiğinde, göstergeler **6**, şek. 12.1-13.1'de gösterildiği şekilde 3 saniye boyunca yanıp sönecektir.

Aşırı boşalma koruması

Pil **5**, aşırı boşalmaya karşı emniyet sistemiyle korunmaktadır. Tamamen boşalma durumunda, elektrikli alet otomatik olarak kapanır. **Dikkat: Pil 5 hasar görebileceğinden, koruma sistemi etkinleştirildiğinde elektrikli aleti çalıştırmaya çalışmayın.**

Pil şarj durumu göstergeleri (bkz. şek. 12.2-13.2)

Düğmenin **7** itilmesiyle beraber göstergeler **6** pilin **5** şarj durumunu gösterir (bkz. şek. 12.2-13.2).

Gösterge (bkz. şek. 11.1)

Gösterge **11** elektrikli aletin ateşlemeye hazır olduğunu işaret eder ve aynı zamanda zımbanın veya çivinin nereye sürüleceğini vurgular.

Darbe kuvveti ayarı

Gerekli darbe kuvveti, düzenleyici **2** kullanılarak ayarlanabilir.
Gerekli darbe kuvveti, işlenecek malzemeye, çalışma koşullarına bağlıdır ve pratik testlerle tesis edilebilir.

Elektrikli alet kullanımıyla ilgili öneriler

Genel öneriler

• Bataryayı **5** elektrikli aletten çıkartın ve tutturucuları **19** veya **20** şarjöre **11** yukarıda tarif edildiği şekilde takın. Bataryayı **5** elektrikli alete yerleştirin.
• Çalışma yüzeyinde ateşleme yapın.
• Sürülen tutturucuların kalitesini değerlendirin:
  • zımbanın **19** üst kısmı veya çivinin **20** kafası yüzeyin üzerinden taşarsa, darbe kuvvetini düzenleyiciyi **2** sağa doğru çevirerek artırın. **Dikkat: yetersiz darbe kuvvetieyle uzun bir süre boyunca çalışırken, elektrikli aletin parçaları artan bir şekilde aşınır;**
  • zımbanın **19** üst kısmı veya çivinin **20** kafası yüzeyin çok altındaysa, darbe kuvvetini düzenleyiciyi **2** sola doğru çevirerek azaltmak gerekir.
• İşi bitirdikten sonra, bataryayı **5** elektrikli aletten çıkartın ve kalan tutturucuları **19** veya **20** şarjörden **11** çıkartın.

Elektrikli aletin bakımı / koruyucu önlemler

Elektrikli alet üzerinde herhangi bir iş yapmadan önce pili 5 çıkartın.

Batarya bakım talimatı

• Batarya **5** tam olarak bitmeden zamanında şarj edin. Düşük güçte çalışmayı durdurun ve derhal şarj edin.
• Batarya **5** dolu olduğunda aşırı şarj etmeyin. Aksi halde dayanım ömrünü kısaltacaktır.
• Bataryayı **5** 10°C ila 40°C (50°F ila 104°F) oda sıcaklığında şarj edin.
• Bataryayı **5** uzun süreli çalışmadığında her 6 ayda bir şarj edin.
• Yıpranmış bataryaları zamanında yenisiyle değiştirin. İmalatta azalma veya motorlu aletin şarj etme

sonrasında önemli oranda daha kısa çalışma süresi, bataryanın **5** yaşlandığını ve değiştirme ihtiyacını gösterir. Çalışmalar 0°C'nin altında gerçekleştiriliyorsa, bataryanın **5** daha hızlı boşalacağı dikkate alınmalıdır.
• Kullanım olmadan uzun süreli depolama durumunda, pilin **5** oda sıcaklığında depolanması önerilir, % 50'ye kadar şarj edilmelidir.

Deforme olmuş tutturucuların çıkarılması (bkz. şek. 14-15)

Çalışma sırasında bazen tutturucu **19** veya **20** deforme olur ve ateşleme mekanizmasının içinde sıkışır (örneğin, tutturucu sert bir nesneye çarpar, tutturucu bozuktur vb.)

• Bataryayı **5** elektrikli aletten çıkartın ve kalan tutturucuları **19** ve **20** şarjörden **11** çıkartın.
• Plastik ucu **14** çıkartın (bkz. şek. 14.1).
• Alyan anahtar **18** kullanarak cıvataları **13** sökün (bkz. şek. 14.2).
• Plakaları **15** ve **16** dikkatlice çıkartın ve deforme olan tutturucuyu **19** veya **20** çıkartın (bkz. şek. 15).
Dikkat: ateşleme mekanizması ateşlemek için yüklenebilir ve tutturucuyu çıkarmaya çalışırsanız, zorla dışarı çekilecek ve muhtemelen yaralanmaya sebep olacaktır.
• Ters sırayla yeniden monte edin.
• Başka bir üreticinin tutturucularını kullanırken bile tutturucuların **19** veya **20** deformasyonu düzenli bir şekilde oluyorsa, **CROWN** servis merkeziyle irtibata geçin.

Motorlu aletin temizlenmesi

Motorlu aletin emniyetli biçimde uzun süreli kullanımı için kaçınılmaz koşul, onu temiz tutmaktır. Motorlu aleti, hava deliklerinden **1** çıkan sıkıştırılmış havayla düzenli olarak yıkayın.

Satış sonrası ve uygulama hizmetleri

Satış sonrası hizmetlerimiz ürününüzün bakım ve tamirinin yanı sıra yedek parçalar konusunda da sorularınıza yanıt vermektedir. Servis merkezleri, parça diyagramları ve yedek parçalar hakkındaki bilgiler de **www.crown-tools.com** adresinde mevcuttur.

Güç aletlerinin nakliyesi

• Nakliye sırasında ambalaj üzerine kesinlikle herhangi bir mekanik darbe gelmemelidir.
• Boşaltma / yükleme sırasında, ambalajı sıkıştırma prensibiyle çalışan herhangi bir türde teknolojinin kullanılmasına izin verilmez.

Li-Ion bataryalar

İçinde bulunan Li-Ion bataryalar Tehlikeli Maddeler Yönetmeliğinin gereksinimlerine tabidir. Kullanıcı ilave gereksinimlere gerek olmadan bataryaların karayoluyla nakliyesini yapabilir.
Üçüncü şahıslar (ör. hava nakliyesi veya nakliye şirketi) tarafından nakliyesi yapılırken, paketleme ve etiketlemeyle ilgili özel gereksinimlere uyulmalıdır. Nakliyesi yapılacak ürünün hazırlanması için tehlikeli maddeler hakkında bir uzmana danışılması gerekir.
Bataryaları muhafazası hasarlı olmadığında sevk edin. Açıktaki yerleri bantlayın veya maskeleyin, bataryayı ambalajın içinde hareket edemeyecek şekilde paketleyin. Daha detaylı ulusal yönetmeliklere de lütfen olabildiğince uyun.

Çevresel koruma

Çöp tasfiyesi yerine hammadde kazanımı.

Çevre ile dost geri dönüşüm işlemi için motorlu alet, aksesuarları ve paketleme malzemeleri ayrılmalıdır.
Değişik malzemenin tam olarak ayrılıp, yeniden değerlendirme işlemine sokulabilmesi için, plastik parçalar işaretlenmiştir.
Bu kullanım talimatı da, klor kullanılmadan ağartılmış, yeniden dönüşümlü kâğıda basılmıştır.

İmalatçı, ürün üzerinde değişiklik yapma hakkını saklı tutar.

Dane techniczne elektronarzędzia

Pneumatyczny wbijak gwoździ bez główki i zszywacz		CT61001HX-2	CT61001HX-4
Kod elektronarzędzia		**patrz strona 12**	
Napięcie znamionowe	**[V]**	20 *	20 *
Typ baterii		Li-Ion	Li-Ion
Czas ładowania baterii	**[min]**	60	60
Pojemność baterii	**[Ah]**	2	4
Pojemność magazynka	**[szt.]**	100	100
Stosowane zszywki:		Type 600, 18Gauge	Type 600, 18Gauge
- szerokość zszywki	**[mm]**	5,7	5,7
- długość zszywki	**[mm]**	15-22	15-22
Stosowane gwoździe:		Type F, 18Gauge	Type F, 18Gauge
- szerokość gwoździa	**[mm]**	2	2
- długość gwoździa	**[mm]**	15, 20, 25, 30, 32	15, 20, 25, 30, 32
Waga	**[kg]** **[funty]**	2,43 5.36	2,74 6.04
Klasa bezpieczeństwa		III	III
Ciśnienie akustyczne	**[dB(A)]**	—	—
Moc akustyczna	**[dB(A)]**	—	—
Obciążenie wibracjami	**[m/s²]**	—	—

* Maksymalne napięcie początkowe akumulatora (mierzone bez obciążenia) wynosi 20 Woltów. Napięcie nominalne wynosi 18 Woltów.

Informacja dot hałasu

Zawsze używaj ochronnika słuchu, jeżeli ciśnienie akustyczne przewyższa 85 dB(A).

CE Deklaracja zgodności

Oświadczamy z pełną odpowiedzialnością, że produkt przedstawiony w rozdziale "Dane techniczne elektronarzędzia" odpowiada wymaganiom następujących dyrektyw: 2006/42/EC, 2014/30/EU wraz ze zmianami oraz następujących norm:
EN 60745-1:2009+A11:2010,
EN 60745-2-16:2010,
EK9-BE-77(V3):2015,
EK9-BE-88:2014,
EK9-BE-89:2014,
EK9-BE-91:2015,
EN 55014-1:2016/+A1:2009/+A2:2011,
EN 55014-2:2015.

Menedżer certyfikacji — Wu Cunzhen

Merit Link International AG
Stabio, Szwajcaria, 28.07.2021

OSTRZEŻENIE - Aby zmniejszyć ryzyko zranienia, użytkownik musi przeczytać instrukcję obsługi!

Ogólne zasady bezpieczeństwa

OSTRZEŻENIE! Użytkownik powinien zapoznać się z ostrzeżeniami dotyczącymi bezpieczeństwa, instrukcjami, ilustracjami oraz danymi technicznymi dostarczonymi razem z elektronarzędziem. Nieprzestrzeganie instrukcji i ostrzeżeń może skutkować porażeniem prądem elektrycznym, pożarem i / lub poważnymi obrażeniami.

Wszystkie ostrzeżenia i instrukcje zachować do użytku w przyszłości.

Określenie "elektronarzędzie" w ostrzeżeniach dotyczy Twojego narzędzia (przewodowego) zasilanego z sieci elektrycznej lub narzędzia (bezprzewodowego) zasilanego z akumulatora.

Bezpieczeństwo w miejscu pracy

- **Zapewnić czystość i dobre oświetlenie w miejscu pracy.** Zagracone lub nieoświetlone miejsca są przyczyną wypadków.
- **Nie używać elektronarzędzi w atmosferze wybuchowej, jak obecność palnych cieczy, gazów lub pyłów.** Elektronarzędzie wytwarza iskry, które mogą spowodować zapłon pyłów lub oparów.
- **Podczas pracy elektronarzędziem utrzymywać z dala dzieci i postronnych obserwatorów.** Odwrócenie uwagi może spowodować utratę kontroli nad narzędziem.

Bezpieczeństwo elektryczne

- **Wtyczka przewodu zasilania elektronarzędzia musi pasować do gniazda. Nigdy nie przerabiać w żaden sposób wtyczki. Nie używać wtyczek przejściowych do uziemianych elektronarzędzi.** Nieprzerabiane wtyczki pasujące do gniazda zmniejszają ryzyko porażenia prądem elektrycznym.
- **Unikać kontaktu ciała z uziemionymi powierzchniami, jak rury, grzejniki, kuchenki i lodówki.** Uziemione ciało zwiększa ryzyko porażenia prądem elektrycznym.
- **Nie narażać elektronarzędzia na działanie deszczu lub wilgoci.** Woda w elektronarzędziu zwiększa ryzyko porażenia prądem elektrycznym.
- **Nie uszkodzić przewodu zasilania. Nigdy nie używać przewodu zasilania do zawieszania, ciągnięcia lub wyłączania elektronarzędzia. Trzymać przewód z dala od źródeł ciepła, olejem, ostrych krawędzi lub wirujących części.** Uszkodzony lub poplątany przewód zwiększa ryzyko porażenia prądem elektrycznym.
- **Podczas używania elektronarzędzia na zewnątrz domu stosować przedłużacze przystosowane do użytku na zewnątrz.** Używanie przewodów przystosowanych do pracy na zewnątrz zmniejsza ryzyko porażenia prądem elektrycznym.
- **W przypadku, gdy używanie elektronarzędzia w środowisku wilgotnym jest nieuniknione, jako ochronę przed napięciem zasilania należy stosować urządzenie różnicowo prąd owe (RCD).** Zastosowanie RCD zmniejsza ryzyko porażania prądem elektrycznym. UWAGA! Termin "urządzenie różnicowoprądowe (RCD)" można zastąpić terminem "wyłącznik prądu ziemnozwarciowego (GFCI)" lub "wyłącznik prądu upływowego (ELCB)".
- **Ostrzeżenie!** Nigdy nie dotykać metalowych powierzchni na przekładni, osłonie, obudowie, ponieważ w przypadku awarii części te mogą znaleźć się pod napięciem i spowodować porażenie prądem elektrycznym.

Bezpieczeństwo użytkownika

- **Zawsze zachowywać czujność, patrzeć, co się robi i kierować się zdrowym rozsądkiem podczas używania elektronarzędzia. Nie używać elektronarzędzia, jeśli użytkownik jest zmęczony, pod wpływem narkotyków, alkoholu lub leków.** Moment nieuwagi podczas pracy elektronarzędziem może spowodować poważne obrażenia użytkownika.
- **Stosować środki ochrony indywidualnej. Zawsze nosić okulary ochronne.** Środki ochrony indywidualnej takie, jak maski przeciwpyłowe, bezpoślizgowe obuwie ochronne, kask lub nauszniki przeciwhałasowe stosowane odpowiednio do sytuacji zmniejszają ryzyko obrażenia użytkownika.
- **Zapobiegać przypadkowemu uruchomieniu elektronarzędzia. Przed podłączeniem do gniazda zasilania i / lub akumulatora, podnoszeniem lub przenoszeniem elektronarzędzia upewnić się, że wyłącznik znajduje się w położeniu wyłączonym "OFF".** Przenoszenie elektronarzędzia z palcem na wyłączniku lub zasilanie elektronarzędzia z wyłącznikiem w położeniu włączonym "ON" może być przyczyną poważnego wypadku.
- **Przed uruchomieniem elektronarzędzia usunąć klucze służące do regulacji narzędzia.** Klucz założony na wirującą część elektronarzędzia może spowodować poważne obrażenia osób.
- **Podczas pracy nie przechylać się nadmiernie. Zawsze zachowywać prawidłowe ustawienie stóp i równowagę.** Zapewni to lepsze panowanie nad elektronarzędziem w niespodziewanych sytuacjach.
- **Ubierać się odpowiednio. Nie nosić luźnych ubrań lub biżuterii. Utrzymywać włosy, odzież i rękawice z dala od wirujących części.** Luźna odzież, biżuteria lub długie włosy mogą zostać wciągnięte przez poruszające się części narzędzia.
- **Jeżeli narzędzia są dostosowane do podłączenia urządzeń wyciągających i zbierających pyły, zapewnić, aby zostały podłączone i prawidłowo używane.** Używanie urządzeń do zbierania pyłów może zmniejszyć zagrożenia związane z obecnością pyłów.
- **Nie pozwól, aby doświadczenie zdobyte w wyniku częstego używania narzędzi wprowadziło Cię w stan samozadowolenia i lekceważenia zasad bezpieczeństwa.** Nieostrożne działanie może spowodować poważne obrażenia w ciągu ułamka sekundy.
- **Ostrzeżenie!** Elektronarzędzia wytwarzają podczas pracy pole elektromagnetyczne. Pole to może w pewnych warunkach zakłócać działanie pasywnych lub aktywnych implantów medycznych. Aby zredukować ryzyko poważnych lub śmiertelnych obrażeń, radzimy osobom z implantami medycznymi skonsultować się z lekarzem lub producentem implantu przed użyciem tego elektronarzędzia.

Używanie i konserwowanie elektronarzędzia

- Osoby o obniżonych zdolnościach psychofizycznych lub mentalnych oraz dzieci nie mogą używać elektronarzędzia, jeśli nie są nadzorowane lub poinstruowane o obsłudze elektronarzędzia przez osoby odpowiedzialne za ich bezpieczeństwo.
- **Nie przeciążać elektronarzędzia. Używać elektronarzędzia prawidłowego do danego zastosowania.** Prawidłowo dobrane elektronarzędzie wykona pracę lepiej, bezpieczniej i z szybkością, do jakiej zostało zaprojektowane.

• **Nie używać elektronarzędzia, jeśli jego wyłącznik nie działa prawidłowo.** Każde elektronarzędzie, którego nie można kontrolować wyłącznikiem, jest niebezpieczne i musi być naprawione.
• **Przed rozpoczęciem wykonywania jakichkolwiek regulacji, wymiany wyposażenia lub przed odstawieniem elektronarzędzia odłączyć przewód zasilania i / lub akumulator od elektronarzędzia.** Takie zapobiegawcze środki bezpieczeństwa zmniejszają ryzyko przypadkowego uruchomienia elektronarzędzia.
• **Przechowywać elektronarzędzie w miejscu niedostępnym dla dzieci i nie pozwolić, aby osoby niezaznajomione z elektronarzędziem lub instrukcją obsługi używały go.** Elektronarzędzia w rękach nieprzeszkolonych użytkowników są niebezpiecznymi urządzeniami.
• **Konserwować elektronarzędzia. Sprawdzać, czy części ruchome nie są zakleszczone lub przesunięte względem osi, czy nie ma pęknięć lub innych objawów, które mogą zakłócać prawidłowe działanie elektronarzędzia.** Niekonserwowane elektronarzędzia są przyczyną wielu wypadków.
• **Zapewnić, aby narzędzia tnące były ostre i czyste.** Prawidłowo konserwowane narzędzia tnące z ostrymi krawędziami tnącymi rzadziej zakleszczają się i łatwiej jest nimi operować.
• **Używać elektronarzędzia, wyposażenia, wierteł itd. zgodnie z niniejszymi instrukcjami, z uwzględnieniem warunków i typu wykonywanej pracy.** Używanie elektronarzędzia do prac innych niż te, do jakich zostało zaprojektowane, może doprowadzić do powstania niebezpiecznych sytuacji.
• **Uchwyty i powierzchnie trzymania elektronarzędzia utrzymywać suche, czyste i pozbawione oleju lub smaru.** Śliskie uchwyty i powierzchnie trzymania uniemożliwią bezpieczne operowanie i panowanie nad narzędziem w niespodziewanych sytuacjach.
• Należy pamiętać, aby podczas używania elektronarzędzia prawidłowo trzymać dodatkowy uchwyt, który bardzo pomaga w operowaniu elektronarzędziem. Prawidłowe trzymanie elektronarzędzia zmniejsza ryzyko wypadków lub obrażeń.

Używanie i konserwacja narzędzia akumulatorowego

• **Ładować akumulator tylko ładowarką określoną przez producenta.** Ładowarka odpowiednia dla jakiegoś typu akumulatora może stwarzać ryzyko pożaru, gdy jest używana do ładowania akumulatora innego typu.
• **Używać elektronarzędzi tylko z akumulatorami przeznaczonymi do tych narzędzi.** Używanie innych akumulatorów może stwarzać ryzyko zranienia i pożaru.
• **Gdy akumulator nie jest używany, przechowywać go z dala od różnych przedmiotów metalowych, jak spinacze do papieru, monety, klucze, gwoździe, śruby lub inne małe przedmioty metalowe, które mogą spowodować zwarcie między zaciskami akumulatora.** Zwarcie zacisków akumulatora może spowodować oparzenia lub pożar.
• **W warunkach nieprawidłowego użytkowania, z akumulatora może wytrysnąć płyn - unikać kontaktu z nim. W przypadku kontaktu, przepłukać miejsce kontaktu wodą. Jeżeli płyn z akumulatora dostanie się do oczu, skorzystać z pomocy lekarza.** Płyn, który wydostał się z akumulatora może spowodować podrażnienia lub oparzenia.
• **Zapobiegać przypadkowemu włączeniu. Przed włożeniem akumulatora upewnić się, że wyłącznik narzędzia znajduje się w położeniu OFF (wyłączony).** Przenoszenie elektronarzędzia z palcem na wyłączniku lub wkładanie akumulatora do elektronarzędzia z wyłącznikiem w położeniu ON (włączony) może doprowadzić do wypadku.
• **Nie otwierać akumulatora.** Niebezpieczeństwo spowodowania zwarcia.
• **W przypadku uszkodzenia lub nieprawidłowego używania akumulatora mogą z niego wydobywać się opary. W przypadku złego samopoczucia, wyjść na świeże powietrze i zasięgnąć pomocy lekarza.** Opary mogą podrażnić układ oddechowy.
• **W przypadku uszkodzenia akumulatora może się z niego wylać płyn i wejść w kontakt z sąsiednimi komponentami.** Sprawdzić każdą zalaną część. Oczyścić ją lub wymienić, jeśli trzeba.
• **Chronić akumulator przed działaniem źródeł ciepła, również przed ciągłym działaniem promieni słonecznych i obecnością ognia.** Ponieważ mogą one być przyczyną wybuchu.

OSTRZEŻENIE! Przeczytać wszystkie instrukcje i ostrzeżenia dotyczące bezpieczeństwa.

• **Chronić ładowarkę akumulatora przed deszczem i wilgocią.** Dostanie się wody do wnętrza ładowarki stwarza ryzyko porażenia prądem elektrycznym.
• **Nie ładować innych akumulatorów.** Ta ładowarka przeznaczona jest do ładowania tylko akumulatorów litowo - jonowych w danym zakresie napięcia. Ładowanie innych akumulatorów może być przyczyną pożaru i wybuchu.
• **Utrzymywać ładowarkę w czystości.** Zabrudzenia stwarzają ryzyko porażenia prądem elektrycznym.
• **Przed użyciem sprawdzić stan ładowarki, jej przewód zasilania i wtyk. W przypadku stwierdzenia uszkodzeń, nie używać ładowarki. Nie otwierać ładowarki samemu, oddawać ją do naprawy tylko w wykwalifikowanym serwisie używającym oryginalnych części.** Uszkodzone ładowarki, przewody i wtyki zwiększają ryzyko porażenia prądem elektrycznym.
• **Nie używać ładowarki akumulatora na powierzchniach łatwopalnych (np. papier, tkaniny, etc.) lub w łatwopalnym środowisku.** Ładowarka podczas pracy nagrzewa się i istnieje ryzyko spowodowania pożaru.

Serwis

• **Elektronarzędzie musi być serwisowane przez osobę wykwalifikowaną i z użyciem tylko identycznych części zamiennych.** Zapewni to zachowanie bezpieczeństwa działania elektronarzędzia.
• Przestrzegać instrukcji dotyczących smarowania i wymiany wyposażenia.

Zalecenia bezpieczeństwa podczas pracy elektronarzędziem

Uwaga: tekst zawiera określenie "przypadkowe zadziałanie", który oznacza wystrzelenie zszywki lub gwoździa niekontrolowane przez użytkownika. Należy

pamiętać, że przypadkowe zadziałanie może spowodować poważne zranienie lub śmierć użytkownika lub osób znajdujących się w pobliżu.

Przed rozpoczęciem pracy

• Zawsze należy uważać, że elektronarzędzie jest załadowane i z tego powodu należy nim ostrożnie manipulować.
• Przed załadowaniem zszywek lub gwoździ odłączyć akumulator od elektronarzędzia.
• Używać tylko zszywek i gwoździ polecanego typu; nie używać uszkodzonych, pogiętych lub zardzewiałych zszywek i gwoździ.
• Nie ładować do magazynka jednocześnie zszywek lub gwoździ o różnych wymiarach lub różnych typów, może to spowodować zakleszczenie się zszywek lub gwoździ w mechanizmie uderzającym.

Podczas pracy

• Podczas pracy zakładać okulary ochronne zapewniające ochronę z przodu i z boków. Środki ochrony oczu muszą spełniać wymagania normy ANSI Z 87.1 (CAN/CSA/Z94.3, GOST 12.4.011-89). Zasada ta dotyczy zarówno pracownika jak i osób znajdujących się w pobliżu.
• Nigdy nie kierować elektronarzędzia na siebie, inne osoby lub zwierzęta.
• Nie próbować wystrzeliwać zszywek lub gwoździ w otwartej przestrzeni, może to być niebezpieczne dla użytkownika lub osób znajdujących się w pobliżu.
• Naciskać spust tylko podczas wykonywania pracy. We wszystkich innych przypadkach, jak przenoszenie lub serwisowanie elektronarzędzia, zdjąć palec ze spustu, aby uniknąć przypadkowego wystrzelenia.
• Surowo zabronione jest wprowadzanie zmian w konstrukcji elektronarzędzia (na przykład mocowanie końcówki dociskowej w położeniu wciśniętym), ponieważ może to doprowadzić do przypadkowego zadziałania.
• Podczas pracy trzymać ręce i stopy w bezpiecznej odległości od końcówki dociskowej.
• Podczas naciskania spustu mocno trzymać elektronarzędzie (nie przechylać go) i dociskać końcówkę dociskową do powierzchni, w przeciwnym razie zszywka lub gwóźdź mogą się zakleszczyć, odbić rykoszetem lub pogiąć wewnątrz elektronarzędzia.
• Elektronarzędzie może wytwarzać iskry i z tego powodu nie wolno używać go w pobliżu materiałów palnych lub wybuchowych.
• Podczas pracy pamiętać, że pod obrabianą powierzchnią mogą przechodzić różne instalacje użytkowe, które mogą zostać uszkodzone. Używać specjalnych detektorów metalu i instalacji użytkowych, aby zlokalizować ukryte przewody elektryczne, gazowe lub wody, lub skontaktować się z lokalnym dostawcą mediów w celu uzyskania odpowiednich informacji. Kontakt z przewodami pod napięciem może spowodować pożar lub porażenie prądem elektrycznym. Uszkodzenie przewodów z gazem może doprowadzić do wybuchu. Uszkodzenie przewodów z wodą spowoduje szkody materialne.
• Podczas pracy może dojść do rykoszetów zszywek lub gwoździ lub ich fragmentów, aby tego uniknąć, należy przestrzegać następujących zasad:
  • nie wbijać zszywek lub gwoździ w pobliżu narożników;
  • nie wbijać zszywek lub gwoździ na tych już wbitych;
  • nie wbijać zszywek lub gwoździ w materiały, do których nie są przeznaczone, jak metale, beton, cegły itp.
• Nie używać elektronarzędzia jako młotka - nie próbować wbijać zszywek lub gwoździ plastikową nasadką na końcówce dociskowej.
• Nigdy nie używać elektronarzędzia do mocowania kabli, ponieważ można uszkodzić izolację kabla, spowodować zwarcie lub porażenie prądem elektrycznym.
• Jeżeli zszywka lub gwóźdź zakleszczyły się wewnątrz mechanizmu uderzającego, to podczas usuwania ich zachować szczególną ostrożność. Mechanizm uderzający może być przygotowany do strzału i przy próbie wyjęcia zszywki lub gwoździa może je wystrzelić powodując zranienia.

Symbole stosowane w instrukcji

Należy zapamiętać znaczenie następujących symboli stosowanych w instrukcji obsługi. Poprawna interpretacja symboli pozwoli na właściwe i bezpieczne użycie elektronarzędzia.

Symbol	Znaczenie
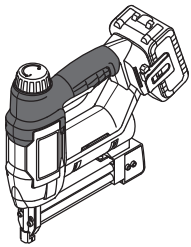	**Pneumatyczny wbijak gwoździ bez główki i zszywacz** Sekcje szare - miękki uchwyt (z izolowaną powierzchnią).
CROWN PROFESSIONAL CT ... Ser.No.: XX XXXXXXX	**Naklejka z numerem seryjnym:** CT ... - model; XX - data produkcji; XXXXXXX - numer seryjny.
	Należy przeczytać wszystkie instrukcje dotyczące bezpieczeństwa.
	Nosić gogle ochronne.
	Nie ogrzewać baterii powyżej temperatury 45°C. Nie wystawiać jej na bezpośrednie działanie promieni słonecznych.
	Nie wyrzucać baterii do śmieci domowych.
	Nie wrzucać baterii do ognia.

Symbol	Znaczenie
	Chronić baterię przed deszczem.
	Ryzyko uszkodzenia ukrytego okablowania lub domowych przewodów serwisowych.
min	Czas ładowania baterii.
	Kierunek ruchu.
	Kierunek obrotów.
	Zablokowany.
	Odblokowany.
III	Klasa ochrony.
	Uwaga. Ważne.
CE	Znak oznaczający, że produkt jest zgodny z podstawowymi wymogami dyrektyw UE i zharmonizowanych norm UE.
	Pomocne informacje.
	Nie wyrzucać elektronarzędzia do śmieci domowych.

Przeznaczenie elektronarzędzia

Elektronarzędzie jest zaprojektowane do pracy ze specjalnymi zszywkami lub gwoździami.

Części składowe elektronarzędzia

1 Wloty wentylacyjne
2 Regulator siły uderzania
3 Spust
4 Zaczep do wieszania na pasku *
5 Akumulator *
6 Wskaźniki stanu naładowania akumulatora *
7 Przycisk kontroli stanu naładowania akumulatora *
8 Zamek akumulatora *
9 Blokada magazynka
10 Osłona magazynka
11 Magazynek
12 Wskaźnik
13 Śruba
14 Nasadka plastikowa *
15 Płytka zewnętrzna
16 Płytka wewnętrzna
17 Prowadnica młotka
18 Klucz imbusowy *
19 Zszywki (wkład) *
20 Gwoździe (wkład) *
21 Ładowarka *
22 Tabliczka informacyjna ładowarki *
23 Wskaźnik (czerwony) *
24 Wskaźnik (zielony) *
25 Młotek

* Opcjonalnie

Nie wszystkie akcesoria zilustrowane lub opisane są włączone do standardowej opcji.

Montaż i regulacja elementów elektronarzędzia

Przed rozpoczęciem jakichkolwiek interwencji w elektronarzędziu wyjąć akumulator 5.

Montaż / demontaż / ustawianie niektórych elementów wykonuje się tak samo dla wszystkich modeli elektronarzędzia, w takim przypadku na ilustracjach nie są podane typy modeli.

Przechowywanie klucza imbusowego (patrz rys. 1)

Rys. 1 pokazuje miejsce przechowywania klucza imbusowego **18** oraz sposób jego wyjmowania.

Zakładanie i zdejmowanie nasadki plastikowej (patrz rys. 2)

Nasadka plastikowa **14** zabezpiecza przed uszkodzeniem powierzchni podczas wbijania zszywek lub gwoździ. Rys. 2 przedstawia sposób zakładania / zdejmowania nasadki plastikowej **14**.

Załadunek zszywek lub gwoździ do magazynka (patrz rys. 3-6)

Używać tylko elementów złącznych (zszywek i gwoździ) pasujących do danego modelu narzędzia (patrz rysunki wyjaśniające i tabela danych technicznych). Elementy złączne (zszywki i gwoździe) są dostarczane w formie wkładów. Nie próbować załadowywać zszywek i gwoździ pojedynczo, ponieważ może to doprowadzić do ich pogięcia wewnątrz mechanizmu uderzającego.

- Nacisnąć górną część blokady **9** (patrz rys. 3.1).
- Pociągnąć osłonę **10** do tyłu (patrz rys. 3.2).

- **Załadowanie wkładu zszywek 19:**
  - załadować zszywki **19** jak pokazano na rysunku 4.1. Górna część zszywek **19** musi dotykać górnej części magazynka **11** (patrz rys. 4.2);
  - unikając skręcenia zszywek **19**, popchnąć osłonę **10** do przodu, aż blokada **9** zatrzaśnie się na miejscu (patrz rys. 4.1).
- **Załadowanie wkładu gwoździ 20:**
  - można używać tylko gwoździ **20** o następujących długościach: 15 mm, 20 mm, 25 mm, 30 mm, 32 mm (patrz rys. 5). Wynika to ze sposobu załadowywania gwoździ **20**;
  - załadować gwoździe **20** jak pokazano na rysunku 6.1. Dolna część gwoździ **20** musi dotykać dolnej części magazynka **11**. Łby gwoździ **20** muszą znajdować się w jednym z rowków na tylnej ściance magazynka **11** (patrz rys. 5);
  - unikając skręcenia gwoździ **20**, popchnąć osłonę **10** do przodu, aż blokada **9** zatrzaśnie się na miejscu (patrz rys. 6.1).

Procedura ładowania baterii narzędzia elektrycznego

Przygotowanie elektronarzędzia do pracy

Elektronarzędzie dostarczane jest z częściowo naładowanym akumulatorem 5. Przed pierwszym użyciem akumulator 5 należy całkowicie naładować.

Proces ładowania (patrz rys. 7-8)

- Nacisnąć blokadę akumulatora **8** i wyjąć akumulator **5** (patrz rys. 7.1-8.1).
- Podłączyć ładowarkę **21** do zasilania.
- Włożyć akumulator **5** do ładowarki **21** (patrz rys. 7.2-8.2).
- Odłączyć ładowarkę **21** od zasilania po zakończeniu ładowania.
- Wyjąć akumulator **5** z ładowarki **21** i włożyć akumulator **5** do elektronarzędzia (patrz rys. 7.3-8.3).

Wskaźniki ładowarki (patrz rys. 9-10)

Wskaźniki **24** i **23** informują o stanie procesu ładowania akumulatora **5**. Sygnały wskaźników **24** i **23** przedstawione są na tabliczce informacyjnej **22** (patrz rys. 9-10).

- Rys. 9.1, 10.1 - (wskaźnik zielony **24** świeci, akumulator **5** nie jest włożony do ładowarki **21**) - ładowarka **21** jest podłączona do sieci elektrycznej (gotowa do ładowania).
- Rys. 9.2, 10.2 - (wskaźnik zielony **24** miga, akumulator **5** jest włożony do ładowarki **21**) - akumulator **5** jest w trakcie ładowania.
- Rys. 9.3, 10.3 - (wskaźnik zielony **24** świeci, akumulator **5** jest włożony do ładowarki **21**) - akumulator **5** jest całkowicie naładowany.
- Rys. 9.4, 10.4 - (wskaźnik czerwony **23** świeci, akumulator **5** jest włożony do ładowarki **21**) - proces ładowania akumulatora **5** został zatrzymany z powodu nieprawidłowej temperatury. Gdy temperatura powróci do normalnego poziomu, ładowanie zostanie wznowione.
- Rys. 9.5, 10.5 - (wskaźnik czerwony **23** miga, akumulator **5** jest włożony do ładowarki **21**) - proces ładowania akumulatora **5** został zatrzymany z powodu uszkodzonego akumulatora. Wymienić uszkodzony akumulator **5**, używanie uszkodzonego akumulatora jest zabronione.

Podczas ładowania akumulator 5 i ładowarka 21 nagrzewają się znacznie - jest to normalne zjawisko.

Włączanie / wyłączanie elektronarzędzia

Włączanie:
Docisnąć plastikową nakładkę **14** do powierzchni i dociskać elektronarzędzie w dół, aż się zatrzyma, zaświeci się wskaźnik **11** oznaczający, że elektronarzędzie jest gotowe do strzału (patrz rys. 11.1). Utrzymując elektronarzędzie w tym położeniu, nacisnąć spust **3** - nastąpi wystrzelenie zszywki lub gwoździa (patrz rys. 11.2).
Wyłączanie:
Zwolnić spust **3** i podnieść elektronarzędzie.

Cechy konstrukcyjne narzędzia elektrycznego

Zabezpieczenie temperaturowe (patrz rys. 12.1-13.1)

Układ zabezpieczenia temperaturowego zapewnia automatyczne wyłączenie elektronarzędzia w przypadku przeciążenia go lub gdy temperatura akumulatora **5** przekroczy 80°C. Układ ten zapewnia ochronę elektronarzędzia przed uszkodzeniem w przypadku niezgodności z wymaganymi warunkami pracy.
Gdy zadziałało to zabezpieczenie, wskaźniki **6** będą migać, jak pokazano na rys. 12.1-13.1, przez 3 sekundy.

Zabezpieczenie przed przegrzaniem (patrz rys. 12.1-13.1)

Układ zabezpieczający przed przegrzaniem automatycznie wyłącza silnik elektronarzędzia, gdy silnik osiągnie nadmierną temperaturę. W takim przypadku pozostawić elektronarzędzie, aby wystygło przed ponownym włączeniem.
Gdy zadziałało to zabezpieczenie, wskaźniki **6** będą migać, jak pokazano na rys. 12.1-13.1, przez 3 sekundy.

Zabezpieczenie przed przeciążeniem (patrz rys. 12.1-13.1)

Układ zabezpieczający przed przeciążeniem automatycznie wyłącza silnik elektronarzędzia, gdy silnik jest używany w sposób powodujący pobór nienormalnie dużego prądu.
Gdy zadziałało to zabezpieczenie, wskaźniki **6** będą migać, jak pokazano na rys. 12.1-13.1, przez 3 sekundy.

Zabezpieczenie przed nadmiernym rozładowaniem

Akumulator **5** jest chroniony przez układ zabezpieczający przed głębokim rozładowaniem. W przypad-

ku rozładowania akumulatora elektronarzędzie jest automatycznie wyłączane. **Uwaga: nie próbować włączać elektronarzędzia, gdy zadziałał układ zabezpieczający, ponieważ akumulator 5 może ulec uszkodzeniu.**

Wskaźnik stanu naładowania akumulatora (patrz rys. 12.2-13.2)

Gdy zostanie naciśnięty przycisk **7**, wskaźniki stanu naładowania **6** przedstawią stan naładowania akumulatora **5** (patrz rys. 12.2-13.2).

Wskaźnik (patrz rys. 11.1)

Wskaźnik **11** sygnalizuje gotowość elektronarzędzia do strzału i jednocześnie oświetla miejsce, gdzie jest wbijana zszywka lub gwóźdź.

Regulowanie siły uderzenia

Wymaganą siłę uderzenia ustawia się pokrętłem **2**. Wymagana siła uderzenia zależy od obrabianego materiału, warunków roboczych i musi być dobrana w wyniku przeprowadzonych prób.

Zalecenia dotyczące posługiwania się elektronarzędziem

Zalecenia ogólne

- Odłączyć akumulator **5** od elektronarzędzia i załadować elementy złączne **19** lub **20** do magazynka **11**, jak opisano wyżej. Podłączyć akumulator **5** z powrotem do elektronarzędzia.
- Wykonać strzał na obrabianej powierzchni.
- Ocenić jakość wbijania elementów złącznych:
  - jeśli górna część zszywki **19** lub łeb gwoździa **20** wystają ponad powierzchnię, zwiększyć siłę uderzenia poprzez przekręcenie pokrętła **2** w prawo. **Uwaga: praca przez dłuższy czas ze zbyt małą siłą uderzenia przyspiesza zużywanie się części elektronarzędzia;**
  - jeśli górna część zszywki **19** lub łeb gwoździa **20** wchodzą zbyt głęboko w powierzchnię, zmniejszyć siłę uderzenia poprzez przekręcenie pokrętła **2** w lewo.
- Po zakończeniu pracy odłączyć akumulator **5** od elektronarzędzia i wyjąć pozostałe elementy złączne **19** lub **20** z magazynka **11**.

Konserwacja elektronarzędzia / profilaktyka

Przed rozpoczęciem jakichkolwiek interwencji w elektronarzędziu wyjąć akumulator 5.

Instrukcje konserwacji akumulatora

- Ładować, zanim akumulator **5** wyczerpie się całkowicie. Przy słabym zasilaniu przerwać pracę i naładować akumulator.
- Nie przeładowywać akumulatora **5**, skróci to jego żywotność.
- Akumulator **5** ładować w temperaturze pokojowej od 10°C do 40°C (50°F - 104°F).
- Akumulator **5** ładować co 6 miesięcy, jeśli nie jest wykorzystywany przez dłuższy czas.
- Wymieniać zużyte baterie w odpowiednim czasie. Zmniejszenie efektywności lub znaczne skrócenie czasu działania narzędzia elektrycznego po naładowaniu baterii wskazuje na starzenie się baterii **5** i konieczność jej wymiany. Należy wziąć pod uwagę fakt, że bateria **5** może rozładowywać się szybciej, jeśli pracuje w temperaturze poniżej 0°C.
- W przypadku dłuższego przechowywania bez używania zalecamy przechowywać akumulator **5** w temperaturze pokojowej, naładowany do 50%.

Usuwanie odkształconych elementów złącznych (patrz rys. 14-15)

Czasem podczas pracy element złączny **19** lub **20** ulega deformacji i pozostaje wewnątrz mechanizmu uderzającego (na przykład, gdy element złączny uderza w twardą powierzchnię, gdy element złączny jest wadliwy itp.).

- Odłączyć akumulator **5** od elektronarzędzia i wyjąć pozostałe elementy złączne **19** lub **20** z magazynka **11**.
- Zdjąć plastikową nasadkę **14** (patrz rys. 14.1).
- Odkręcić wkręty **13** kluczem imbusowym **18** (patrz rys. 14.2).
- Ostrożnie zdjąć płytki **15** i **16** i wyjąć zdeformowany element złączny **19** lub **20** (patrz rys. 15). **Ostrożnie: mechanizm uderzający może być gotowy do strzału i podczas próby wyjęcia elementu złącznego element ten może zostać wyrzucony z dużą siłą i może zranić użytkownika.**
- Zmontować wszystko w odwrotnej kolejności.
- Jeżeli deformowanie elementów złącznych **19** lub **20** zdarza się regularnie (nawet po zastosowaniu elementów złącznych od innego producenta) - skontaktować się z centrum serwisowym firmy **CROWN**.

Czyszczenie narzędzia elektrycznego

Nieodzownym warunkiem bezpiecznej i długotrwałej eksploatacji narzędzia elektrycznego jest zachowanie go w czystości. Regularnie czyścić narzędzie elektryczne strumieniem sprężonego powietrza, kierując go na otwory powietrza **1**.

Usługi posprzedażne

Nasz serwis posprzedażny odpowie na Państwa pytania dotyczące konserwacji i naprawy produktu oraz części zamiennych. Informacje dotyczące centrów serwisowych, schematów i części zamiennych można znaleźć na stronie: **www.crown-tools.com**.

Transport elektronarzędzi

- W żadnym wypadku nie dopuścić do uderzeń mechanicznych podczas transportu.
- Do załadunku lub rozładunku nie stosować urządzeń zaciskających.

Baterie Li-Ion

Baterie Li-Ion podlegają regulacjom prawnym dotyczącym towarów niebezpiecznych. Użytkownik może

je przewozić transportem drogowym bez specjalnych wymogów.
Jeśli są przewożone przez strony trzecie (np. transportem lotniczym lub przez agencję spedycyjną), należy zastosować odpowiednie opakowanie i oznaczenia. Przed wysłaniem produktu należy skonsultować się ze specjalistą ds. materiałów niebezpiecznych.
Baterie można transportować tylko wtedy, gdy ich obudowa nie jest uszkodzona. Należy okleić otwarte styki i tak zapakować baterię, aby nie przesuwała się w opakowaniu. Należy stosować się również do szczegółowych przepisów krajowych.

Ochrona środowiska

Przetwarzaj surowce zamiast je wyrzucać.

Elektronarzędzie, akcesoria i opakowanie muszą być rozdzielone w celu przyjaznego dla środowiska przetworzenia ich.
Elementy plastykowe są oznakowane wg kategorii recyklingu.
Te instrukcje są wydrukowane na wtórnie przetworzonym papierze, wyprodukowanym bez użycia chloru.

Zastrzega się możliwość wprowadzania zmian.

Specifikace elektronářadí

Pneumatická hřebíkovačka na hřebíky Brad a sponkovačka		CT61001HX-2	CT61001HX-4
Číslo elektronářadí		**viz strana 12**	
Jmenovité napětí	**[V]**	20 *	20 *
Typ akumulátoru		Li-Ion	Li-Ion
Doba nabíjení akumulátoru	**[min]**	60	60
Kapacita akumulátoru	**[Ah]**	2	4
Kapacita zásobníku	**[ks]**	100	100
Použité sponky:		Type 600, 18Gauge	Type 600, 18Gauge
- šířka sponky	**[mm]**	5,7	5,7
- délka sešívání	**[mm]**	15-22	15-22
Použité hřebíky:		Type F, 18Gauge	Type F, 18Gauge
- šířka hřebíku	**[mm]**	2	2
- délka hřebíku	**[mm]**	15, 20, 25, 30, 32	15, 20, 25, 30, 32
Hmotnost	**[kg]** **[lb]**	2,43 5.36	2,74 6.04
Třída bezpečnosti		III	III
Akustický tlak	**[dB(A)]**	—	—
Výkon zvuku	**[dB(A)]**	—	—
Váhové vibrace	**[m/s²]**	—	—

* Maximální počáteční napětí baterie (měřeno bez pracovního zatížení) je 20 V. Jmenovité napětí je 18 V.

Informace o hluku

Překračuje-li akustický tlak hodnotu 85 dB(A), používejte vždy ochranu sluchu.

CE Prohlášení o shodě

Prohlašujeme na výhradní zodpovědnost, že výrobek popsaný v části "Specifikace elektronářadí" splňuje všechna příslušná ustanovení směrnic 2006/42/EC, 2014/30/EU včetně jejich změn a je v souladu s následujícími normami:
EN 60745-1:2009+A11:2010,
EN 60745-2-16:2010,
EK9-BE-77(V3):2015,
EK9-BE-88:2014,
EK9-BE-89:2014,
EK9-BE-91:2015,
EN 55014-1:2016/+A1:2009/+A2:2011,
EN 55014-2:2015.

Manažer certifikace — Wu Cunzhen

Merit Link International AG
Stabio, Švýcarsko, 28.07.2021

UPOZORNĚNÍ - Z důvodu snížení rizika je uživatel povinen přečíst si tento návod k použití!

Obecná bezpečnostní pravidla

UPOZORNĚNÍ! Přečtěte si všechna bezpečnostní upozornění, pokyny, ilustrace a specifikace dodávané spolu s elektronářadím. Nedodržení těchto upozornění a pokynů může vést k úrazu elektrickým proudem, požáru nebo vážnému úrazu.

Veškerá upozornění a pokyny uschovejte pro budoucí použití.

Pojem "elektronářadí" užívaný v upozorněních odkazuje na vaše elektronářadí napájené ze sítě (s kabelem) nebo akumulátorem (bez kabelu).

Bezpečnost v pracovním prostoru

- **Pracovní prostor udržujte v čistotě a dobře osvětlený.** V neuklizených nebo neosvětlených prostorách dochází často k úrazům.
- **Nepoužívejte elektronářadí ve výbušném prostředí, jako například v blízkosti hořlavých kapalin, plynů nebo prachu.** Elektronářadí je zdrojem jiskření, které může způsobit vznícení prachu nebo výparů.
- **Při práci s elektronářadím udržujte děti a okolostojící v dostatečné vzdálenosti.** Rozptýlení může být příčinou ztráty kontroly.

Elektrická bezpečnost

- **Zástrčka elektronářadí se musí shodovat se zásuvkou. Zástrčku nikdy neupravujte. S uzemněným (ukostřeným) elektronářadím nepoužívejte rozbočovací zásuvky.** Neupravené zástrčky a shodné zásuvky sníží riziko úrazu elektrickým proudem.
- **Dbejte, aby nedošlo ke kontaktu těla s uzemněnými nebo ukostřenými povrchy, jako například potrubí, radiátory, sporáky a chladničky.** Pokud je vaše tělo uzemněno, hrozí zvýšené riziko úrazu elektrickým proudem.
- **Elektronářadí nevystavujte dešti ani vlhkému prostředí.** Voda v elektronářadí zvyšuje riziko úrazu elektrickým proudem.
- **Kabel slouží výhradně k určenému použití. Kabel nikdy nepoužívejte k přenášení, tahání nebo odpojování elektronářadí. Kabel chraňte před teplem, olejem, ostrými hranami a pohyblivými částmi.** Poškozené nebo zapletené kabely zvyšují riziko úrazu elektrickým proudem.
- **Při práci s elektronářadím venku používejte prodlužovací kabel vhodný pro venkovní použití.** Použití kabelu vhodného pro venkovní použití snižuje riziko úrazu elektrickým proudem.
- **Pokud s elektronářadím pracujete ve vlhkém prostředí, použijte napájení s proudovým chráničem (RCD).** Použití RCD snižuje riziko úrazu elektrickým proudem. POZNÁMKA! Pojem "proudový chránič (RCD)" může být nahrazen pojmem "přerušovač zemního obvodu (GFCI)" nebo "jistič zemního svodového proudu (ELCB)".
- **Upozornění!** Nikdy se nedotýkejte obnažených kovových povrchů na převodovce, stínění apod., jelikož dotek kovových povrchů způsobí rušení elektromagnetických vln a mohlo by dojít ke zranění nebo nehodám.

Osobní bezpečnost

- **Při práci s elektronářadím buďte pozorní, sledujte, co děláte, a řiďte se zdravým rozumem. Elektronářadí nepoužívejte, pokud jste unavení, pod vlivem návykových látek, alkoholu nebo léků.** Chvíle nepozornosti při práci s elektronářadím může vést k vážnému úrazu.
- **Používejte osobní ochranné prostředky. Vždy používejte ochranu očí.** Ochranné prostředky, jako například respirátor, protiskluzová bezpečnostní obuv, přilba nebo chrániče sluchu použité v závislosti na podmínkách mohou snížit riziko úrazu.
- **Dbejte, aby nedošlo k náhodnému spuštění. Před připojením k síti nebo akumulátoru, zvednutím nebo přenášením elektronářadí zkontrolujte, zda je vypínač v poloze vypnuto.** Přenášení elektronářadí s prstem na vypínači nebo zapojování elektronářadí se zapnutým vypínačem může způsobit úraz.
- **Před zapnutím elektronářadí odstraňte všechny seřizovací klíče.** Klíč nasazený na rotující části elektronářadí může způsobit úraz.
- **Nepřeceňujte své síly. Vždy udržujte stabilní postoj a rovnováhu.** Získáte tak lepší kontrolu nad elektronářadím v nečekaných situacích.
- **Vhodně se oblékejte. Nenoste volný oděv nebo šperky. Udržujte vlasy, oděv a rukavice mimo dosah pohyblivých částí.** Volný oděv, šperky nebo dlouhé vlasy mohou být zachyceny pohyblivými částmi.
- **Pokud jsou zařízení určena k připojení odsávání prachu a sběrného zařízení, dbejte, aby byla správně připojena a řádně používána.** Použití odsávání prachu snižuje nebezpečí způsobená prachem.
- **S přibývajícími zkušenostmi z častého používání nářadí nepřestávejte ignorovat zásady bezpečnosti práce s nářadím.** Nepozornost může ve zlomku vteřiny způsobit vážný úraz.
- **Upozornění!** Elektronářadí může při provozu vytvářet elektromagnetické pole. Toto pole může za určitých okolností narušovat funkci aktivních či pasivních lékařských implantátů. Aby se snížilo riziko vážného nebo smrtelného úrazu, doporučujeme osobám s lékařskými implantáty, aby se poradily před prací s tímto nářadím s lékařem a výrobcem lékařského implantátu.

Použití a péče o elektronářadí

- Osoby se sníženými psychofyzickými nebo duševními schopnostmi, např. děti, nesmí elektronářadí obsluhovat, pokud nejsou pod dohledem nebo poučeni o správném používání elektronářadí osobou odpovědnou za jejich bezpečnost.
- **Elektronářadí nepřetěžujte. Pro práci používejte správné elektronářadí.** Správné elektronářadí bude pracovat lépe a bezpečněji rychlostí, pro kterou bylo navrženo.
- **Elektronářadí nepoužívejte, pokud nelze zapnout a vypnout vypínač.** Každé elektronářadí, které nelze ovládat vypínačem, je nebezpečné a musí se nechat opravit.
- **Před seřizováním, výměnou příslušenství nebo uskladněním odpojte elektronářadí ze sítě nebo od akumulátoru.** Tato preventivní bezpečnostní opatření snižují riziko náhodného spuštění elektronářadí.
- **Nepoužívané elektronářadí ukládejte mimo dosah dětí a nedovolte osobám, které se neseznámily s tímto elektronářadím nebo návodem, s elektronářadím pracovat.** V rukou nezkušených uživatelů je elektronářadí nebezpečné.
- **Provádějte údržbu elektronářadí. Zkontrolujte, zda nejsou vychýlené nebo zaklíněné pohyblivé části, poškozené části nebo nenastaly jiné okolnosti, které by mohly ovlivnit funkci elektronářadí.**

V případě poškození nechte elektronářadí před použitím opravit. Řada úrazů je způsobena nedostatečnou údržbou elektronářadí.

• **Řezné nástroje udržujte ostré a čisté.** U řádně udržovaných řezných nástrojů s ostrými břity je méně pravděpodobné, že se zaklíní a snáze se ovládají.

• **Používejte elektronářadí, příslušenství, břity atd. podle tohoto návodu s přihlédnutím k pracovním podmínkám a prováděné práci.** Použití elektronářadí k jinému než určenému účelu může vést k nebezpečným situacím.

• **Udržujte rukojeti a povrchy pro úchop v čistotě, bez oleje a maziva.** Kluzké rukojeti nebo povrchy pro úchop neumožňují bezpečnou manipulaci ani ovládání nářadí v nečekaných situacích.

• Při ovládání elektronářadí držte správně pomocné madlo, které slouží k usnadnění ovládání. Proto může správné držení snížit riziko nehody nebo zranění.

Použití a péče o elektronářadí

• **Nabíjejte pouze v nabíječce určené výrobcem.** Nabíječka, která je vhodná pro jeden typ akumulátoru, může při použití s jiným akumulátorem způsobit požár.

• **K napájení elektronářadí používejte výhradně akumulátory, které jsou určeny k tomuto použití.** Při použití jiného typu akumulátoru hrozí riziko úrazu nebo požáru.

• **Pokud akumulátor nepoužíváte, neskladujte jej v blízkosti kovových předmětů, jako jsou kancelářské sponky, mince, klíče, hřebíky, šrouby nebo jiné drobné kovové předměty, které mohou způsobit zkratování obou jeho svorek.** Zkrat mezi svorkami akumulátoru může způsobit popáleniny nebo požár.

• **Při nesprávném použití může z akumulátoru pod tlakem vystříknout kapalina. Dbejte zvýšené opatrnosti. Při náhodném kontaktu opláchněte zasažené místo vodou. Při vniknutí kapaliny do očí vyhledejte lékařskou pomoc.** Kapalina, která vystříkne z akumulátoru, může způsobit podráždění pokožky nebo popáleniny.

• **Vyhněte se zbytečnému zapínání.Před vložením akumulátoru se ujistěte, že je vypínač ve vypnuté poloze.** Přenášení elektronářadí s prstem na vypínači nebo vkládání akumulátoru do elektronářadí, když je vypínač zapnutý, může způsobit úraz.

• **Akumulátor neotvírejte.** Nebezpečí zasažení elektrickým proudem.

• **V případě poškození a nesprávného použití akumulátoru mohou vznikat výpary. Zajistěte přívod čerstvého vzduchu a v případě nežádoucích příznaků vyhledejte lékařskou pomoc.** Výpary mohou podráždit dýchací systém.

• **Pokud je akumulátor vadný, může kapalina unikat a přijít do styku se součástmi nacházejícími se v blízkosti.** Zkontrolujte všechny příslušné součásti. Součásti vyčistěte a případně vyměňte.

• **Chraňte akumulátor před horkem, před trvalým slunečním zářením a ohněm.** Hrozí nebezpečí výbuchu.

UPOZORNĚNÍ! Přečtěte si všechna bezpečnostní upozornění a pokyny.

• **Chraňte nabíječku před deštěm a vlhkem.** Vniknutí vody do nabíječky zvyšuje nebezpečí zásahu elektrickým proudem.

• **Nepoužívejte nabíječku k nabíjení jiných akumulátorů.** Tato nabíječka je vhodná pouze pro nabíjení lithium - iontových akumulátorů v uvedeném rozsahu napětí. Jinak hrozí nebezpečí požáru a výbuchu.

• **Udržujte nabíječku v čistotě.** Znečištění může způsobit nebezpečí zásahu elektrickým proudem.

• **Před každým použitím zkontrolujte nabíječku, kabel i zástrčku. Pokud zjistíte jakékoli vady, nabíječku nepoužívejte. Neotvírejte nabíječku sami, svěřte ji k opravě pouze odborně způsobilému personálu, který použije originální náhradní díly.** Poškozené nabíječky, kabely a zástrčky zvyšují riziko zásahu elektrickým proudem.

• **Neprovozujte nabíječku na snadno hořlavých površích (například papír, textil atd.) ani v hořlavých prostředích.** Hrozí nebezpečí požáru v důsledku zahřívání nabíječky během nabíjení.

Servis

• **Servis svého elektronářadí svěřte pouze kvalifikovanému opraváři, který používá pouze originální náhradní díly.** Zůstane tak zachována bezpečnost elektronářadí.

• Dodržujte pokyny pro mazání a výměnu příslušenství.

Bezpečnostní pokyny při provozu elektronářadí

Upozornění: text obsahuje termín "náhodné spuštění", což znamená výstřel se zapínáním, které není kontrolováno uživatelem. Mějte na paměti, že náhodné spuštění může vést k vážným zraněním nebo smrti uživatele nebo osob v okolí.

Před zahájením práce

• Vždy byste měli předpokládat, že je elektrické nářadí nabité, a zacházet s ním opatrně.

• Před instalací spojovacího materiálu vyjměte z elektrického nářadí baterii.

• Používejte pouze doporučený typ spojovacího materiálu; nepoužívejte poškozený, ohnutý nebo zrezivělý spojovací materiál.

• Nevkládejte do zásobníku současně spojovací materiál různých velikostí nebo různých typů, mohlo by dojít k zaseknutí spojovacího materiálu uvnitř úderového mechanismu.

Při práci

• Při práci nezapomeňte používat ochranné brýle, které poskytují čelní i boční ochranu. Ochrana očí musí odpovídat normě ANSI Z 87.1 (CAN/CSA/Z94.3, GOST 12.4.011-89). Toto pravidlo platí jak pro pracovníka, tak pro osoby, které se nacházejí v jeho blízkosti.

• Nikdy nemiřte elektrickým nářadím na sebe, jiné osoby nebo zvířata.

• Nepokoušejte se o zásah na volném prostranství, může to být nebezpečné pro vás i pro osoby ve vašem okolí.

• Spoušť stiskněte pouze při provádění práce. Ve všech ostatních případech, například při přenášení elektrického nářadí nebo při servisu, sundejte prst ze spouště, abyste zabránili náhodnému výstřelu.

• Je přísně zakázáno měnit konstrukci elektrického nářadí (například upevnit kontaktní hrot ve stisknuté poloze), protože by to mohlo vést k náhodnému spuštění.

• Při práci udržujte ruce a nohy v bezpečné vzdálenosti od kontaktního hrotu.
• Při stisknutí spouště držte elektrické nářadí pevně (nenaklánějte ho) a přitlačte kontaktní hrot k povrchu, jinak může dojít k zaseknutí, ricochet nebo skřípnutí spojovacího materiálu uvnitř elektrického nářadí.
• Elektrické nářadí může vytvářet jiskry, proto je nepoužívejte v blízkosti výbušných nebo hořlavých materiálů.
• Při práci mějte na paměti, že pod ošetřovaným povrchem mohou procházet inženýrské sítě, které můžete poškodit. K vyhledání skrytých elektrických, plynových a vodovodních rozvodů použijte speciální detektory kovů a detektory nebo se obraťte na místní společnost poskytující inženýrské sítě, která vám poskytne informace. Kontakt s elektrickým vedením může mít za následek požár a úraz elektrickým proudem. Poškození plynového vedení může způsobit výbuch. Poškození přívodu vody vede k materiálním škodám.
• Během provozu je možný odskok spojovacího materiálu nebo jeho úlomků, abyste tomu zabránili, dodržujte následující pravidla:
  • nezatloukejte spojovací materiál v blízkosti rohu;
  • nezatloukejte spojovací prvky na již zatlučené;
  • nevstřelujte spojovací prvky do pevných materiálů, pro které nejsou určeny, jako jsou kovy, beton, cihly atd.
• Nepoužívejte elektrické nářadí jako kladivo - nepokoušejte se zatloukat sponky nebo hřebíky plastovým hrotem.
• Elektrické nářadí nikdy nepoužívejte k upevňování kabelů, protože by mohlo dojít k poškození izolace kabelu, zkratu a úrazu elektrickým proudem.
• Pokud je upevňovací prvek zaseknutý uvnitř úderového mechanismu, dbejte při jeho odstraňování zvýšené opatrnosti. Úderový mechanismus může být zatížen na výstřel a pokud se budete snažit spojovací prvek vyjmout, bude násilně vytlačen ven, což může způsobit zranění.

Symboly použité v příručce

V příručce jsou použity následující symboly, zapamatujte si prosím jejich význam. Správná interpretace symbolů Vám umožní správné a bezpečné použití elektronářadí.

Symbol	Význam
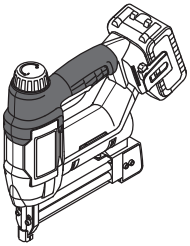	**Pneumatická hřebíkovačka na hřebíky Brad a sponkovačka** Části označené šedou - měkké držadlo (s izolovaným povrchem).
CROWN PROFESSIONAL CT ... Ser.No.: XX XXXXXXX	**Štítek s výrobním číslem:** CT ... - model; XX - datum výroby; XXXXXXX - výrobní číslo.

Symbol	Význam
	Přečtěte si všechny bezpečnostní předpisy a pokyny.
	Používejte ochranné brýle.
	Akumulátor nezahřívejte na teplotu vyšší než 45°C. Nevystavujte jej dlouhodobě přímému slunečnímu světlu.
	Akumulátor nevhazujte do kontejneru s komunálním odpadem.
	Akumulátor nevhazujte do ohně.
	Akumulátor chraňte před deštěm.
	Nebezpečí poškození skrytého vedení nebo domovních rozvodů.
	Doba nabíjení akumulátoru.
	Směr pohybu.
	Směr otáčení.
	Zablokovaný.
	Odblokovaný.
III	Třída ochrany.
	Pozor. Důležité.
CE	Značka, která potvrzuje, že výrobek splňuje základní požadavky evropských směrnic a harmonizovaných norem.

Symbol	Význam
	Užitečné informace.
	Elektronářadí nevhazujte do kontejneru s komunálním odpadem.

Způsob použití elektronářadí

Elektrické nářadí je určeno k zatloukání speciálních spon nebo hřebíků.

Součásti elektronářadí

1 Ventilační štěrbiny
2 Regulátor nárazové síly
3 Spoušť
4 Spona na opasek *
5 Akumulátor *
6 Kontrolky stavu nabití akumulátoru *
7 Ovládací tlačítko stavu nabití akumulátoru *
8 Zámek akumulátoru *
9 Zámek zásobníku
10 Kryt zásobníku
11 Časopis
12 Kontrolka
13 Šroub
14 Plastový hrot *
15 Vnější deska
16 Vnitřní deska
17 Vedení kladiva
18 Imbusový klíč *
19 Svorky (klip) *
20 Hřebíky (klip) *
21 Nabíječka *
22 Štítek nabíječky *
23 Kontrolka (červená) *
24 Kontrolka (zelená) *
25 Kladivo

* Volitelné příslušenství

Standardní dodávka nemusí obsahovat veškerá příslušenství uvedená na obrázku nebo popsaná v textu.

Montáž a nastavení součástí elektronářadí

Před prováděním prací na elektrickém nářadí vyjměte baterii 5.

Montáž / demontáž / nastavení některých prvků je stejné pro všechny modely elektronářadí; v takovém případě nejsou u obrázku uváděny specifické modely.

Uložení imbusového klíče (viz obr. 1)

Obr. 1 ukazuje, kde je uložen imbusový klíč **18** a jak jej vyjmout.

Instalace a demontáž plastového hrotu (viz obr. 2)

Plastový hrot **14** zabraňuje deformaci povrchu při zatloukání sponek nebo hřebíků. Obr. 2 ukazuje postup montáže / demontáže plastového hrotu **14**.

Instalace spojovacích prvků do zásobníku (viz obr. 3-6)

Použijte spojovací materiál (sponky nebo hřebíky), který je vhodný pro váš model nářadí (viz vysvětlující obrázky a tabulka technických údajů). Spojovací materiál (sponky nebo hřebíky) se dodává ve formě sponek. Do nepokoušejte se vkládat spojovací prvky jeden po druhém, protože by mohlo dojít k jejich ohnutí uvnitř úderového mechanismu.

- Stiskněte horní část zámku **9** (viz obr. 3.1).
- Odsuňte kryt **10** dozadu (viz obr. 3.2).

- **Instalace sponky 19:**
  - nainstalujte sponky **19** podle obrázku 4.1. Horní část sponek **19** musí přiléhat k horní části zásobníku **11** (viz obr. 4.2);
  - vyhněte se zkroucení sponky **19**, posuňte kryt **10** dopředu, dokud zámek **9** nezapadne na místo (viz obr. 4.1).
- **Instalace hřebíkové spony 20:**
  - můžete používat pouze hřebíky **20** následujících délek: 15 mm, 20 mm, 25 mm, 30 mm, 32 mm (viz obr. 5). Důvodem je vlastnost instalace hřebíků **20**;
  - hřebíky **20** instalujte podle obrázku 6.1. Spodní část hřebíků **20** musí přiléhat ke spodní části zásobníku **11**. Hlavy hřebíků **20** musí zapadnout do jedné z drážek na zadní stěně zásobníku **11** (viz obr. 5);
  - vyhněte se kroucení hřebíků **20**, posuňte kryt **10** dopředu, dokud zámek **9** nezapadne na místo (viz obr. 6.1).

Napájení akumulátoru elektronářadí

Práce s elektronářadím

Elektronářadí se dodává s částečně nabitým akumulátorem 5. Před prvním použitím musíte akumulátor 5 plně nabít.

Nabíjení akumulátoru (viz obr. 7-8)

- Stiskněte pojistku akumulátoru **8** a vyjměte akumulátor **5** (viz obr. 7.1-8.1).
- Zapojte nabíječku **21** do sítě.
- Vložte akumulátor **5** do nabíječky **21** (viz obr. 7.2-8.2).
- Po nabití odpojte nabíječku **21** ze sítě.
- Vyjměte akumulátor **5** z nabíječky **21** a nasaďte akumulátor **5** na elektronářadí (viz obr. 7.3-8.3).

Kontrolky nabíječky (viz obr. 9-10)

Kontrolky nabíječky **24** a **23** informují o průběhu nabíjení akumulátoru **5**. Signalizace kontrolek **24** a **23** je vysvětlena na štítku **22** (viz obr. 9-10).

• Obr. 9.1, 10.1 - (kontrolka **24** svítí zeleně, akumulátor **5** není vložen do nabíječky **21**) - nabíječka **21** je zapojena do sítě (připravena k nabíjení).
• Obr. 9.2, 10.2 - (zelená kontrolka **24** bliká, akumulátor **5** je vložen do nabíječky **21**) - akumulátor **5** se nabíjí.
• Obr. 9.3, 10.3 - (zelená kontrolka **24** svítí, akumulátor **5** je vložen do nabíječky **21**) - akumulátor **5** je plně nabitý.
• Obr. 9.4, 10.4 - (červená kontrolka **23** svítí, akumulátor **5** je vložen do nabíječky **21**) - proces nabíjení akumulátoru **5** je přerušen z důvodu nepřiměřené teploty. Jakmile teplota klesne na obvyklou hodnotu, bude nabíjení pokračovat.
• Obr. 9.5, 10.5 - (červená kontrola **23** bliká, akumulátor **5** je vložen do nabíječky **21**) - proces nabíjení akumulátoru **5** je přerušen kvůli závadě. Vyměňte vadný akumulátor **5**, jeho další použití je zakázáno.

Při nabíjení se akumulátor 5 a nabíječka 21 obvykle zahřívají, nejedná se o závadu.

Zapnutí / vypnutí elektronářadí

Zapnutí:
Přitlačte plastový hrot **14** k povrchu a zatlačte elektrický nástroj dolů, dokud se nezastaví, rozsvítí se indikátor **11**, což znamená, že je elektrický nástroj připraven k výstřelu (viz obr. 11.1). Zatímco držíte elektrické nářadí v této poloze, stiskněte spoušť **3** - dojde k výstřelu (viz obr. 11.2).
Vypnutí:
Uvolněte spoušť **3** a zvedněte elektrické nářadí.

Konstrukční vlastnosti elektronářadí

Teplotní ochrana (viz obr. 12.1-13.1)

Systém teplotní ochrany umožňuje automatické vypnutí elektronářadí v případě nadměrného zatížení nebo v případě, že teplota akumulátoru **5** překročí 80°C. Systém zajišťuje ochranu elektronářadí proti poškození v případě nevyhovujících provozních podmínek.
V okamžiku, kdy se tento ochranný systém aktivuje, během 3 sekund se rozblikají kontrolky **6** tak, jak je znázorněno na obr. 12.1-13.1.

Ochrana proti přehřátí (viz obr. 12.1-13.1)

Systém ochrany proti přehřátí motoru automaticky vypne elektrické nářadí v případě přehřátí. V takovém případě nechte elektrické nářadí před opětovným zapnutím vychladnout.
V okamžiku, kdy se tento ochranný systém aktivuje, během 3 sekund se rozblikají kontrolky **6** tak, jak je znázorněno na obr. 12.1-13.1.

Ochrana proti přetížení (viz obr. 12.1-13.1)

Systém ochrany proti přetížení motoru automaticky vypne elektrické nářadí, když je používáno způsobem, při kterém nářadí odebírá abnormálně hodně proudu.
V okamžiku, kdy se tento ochranný systém aktivuje, během 3 sekund se rozblikají kontrolky **6** tak, jak je znázorněno na obr. 12.1-13.1.

Ochrana proti nadměrnému vybití

Proti škodlivému vybití chrání baterii **5** bezpečnostní systém. V případě úplného vybití se elektrické nářadí automaticky vypne. **Upozornění: pokud se spustí bezpečnostní systém, nepokoušejte se elektronářadí zapnout, může dojít k poškození baterie 5.**

Kontrolky stavu nabití akumulátoru (viz obr. 12.2-13.2)

Při stisku tlačítka **7** signalizují kontrolky **6** stav nabití akumulátoru **5** (viz obr. 12.2-13.2).

Indikátor (viz obr. 11.1)

Indikátor **11** signalizuje připravenost elektrického nářadí k výstřelu a současně zvýrazňuje místo, kam bude sponka nebo hřebík zatlučen.

Nastavení síly úderu

Požadovanou sílu úderu lze nastavit pomocí regulátoru **2**.
Požadovaná síla úderu závisí na zpracovávaném materiálu, pracovních podmínkách a lze ji stanovit praktickým vyzkoušením.

Doporučení pro práci s elektronářadím

Obecná doporučení

• Vyjměte baterii **5** z elektrického nářadí a nainstalujte spojovací prvky **19** nebo **20** do zásobníku **11**, jak je popsáno výše. Vložte akumulátor **5** do elektrického nářadí.
• Proveďte záběr na pracovní plochu.
• Vyhodnoťte kvalitu vbití spojovacích prvků:
  • pokud horní část sponky **19** nebo hlava hřebíku **20** vyčnívá nad povrch, zvyšte sílu úderu otočením regulátoru **2** doprava. **Pozor: při dlouhodobé práci s nedostatečnou úderovou silou dochází ke zvýšenému opotřebení dílů elektrického nářadí;**
  • pokud je horní část skoby **19** nebo hlava hřebíku **20** příliš hluboko v povrchu, je nutné snížit rázovou sílu otočením regulátoru **2** doleva.
• Po skončení práce vyjměte z elektrického nářadí baterii **5** a vyjměte ze zásobníku **11** zbývající sponky **19** nebo **20**.

Údržba elektronářadí / preventivní opatření

Před prováděním prací na elektrickém nářadí vyjměte baterii 5.

Pokyny k údržbě akumulátoru

• Nabíjejte včas, dříve než se akumulátor **5** zcela vybije. Při nízké úrovni nabití přerušte práci a akumulátor **5** okamžitě nabijte.
• Když je akumulátor **5** plně nabitý, nepřebíjejte jej, zkracujete tak jeho životnost.
• Akumulátor **5** nabíjejte při pokojové teplotě v rozmezí 10°C až 40°C (50°F až 104°F).
• Při dlouhodobém uskladnění akumulátor **5** nabijte každých 6 měsíců.

• Staré akumulátory včas vyměňte. Snížení výkonu nebo i značně kratší provozní doba mechanického nástroje po nabití indikuje stárnutí akumulátoru **5** a potřebu jeho výměny. Vezměte prosím v úvahu, že se při práci při teplotách pod 0°C může akumulátor **5** vybíjet rychleji.
• V případě dlouhodobého skladování bez použití doporučujeme uchovávat akumulátor **5** při pokojové teplotě a nabití na 50%.

Odstranění deformovaných spojovacích prvků (viz obr. 14-15)

Někdy se během práce spojovací prvek **19** nebo **20** zdeformuje a zůstane uvnitř úderového mechanismu (například když spojovací prvek narazí na pevný předmět, pokud je spojovací prvek vadný apod.)

• Vyjměte baterii **5** z elektrického nářadí a vyjměte zbývající spojovací materiál **19** nebo **20** ze zásobníku **11**.
• Vyjměte plastový hrot **14** (viz obr. 14.1).
• Pomocí imbusového klíče **18** vyšroubujte šrouby **13** (viz obr. 14.2).
• Opatrně vyjměte desky **15** a **16** a odstraňte deformovaný spojovací prvek **19** nebo **20** (viz obr. 15). **Pozor: úderový mechanismus může být zatížen na výstřel a pokud se budete snažit spojovací prvek vyjmout, bude silou vytlačen ven, což může způsobit zranění.**
• Znovu jej sestavte v opačném pořadí.
• Pokud k deformaci spojovacích prvků **19** nebo **20** dochází pravidelně (i při použití spojovacích prvků od jiného výrobce) - kontaktujte servisní středisko **CROWN**.

Čištění elektronářadí

Nezbytnou podmínkou pro dlouhodobé a bezpečné používání tohoto elektronářadí je jeho čistota. Větrací otvory **1** pravidelně čistěte stlačeným vzduchem.

Poprodejní a aplikační servis

Náš poprodejní servis odpoví na Vaše dotazy k údržbě a opravě Vašeho výrobku a také k náhradním dílům. Informace o servisních střediscích, schématech dílů a informace o náhradních dílech naleznete také na adrese: **www.crown-tools.com**.

Přeprava elektronářadí

• V žádném případě nesmí na obal při přepravě působit žádný mechanický vliv.
• Při nakládání / vykládání není povoleno používat žádný druh technologie, který pracuje na principu sevření obalu.

Li-Ion akumulátory

Obsažené Li-Ion akumulátory podléhají požadavkům legislativy o nebezpečném zboží. Uživatel smí přepravovat akumulátory po silnici bez splnění dalších požadavků.
Při přepravě třetími stranami (např. leteckou dopravou nebo spediční firmou) se musí dodržovat zvláštní požadavky na obal a označení. Přípravu dodávané položky konzultujte s odborníkem na nebezpečné materiály.
Akumulátory expedujte pouze, pokud jsou kryty neporušené. Přístupné kontakty přelepte páskou nebo zakryjte a akumulátor zabalte tak, aby se v obalu nepohyboval. Dodržujte také případné podrobnější národní předpisy.

Ochrana životního prostředí

Suroviny nelikvidujte jako odpad, ale recyklujte je.

Elektronářadí, její příslušenství a obalové materiály by měly být zlikvidovány v souladu se zásadami recyklace surovin a ochrany životního prostředí.
Na umělohmotných součástkách je uvedeno jejich označení pro tříděnou recyklaci.
Tento návod je vytištěn na recyklovaném papíře vyrobeném bez použití chlóru.

Výrobce si vyhrazuje právo na změny.

Špecifikácie elektronáradia

Pneumatická klincovačka a zošívačka		CT61001HX-2	CT61001HX-4
Číslo elektronáradia		**pozrite strana 12**	
Menovité napätie	**[V]**	20 *	20 *
Typ akumulátora		Li-Ion	Li-Ion
Čas nabíjania akumulátora	**[min]**	60	60
Kapacita akumulátora	**[Ah]**	2	4
Kapacita zásobníka	**[ks]**	100	100
Použité sponky:		Type 600, 18Gauge	Type 600, 18Gauge
- šírka sponky	**[mm]**	5,7	5,7
- dĺžka zošívania	**[mm]**	15-22	15-22
Použité klince:		Type F, 18Gauge	Type F, 18Gauge
- šírka nechtov	**[mm]**	2	2
- dĺžka nechtov	**[mm]**	15, 20, 25, 30, 32	15, 20, 25, 30, 32
Hmotnosť	**[kg]** **[lb]**	2,43 5.36	2,74 6.04
Trieda bezpečnosti		III	III
Akustický tlak	**[dB(A)]**	—	—
Výkon zvuku	**[dB(A)]**	—	—
Váhové vibrácie	**[m/s²]**	—	—

* Maximálne počiatočné napätie batérie (merané bez pracovného zaťaženia) je 20 Voltov. Menovité napätie je 18 Voltov.

Informácie o hluku

Ak prekračuje akustický tlak hodnotu 85 dB(A), používajte vždy ochranu sluchu.

CE Vyhlásenie o zhode

Vyhlasujeme na výhradnú zodpovednosť, že výrobok opísaný v časti "Špecifikácie elektronáradia" spĺňa všetky príslušné ustanovenia smerníc 2006/42/EC, 2014/30/EU vrátane ich zmien a je v súlade s nasledujúcimi normami:
EN 60745-1:2009+A11:2010,
EN 60745-2-16:2010,
EK9-BE-77(V3):2015,
EK9-BE-88:2014,
EK9-BE-89:2014,
EK9-BE-91:2015,
EN 55014-1:2016/+A1:2009/+A2:2011,
EN 55014-2:2015.

Manažér certifikácie — Wu Cunzhen

Merit Link International AG
Stabio, Švajčiarsko, 28.07.2021

VAROVANIE - používateľ si musí prečítať návod na obsluhu, aby sa znížilo riziko zranenia!

Všeobecné bezpečnostné pravidlá

VAROVANIE! Prečítajte si všetky bezpečnostné varovania, pokyny, pozritete si ilustrácie a technické údaje dodané s týmto elektrickým náradím. Nedodržiavanie týchto varovaní a pokynov môže mať za následok úraz elektrickým prúdom, požiar a / alebo vážne zranenie.

Uchovajte si všetky bezpečnostné upozornenia a pokyny pre budúce použitie.

Termín "elektrické náradie" v upozorneniach odkazuje na vaše elektrické náradie napájané zo siete (s prívodným káblom) alebo elektrické náradie napájané batériami (bez napájacieho kábla).

Bezpečnosť v pracovnom priestore

- **Pracovný priestor udržiavajte v čistote a dobre osvetlený.** Neporiadok alebo tmavé priestory môžu viesť k úrazom.
- **Neprevádzkujte elektrické náradie vo výbušnom prostredí, ako napríklad v prítomnosti horľavých kvapalín, plynov alebo prachu.** Elektrické náradie vytvára iskry, ktoré môže spôsobiť vznietenie prachu alebo výparov.
- **Deti a iné osoby v okolí udržiavajte mimo dosahu používaného elektrického náradia.** Rozptýlenie môže spôsobiť stratu kontroly.

Elektrická bezpečnosť

- **Zástrčky elektrických káblov náradia musia pasovať do zásuvky. Nikdy zástrčku žiadnym spôsobom neupravujte. Nepoužívajte žiadne redukcie zástrčiek s uzemneným (ukostreným) elektrickým náradím.** Neupravované zástrčky a zodpovedajúce zásuvky znižujú riziko vzniku úrazu elektrickým prúdom.
- **Vyhnite sa kontaktu tela s uzemnenými povrchmi, ako sú potrubia, radiátory, sporáky a chladničky.** Ak vaše telo uzemnené alebo ukostrené, existuje zvýšené riziko úrazu elektrickým prúdom.
- **Nevystavujte elektrické náradie dažďu alebo vlhkému prostrediu.** Vniknutie vody do elektrického náradia zvyšuje riziko úrazu elektrickým prúdom.
- **Nenamáhajte napájací kábel. Nikdy nepoužívajte napájací kábel na nosenie, ťahanie alebo odpájanie elektrického náradia. Chráňte napájací kábel pred teplom, olejom, ostrými hranami a pohyblivými časťami.** Poškodené alebo spletené káble zvyšujú riziko úrazu elektrickým prúdom.
- **Pri práci s náradím vonku používajte predlžovací kábel vhodný na vonkajšie použitie.** Používanie kábla vhodného na použitie vonku znižuje riziko úrazu elektrickým prúdom.
- **Pri práci s elektrickým náradím vo vlhkom prostredí je nevyhnutné používať napájanie chránené prúdovým chráničom (RCD).** Použitie RCD znižuje riziko úrazu elektrickým prúdom. POZNÁMKA! Termín "prúdový chránič (RCD)" môže byť nahradený termínom "prerušovač uzemneného obvodu (GFCI)" alebo "ochranný istič (ELCB)".
- **Varovanie!** Nikdy sa nedotýkajte nekrytých kovových povrchov na prevodovke, kryte a tak ďalej, pretože dotyk s kovovými povrchmi bude rušený elektromagnetickou vlnou, čo spôsobuje potenciálne zranenia alebo nehody.

Bezpečnosť osôb

- **Pri práci s elektrickým náradím buďte stále pozorní, sledujte, čo robíte a používajte zdravý rozum. Nepoužívajte elektrické náradie, ak ste unavení alebo pod vplyvom drog, alkoholu alebo liekov.** Chvíľka nepozornosti pri práci s elektrickým náradím môže mať za následok vážne zranenie.
- **Používajte osobné ochranné pomôcky. Vždy používajte ochranné okuliare.** Ochranné prostriedky, ako respirátor, nekĺzavá bezpečnostná obuv, pevná ochranná prilba alebo ochrana sluchu, používané v príslušných podmienkach, znižujú nebezpečenstvo zranenia osôb.
- **Zabráňte náhodnému spusteniu. Pred pripojením k napájaciemu zdroju a / alebo akumulátoru, pred zdvihnutím alebo prenášaním náradia sa uistite, že vypínač je v polohe vypnuté.** Prenášanie náradia s prstom na spínači alebo pripájanie elektrického náradia do elektrickej siete so zapnutým spínačom môže byť príčinou nehôd.
- **Pred spustením náradia odstráňte všetky zoraďovacie nástroje a nastavovacie kľúče.** Zoraďovací nástroj alebo kľúč ponechaný v rotujúcich častiach elektrického náradia môže spôsobiť úraz osôb.
- **Pracujte len tam, kde bezpečne dosiahnete. Vždy udržiavajte stabilný postoj a rovnováhu.** To umožňuje lepšie ovládať náradie v neočakávaných situáciách.
- **Vhodne sa obliekajte. Nenoste voľný odev ani bižutériu. Dbajte na to aby sa vaše vlasy, odev a rukavice nedostali do kontaktu s pohyblivými časťami.** Voľné odevy, bižutéria alebo dlhé vlasy môžu byť zachytené pohybujúcimi sa časťami.
- **Ak sú zariadenia vybavené adaptérom na pripojenie odsávania prachu a zberných zariadení, zaistite ich správne pripojenie a správnu funkciu.** Použitie odsávania prachu môže znížiť ohrozenie spôsobené prachom.
- **Nedovoľte, aby vám skúsenosti získané častým používaním náradia dovolili nadobudnúť sebauspokojenie a ignorovať zásady bezpečnosti.** Neopatrná činnosť môže spôsobiť vážne zranenie v zlomku sekundy.
- **Varovanie!** Elektrické náradie môže počas prevádzky vytvárať elektromagnetické pole. Toto pole môže za určitých okolností spôsobovať rušenie aktívnych alebo pasívnych lekárskych implantátov. Aby sa znížilo riziko vážneho alebo smrteľného zranenia, odporúčame osobám s lekárskymi implantátmi, aby sa poradili so svojím lekárom a výrobcom lekárskych implantátov pred použitím elektrického náradia.

Použitie a údržba náradia

- Osoby so zníženými psychofyzickými alebo duševnými schopnosťami, ako aj deti, nemôžu pracovať s elektrickým náradím, pokiaľ nie sú pod dohľadom alebo poučené o použití elektrického náradia osobou zodpovednou za ich bezpečnosť.
- **Elektrické náradie nepreťažujte. Používajte správny typ elektrického náradia pre vašu prácu.** Správne elektrické náradie bude lepšie a bezpečnejšie vykonávať prácu, pre ktorú bolo navrhnuté.
- **Nepoužívajte elektrické náradie v prípade, že prepínač sa nedá zapnúť a vypnúť.** Každé elektrické náradie, ktoré nemožno ovládať spínačom, je nebezpečné a musí byť opravené.
- **Pred každým nastavovaním, výmenou príslušenstva alebo uskladnením elektrického náradia vy-**

tiahnite zástrčku napájacieho kábla zo zásuvky a / alebo akumulátora. Tieto preventívne bezpečnostné opatrenia znižujú riziko náhodného spustenia náradia.

• **Elektrické náradie skladujte mimo dosahu detí a nedovoľte osobám, ktoré neboli oboznámené s elektrickým náradím alebo s týmito pokynmi, aby elektrické náradie používali.** Elektrické náradie je v rukách nekvalifikovaných osôb nebezpečné.

• **Údržba elektrického náradia. Skontrolujte vychýlenie alebo uviaznutie pohyblivých častí, poškodenie jednotlivých dielov a iné okolnosti, ktoré môžu mať vplyv na prevádzku elektrického náradia. V prípade poškodenia dajte elektrické náradie pred jeho použitím opraviť.** Veľa nehôd je spôsobených nedostatočnou údržbou elektrického náradia.

• **Rezné nástroje udržiavajte ostré a čisté.** Riadne udržiavané rezné nástroje s ostrými reznými britmi sú menej náchylné na zaseknutie a lepšie sa ovládajú.

• **Používajte elektrické náradie, príslušenstvo a nástroje atď. v súlade s týmito pokynmi, s prihliadnutím na pracovné podmienky a prácu, ktorá sa má vykonávať.** Použitie elektrického náradia na iné účely, ako sú určené, môže viesť k nebezpečným situáciám.

• **Rukoväte a plochy na uchopenie zdržiavajte suché, čisté a bez oleja a tuku.** Klzké rukoväte a uchopovacie plochy neumožňujú bezpečnú manipuláciu a ovládanie náradia v neočakávaných situáciách.

• Dbajte na to, aby ste pri práci s elektrickým náradím držali prídavnú rukoväť správne, čo je užitočné pri regulácii elektrického náradia. Preto správne držanie môže znížiť riziko nehody alebo zranenia.

Použitie a údržba nástroja s batériou

• **Nabíjajte iba v nabíjačke určenej výrobcom.** Nabíjačka, ktorá je vhodná pre jeden typ akumulátora môže spôsobiť nebezpečenstvo požiaru pri použití s iným akumulátorom.

• **Používajte elektrické náradie iba s výslovne určenými akumulátormi.** Použitie iných typov akumulátorov môže vytvoriť riziko zranenia a požiaru.

• **Pokiaľ akumulátor nepoužívate, držte ho mimo dosahu kovových predmetov ako sú kancelárske sponky, mince, kľúče, klince, skrutky alebo iné drobné kovové predmety, ktoré by mohli spôsobiť spojenie jedného terminálu s druhým.** Skrat medzi kontaktmi batérie môže spôsobiť popáleniny alebo požiar.

• **V nevhodných podmienkach môže z batérie unikať kvapalina; vyhnite sa kontaktu. Pri náhodnom kontakte opláchnite vodou. Pri zasiahnutí očí vyhľadajte lekársku pomoc.** Unikajúca kvapalina z batérie môže spôsobiť podráždenie pokožky alebo popáleniny.

• **Vyhnite sa nechcenému zapnutiu. Pred vložením akumulátora sa uistite sa, že spínač pre zapnutie / vypnutie je vo vypnutej polohe.** Prenášanie elektrického náradia s prstom na spínači pre zapnutie / vypnutie alebo vloženie akumulátora do elektrického náradia, ktoré má spínač môže spôsobiť nehodu.

• **Neotvárajte batériu.** Nebezpečenstvo obvodu.

• **V prípade poškodenia a nesprávneho použitia batérie môžu vznikať pary. V prípade sťažností zabezpečte čerstvý vzduch a vyhľadajte lekársku pomoc.** Pary môžu dráždiť dýchací systém.

• **Ak je batéria chybná, môže uniknúť kvapalina a prísť do styku s priľahlými súčasťami.** Skontrolujte časti, ktorých sa to týka. Tieto časti vyčistite alebo v prípade potreby vymeňte.

• **Chráňte batériu pred horúčavou, napr. aj pred trvalým slnečným žiarením a ohňom.** Existuje nebezpečenstvo výbuchu.

VAROVANIE! Prečítajte si všetky bezpečnostné varovania a všetky pokyny.

• **Chráňte nabíjačku pred dažďom a vlhkom.** Preniknutie vody do nabíjačky zvyšuje riziko úrazu elektrickým prúdom.

• **Nenabíjajte iné typy batérií.** Nabíjačka je vhodná iba pre nabíjanie lítiovo - iónových batérií v rozmedzí uvedených napätí. V opačnom prípade hrozí nebezpečenstvo požiaru a výbuchu.

• **Udržujte nabíjačku v čistote.** Kontaminácia môže spôsobiť úraz elektrickým prúdom.

• **Pred každým použitím skontrolujte nabíjačku, kábel a zástrčku. Nepoužívajte nabíjačku, ak sú zistené chyby. Neotvárajte nabíjačku batérií sami a nechajte si ju opravovať len kvalifikovaným personálom s použitím originálnych náhradných dielov.** Poškodené nabíjačky, káble a zástrčky zvyšujú riziko úrazu elektrickým prúdom.

• **Neprevádzkujte nabíjačku na ľahko horľavých povrchoch (napríklad papier, textil, atď), alebo v horľavých prostrediach.** Existuje nebezpečenstvo požiaru v dôsledku zahrievania nabíjačky v priebehu nabíjania.

Servis

• **Servis vášho elektrického náradia zverte kvalifikovanej osobe s použitím len originálnych náhradných dielov.** Tým bude zabezpečené, aby bola zachovaná bezpečnosť elektrického náradia.

• Postupujte podľa pokynov na údržbu a výmenu príslušenstva.

Bezpečnostné pokyny pri prevádzke elektrického náradia

Poznámka: text obsahuje pojem "náhodná spúšť", čo znamená výstrel s uzáverom, ktorý nie je pod kontrolou používateľa. Uvedomte si, že náhodné spustenie môže viesť k vážnemu zraneniu alebo smrti používateľa alebo osôb v jeho blízkosti.

Pred začatím práce

• Vždy by ste mali predpokladať, že elektrické náradie je nabité, a zaobchádzať s ním opatrne.

• Pred inštaláciou upevňovacích prvkov vyberte z elektrického náradia batériu.

• Používajte len odporúčaný typ spojovacích prvkov; nepoužívajte poškodené, ohnuté alebo zhrdzavené spojovacie prvky.

• Do zásobníka nevkladajte súčasne rôzne veľkosti alebo typy spojovacích materiálov; spojovacie materiály by sa mohli zaseknúť v úderovom mechanizme.

Pri práci

• Pri práci nezabudnite nosiť ochranné okuliare, ktoré poskytujú čelnú aj bočnú ochranu. Ochrana očí musí zodpovedať norme ANSI Z 87.1 (CAN/CSA/Z94.3, GOST 12.4.011-89). Toto pravidlo sa vzťahuje na pracovníka aj na osoby v jeho blízkosti.

• Nikdy nemierte elektrickým náradím na seba, iné osoby alebo zvieratá.

• Nepokúšajte sa zasiahnuť na otvorenom priestranstve, môže to byť nebezpečné pre vás aj pre vaše okolie.

• Spúšť stláčajte len pri vykonávaní práce. V každom inom prípade, napríklad pri prenášaní elektrického náradia alebo pri údržbe, odstráňte prst zo spúšte, aby ste zabránili náhodnému výboju.
• Je prísne zakázané meniť konštrukciu elektrického náradia (napr. upevniť kontaktný hrot v stlačenej polohe), pretože by to mohlo viesť k náhodnému výstrelu.
• Pri práci udržujte ruky a nohy v bezpečnej vzdialenosti od kontaktného hrotu.
• Pri stláčaní spúšte držte elektrické náradie pevne (nenakláňajte ho) a pritlačte kontaktný hrot k povrchu, inak sa môžu spojovacie prvky vo vnútri elektrického náradia zaseknúť, odskočiť alebo skĺznuť.
• Elektrické náradie môže vytvárať iskry, preto ho nepoužívajte v blízkosti výbušných alebo horľavých materiálov.
• Pri práci majte na pamäti, že pod upravovaným povrchom môžu prechádzať inžinierske siete, ktoré sa môžu poškodiť. Na vyhľadávanie skrytých elektrických, plynových a vodovodných vedení použite špeciálne detektory kovov a čuchadlá alebo sa informujte u miestnej spoločnosti poskytujúcej energetické služby. Kontakt s elektrickým vedením môže spôsobiť požiar a úraz elektrickým prúdom. Poškodenie plynového potrubia môže spôsobiť výbuch. Poškodenie prívodu vody bude mať za následok materiálne škody.
• Počas prevádzky môže dôjsť k odskočeniu upevňovacích prvkov alebo ich úlomkov; aby ste tomu zabránili, dodržiavajte nasledujúce pravidlá:
  • v blízkosti rohu nezatĺkajte upevňovacie prvky;
  • spojovacie prvky nezatĺkajte kladivom na už zatlčené spojovacie prvky;
  • nezapichujte upevňovacie prvky do pevných materiálov, pre ktoré nie sú určené, ako sú kovy, betón, tehly atď.
• Nepoužívajte elektrické náradie ako kladivo - nepokúšajte sa zatĺkať sponky alebo klince plastovým hrotom.
• Na upevňovanie káblov nikdy nepoužívajte elektrické náradie, pretože by mohlo dôjsť k poškodeniu izolácie kábla, skratu a úrazu elektrickým prúdom.
• Ak je v úderovom mechanizme zaseknutý spojovací prvok, pri jeho odstraňovaní buďte mimoriadne opatrní. Úderový mechanizmus môže byť nabitý na výstrel a pri pokuse o odstránenie uzáveru dôjde k jeho násilnému vytlačeniu, čo môže spôsobiť zranenie.

Symboly použité v příručce

V príručke sú použité nasledujúce symboly, zapamätajte si, prosím, ich význam. Správna interpretácia symbolov vám umožní správne a bezpečné použitie elektronáradia.

Symbol	Význam
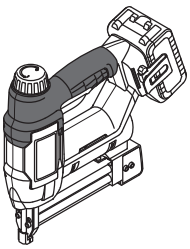	**Pneumatická klincovačka a zošívačka** Časti označené sivou - mäkké držadlo (s izolovaným povrchom).
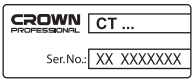	**Štítok s výrobným číslom:** CT ... - model; XX - dátum výroby; XXXXXXX - výrobné číslo.
	Prečítajte si všetky bezpečnostné predpisy a pokyny.
	Používajte ochranné okuliare.
	Akumulátor nezahrievajte na teplotu vyššiu než 45°C. Nevystavujte ho dlhodobo priamemu slnečnému svetlu.
	Akumulátor nevhadzujte do kontajnera s komunálnym odpadom.
	Akumulátor nevhadzujte do ohňa.
	Akumulátor chráňte pred dažďom.
	Nebezpečenstvo poškodenia skrytého vedenia alebo domových rozvodov.
	Čas nabíjania akumulátora.
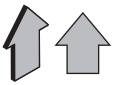	Smer pohybu.
	Smer otáčania.
	Zablokovaný.
	Odblokovaný.
III	Trieda ochrany.
	Pozor. Dôležité.

Symbol	Význam
CE	Značka, ktorá potvrdzuje, že výrobok spĺňa základné požiadavky európskych smerníc a harmonizovaných noriem.
i	Užitočné informácie.
	Elektronáradie nevhadzujte do kontajnera s komunálnym odpadom.

Spôsob použitia

Elektrické náradie je určené na zatĺkanie špeciálnych spojovacích prvkov alebo klincov.

Súčasti elektronáradia

1 Ventilačné štrbiny
2 Regulátor nárazovej sily
3 Spúšťač
4 Spona na opasok *
5 Akumulátor *
6 Kontrolky stavu nabitia akumulátora *
7 Ovládacie tlačidlo stavu nabitia akumulátora *
8 Zámka akumulátora *
9 Zámok zásobníka
10 Kryt zásobníka
11 Časopis
12 Kontrolka
13 Skrutka
14 Plastový hrot *
15 Vonkajšia doska
16 Vnútorná doska
17 Sprievodca kladivom
18 Imbusový kľúč *
19 Svorky (klip) *
20 Klince (klip) *
21 Nabíjačka *
22 Štítok nabíjačky *
23 Kontrolka (červená) *
24 Kontrolka (zelená) *
25 Kladivo

* Voliteľné príslušenstvo

Štandardná dodávka nemusí obsahovať všetky príslušenstvá uvedené na obrázku alebo popísané v texte.

Montáž a nastavenie súčastí elektronáradia

Pred vykonaním akejkoľvek práce na elektrickom náradí vyberte batériu 5.

Montáž / demontáž / nastavenie niektorých prvkov je rovnaké pre všetky modely elektronáradia; v takom prípade nie sú pri obrázku uvádzané špecifické modely.

Uloženie imbusového kľúča (pozrite obr. 1)

Na obr. 1 je znázornené, kde je uložený imbusový kľúč **18** a ako ho vybrať.

Inštalácia a demontáž plastového hrotu (pozrite obr. 2)

Plastový hrot **14** zabraňuje deformácii povrchu pri zatĺkaní sponiek alebo klincov. Na obr. 2 je znázornený postup inštalácie / odstránenia plastového hrotu **14**.

Inštalácia upevňovacích prvkov v zásobníku (pozrite obr. 3-6)

Použite spojovací materiál (sponky alebo klince), ktorý je vhodný pre váš model náradia (pozri vysvetľujúce obrázky a tabuľku technických údajov). Spojovací materiál (sponky alebo klince) sa dodáva vo forme sponiek. Do nepokúšajte sa vkladať spojovacie prvky po jednom, pretože by sa mohli ohnúť vo vnútri úderového mechanizmu.

- Stlačte hornú časť zámku **9** (pozrite obr. 3.1).
- Posuňte kryt **10** dozadu (pozrite obr. 3.2).

- **Inštalácia spony 19:**
  - nainštalujte sponky **19** podľa obrázka 4.1. Horná časť sponiek **19** musí byť priliehajúca k hornej časti zásobníka **11** (pozrite obr. 4.2);
  - vyhnite sa otáčaniu spony **19**, posuňte kryt **10** dopredu, kým zámok **9** nezacvakne na miesto (pozrite obr. 4.1).
- **Nainštalujte sponu na klince 20:**
  - môžete použiť len klince **20** nasledujúcich dĺžok: 15 mm, 20 mm, 25 mm, 30 mm, 32 mm (pozrite obr. 5). Je to spôsobené inštalačnou vlastnosťou klinca **20**;
  - nainštalujte klince **20** podľa obrázku 6.1. Spodná časť klincov **20** musí byť priliehajúca k spodnej časti zásobníka **11**. Hlavy klincov **20** musia zapadnúť do jednej z drážok na zadnej stene zásobníka **11** (pozrite obr. 5);
  - vyhnite sa skrúteniu klincov **20**, posuňte kryt **10** dopredu, kým zámok **9** nezacvakne na miesto (pozrite obr. 6.1).

Napájanie akumulátora elektronáradia

Počiatočná prevádzka elektronáradia

Elektronáradie sa dodáva s čiastočne nabitým akumulátorom 5. Pred prvým použitím musíte akumulátor 5 plne nabiť.

Nabíjanie akumulátora (pozrite obr. 7-8)

- Stlačte poistku akumulátora **8** a vyberte akumulátor **5** (pozrite obr. 7.1-8.1).
- Zapojte nabíjačku **21** do siete.
- Vložte akumulátor **5** do nabíjačky **21** (pozrite obr. 7.2-8.2).

• Po nabití odpojte nabíjačku **21** zo siete.
• Vyberte akumulátor **5** z nabíjačky **21** a nasaďte akumulátor **5** na elektronáradie (pozrite obr. 7.3-8.3).

Kontrolky nabíjačky (pozrite obr. 9-10)

Kontrolky nabíjačky **24** a **23** informujú o priebehu nabíjania akumulátora **5**. Signalizácia kontroliek **24** a **23** je vysvetlená na štítku **22** (pozrite obr. 9-10).

• Obr. 9.1, 10.1 - (zelený indikátor **24** svieti, batéria **5** nie je vložená do nabíjačky **21**) - nabíjačka **21** je pripojená k elektrickej sieti (pripravené na nabíjanie).
• Obr. 9.2, 10.2 - (zelený indikátor **24** bliká, batéria **5** je vložená do nabíjačky **21**) - batéria **5** sa nabíja.
• Obr. 9.3, 10.3 - (zelený indikátor **24** svieti, batéria **5** je vložená do nabíjačky **21**) - batéria **5** je úplne nabitá.
• Obr. 9.4, 10.4 - (červený indikátor **23** svieti, batéria **5** je vložená do nabíjačky **21**) - proces nabíjania batérie **5** sa prerušil kvôli nevhodnej teplote. Proces nabíjania sa obnoví, keď budú teplotné podmienky normálne.
• Obr. 9.5, 10.5 - (červený indikátor **23** bliká, batéria **5** je vložená do nabíjačky **21**) - proces nabíjania batérie **5** sa prerušil kvôli poruche. Vymeňte chybnú batériu **5**. Jej ďalšie použitie je zakázané.

Pri nabíjaní sa akumulátor 5 a nabíjačka 21 obvykle zahrievajú, nejde o poruchu.

Zapnutie / vypnutie elektronáradia

Zapnutie:
Pritlačte plastový hrot **14** k povrchu a zatlačte elektrický nástroj nadol, kým sa nezastaví; rozsvieti sa kontrolka **11**, čo znamená, že elektrický nástroj je pripravený na odpálenie (pozrite obr. 11.1). Kým držíte elektrické náradie v tejto polohe, stlačte spúšť **3** - výstrel sa spustí (pozrite obr. 11.2).
Vypnutie:
Uvoľnite spúšť **3** a zdvihnite elektrické náradie.

Konštrukčné prvky elektronáradia

Teplotná ochrana (pozrite obr. 12.1-13.1)

Systém teplotnej ochrany umožňuje automatické vypnutie elektronáradia v prípade nadmerného zaťaženia alebo v prípade, že teplota akumulátora **5** prekročí 80°C. Systém zaisťuje ochranu elektronáradia proti poškodeniu v prípade nevyhovujúcich prevádzkových podmienok.
V okamihu, keď sa tento ochranný systém aktivuje, počas 3 sekúnd sa rozblikajú kontrolky **6** tak, ako je znázornené na obr. 12.1-13.1.

Ochrana proti prehriatiu (pozrite obr. 12.1-13.1)

Systém ochrany proti prehriatiu motora automaticky vypne elektrické náradie v prípade prehriatia. V takejto situácii nechajte elektrické náradie pred jeho opätovným zapnutím vychladnúť.
V okamihu, keď sa tento ochranný systém aktivuje, počas 3 sekúnd sa rozblikajú kontrolky **6** tak, ako je znázornené na obr. 12.1-13.1.

Ochrana proti preťaženiu (pozrite obr. 12.1-13.1)

Systém ochrany proti preťaženiu motora automaticky vypína elektrické náradie, keď je ovládané spôsobom, ktorý v ňom vytvára abnormálne vysoký prúd.
V okamihu, keď sa tento ochranný systém aktivuje, počas 3 sekúnd sa rozblikajú kontrolky **6** tak, ako je znázornené na obr. 12.1-13.1.

Ochrana pred nadmerným vybitím

Batéria **5** je chránená bezpečnostným systémom proti úplnému vybitiu. V prípade úplného vybitia sa elektrické náradie automaticky vypne. **Pozor: nepokúšajte sa elektrické náradie zapnúť, keď je aktivovaný ochranný systém, môže dôjsť k poškodeniu batérie 5.**

Indikátory stavu nabitia batérie (pozrite obr. 12.2-13.2)

Pri stlačení tlačidla **7** signalizujú kontrolky **6** stav nabitia akumulátora **5** (pozrite obr. 12.2-13.2).

Indikátor (pozrite obr. 11.1)

Indikátor **11** signalizuje, že elektrické náradie je pripravené na odpálenie, a tiež upozorňuje na miesto, kde sa bude zatĺkať sponka alebo klinec.

Nastavenie sily úderu

Požadovanú silu úderu možno nastaviť pomocou nastavovacieho prvku **2**.
Požadovaná úderová sila závisí od spracovávaného materiálu, pracovných podmienok a dá sa určiť praktickým testovaním.

Odporúčania pre prácu s elektronáradím

Všeobecné odporúčania

• Vyberte batériu **5** z elektrického náradia a nainštalujte upevňovacie prvky **19** alebo **20** do zásobníka **11**, ako je opísané vyššie. Vložte batériu **5** do elektrického náradia.
• Urobte záber na pracovnú plochu.
• Zhodnoťte kvalitu spojovacích prvkov:
  • ak horná časť spony **19** alebo hlava klinca **20** vyčnieva nad povrch, zvýšte silu úderu otočením nastavovacieho prvku **2** doprava. **Upozornenie: pri dlhodobej práci s nedostatočnou silou nárazu dochádza k zvýšenému opotrebovaniu častí elektrického náradia;**
  • ak je horná časť svorky **19** alebo hlava klinca **20** príliš hlboko v povrchu, je potrebné znížiť silu úderu otočením ovládača **2** doľava.
• Po skončení práce vyberte z elektrického nástroja batériu **5** a zo zásobníka **11** vyberte zvyšné sponky **19** alebo **20**.

Údržba elektronáradia / preventívne opatrenia

Pred vykonaním akejkoľvek práce na elektrickom náradí vyberte batériu 5.

Pokyny na údržbu akumulátora

• Nabíjajte včas, skôr ako sa akumulátor **5** celkom vybije. Pri nízkej úrovni nabitia prerušte prácu a akumulátor **5** okamžite nabite.
• Keď je akumulátor **5** plne nabitý, neprebíjajte ho, skracujete tak jeho životnosť.
• Akumulátor **5** nabíjajte pri izbovej teplote v rozmedzí 10°C až 40°C (50°F až 104°F).
• Pri dlhodobom uskladnení akumulátor **5** nabite každých 6 mesiacov.
• Staré akumulátory včas vymeňte. Zníženie výkonu alebo i značne kratší prevádzkový čas mechanického nástroja po nabití indikuje starnutie akumulátora **5** a potrebu jeho výmeny. Vezmite prosím do úvahy, že sa pri práci pri teplotách pod 0°C môže akumulátor **5** vybíjať rýchlejšie.
• V prípade dlhodobého skladovania bez použitia odporúčame uchovávať akumulátor **5** pri izbovej teplote a nabití na 50%.

Odstránenie deformovaných spojovacích prvkov (pozrite obr. 14-15)

Niekedy sa počas práce spojovací prvok **19** alebo **20** zdeformuje a zostane vo vnútri úderového mechanizmu (napríklad keď spojovací prvok narazí na pevný predmet, ak je spojovací prvok poškodený atď.).

• Vyberte batériu **5** z elektrického náradia a odstráňte zostávajúci upevňovací prvok **19** alebo **20** zo zásobníka **11**.
• Odstráňte plastový hrot **14** (pozrite obr. 14.1).
• Pomocou imbusového kľúča **18** odskrutkujte skrutky **13** (pozrite obr. 14.2).
• Opatrne odstráňte dosky **15** a **16** a vyberte deformovaný spojovací prvok **19** alebo **20** (pozrite obr. 15).
Upozornenie: Úderový mechanizmus môže byť zaťažený na výstrel a ak sa pokúsite odstrániť upevňovací prvok, bude vytlačený silou, čo môže spôsobiť zranenie.
• Zostavte ho v opačnom poradí.
• Ak pravidelne dochádza k deformácii spojovacích prvkov **19** alebo **20** (aj pri použití spojovacích prvkov od iného výrobcu) - kontaktujte servisné stredisko **CROWN**.

Čistenie mechanického nástroja

Nevyhnutnou podmienkou na dlhodobé a bezpečné používanie tohto mechanického nástroja je jeho čistota. Vetracie otvory **1** pravidelne čistite stlačeným vzduchom.

Popredajný a aplikačný servis

Náš popredajný servis odpovie na vaše otázky k údržbe a oprave vášho výrobku a tiež k náhradným dielom. Informácie o servisných strediskách, schémach dielov a informácie o náhradných dieloch nájdete aj na adrese: **www.crown-tools.com**.

Preprava elektronáradia

• V žiadnom prípade nesmie na obal pri preprave pôsobiť žiadny mechanický vplyv.
• Pri nakladaní / vykladaní nie je povolené používať žiadny druh technológie, ktorý pracuje na princípe zovretia obalu.

Li-Ion akumulátory

Obsiahnuté Li-Ion akumulátory podliehajú požiadavkám legislatívy o nebezpečnom tovare. Používateľ smie prepravovať akumulátory po ceste bez splnenia ďalších požiadaviek.
Pri preprave tretími stranami (napr. leteckou dopravou alebo špedičnou firmou) sa musia dodržiavať zvláštne požiadavky na obal a označenie. Prípravu dodávanej položky konzultujte s odborníkom na nebezpečné materiály.
Akumulátory expedujte iba vtedy, ak sú kryty neporušené. Prístupné kontakty prelepte páskou alebo zakryte a akumulátor zabaľte tak, aby sa v obale nepohyboval. Dodržujte aj prípadné podrobnejšie národné predpisy.

Ochrana životného prostredia

Suroviny nelikvidujte ako odpad, ale ich recyklujte.

Elektronáradie, jej príslušenstvo a obalové materiály by mali byť zlikvidované v súlade so zásadami recyklácie surovín a ochrany životného prostredia.
Na umelohmotných súčiastkach je uvedené ich označenie pre triedenú recykláciu.
Tento návod je vytlačený na recyklovanom papieri vyrobenom bez použitia chlóru.

Výrobca si vyhradzuje právo na zmeny.

Date tehnice ale uneltei electrice

Forjor pneumatic de bătut cuie și capsator		CT61001HX-2	CT61001HX-4
Codul uneltei electrice		**consultaţi pagina 12**	
Tensiune nominală	**[V]**	20 *	20 *
Tipul acumulatorului		Li-Ion	Li-Ion
Durata de încărcare a acumulatorului	**[min]**	60	60
Capacitatea acumulatorului	**[Ah]**	2	4
Capacitatea magaziei	**[buc]**	100	100
Capse aplicate:		Type 600, 18Gauge	Type 600, 18Gauge
- lățimea capsei	**[mm]**	5,7	5,7
- lungimea capsei	**[mm]**	15-22	15-22
Cuie aplicate:		Type F, 18Gauge	Type F, 18Gauge
- lățimea cuiului	**[mm]**	2	2
- lungimea cuiului	**[mm]**	15, 20, 25, 30, 32	15, 20, 25, 30, 32
Greutate	**[kg]** **[lb]**	2,43 5.36	2,74 6.04
Clasa de protecţie		III	III
Presiune acustică	**[dB(A)]**	—	—
Putere acustică	**[dB(A)]**	—	—
Vibraţii ponderate	**[m/s²]**	—	—

* Tensiunea iniţială maximă a bateriei (măsurată fără sarcină de lucru) este de 20 de Volţi. Tensiunea nominală este de 18 Volţi.

Informaţii despre zgomot

Purtaţi căşti antifonice dacă presiunea acustică depăşeşte 85 dB(A).

CE Declaraţie de conformitate

Declarăm pe proprie răspundere că produsul descris la paragraful "Date tehnice ale uneltei electrice" corespunde tuturor dispoziţiilor relevante ale Directivelor 2006/42/EC, 2014/30/EU inclusiv modificărilor acestora şi este în conformitate cu următoarele standarde:
EN 60745-1:2009+A11:2010,
EN 60745-2-16:2010,
EK9-BE-77(V3):2015,
EK9-BE-88:2014,
EK9-BE-89:2014,
EK9-BE-91:2015,
EN 55014-1:2016/+A1:2009/+A2:2011,
EN 55014-2:2015.

Manager de certificare — Wu Cunzhen

Merit Link International AG
Stabio, Elveţia, 28.07.2021

AVERTISMENT - Pentru a reduce riscul de vătămare, utilizatorul trebuie să citească manualul de instrucţiuni!

Reguli generale de siguranță

AVERTISMENT! Citiţi toate avertismentele de siguranţă, instrucţiunile, ilustraţiile şi specificaţiile furnizate împreună cu această unealtă electrică. Nerespectarea avertismentelor și a instrucțiunilor poate avea drept rezultat un șoc electric, incendiu și / sau vătămarea gravă. **Păstrați toate avertismentele și instrucțiunile pentru o referință viitoare.**
Termenul de "unealtă electrică" din avertismente se referă la unealta electrică (cablată) acționată prin rețea sau unealta electrică (necablată) acționată cu baterii.

Siguranța suprafeței de lucru

- **Păstrați suprafaţa de lucru curată și bine iluminată.** Zonele dezordonate sau întunecoase pot cauza incidente.
- **Nu utilizați uneltele electrice în atmosfere explozive, cum ar fi în prezența lichidelor, a gazelor sau a prafului inflamabil.** Uneltele electrice creează scântei care pot aprinde praful sau gazele arse.
- **Țineți copiii și martorii la distanță atunci când utilizați o unealtă electrică.** Distracțiile vă pot face să pierdeți controlul.

Siguranță electrică

- **Fișele uneltei electrice trebuie să se potrivească cu borna de ieșire. Nu modificați niciodată fișa, în niciun mod. Nu utilizați nicio fișă adaptoare cu uneltele electrice împământate (legate la pământ).** Fișele nemodificate și bornele de ieșire potrivite vor reduce riscul de șoc electric.
- **Evitați contactul fizic cu suprafețele împământate sau legate la pământ, cum ar fi conductele, radiatoarele, plitele sau frigiderele.** Există un risc sporit de șoc electric, în cazul în care corpul dvs., este împământat sau legat la pământ.
- **Nu expuneți uneltele electrice la condiții de vreme ploioasă sau umedă.** Pătrunderea apei într-o unealtă electrică va spori riscul de șoc electric.
- **Nu abuzați de cablu. Nu utilizați niciodată cablu pentru a transporta, împinge sau scoate unealta electrică din priză. Țineți cablul la distanță de căldură, ulei, margini ascuțite sau piese mobile.** Cablurile deteriorate sau încâlcite sporesc riscul de șoc electric.
- **Atunci când utilizați o unealtă electrică în aer liber, utilizați un cablu prelungitor adecvat pentru uz în aer liber.** Utilizarea unui cablu destinat uzului în aer liber reduce riscul de șoc electric.
- **Dacă utilizarea unei unelte electrice într-un loc umed nu poate fi evitată, utilizați o alimentare protejată (DCR) pentru dispozitivul cu curent rezidual.** Utilizarea unui DCR reduce riscul de șoc electric. REȚINEȚI! Termenul de "dispozitiv cu curent rezidual (DCR)" poate fi înlocuit cu termenul "disjunctor cu curent de fugă (GFCI)" sau "disjunctor de scurgere la pământ (ELCB)".
- **Avertisment!** Nu atingeți niciodată suprafețele metalice ale cutiei de viteze, ale scutului și așa mai departe, deoarece atingere suprafețelor metalice va interfera cu unda electromagnetică, cauzând astfel o potențială vătămare sau accidente.

Siguranță personală

- **Fiţi atent, aveţi grijă la ceea ce faceţi şi apelaţi la simţul practic atunci când utilizaţi o unealtă electrică. Nu utilizaţi o unealtă electrică dacă sunteţi obosit sau vă aflaţi sub influenţa drogurilor, a alcoolului sau a medicamentelor.** Un moment de neatenție în timpul utilizării uneltelor electrice poate avea drept rezultat o vătămare personală gravă.
- **Utilizaţi echipamente de protecţie individuală. Purtaţi întotdeauna o protecţie pentru ochi.** Echipamentele de protecție, cum ar fi masca pentru praf, încălțămintea de protecție împotriva alunecării, casca dură sau protecția pentru auz, utilizate în condițiile corespunzătoare vor reduce vătămările personale.
- **Preveniţi pornirea accidentală. Asiguraţi-vă că întrerupătorul se află în poziţie oprit înainte de a conecta la sursa de alimentare şi / sau setul de baterii, ridicând sau transportând unealta.** Transportul uneltelor electrice ținând degetul apăsat pe întrerupător sau punerea uneltelor electrice sub tensiune care au întrerupătorul pornit duce la accidente.
- **Îndepărtaţi orice cheie de reglare înainte de a porni unealta electrică.** O cheie lăsată atașată de o piesă rotativă a uneltei electrice poate duce la vătămarea personală.
- **Nu întindeţi excesiv. Păstraţi întotdeauna sprijinul şi echilibrul adecvat.** Acest lucru permite un control mai bun al uneltei electrice în situații neașteptate.
- **Îmbrăcaţi-vă adecvat. Nu purtaţi îmbrăcăminte sau bijuterii lejere. Ţineţi părul, îmbrăcămintea şi mănuşile la distanţă de piesele mobile.** Îmbrăcămintea, bijuteriile sau părul lung liber se poate prinde în piesele mobile.
- **Dacă dispozitivele sunt furnizate pentru conexiunea instalaţiilor de extracţie şi de colectare a prafului, asiguraţi-vă că acestea sunt conectate şi utilizate în mod adecvat.** Utilizarea dispozitivului de colectare a prafului poate reduce pericolele legate de praf.
- **Nu permiteţi ca familiarizarea rezultată din utilizarea frecventă a uneltelor să vă facă să vă complăceţi sau să ignoraţi principiile de siguranţă ale uneltei.** O acțiune neglijentă poate cauza o vătămare gravă într-o fracțiune de secundă.
- **Avertisment!** Uneltele electrice pot produce un câmp electromagnetic în timpul utilizării. În unele circumstanțe, acest câmp poate interfera cu implanturile medicale active sau pasive. Pentru a reduce riscul de vătămare gravă sau fatală, le recomandăm persoanelor cu implanturi medicale să se consulte cu medicul acestora și producătorul de implanturi medicale înainte de a utiliza această unealtă electrică.

Utilizarea și întreținerea uneltei electrice

- Persoanele cu aptitudini psio-fizice sau mentale reduse, precum și copiii, nu pot utiliza unealta electrică, dacă acestea nu sunt supravegheate sau instruite cu privire la utilizarea uneltei electrice de către o persoană responsabilă de siguranța acestora.
- **Nu forţaţi unealta electrică. Utilizaţi unealta electrică corectă pentru operaţiunea dvs.** Unealta electrică corectă va face lucrurile mai bine și în mare siguranță, la capacitatea pentru care a fost proiectată.
- **Nu utilizaţi unealta electrică dacă întrerupătorul nu o porneşte şi nu o opreşte.** Orice unealtă electrică care nu poate fi comandată cu ajutorul întrerupătorului este periculoasă și trebuie să fie reparată.
- **Deconectaţi fişa de la sursa de alimentare şi / sau setul de baterii din unealta electrică înainte să efectuaţi orice reglaj, să schimbaţi accesoriile sau să depozitaţi uneltele electrice.** Astfel de măsuri de

siguranță preventive reduc riscul de a porni unealta electrică accidental.
• **Depozitaţi uneltele electrice inactive într-un loc care nu se află la îndemâna copiilor şi nu permiteţi persoanelor nefamiliarizate cu unealta electrică sau cu aceste instrucţiuni să utilizeze unealta electrică.** Uneltele electrice sunt periculoase în posesia utilizatorilor neinstruiţi.
• **Efectuaţi întreţinerea uneltei electrice. Verificaţi alinierea greşită sau griparea pieselor mobile, ruperea pieselor și orice altă condiție care poate afecta funcționarea uneltei electrice. Dacă unealta electrică s-a deteriorat, reparați-o înainte de utilizare.** Uneltele electrice întreţinute în mod precar pot cauza numeroase accidente.
• **Păstraţi uneltele de tăiere ascuţite şi curate.** Uneltele de tăiere întreţinute corespunzător cu margini de tăiere ascuţite sunt mai puţin predispuse la gripare și sunt mai facil de comandat.
• **Utilizaţi unealta electrică, accesoriile şi cuţitele aplicate etc. în conformitate cu aceste instrucţiuni, luând în considerare condițiile de lucru și lucrarea de executat.** Utilizarea uneltei electrice pentru alte operațiuni decât cele prevăzute poate duce la o situație periculoasă.
• **Păstrați mânerele și suprafețele de prindere uscate, curate și fără urme de ulei și lubrifiant.** Mânerele și suprafețele de prindere alunecoase împiedică manipularea și comanda sigură a uneltei în situații neașteptate.
• Rețineți faptul că atunci când utilizați o unealtă electrică, țineți mânerul auxiliar corect, care este util în momentul comandării uneltei electrice. Prin urmare, o ținere adecvată poate reduce riscul de accidente sau vătămări.

Utilizarea şi întreţinerea bateriei

• **Reîncărcaţi doar cu încărcătorul specificat de producător.** Un încărcător care este potrivit pentru un grup de baterii poate crea un risc de incendiu când este utilizat cu un alt grup de baterii.
• **Utilizaţi unelte electrice doar împreună cu grupurile de baterii desemnate.** Utilizarea oricărui alt grup de baterii poate crea risc de vătămare şi incendiu.
• **Când grupul de baterii nu este utilizat, ţineţi-l departe de alte obiecte de metal, precum agrafe de hârtie, monede, chei, cuie, şuruburi sau orice alte obiecte mici din metal, care pot face o conexiune de la un capăt la celălalt.** Scurtcircuitarea terminalelor bateriei împreună poate cauza arsuri sau incendiu.
• **În condiţii abuzive, poate fi ejectat lichid din baterie; evitaţi contactul. În caz de contact accidental, clătiţi cu apă. Dacă lichidul intră în contact cu ochii, solicitaţi ajutor medical.** Lichidul ejectat din baterie poate cauza iritaţii sau arsuri.
• **Evitaţi pornirea accidentală. Asiguraţi-vă că butonul pornire / oprire este în poziţia oprit înainte de inserarea grupului de baterii.** Transportarea uneltei electrice cu degetul apăsat pe butonul de oprire / pornire sau inserarea grupului de baterii în unelte electrice care au butonul pornit poate cauza accidente.
• **Nu deschideţi bateria.** Pericol de scurtcircuitare.
• **În cazul deteriorării şi utilizării necorespunzătoare a bateriei, pot fi emişi vapori. Inspiraţi aer proaspăt şi solicitaţi ajutor medical în caz de tulburări.** Vaporii pot irita sistemul respirator.
• **Când bateria este defectă, lichidul poate fi ejectat şi poate intra în contact cu componentele adiacente.** Verificaţi orice piesă afectată. Curăţaţi aceste piese sau înlocuiţi-le, dacă este necesar.
• **Protejaţi bateria împotriva căldurii, de ex., împotriva expunerii continue la soare şi surselor de foc.** Există pericol de explozie.

AVERTISMENT! Citiţi toate avertismentele de siguranţă şi toate instrucţiunile.

• **Protejaţi încărcătorul bateriei împotriva ploii şi umezelii.** Pătrunderea apei într-un încărcător de baterie creşte riscul de electrocutare.
• **Nu încărcaţi alte baterii.** Încărcătorul bateriei este potrivit doar pentru încărcarea bateriilor litiu-ion în intervalul de tensiune menţionat. Altfel, există pericolul de incendiu şi explozie.
• **Păstraţi încărcătorul bateriei curat.** Contaminarea poate cauza pericolul de electrocutare.
• **Verificaţi încărcătorul bateriei, cablul şi ştecărul de fiecare dată înainte de utilizare. Nu utilizaţi încărcătorul bateriei când sunt constatate defecte. Nu deschideţi dvs. încărcătorul bateriei, asiguraţi-vă că este reparat doar de personal calificat, utilizând piese de rezervă originale.** Încărcătoarele de baterie, cablurile şi ştecărele deteriorate măresc riscul de electrocutare.
• **Nu operaţi încărcătorul bateriei pe suprafeţe uşor inflamabile (de ex. hârtie, textile etc.) sau în medii combustibile.** Există pericolul de incendiu din cauza încălzirii încărcătorului bateriei în timpul încărcării.

Reparații

• **Unealta dvs. electrică trebuie să fie reparată de către o persoană calificată în reparații, utilizând numai piese de schimb identice.** Acest lucru va asigura faptul că siguranța uneltei electrice este menținută.
• Urmați instrucțiunile privind lubrifierea și schimbarea accesoriilor.

Linii directoare de siguranță în timpul utilizării uneltei electrice

Atenție: textul conține termenul "declanșare accidentală", ceea ce înseamnă împușcarea cu un element de fixare care nu este controlată de utilizator. Rețineți faptul că declanșarea accidentală poate provoca vătămări grave sau decesul utilizatorului sau al persoanelor din apropiere.

Înainte de începerea lucrului

• Trebuie să presupuneți întotdeauna că unealta electrică este încărcată și să o manevrați cu atenție.
• Scoateți bateria din unealta electrică înainte de instalarea elementelor de fixare.
• Utilizați numai elemente de fixare de tipul recomandat; nu utilizați elemente de fixare deteriorate, îndoite sau ruginite.
• Nu încărcați simultan elemente de fixare de dimensiuni sau tipuri diferite în magazie, acest lucru poate cauza blocarea elementelor de fixare în interiorul mecanismului de percutare.

În timpul lucrului

• În timpul lucrului, asiguraţi-vă că purtaţi ochelari de protecţie care oferă atât protecţie frontală, cât şi laterală. Ochelarii de protecţie trebuie să respecte standardul ANSI Z 87.1 (CAN/CSA/Z94.3, GOST 12.4.011-89). Această regulă se aplică atât pentru muncitor, cât şi pentru persoanele din apropiere.
• Nu îndreptaţi niciodată unealta electrică spre dvs., alte persoane sau animale.
• Nu încercaţi să trageţi într-o zonă deschisă, acest lucru poate fi periculos atât pentru dvs., cât şi pentru cei din jurul dvs.
• Acţionaţi declanşatorul numai atunci când lucraţi. În toate celelalte cazuri, de exemplu, când transportaţi sau reparaţi unealta electrică, nu ţineţi degetul pe declanşator, pentru a preveni tragerea accidentală.
• Este strict interzisă modificarea designului uneltei electrice (de exemplu, fixarea vârfului de contact în poziţia coborâtă), deoarece acest lucru poate cauza declanşarea accidentală.
• Ţineţi mâinile şi picioarele la o distanţă sigură faţă de vârful de contact atunci când lucraţi.
• În timp ce acţionaţi declanşatorul, ţineţi ferm unealta electrică (nu înclinaţi) şi apăsaţi vârful de contact pe suprafaţă, altfel, elementul de fixare se poate bloca, poate ricoşa sau se poate îndoi în interiorul uneltei electrice.
• Uneltele electrice pot genera scântei, prin urmare, nu le utilizaţi în apropierea materialelor explozive sau inflamabile.
• Atunci când lucraţi, reţineţi faptul că liniile de utilităţi pot trece pe sub suprafaţa de lucru şi le puteţi deteriora. Utilizaţi detectoare de metal speciale şi detectoare pentru a localiza liniile de curent, conductele de gaz şi de apă ascunse sau contactaţi compania locală de utilităţi pentru informaţii. Contactul cu firele electrice poate cauza incendiu şi electrocutare. Avarierea conductei de gaz poate cauza o explozie. Avarierea conductei de apă poate cauza pagube materiale.
• În timpul utilizării, elementele de fixare sau fragmentele acestora pot ricoşa; pentru a evita acest lucru, respectaţi următoarele reguli:
  • nu bateţi elemente de fixare aproape de colţuri;
  • nu bateţi elemente de fixare peste cele deja aplicate;
  • nu împuşcaţi elemente de fixare în materiale solide pentru care acestea nu au fost destinate, de exemplu, metale, beton, cărămizi etc.
• Nu utilizaţi unealta electrică precum un ciocan - nu încercaţi să bateţi capse sau cuie cu un vârf din plastic.
• Nu utilizaţi niciodată unealta electrică pentru a fixa cabluri, deoarece acest lucru poate deteriora izolaţia cablurilor, poate cauza scurtcircuitare şi electrocutare.
• Dacă elementul de fixare este blocat în interiorul mecanismului de percutare, procedaţi cu atenţie maximă atunci când îl scoateţi. Mecanismul de percutare poate fi încărcat pentru tragere şi, dacă încercaţi să scoateţi elementul de fixare, acesta va fi împins forţat în afară, fiind posibilă cauzarea vătămărilor.

Simboluri utilizate în manual

Următoarele simboluri sunt utilizate în manualul de utilizare, reţineţi-le semnificaţia. Interpretarea corectă a simbolurilor va permite utilizarea corectă şi sigură a uneltei electrice.

Symbol	Semnificaţie
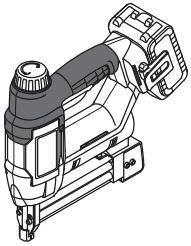	**Forjor pneumatic de bătut cuie şi capsator** Secţiunea marcată cu gri - prindere moale (cu suprafaţă izolată).
CROWN PROFESSIONAL CT ... Ser.No.: XX XXXXXXX	**Autocolant cu numărul de serie:** CT … - model; XX - data fabricaţiei; XXXXXXX - număr de serie.
	Citiţi toate reglementările şi instrucţiunile de siguranţă.
	Purtaţi ochelari de protecţie.
	Nu încălziţi bateria peste 45°C. Protejaţi de expunerea prelungită la lumina directă a soarelui.
	Nu aruncaţi bateria într-un container pentru deşeuri domestice.
	Nu aruncaţi bateria în foc.
	Protejaţi bateria de ploaie.
	Risc de deteriorare a cablajului ascuns sau a conductelor sanitare ale casei.
	Durata de încărcare a acumulatorului.
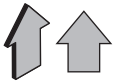	Direcţia de deplasare.
	Direcţia de rotaţie.

Symbol	Semnificaţie
	Blocat.
	Deblocat.
III	Clasa de protecţie.
	Atenţie. Important.
	Un semn care certifică faptul că produsul se conformează cu cerinţele esenţiale ale directivelor UE şi ale standardelor UE armonizate.
	Informaţii utile.
	Nu aruncaţi unealta electrică într-un container pentru deşeuri domestice.

Descrierea uneltei electrice

Unealta electrică este concepută pentru aplicarea capselor sau cuielor speciale.

Părţi componente

1 Orificii pentru ventilare
2 Regulator pentru forța de impact
3 Declanșator
4 Clemă curea *
5 Acumulator *
6 Indicatori ai nivelului de încărcare a bateriei *
7 Buton de control al nivelului de încărcare a bateriei *
8 Blocaj baterie *
9 Blocaj magazie
10 Capacul magaziei
11 Magazie
12 Indicator
13 Bulon
14 Vârf din plastic *
15 Placă externă
16 Placă internă
17 Ghidajul ciocanului
18 Cheie imbus *
19 Capse (fâșie) *
20 Cuie (fâșie) *
21 Încărcător *
22 Etichetă încărcător *
23 Indicator (roșu) *
24 Indicator (verde) *
25 Ciocan

* Accesorii

Nu toate accesoriile descrise şi ilustrate sunt incluse în setul standard de livrare.

Montarea şi reglarea componentelor uneltei electrice

Înainte de efectuarea oricăror lucrări asupra uneltei electrice, îndepărtaţi bateria 5.

Montarea / demontarea / instalarea anumitor elemente este aceeaşi pentru toate modelele, on acest caz modelele specifice nu sunt prezentate on ilustraţii.

Depozitarea cheii imbus (consultați fig. 1)

Fig. 1 ilustrează locul în care este depozitată cheia imbus **18** și modul de scoatere.

Montarea și scoaterea vârfului din plastic (consultați fig. 2)

Vârful din plastic **14** previne deformarea suprafeței când sunt împușcate capse sau cuie. Fig. 2 ilustrează pașii pentru montarea / demontarea vârfului din plastic **14**.

Montarea elementelor de fixare în magazie (consultați fig. 3-6)

Utilizați elemente de fixare (capse sau cuie) adecvate pentru modelul dvs. de unealtă (consultați imaginile explicative și tabelul cu date tehnice). Elementele de fixare (capse sau cuie) sunt furnizate sub formă de fâșii. Nu încercați să încărcați elementele de fixare unul câte unul, deoarece acest lucru poate cauza îndoirea acestora în interiorul mecanismului de percutare.

• Apăsați pe partea superioară a mecanismului de blocare **9** (consultați fig. 3.1).
• Deplasați capacul **10** înapoi (consultați fig. 3.2).

• **Instalarea fâșiei de capse 19:**
  • instalați capsele **19** precum este ilustrat în figura 4.1. Partea superioară a capselor **19** trebuie să intre în partea superioară a magaziei **11** (consultați fig. 4.2);
  • evitați răsucirea capselor **19**, deplasați capacul **10** înainte, până când dispozitivul de blocare **9** se blochează în poziție (consultați fig. 4.1).
• **Instalarea fâșiei de cuie 20:**
  • puteți utiliza numai cuie **20** cu următoarele lungimi: 15 mm, 20 mm, 25 mm, 30 mm, 32 mm (consultați fig. 5). Aceasta este o consecință a funcției de instalare a cuielor **20**;
  • instalați cuiele **20** precum este ilustrat în figura 6.1. Partea inferioară a cuielor **20** trebuie să intre în partea inferioară a magaziei **11**. Capurile fâșiei de cuie **20** trebuie să intre într-una dintre canelurile de pe peretele posterior al magaziei **11** (consultați fig. 5);
  • evitați răsucirea cuielor **20**, deplasați capacul **10** înainte, până când dispozitivul de blocare **9** se blochează în poziție (consultați fig. 6.1).

Procedura de încărcare a acumulatorului uneltei electrice

Punerea în funcţiune a uneltei electrice

Unealta electrică este furnizată cu o baterie parţial încărcată 5. Înaintea primei utilizări, bateria 5 trebuie încărcată complet.

Procesul de încărcare (consultaţi fig. 7-8)

• Apăsaţi dispozitivul de blocare al bateriei **8** şi îndepărtaţi bateria **5** (consultaţi fig. 7.1-8.1).
• Conectaţi încărcătorul **21** la sursa de alimentare.
• Introduceţi bateria **5** în încărcător **21** (consultaţi fig. 7.2-8.2).
• Deconectaţi încărcătorul **21** de la sursa de alimentare după încărcare.
• Scoateţi bateria **5** din încărcătorul **21** şi montaţi bateria **5** în unealta electrică (consultaţi fig. 7.3-8.3).

Indicatori încărcător (consultaţi fig. 9-10)

Indicatorii încărcătorului **24** şi **23** indică procesul de încărcare a bateriei **5**. Semnalele indicatorilor **24** şi **23** sunt indicate pe eticheta **22** (consultaţi fig. 9-10).

• Fig. 9.1, 10.1 - (indicatorul verde **24** este aprins, bateria **5** nu este introdusă în încărcătorul **21**) - încărcătorul **21** este conectat la reţeaua de alimentare (gata de încărcare).
• Fig. 9.2, 10.2 - (indicatorul verde **24** clipeşte, bateria **5** este introdusă în încărcătorul **21**) - bateria **5** se încarcă.
• Fig. 9.3, 10.3 - (indicatorul verde **24** este aprins, bateria **5** este introdusă în încărcătorul **21**) - bateria **5** este încărcată complet.
• Fig. 9.4, 10.4 - (indicatorul roşu **23** este aprins, bateria **5** este introdusă în încărcătorul **21**) - procesul de încărcare a bateriei **5** este întrerupt din cauza unei temperaturi necorespunzătoare. Atunci când condiţiile de temperatură sunt normale, procesul de încărcare va fi reluat.
• Fig. 9.5, 10.5 - (indicatorul roşu **23** clipeşte, bateria **5** este introdusă în încărcătorul **21**) - procesul de încărcare a bateriei **5** este întrerupt din cauza defecţiunii sale. Înlocuiţi bateria defectă **5**, utilizarea ulterioară este interzisă.

Pe parcursul procesului de încărcare, bateria 5 şi încărcătorul 21 devin fierbinţi, acest lucru este normal.

Pornirea / oprirea uneltei electrice

Pornire:
Apăsați vârful din plastic **14** pe suprafață și apăsați unealta electrică în jos până când se oprește; indicatorul **11** se va aprinde, indicând faptul că unealta electrică este gata de tragere (consultați fig. 11.1). În timp ce țineți unealta electrică în această poziție, apăsați declanșatorul **3**; va avea loc o împușcătură (consultați fig. 11.2).
Oprire:
Eliberați declanșatorul **3** și ridicați unealta electrică.

Caracteristici ale uneltei electrice

Protecţie la temperatură (consultaţi fig. 12.1-13.1)

Sistemul automat de protecţie la temperatură permite dezactivarea automată a uneltei electrice în caz de suprasolicitare sau în cazul în care temperatura bateriei **5** depăşeşte 80°C. Sistemul garantează protecţia uneltei electrice împotriva avarierii în caz de nerespectare a condiţiilor de funcţionare.
La activarea acestui sistem de protecţie, indicatorii **6** vor lumina intermintent timp de 3 secunde, consultaţi fig. 12.1-13.1.

Protecţie împotriva supraîncălzirii (consultaţi fig. 12.1-13.1)

Sistemul de protecţie al motorului împotriva supraîncălzirii opreşte automat unealta electrică în caz de supraîncălzire. În această situaţie, lăsaţi unealta electrică să se răcească înainte de a o porni din nou.
La activarea acestui sistem de protecţie, indicatorii **6** vor lumina intermintent timp de 3 secunde, consultaţi fig. 12.1-13.1.

Protecţie împotriva suprasolicitării (consultaţi fig. 12.1-13.1)

Sistemul de protecţie al motorului la suprasolicitare opreşte automat unealta electrică atunci când aceasta este acţionată într-un mod care o determină să tragă un curent anormal de mare.
La activarea acestui sistem de protecţie, indicatorii **6** vor lumina intermintent timp de 3 secunde, consultaţi fig. 12.1-13.1.

Protecţie împotriva supraîncărcării

Bateria **5** este protejată de sistemul de siguranţă împotriva descărcării profunde. În caz de descărcare completă, unealta electrică se opreşte automat. **Atenţie: nu încercaţi să porniţi unealta electrică atunci când sistemul de protecţie este activat, deoarece bateria 5 poate fi deteriorată.**

Indicatorii stării de încărcare a bateriei (consultaţi fig. 12.2-13.2)

În momentul apăsării butonului **7**, indicatorii **6** indică nivelul de încărcare a bateriei **5** (consultaţi fig. 12.2-13.2).

Indicator (consultați fig. 11.1)

Indicatorul **11** semnalează dacă unealta electrică este gata de tragere, evidențiind simultan locul în care capsa sau cuiul va fi aplicat.

Reglarea forței de impact

Forța de impact necesară poate fi setată utilizând regulatorul **2**.
Forța de impact necesară depinde de materialul procesat, de condițiile de lucru și poate fi stabilită prin testare practică.

Recomandări referitoare la utilizarea uneltei electrice

Recomandări generale

• Scoateţi bateria **5** din unealta electrică şi instalaţi elementele de fixare **19** sau **20** în magazie **11**, precum este descris mai sus. Introduceţi bateria **5** în unealta electrică.
• Împuşcaţi suprafaţa de lucru.
• Evaluaţi calitatea aplicării elementelor de fixare:
  • dacă partea superioară a capsei **19** sau capul cuiului **20** este proeminent deasupra suprafeţei, măriţi forţa de impact rotind regulatorul **2** spre dreapta. **Atenţie: când lucraţi un timp îndelungat cu o forţă de impact insuficientă, are loc uzura crescută a pieselor uneltei electrice;**
  • dacă partea superioară a capsei **19** sau capul cuiului **20** este aplicat prea adânc în suprafaţă, forţa de impact trebuie redusă rotind regulatorul **2** spre stânga.
• După terminarea lucrării, scoateţi bateria **5** din unealta electrică şi scoateţi elementele de fixare **19** sau **20** rămase din magazie **11**.

Măsuri de întreţinere a uneltei electrice / măsuri preventive

Înainte de efectuarea oricăror lucrări asupra uneltei electrice, îndepărtaţi bateria 5.

Instrucţiuni pentru întreţinerea bateriei

• Încărcaţi înainte ca bateria **5** să fie epuizată complet. Opriţi operarea în modul economisire energie şi încărcaţi-o imediat.
• Nu supraîncărcaţi când bateria **5** este plină, în caz contrar, ciclul de funcţionare al acesteia se va scurta.
• Încărcaţi bateria **5** la temperatura camerei de la 10°C la 40°C (de la 50°F la 104°F).
• Încărcaţi bateria **5** la fiecare 6 luni când aceasta nu este utilizată pentru un timp îndelungat.
• Înlocuiţi acumulatorii consumaţi în timp. Scăderea randamentului sau o perioadă de funcţionare sensibil mai mică a uneltei electrice după încărcare indică uzarea acumulatorului **5** şi necesită înlocuirea acestuia. Trebuie ţinut cont de faptul că acumulatorul **5** se poate descărca mai repede dacă lucrările se efectuează la temperaturi sub 0°C.
• În cazul depozitării pe perioade îndelungate fără utilizare, este recomandată depozitarea bateriei **5** la temperatura camerei, încărcată la 50%.

Scoaterea elementelor de fixare deformate (consultaţi fig. 14-15)

Uneori, în timpul utilizării, elementul de fixare **19** sau **20** se deformează şi rămâne în interiorul mecanismului de percutare (de exemplu, când elementul de fixare loveşte un obiect solid, dacă elementul de fixare este defect etc.).

• Scoateţi bateria **5** din unealta electrică şi scoateţi elementele de fixare **19** sau **20** rămase din magazie **11**.
• Scoateţi vârful din plastic **14** (consultaţi fig. 14.1).
• Deşurubaţi buloanele **13** utilizând cheia imbus **18** (consultaţi fig. 14.2).
• Scoateţi cu atenţie plăcile **15** şi **16** şi scoateţi elementul de fixare **19** sau **20** deformat (consultaţi fig. 15). **Atenţie: mecanismul de percutare poate fi încărcat şi dacă încercaţi să scoateţi elementul de fixare, acesta va fi împins forţat în afară, fiind posibilă vătămarea.**
• Reasamblaţi în ordine inversă.
• Dacă deformarea elementelor de fixare **19** sau **20** are loc periodic (chiar şi atunci când utilizaţi elemente de fixare de la un alt producător), contactaţi centrul de service **CROWN**.

Curăţarea uneltei electrice

O condiţie indispensabilă pentru exploatarea pe termen lung a uneltei electrice este păstrarea acesteia curată. Curăţaţi în mod regulat unealta electrică cu aer comprimat prin găurile de aerisire **1**.

Serviciul post-vânzare şi serviciul de tip aplicaţie

Serviciul nostru post-vânzare răspunde la întrebările dumneavoastră legate de întreţinerea şi repararea produsului dumneavoastră, precum şi a pieselor de schimb. Informaţii despre centrele de servicii, diagramele pieselor şi informaţii despre piesele de schimb pot fi găsite, de asemenea, la adresa: **www.crown-tools.com**.

Transportarea uneltelor electrice

• În mod obligatoriu, ambalajul nu trebuie supus niciunui impact mecanic în timpul transportării.
• La descărcare / încărcare, nu este permisă utilizarea niciunui tip de tehnologie care funcţionează pe principiul ambalajului de fixare.

Bateriile Li-Ion

Bateriile Li-Ion incluse se supun cerinţelor legislaţiei pentru mărfuri periculoase. Utilizatorul poate transporta bateriile pe cale rutieră fără cerinţe suplimentare.
Atunci când este transportat de o a treia parte (de ex.: transport aerian sau agenţie de curierat), trebuie respectate cerinţele speciale cu privire la ambalare şi etichetare. Pentru pregătirea articolului care urmează să fie livrat este necesară consultarea unui expert pentru materiale periculoase.
Expediaţi bateriile doar atunci când carcasa este intactă. Lipiţi cu bandă sau mascaţi contactele deschise şi ambalaţi bateria în aşa fel încât să nu se poată deplasa în interiorul ambalajului. De asemenea, respectaţi norme naţionale posibil mai detaliate.

Protecţia mediului

Materiile prime trebuie reciclate în loc să fie evacuate ca deşeuri.

Unealta, accesoriile şi ambalajul trebuie sortate în vederea reciclării ecologice.
Componentele din plastic sunt etichetate pentru reciclarea pe categorii.
Aceste instrucţiuni sunt tipărite pe hârtie reciclabilă, fabricată fără clor.

Producătorul îşi rezervă dreptul de a aduce modificări.

Технически характеристики на електрическия инструмент

Пневматичен такер и степлер		CT61001HX-2	CT61001HX-4
Код електроинструмент		**виж. страница 12**	
Номинално напрежение	**[V]**	20 *	20 *
Вид батерия		Li-Ion	Li-Ion
Време за зареждане на батерията	**[min]**	60	60
Капацитет на батерията	**[Ah]**	2	4
Вместимост на магазина	**[pcs]**	100	100
Прилагани скоби:		Type 600, 18Gauge	Type 600, 18Gauge
- ширина на скобите	**[mm]**	5,7	5,7
- дължина на скобите	**[mm]**	15-22	15-22
Прилагани пирони:		Type F, 18Gauge	Type F, 18Gauge
- ширина на пироните	**[mm]**	2	2
- дължина на пироните	**[mm]**	15, 20, 25, 30, 32	15, 20, 25, 30, 32
Тегло	**[kg]** **[lb]**	2,43 5.36	2,74 6.04
Клас на безопасност		III	III
Звуково налягане	**[dB(A)]**	—	—
Акустична мощност	**[dB(A)]**	—	—
Вибрация	**[m/s²]**	—	—

* Максималното първоначално напрежение на батерията (измерено без натоварване) е 20 Волта. Номиналното напрежение е 18 Волта.

Информация за шум

Винаги носете защитни слушалки, ако звуковото налягане надвишава 85 dB(A).

CE Декларация за съответствие

С пълна отговорност ние декларираме, че описаният в раздела "Технически характеристики на електрическия инструмент" съответства на всички валидни изисквания на директивите 2006/42/EC, 2014/30/EU, включително на измененията им и покрива изискванията на стандартите:
EN 60745-1:2009+A11:2010,
EN 60745-2-16:2010,
EK9-BE-77(V3):2015,
EK9-BE-88:2014,
EK9-BE-89:2014,
EK9-BE-91:2015,
EN 55014-1:2016/+A1:2009/+A2:2011,
EN 55014-2:2015.

Мениджър сертификация — Wu Cunzhen

Merit Link International AG
Stabio, Швейцария, 28.07.2021

ПРЕДУПРЕЖДЕНИЕ - За да намалите риска от нараняване, потребителят трябва да прочете наръчника с инструкции!

Основни правила за безопасност

ПРЕДУПРЕЖДЕНИЕ! Прочетете всички предупреждения за безопасност, инструкции, илюстрации и спецификации, предоставени с електроинструмента. Неспазването на предупрежденията и инструкциите може да доведе до електрически удар, пожар и / или сериозно нараняване.

Запазете всички предупреждения и инструкции за бъдещи справки.

Терминът "електроинструмент" в предупрежденията се отнася до Вашия, свързан в електрическата мрежа (кабелен) електро инструмент или работещ с батерия (безжичен) електроинструмент.

Безопасност на работната зона

- **Поддържайте работната зона чиста и добре осветена.** Разхвърляни или тъмни зони предизвикват инциденти.
- **Не работете с електроинструменти в експлозивни атмосфери, като при наличието на възпламеними течности, газове и прах.** Електроинструментите създават искри, които може да подпалят прах или изпарения.
- **Дръжте децата и околните далеч при работа с електроинструменти.** Отвличането на вниманието може да причини загуба на контрол.

Електрическа безопасност

- **Щепселите на електроинструментите трябва да съответстват на контактите. Никога не модифицирайте по никакъв начин щепсел. Не използвайте каквито и да е адаптери със заземени (занулени) електроинструменти.** Немодифицираните щепсели и съответстващи контакти ще намалят риска от електрически удар.
- **Избягвайте контакт на тялото със заземени или занулени повърхности, като тръби, радиатори, фризери и хладилници.** Съществува повишен риск от електрически удар, ако тялото Ви бъде заземено или занулено.
- **Не излагайте електроинструментите на въздействието на дъжд, влажна среда.** Водата, влизаща в електроинструмента ще повиши риска от електрически удар.
- **Не повреждайте кабела. Никога не използвайте кабела за носене, дърпане или изключване от мрежата на електроинструмент. Дръжте кабела далеч от топлина, масло, остри ръбове или подвижни части.** Повреден или заплетен кабел повишават риска от електрически удар.
- **При работа с електроинструменти на открито, използвайте удължителен кабел, подходящ за употреба на открито.** Използването на подходящ кабел за външна употреба намалява риска от електрически удар.
- **Ако работата с електроинструмент на влажно място не може да се избегне, използвайте устройство за диференциална токова защита (RCD) на захранването.** Използването на RCD намалява риска от електрически удар. ЗАБЕЛЕЖКА! Терминът "устройство за диференциална токова защита (RCD)" може да бъде заменен с термина "верижен прекъсвач за неизправно заземяване (GFCI)" или "верижен прекъсвач за утечка на земя (ELCB)".
- **Предупреждение!** Никога не докосвайте изложени метални повърхности на предавателната кутия, екрана и пр., защото докосването на метални повърхности ще повлияе на електромагнитната вълна, като по този начин причини потенциално нараняване и инциденти.

Лична безопасност

- **Бъдете внимателни, гледайте какво правите и като цяло бъдете предпазливи при работа с електроинструменти. Не използвайте електроинструмента, когато сте изморени или под въздействието на лекарства, алкохол или медикаменти.** Момент на невнимание по време на работа с електроинструменти може да доведе до сериозни персонални наранявания.
- **Използвайте лични предпазни средства. Винаги носете защита за очите.** Предпазно оборудване като противопрахова маска, неплъзгащи се обувки, каска и защита за слуха, използвани при подходящите условия ще намалят риск от персонални наранявания.
- **Предотвратете неволно стартиране. Уверете се, че превключвателя е в изключено положение, преди да свържете захранването и / или батерията, вдигнете или носите инструмента.** Носенето на електроинструменти с пръст на превключвателя или включване на такива към мрежата, когато превключвателя е включен, води до инциденти.
- **Отстранете всички ключове за настройка или гаечни ключове, преди да включите електроинструмента.** Гаечен ключ или друг ключ, прикачен към въртящата се част на електроинструмента може да доведе до лично нараняване.
- **Не се протягайте. Стъпете добре на краката и поддържайте баланс по всяко време.** Това позволява по-добър контрол върху електроинструмента и при неочаквани ситуации.
- **Обличайте се подходящо. Не носете разхлабени дрехи или бижута. Дръжте косата си, дрехите и ръкавиците далеч от подвижни части.** Разхлабени дрехи, бижута или дълга коса могат да бъдат захванати от подвижни части.
- **Ако са предоставени устройства за свързване към прахова екстракция и устройства за събиране на прах, уверете се, че те са свързани и използвани правилно.** Използването на аспирация може да намали опасностите, свързани с прах.
- **Не позволявайте честата употреба на електроинструменти да води до игнориране на принципите за безопасност.** Небрежните действия може да причинят наранявания в рамките на секунда.
- **Предупреждение!** По време на работа електроинструментите може да произведат електромагнитно поле. Това поле може, при някои обстоятелства, да повлияе на активни и пасивни медицински импланти. За да намалите риска от сериозни или фатални наранявания, ние препоръчваме лицата с медицински импланти да се консултират с лекар и производителя на медицинския имплант, преди да работят с този електроинструмент.

Употреба и грижа за електрически инструмент

- Лицата със занижени психологически и ментални способности както и деца не могат да работя с

електроинструмента, ако те не са под надзор на инструктирано за употребата на електроинструмента лице, отговорно за тяхната сигурност.

• **Не насилвайте електроинструмента. Използвайте правилният електроинструмент за Вашите приложения.** Правилният електроинструмент извършва работата по-добре и по-безопасно в диапазона, за който той е създаден.

• **Не използвайте електроинструмент, ако превключвателя не го включва или изключва.** Всички електроинструменти, които не могат да бъдат контролирани с превключвателя си са опасни и трябва да бъдат ремонтирани.

• **Разскачете щепсела от контакта и / или батерията от електроинструмента, преди да правите каквито и да е регулирания, смяна на аксесоари или съхраняване на електроинструментите.** Такива превантивни мерки за безопасност намаляват риска от инцидентно стартиране на електроинструмента.

• **Съхранявайте електроинструменти в готовност, далеч от деца и не допускайте лица, незапознати с електроинструмента или тези инструкции да работят с електроинструмента.** Електроинструментите са опасни, ако попаднат в ръцете на необучени потребители.

• **Поддържайте електроинструментите. Проверете за неизравняване или биене на подвижни части, счупване на части или каквито и да е други условия, които може да повлияят върху работата на електроинструментите. Ако е повреден, ремонтирайте електроинструмента преди работа с него.** Много инциденти настъпват поради лоша поддръжка на електроинструментите.

• **Поддържайте режещите инструменти остри и чисти.** Правилно поддържаните режещи инструменти с остри режещи ръбове е по-малко вероятно да заядат и с контролират по-лесно.

• **Използвайте електроинструментите, аксесоарите и накрайниците в съответствие с тези инструкции, предвид работните условия и извършваната работа.** Употребата на електроинструменти за операции, различни от тези за които са предназначени може да доведе до опасни ситуации.

• **Поддържайте ръкохватките и повърхностите за захващане сухи, чисти и без масло и смазка.** Хлъзгавите ръкохватки и повърхности за захващане не позволяват безопасната работа и контрола върху инструментите при неочаквани ситуации.

• Имайте предвид, че когато работите с електроинструмент да държите допълнителната ръкохватка правилно, което е полезно при контролиране на електроинструмента. Ето защо, правилното държане може да намали риска от инциденти и наранявания.

Прибор за батерии - употреба и грижа

• **Зареждайте само със зарядното устройство, посочено от производителя.** Зарядното устройство, съвместимо за един тип батерии може да създаде риск от пожар при употреба с друг тип батерии.

• **Използвайте само електроинструменти с обозначените батерии.** Употребата на други батерии може да създаде риск от нараняване и пожар.

• **Когато батерията не се използва, съхранявайте далеч от други метални предмети, като кламери, монети, ключове или други малки метални предмети, който могат да направят връзка между клемите.** Окъсяването на клемите на батерията може да причини изгаряния или пожар.

• **При злоупотреба от батерията може да изтече течност; избягвайте контакт. В случай на инцидентен контакт, промийте обилно с вода. При контакт на течността с очите, потърсете и лекарска помощ.** Течността, изхвърлена от батерията може да причини възпаление или изгаряния.

• **Избягвайте неволно включване. Уверете се, че превключвателя вкл. / изкл. е в положение изкл., преди да монтирате батерията.** Държането на електроинструмента с пръст на превключвателя вкл. / изкл. или вкарването на батерия в електроинструменти, които са включени води до инциденти.

• **Не отваряйте батерията.** Опасност от късо съединение.

• **В случай на повреда или неправилна употреба на батерията, може да бъде изпуснати изпарения. Осигурете свеж въздух и потърсете медицинска помощ в случай на оплаквания.** Изпаренията могат да възпалят респираторната система.

• **Когато батерията е дефектна, може да изпусне течност, която да влезе в контакт с близки компоненти.** Проверете всички засегнати части. Почистете такива части или ги сменете, ако е необходимо.

• **Защитете батерията от нагряване, напр. постоянно слънчево нагряване и пламък.** Съществува опасност от експлозия.

ПРЕДУПРЕЖДЕНИЕ! Прочетете всички предупреждения за безопасност и инструкции.

• **Защитете зарядното устройство от дъжд и влага.** Проникването на вода в зарядното устройство увеличава риска от електрически удар.

• **Не зареждайте други батерии.** Зарядното устройство е подходящо само за зареждане на литиево йонни батерии в посочения диапазон на напрежение. В противен случай съществува опасност от пожар и експлозия.

• **Поддържайте чисто зарядното устройство.** Замърсяването може да доведе до опасност от електрически удар.

• **Проверете зарядното устройство, кабела и щепсела, всеки път когато го използвате. Не използвайте зарядното устройство при наличие на дефекти. Не отваряйте зарядното устройство сами и го ремонтирайте само от квалифициран персонал с оригинални резервни части.** Повредени зарядни устройство, кабели и щепсели повишават риска от електрически удар.

• **Не работете със зарядното устройство върху лесно възпламеними повърхности (напр. хартия, текстил и пр.) или във възпламеними среди.** Съществува опасност от пожар поради нагряване на зарядното устройство по време на зареждане.

Сервиз

• **Сервизирайте своя електроинструмент в квалифициран сервиз или от такова лице, използвайки само идентични сменни части.** Това ще

осигури поддържането на безопасността на електроинструмента.
• Следвайте инструкциите за смазване и смяна на аксесоари.

Ръководство за безопасност при работа с електроинструменти

Внимание: в текста се използва терминът "случайно задействане", под който се разбира изстрелване на крепежен елемент, което не е контролирано от потребителя. Не забравяйте, че случайното задействане може да доведе до сериозни травми или смърт на потребителя или околните.

Преди начало на работа

• Винаги допускайте, че инструментът може да е зареден и боравете с него внимателно.
• Преди поставяне на крепежните елементи винаги изваждайте батерията от електроинструмента.
• Използвайте само крепежни елементи от препоръчания тип; не използвайте повредени, огънати или ръждясали крепежни елементи.
• Не зареждайте магазина едновременно с крепежни елементи от различен размер и вид, тъй като това може да доведе до засядане на крепежни елементи във вътрешността на ударния механизъм.

По време на работа

• По време на работа задължително носете предпазни очила, които осигуряват както челна, така и странична защита. Защитата на очите трябва да отговаря на стандарта ANSI Z 87.1 (CAN/CSA/Z94.3, ГОСТ 12.4.011-89). Това правило важи както за работещите, така и за намиращите се в близост.
• Никога не насочвайте електроинструмента към себе си, други хора или животни.
• Не се опитвайте да произведете изстрел на открито - това може да бъде опасно както за Вас, така и за хората около Вас.
• Натискайте спусъка само когато работите. Във всички останали случаи, например при пренасяне или сервизно обслужване на електроинструмента, свалете пръста си от спусъка, за да предотвратите случайно изстрелване.
• Категорично е забранено да се променя конструкцията на електроинструмента (например фиксирайте контактния накрайник в натиснато положение), тъй като това може да доведе до случайно задействане.
• По време на работа дръжте ръцете и краката си на безопасно разстояние от контактния накрайник.
• При натискане на спусъка дръжте електроинструмента здраво (без накланяне) и притискайте контактния накрайник към повърхността. В противен случай крепежният елемент може да заседне, да рикошира или да се нагъне в електроинструмента.
• При работа с електроинструменти може да се образуват искри, затова не ги използвайте в близост до взривоопасни или възпламеними вещества.
• Когато работите, не забравяйте, че под обработваните повърхности може да има трасета на комунални услуги, които може да повредите. Използвайте специални металотърсачи и детектори, за да намерите скритите електрозахранващи, газопроводни или водопроводни трасета или се свържете с местната комунална компания за информация. Контактът с електрическото окабеляване може да доведе до пожар и токов удар. Повредата на газопровода може да причини експлозия. Повредата на водопровода води до материални щети.
• По време на работа е възможен рикошет на крепежни елементи или фрагменти от тях. За да се избегне това, спазвайте следните правила:
  • не забивайте крепежни елементи близко до ъгъл;
  • не забивайте крепежни елементи върху вече забитите;
  • не забивайте крепежни елементи в твърди материали, за които не са предназначени, например, в метали, бетон, тухли и др.
• Не използвайте електроинструмента като чук - не се опитвайте да забивате скоби и пирони с пластмасовия накрайник.
• Никога не използвайте електроинструмента за закрепване на кабели, тъй като това може да повреди изолацията на кабела, да причини късо съединение и токов удар.
• Ако в ударния механизъм има заседнал крепежен елемент, бъдете крайно внимателни при изваждането му. Ударният механизъм може да е зареден за изстрелване и при изваждане на заседналия крепежен елемент, да изскочи със сила, което може да причини травма.

Символи, използвани в наръчника

Следните символи са използвани в наръчника за експлоатация, моля, запомнете значението им. Правилната интерпретация на символите ще ви позволи правилна и безопасна употреба на електроинструмента.

Символ	Значение
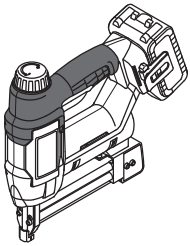	**Пневматичен такер и степлер** Раздели, маркирани със сиво - мека ръкохватка (с изолационна повърхност).
CROWN PROFESSIONAL CT ... Ser.No.: XX XXXXXXX	**Стикер със сериен номер:** CT ... - модел; XX - дата на производство; XXXXXXX - сериен номер.
	Прочетете всички регламенти и инструкции за безопасност.

Символ	Значение
	Носете предпазни очила.
max. 45°C	Не нагрявайте батерията над 45°C. Предпазвайте от продължително излагане на директна слънчева светлина.
	Не изхвърляйте батерията в контейнер за домакински отпадъци.
	Не изхвърляйте батерията в огън.
	Защитете батерията от дъжд.
	Риск от щети по скрито окабеляване или домакински сервизни линии.
min	Време за зареждане на батерията.
	Посока на движение.
	Посока на въртене.
	Блокиран.
	Отключен.
III	Клас на безопасност.
	Внимание. Важно.
CE	Знакът удостоверява, че продукта съответства на основните изисквания на директивите на ЕС и хармонизираните стандарти на ЕС.

Символ	Значение
	Полезна информация.
	Не изхвърляйте електроинструмента в контейнер за домакински отпадъци.

Предназначение на електроинструмент

Електроинструментът е предназначен да забива специални скоби или пирони.

Елементи на устройството на електроинструмента

1 Вентилационни отвори
2 Регулатор за силата на удара
3 Спусък
4 Щипка за колан *
5 Батерия *
6 Индикатори за заряд на батерията *
7 Контролен бутон за заряд на батерията *
8 Фиксатор на батерия *
9 Фиксатор на магазина
10 Капак на магазина
11 Магазин
12 Индикатор
13 Болт
14 Пластмасов накрайник *
15 Външна пластина
16 Вътрешна пластина
17 Направляваща на ударника
18 Шестостенен ключ *
19 Скоби (пакетни) *
20 Пирони (пакетни) *
21 Зарядно устройство*
22 Етикет на зарядно устройство *
23 Индикатор (червен) *
24 Индикатор (зелен) *
25 Ударник

* Принадлежности

Изброените, а също така и изобразените принадлежности, частично не влизат в комплекта за доставка.

Монтиране и регулиране на компонентите на електроинструмента

Преди провеждането на каквито и да е работи по електроинструмента, отстранете батерията 5.

Монтаж / демонтаж / настройка на някой елементи е същата за всички модели електроинструменти, в такъв случай, специфичните модели не са посочени на илюстрацията.

Съхраняване на шестостенния ключ (виж. фиг. 1)

Фиг. 1 показва къде се съхранява шестостенния ключ **18** и как да го извадите.

Поставяне и сваляне на пластмасовия накрайник (виж. фиг. 2)

Пластмасовият накрайник **14** предотвратява деформация на повърхността при забиване на скоби или пирони. Фиг. 2 показва стъпките за поставяне / сваляне на пластмасовия накрайник **14**.

Поставяне на крепежни елементи в магазина (виж. фиг. 3-6)

Използвайте крепежни елементи (скоби или пирони), които са подходящи за модела на Вашия инструмент (вижте пояснителните снимки и таблицата с технически данни). Крепежните елементи (скоби или пирони) се доставят в пакетни редици. Не се опитвайте да зареждате крепежните елементи един по един, тъй като това може да доведе до огъването им в ударния механизъм.

- Натиснете горната част на фиксатора **9** (виж. фиг. 3.1).
- Преместете капака **10** назад (виж. фиг. 3.2).

- **Поставяне на пакетната редица скоби 19:**
  - поставете пакетната редица скоби **19**, както е показано на фиг. 4.1. Горната част на скобите **19** трябва да приляга към горната част на магазина **11** (виж. фиг. 4.2);
  - като избягвате усукване на пакетната редица скоби **19**, преместете капака **10**, така че фиксаторът **9** да щракне на място (виж. фиг. 4.1).
- **Поставяне на пакетна редица пирони 20:**
  - можете да използвате само пирони **20** със следните дължини: 15 mm, 20 mm, 25 mm, 30 mm, 32 mm (виж. фиг. 5). Това се дължи на особеностите на поставянето на пакетната редица пирони **20**;
  - поставете пироните **20**, както е показано на фигура 6.1. Долната част на пироните **20** трябва да приляга към долната част на магазина **11**. Главите на пироните **20** трябва да се влязат в един от каналите на задната стена на магазина **11** (виж. фиг. 5);
  - като избягвате усукване на пакетната редица пирони **20**, преместете капака **10**, така че фиксаторът **9** да щракне на място (виж. фиг. 6.1).

Процедура за зареждане на батерия

Първоначална работа на електроинструмент

Електроинструментът се доставя с частично заредена батерия 5. Преди първата употреба, батерията 5 трябва да бъде напълно заредена.

Процес на зареждане (виж. фиг. 7-8)

- Натиснете ключалката на батерията **8** и отстранете батерията **5** (виж. фиг. 7.1-8.1).
- Свържете зарядното устройство **21** към захранването.
- Вкарайте батерията **5** в зарядното устройство **21** (виж. фиг. 7.2-8.2).
- Разскачете зарядното устройство **21** от захранването след зареждане.
- Отстранете батерията **5** от зарядното устройство **21** и монтирайте батерията **5** в електроинструмента (виж. фиг. 7.3-8.3).

Индикатори за зареждане (виж. фиг. 9-10)

Индикаторите за зареждане **24** и **23** информират за процеса на зареждане на батерията **5**. Сигналите на индикаторите **24** и **23** са показани на етикета **22** (виж. фиг. 9-10).

- Фиг. 9.1, 10.1 - (зеленият индикатор **24** свети, батерията **5** не е поставена в зарядното устройство **21**) - зарядното устройство **21** е свързано към електрическата мрежа (готовност за зареждане).
- Фиг. 9.2, 10.2 - (зеленият индикатор **24** мига, батерията **5** е поставена в зарядното устройство **21**) - батерията **5** се зарежда.
- Фиг. 9.3, 10.3 - (зеленият индикатор **24** е включен, батерията **5** е поставена в зарядното устройство **21**) - батерията **5** е напълно заредена.
- Фиг. 9.4, 10.4 - (червеният индикатор **23** мига, батерията **5** е включена в зарядното устройство **21**) - процесът на зареждане на батерията **5** е прекъснат поради неподходяща температура. Когато температурните условия са нормални, процесът на зареждане ще продължи.
- Фиг. 9.5, 10.5 - (червеният индикатор **23** мига, батерията **5** е поставена в зарядното устройство **21**) - процесът на зареждане на батерията **5** е прекъснат поради неизправност. Сменете дефектната батерия **5**, бъдещата й употреба е забранена.

В процеса на зареждане, батерията 5 и зарядното устройство 21 стават горещи, това е нормално.

Включване / изключване на електроинструмент

Включване:
Притиснете пластмасовия накрайник **14** към повърхността и натиснете електроинструмента надолу до упор, индикаторът **11** ще светне, показвайки, че електроинструментът е готов за изстрел (виж. фиг. 11.1). Като държите електроинструмента в това положение, натиснете спусъка **3** - ще бъде произведен изстрел (виж. фиг. 11.2).
Изключване:
Отпуснете спусъка **3** и повдигнете електроинструмента.

Функции на дизайна на електроинструмента

Температурна защита (виж. фиг. 12.1-13.1)

Системата за температурна защита позволява автоматичното деактивиране на елекпроинструмента в случай на претоварване или когато температурата на батерията **5** надвиши 80°C. Системата га-

рантира защита на елекроинструмента от повреда в случай на несъответствие с работните условия.
При сработване на тази система за защита индикаторите **6** ще мигат, както е показано на фиг. 12.1-13.1 в продължение на 3 секунди.

Защита срещу прегряване (виж. фиг. 12.1-13.1)

Системата за защита от прегряване на мотора изключва автоматично електроинструмента в случай на прегряване. В такава ситуация, оставете електроинструмента да се охлади, преди да го включите отново.
При сработване на тази система за защита индикаторите **6** ще мигат, както е показано на фиг. 12.1-13.1 в продължение на 3 секунди.

Защита от претоварване (виж. фиг. 12.1-13.1)

Системата за защита от претоварване на мотора изключва електроинструмента автоматично, когато той работи по начин, който води до необичайно висока консумация на ток.
При сработване на тази система за защита индикаторите **6** ще мигат, както е показано на фиг. 12.1-13.1 в продължение на 3 секунди.

Защита от преразреждане

Батерията **5** е защитена от система за безопасност срещу пълно изтощаване. В случай на пълно разреждане, електроинструмента автоматично се изключва. **Внимание: не се опитвайте да изключите елекроинструмента, когато защитната система е активирана, батерията 5 може да бъде повредена.**

Индикатори за състоянието на заряда на батерията (виж. фиг. 12.2-13.2)

С натискане на бутона **7** индикаторите **6** показват състоянието на заряд на батерията **5** (виж. фиг. 12.2-13.2).

Индикатор (виж. фиг. 11.1)

Индикаторът **11** сигнализира за готовността на електроинструмента за изстрел, като в същото време осветява мястото, където ще се забие скобата или пиронът.

Регулиране на силата на удара

Необходимата сила на удара може да се настрои с помощта на регулатор **2**.
Необходимата сила на удара зависи от обработвания материал, условията на работа и може да бъде установена чрез практически тестове.

Препоръки при работа с електроинструмент

Общи препоръки

- Извадете батерията **5** от електроинструмента и поставете крепежните елементи **19** или **20** в магазина **11**, както е описано по-горе. Поставете батерията **5** в електроинструмента.
- Произведете изстрел в работната повърхност.
- Оценете качеството на забитите крепежни елементи:
  - ако горната част на скобата **19** или главата на пирона **20** стърчи над повърхността, увеличете силата на удара, като завъртите регулатора **2** надясно. **Внимание: продължителната работа с недостатъчна сила на удара води до повишено износване на частите на електроинструмента;**
  - ако горната част на скобата **19** или главата на пирона **20** е твърде дълбоко под повърхността, е необходимо да се намали силата на удара чрез завъртане на регулатора **2** наляво.
- След приключване на работата извадете батерията **5** от електроинструмента и извадете останалите крепежни елементи **19** или **20** от магазина **11**.

Техническо обслужване / профилактика на електроинструмент

Преди провеждането на каквито и да е работи по електроинструмента, отстранете батерията 5.

Инструкции за поддръжка на батерията

- Зареждайте своевременно преди батерията **5** да бъде напълно изтощена. Спрете работата при нисък заряд и заредете незабавно.
- Не презареждайте, когато батерията **5** е пълна в противен случай ще съкъсите експлоатационния й живот.
- Зареждайте батерията **5** на стайна температура от 10°C до 40°C (50°F до 104°F).
- Зареждайте батерията **5** на всеки 6 месеца без експлоатация за дълго време.
- Сменяйте навреме износените батерии. Отказ от работа или сравнително кратко време на работа на електроинструмента след зареждане е признак за остаряване на батерията **5** и указва нуждата от смяната. Трябва да се има предвид, че батерията **5** може да се разреди по-бързо, когато се работи при температури под 0°C.
- В случай на дълго съхранение без употреба е препоръчително да съхранявате батерията **5** при стайна температура, тя трябва да бъде заредена на 50%.

Отстраняване на деформирани крепежни елементи (виж. фиг. 14 - 15)

Понякога по време на работа се случва крепежният елемент **19** или **20** да се деформира и да остане вътре в ударния механизъм (например, когато крепежният елемент се удари в твърд предмет, или когато крепежният елемент е дефектен и т.н.).

- Извадете батерията **5** от електроинструмента и отстранете останалите крепежни елементи **19** или **20** от магазина **11**.
- Свалете пластмасовия накрайник **14** (виж. фиг. 14.1).
- Развийте болтовете **13** с помощта на шестостенния ключ **18** (виж. фиг. 14.2).
- Отстранете внимателно пластините **15** и **16** и извадете деформирания фиксатор **19** или **20** (виж.

фиг. 15). **Внимание: ударният механизъм може да е зареден за изстрелване и при изваждане на заседналия крепежен елемент, да изскочи със сила, което може да причини травма.**

• Сглобете отново в обратен ред.

• Ако деформацията на крепежни елементи **19** или **20** се случва редовно (дори когато използвате крепежни елементи от друг производител), се обърнете към сервизния център на **CROWN**.

Почистване на електроинструмента

Необходимо условие за дълготрайното използване на електроинструмента е той да бъде поддържан чист. Редовно обдухвайте електроинструмента с въздух под налягане през въздушните отвори **1**.

Следпродажбено обслужване и приложно обслужване

Нашето следпродажбено обслужване отговаря на въпросите ви относно поддръжката и ремонта на нашите продукти, както и за резервни части. Информация относно сервизните центрове, диаграми на части и информация за резервни части могат да бъдат намерени на адрес: **www.crown-tools.com**.

Транспортиране на електроинструментите

• Категорично не изпускайте и не допускайте каквито и да е механични удари по опаковката по време на транспорт.

• При разтоварване / товарене не е позволено да се използва технология от какъвто и да е вид, която работи на принципа на защипване на опаковките.

Li-Ion батерия

Поставените Li-Ion батерии са предмет на регулиране от законодателството за Опасни стоки. Потребителят може да транспортира батериите по суша без допълнителни изисквания.
При транспортирате от трети лица (напр. въздушен транспорт или експедиторска агенция), трябва да бъдат спазвани изисквания за опаковката и етикирането. За подготовката на артикула е необходима консултация с експерт по опасни материали.
Изпращайте батерии, само когато корпусът не е повреден. Поставете лента или покрийте откритите контакти и опаковайте батерията по такъв начин, че да не може да се движи в опаковката. Моля, освен това, по възможност вижте местните регламенти за допълнителни детайли.

Защита на околната среда

Рециклирайте суровините, вместо да ги изхвърляте.

Електроинструментът, допълнителните принадлежности и опаковката трябва да се сортират за рециклиране по екологичен начин.
Пластмасовите компоненти са обозначени по категории за рециклиране.
Настоящото ръководство за експлоатация е напечатано на рециклирана хартия без хлор.

Προδιαγραφές ηλεκτρικού εργαλείου

Ασύρματο καρφωτικό καρφιών τετράγωνης διατομής και συραπτικό		CT61001HX-2	CT61001HX-4
Κωδικός ηλεκτρικού εργαλείου		**δείτε τη σελίδα 12**	
Ονομαστική τάση	**[V]**	20 *	20 *
Τύπος μπαταρίας		Li-Ion	Li-Ion
Χρόνος φόρτισης μπαταρίας	**[min]**	60	60
Χωρητικότητα μπαταρίας	**[Ah]**	2	4
Χωρητικότητα δοχείου	**[τμχ]**	100	100
Συρραπτικά:		Type 600, 18Gauge	Type 600, 18Gauge
- πλάτος συρραφής	**[mm]**	5,7	5,7
- μήκος συρραφής	**[mm]**	15-22	15-22
Καρφιά:		Type F, 18Gauge	Type F, 18Gauge
- πλάτος καρφιού	**[mm]**	2	2
- μήκος καρφιού	**[mm]**	15, 20, 25, 30, 32	15, 20, 25, 30, 32
Βάρος	**[kg]** **[lb]**	2,43 5.36	2,74 6.04
Κλάση ασφαλείας		III	III
Ηχητική πίεση	**[dB(A)]**	—	—
Ακουστική ισχύς	**[dB(A)]**	—	—
Σταθμισμένη δόνηση	**[m/s²]**	—	—

* Η μέγιστη αρχική τάση μπαταρίας (μετρούμενη χωρίς φορτίο) είναι 20 Βολτ. Η ονομαστική τάση είναι 18 Βολτ.

Πληροφορίες για θόρυβο

Να φοράτε ωτασπίδες για την προστασία των οργάνων ακοής σε συνθήκες με επίπεδο της ηχητικής στάθμης άνω των 85 dB(A).

CE Η αντιστοιχία στα απαραίτητα πρότυπα

Δηλώνουμε με αποκλειστική μας ευθύνη, ότι το προϊόν που περιγράφεται στα "Προδιαγραφές ηλεκτρικού εργαλείου" αντιστοιχεί σε όλες τις σχετικές διατάξεις των οδηγιών 2006/42/EC, 2014/30/EU συμπεριλαμβανομένων των αλλαγών τους και ταυτίζεται με τα ακόλουθα πρότυπα:

EN 60745-1:2009+A11:2010,
EN 60745-2-16:2010,
EK9-BE-77(V3):2015,
EK9-BE-88:2014,
EK9-BE-89:2014,
EK9-BE-91:2015,
EN 55014-1:2016/+A1:2009/+A2:2011,
EN 55014-2:2015.

Διαχειριστής πιστοποίησης — Wu Cunzhen

Merit Link International AG
Stabio, Ελβετία, 28.07.2021

ΠΡΟΣΟΧΗ - Για τη μείωση του κινδύνου τραυματισμού, ο χρήστης πρέπει να διαβάσει το εγχειρίδιο οδηγιών!

Κανόνες γενικής ασφάλειας

ΠΡΟΕΙΔΟΠΟΙΗΣΗ! Διαβάστε όλες τις προειδοποιήσεις ασφαλείας, τις οδηγίες, τις εικονογραφήσεις και τις προδιαγραφές που παρέχονται με αυτό το ηλεκτρικό εργαλείο. Η μη τήρηση των προειδοποιήσεων και οδηγιών μπορεί να προκαλέσει ηλεκτροπληξία, πυρκαγιά ή / και σοβαρή βλάβη.

Αποθηκεύστε όλες τις προειδοποιήσεις και τις οδηγίες για μελλοντική αναφορά.

Ο όρος "ηλεκτρικό εργαλείο" στις προειδοποιήσεις αναφέρεται στο δικό σας ηλεκτρικό εργαλείο (με καλώδιο) που λειτουργεί στο δίκτυο ισχύος ή το ηλεκτρικό εργαλείο που λειτουργεί με μπαταρία (χωρίς καλώδιο).

Ασφάλεια χώρου εργασίας

- **Διατηρείτε το χώρο εργασίας καθαρό και καλά φωτισμένο.** Σε ακατάστατες ή σκοτεινές περιοχές μπορεί να προκληθούν ατυχήματα.
- **Μην χρησιμοποιείτε ηλεκτρικά εργαλεία σε εκρηκτικές ατμόσφαιρες, όπως είναι η παρουσία εύφλεκτων υγρών, αερίων ή σκόνης.** Τα ηλεκτρικά εργαλεία δημιουργούν σπινθήρες που μπορεί να προκαλέσουν ανάφλεξη της σκόνης ή αναθυμιάσεις.
- **Κρατήστε τα παιδιά και τους παρευρισκόμενους μακριά, όταν χρησιμοποιείτε ένα ηλεκτρικό εργαλείο.** Τυχόν απόσπαση της προσοχής μπορεί να σας αναγκάσει να χάσετε τον έλεγχο.

Ηλεκτρική ασφάλεια

- **Τα φις του ηλεκτρικού εργαλείου πρέπει να ταιριάζουν στην πρίζα. Μην τροποποιείτε ποτέ το φις με οποιονδήποτε τρόπο. Μη χρησιμοποιείτε τυχόν προσαρμογέα φις με ηλεκτρικά εργαλεία που έχουν γείωση.** Τα μη τροποποιημένα φις και οι κατάλληλες πρίζες μειώνουν τον κίνδυνο ηλεκτροπληξίας.
- **Αποφεύγετε την επαφή του σώματος με γειωμένες επιφάνειες, όπως σωλήνες, καλοριφέρ, κουζίνες και ψυγεία.** Υπάρχει αυξημένος κίνδυνος ηλεκτροπληξίας εάν το σώμα σας είναι γειωμένο.
- **Μην εκθέτετε τα ηλεκτρικά εργαλεία στη βροχή ή σε υγρές συνθήκες.** Το νερό που εισέρχεται σε ένα ηλεκτρικό εργαλείο αυξάνει τον κίνδυνο ηλεκτροπληξίας.
- **Μην κακομεταχειρίζεστε το καλώδιο. Ποτέ μην χρησιμοποιείτε το καλώδιο για τη μεταφορά, για να τραβάτε ή να αποσυνδέετε το ηλεκτρικό εργαλείο. Κρατήστε το καλώδιο μακριά από θερμότητα, λάδι, αιχμηρές άκρες ή κινούμενα μέρη.** Κατεστραμμένα ή μπερδεμένα καλώδια αυξάνουν τον κίνδυνο ηλεκτροπληξίας.
- **Όταν χρησιμοποιείτε ένα ηλεκτρικό εργαλείο σε εξωτερικούς χώρους, χρησιμοποιήστε ένα καλώδιο επέκτασης κατάλληλο για εξωτερική χρήση.** Η χρήση ενός καλωδίου κατάλληλου για εξωτερική χρήση μειώνει τον κίνδυνο ηλεκτροπληξίας.
- **Εάν η χρήση του ηλεκτρικού εργαλείου σε μία υγρή τοποθεσία είναι αναπόφευκτη, χρησιμοποιήστε μια διάταξη προστασίας ρεύματος διαρροής (RCD).** Η χρήση ενός RCD μειώνει τον κίνδυνο ηλεκτροπληξίας. ΣΗΜΕΙΩΣΗ! Ο όρος "διάταξη προστασίας ρεύματος διαρροής (RCD)" μπορεί να αντικατασταθεί από τον όρο "διακόπτη κυκλώματος βλάβης γείωσης" (GFCI) ή "αυτόματο διακόπτη διαφορικής προστασίας (ELCB)".
- **Προειδοποίηση!** Ποτέ μην αγγίζετε τις εκτεθειμένες μεταλλικές επιφάνειες επί του κιβωτίου ταχυτήτων, ασπίδας, και ούτω καθεξής, διότι αγγίζοντας μεταλλικές επιφάνειες θα προκαλούσατε παρεμβολή με το ηλεκτρομαγνητικό κύμα, προκαλώντας έτσι πιθανή ή ζημία ή ατυχήματα.

Ατομική προστασία

- **Να είστε σε ετοιμότητα, να βλέπετε αυτό που κάνετε και να χρησιμοποιείτε την κοινή λογική όταν χρησιμοποιείτε ένα ηλεκτρικό εργαλείο. Μη χρησιμοποιείτε ηλεκτρικά εργαλεία όταν είστε κουρασμένοι ή υπό την επήρεια ναρκωτικών, αλκοόλ ή φαρμάκων.** Μια στιγμή απροσεξίας κατά τη λειτουργία ηλεκτρικών εργαλείων μπορεί να προκαλέσει σοβαρό τραυματισμό.
- **Χρησιμοποιείτε μέσα ατομικής προστασίας. Να φοράτε πάντα προστατευτικά γυαλιά.** Προστατευτικός εξοπλισμός, όπως μάσκα για τη σκόνη, αντιολισθητικά υποδήματα ασφαλείας, κράνος, ή προστασίας της ακοής που χρησιμοποιούνται στις αντίστοιχες συνθήκες μειώνουν τις σωματικές βλάβες.
- **Αποτρέψτε την ακούσια εκκίνηση. Βεβαιωθείτε ότι ο διακόπτης βρίσκεται στη θέση off πριν από τη σύνδεση με την πηγή τροφοδοσίας και / ή της μπαταρίας, όταν σηκώνετε ή μεταφέρετε το εργαλείο.** Η μεταφορά ηλεκτρικών εργαλείων με το δάκτυλό σας στο διακόπτη ή η ενεργοποίηση ηλεκτρικών εργαλείων με ενεργοποιημένο τον διακόπτη είναι πιθανό να προκαλέσει ατυχήματα.
- **Αφαιρέστε τυχόν κουμπιά ρύθμισης ή κλειδιά πριν θέσετε το εργαλείο σε λειτουργία.** Ένα κλειδί ή ένα κουμπί που συνδέεται με ένα περιστρεφόμενο μέρος του ηλεκτρικού εργαλείου μπορεί να οδηγήσει σε τραυματισμό.
- **Μην τεντώνετε. Κρατήστε το κατάλληλο πάτημα και ισορροπία ανά πάσα στιγμή.** Αυτό επιτρέπει τον καλύτερο έλεγχο του ηλεκτρικού εργαλείου σε απρόσμενες καταστάσεις.
- **Ντυθείτε κατάλληλα. Μην φοράτε φαρδιά ρούχα ή κοσμήματα. Κρατήστε τα μαλλιά σας, τα ρούχα και τα γάντια μακριά από τα κινούμενα μέρη.** Τα φαρδιά ρούχα, κοσμήματα ή μακριά μαλλιά μπορεί να πιαστούν στα κινούμενα μέρη.
- **Αν παρέχονται εξαρτήματα για την σύνδεση σε εγκαταστάσεις για την απομάκρυνση και τη συλλογή σκόνης, βεβαιωθείτε ότι είναι συνδεδεμένα και χρησιμοποιούνται σωστά.** Η χρήση της συλλογής σκόνης μπορεί να μειώσει τους κινδύνους που σχετίζονται με τη σκόνη.
- **Μην αφήνετε την οικειότητα που έχει αποκτηθεί από τη συχνή χρήση των εργαλείων σας να σας κάνει αυτάρεσκους και να αγνοήσετε τις αρχές ασφαλείας εργαλείου.** Μια απρόσεκτη ενέργεια μπορεί να προκαλέσει σοβαρό τραυματισμό μέσα σε ένα κλάσμα του δευτερολέπτου.
- **Προειδοποίηση!** Τα ηλεκτρικά εργαλεία μπορεί να παράγουν ένα ηλεκτρομαγνητικό πεδίο κατά τη διάρκεια της λειτουργίας. Αυτό το πεδίο μπορεί υπό ορισμένες συνθήκες να παρεμβαίνει σε ενεργητικά ή παθητικά ιατρικά εμφυτεύματα. Για να μειώσετε τον κίνδυνο σοβαρού ή θανάσιμου τραυματισμού, συνιστούμε στα άτομα με ιατρικά εμφυτεύματα να συμβουλεύονται το γιατρό τους και το κατασκευαστή των ιατρικών εμφυτευμάτων πριν από τη λειτουργία αυτού του ηλεκτρικού εργαλείου.

Χρήση ηλεκτρικών εργαλείων και φροντίδα

- Τα άτομα με μειωμένες ψυχοσωματικές ή ψυχικές ικανότητες, καθώς και τα παιδιά δεν μπορούν να χρη-

σιμοποιούν το ηλεκτρικό εργαλείο, αν δεν εποπτεύονται ή αν δεν καθοδηγούνται σχετικά με τη χρήση του εργαλείου από άτομο υπεύθυνο για την ασφάλειά τους.

• **Μην πιέζετε το ηλεκτρικό εργαλείο. Χρησιμοποιήστε το σωστό εργαλείο για την εφαρμογή σας.** Το κατάλληλο ηλεκτρικό εργαλείο θα κάνει τη δουλειά καλύτερα και ασφαλέστερα στο ρυθμό για τον οποίο σχεδιάστηκε.

• **Μη χρησιμοποιείτε το εργαλείο αν ο διακόπτης δεν ενεργοποιείται και απενεργοποιείται.** Κάθε ηλεκτρικό εργαλείο που δεν μπορεί να ελεγχθεί με το διακόπτη είναι επικίνδυνο και πρέπει να επισκευαστεί.

• **Αποσυνδέστε το φις από την πρίζα και / ή την μπαταρία από το ηλεκτρικό εργαλείο πριν κάνετε οποιεσδήποτε ρυθμίσεις, αλλάξετε εξαρτήματα ή αποθηκεύσετε το ηλεκτρικό εργαλείο.** Αυτά τα προληπτικά μέτρα ασφαλείας μειώνουν τον κίνδυνο να ξεκινήσει το ηλεκτρικό εργαλείο κατά λάθος.

• **Αποθηκεύετε τα εργαλεία μακριά από τα παιδιά και μην αφήνετε τα άτομα που δεν είναι εξοικειωμένα με το ηλεκτρικό εργαλείο ή με αυτές τις οδηγίες να χρησιμοποιούν το ηλεκτρικό εργαλείο.** Τα ηλεκτρικά εργαλεία είναι επικίνδυνα στα χέρια μη εκπαιδευμένων χρηστών.

• **Διατηρήστε τα ηλεκτρικά εργαλεία. Ελέγξτε την ευθυγράμμισή τους ή το μπλοκάρισμα των κινούμενων μερών, τη θραύση των εξαρτημάτων και οποιαδήποτε άλλη κατάσταση που μπορεί να επηρεάσει τη λειτουργία του ηλεκτρικού εργαλείου. Σε περίπτωση βλάβης, το ηλεκτρικό εργαλείο πρέπει να επισκευαστεί πριν από τη χρήση.** Πολλά ατυχήματα προκαλούνται από κακή συντήρηση των ηλεκτρικών εργαλείων.

• **Διατηρείτε τα εργαλεία κοπής αιχμηρά και καθαρά.** Τα σωστά διατηρημένα εργαλεία κοπής με κοφτερές ακμές κοπής είναι λιγότερο πιθανό να μπλοκάρουν και να είναι πιο εύκολο να ελεγχθούν.

• **Χρησιμοποιήστε το ηλεκτρικό εργαλείο, τα εξαρτήματα και τα κομμάτια του εργαλείου κτλ σύμφωνα με αυτές τις οδηγίες, λαμβάνοντας υπόψη τις συνθήκες εργασίας και τις εργασίες που πρέπει να εκτελεστούν.** Η χρήση του ηλεκτρικού εργαλείου για εργασίες διαφορετικές από εκείνες που προορίζονται μπορεί να οδηγήσει σε μια επικίνδυνη κατάσταση.

• **Κρατήστε τις λαβές και τις επιφάνειες λαβής στεγνές, καθαρές και απαλλαγμένες από λάδια και γράσα.** Οι γλιστερές λαβές και επιφάνειες λαβής δεν επιτρέπουν τον ασφαλή χειρισμό και έλεγχο του εργαλείου σε απρόσμενες καταστάσεις.

• Σημειώστε ότι όταν λειτουργεί ένα ηλεκτρικό εργαλείο, παρακαλούμε κρατήστε τη βοηθητική λαβή σωστά, η οποία είναι χρήσιμη για τον έλεγχο του ηλεκτρικού εργαλείου. Ως εκ τούτου, ο σωστός χειρισμός μπορεί να μειώσει τον κίνδυνο ατυχημάτων ή τραυματισμών.

Χρήση και φροντίδα της μπαταρίας του εργαλείου

• **Φορτίστε μόνο με τον φορτιστή που καθορίζεται από τον κατασκευαστή.** Ένας φορτιστής που είναι κατάλληλος για έναν τύπο μπαταρίας μπορεί να δημιουργήσει κίνδυνο πυρκαγιάς όταν χρησιμοποιείται με άλλη μπαταρία.

• **Χρησιμοποιήστε τα ηλεκτρικά εργαλεία μόνο με τις μπαταρίες που προορίζονται ειδικά για αυτά τα εργαλεία.** Η χρήση οποιωνδήποτε άλλων μπαταριών μπορεί να δημιουργήσει κίνδυνο τραυματισμού και πυρκαγιάς.

• **Όταν μία μπαταρία δεν είναι σε χρήση, να την κρατάτε μακριά από άλλα μεταλλικά αντικείμενα, όπως συνδετήρες, κέρματα, κλειδιά, καρφιά, βίδες ή άλλα μικρά μεταλλικά αντικείμενα που μπορεί να κάνουν μια σύνδεση από το ένα τερματικό στο άλλο.** Τυχόν βραχυκύκλωμα των ακροδεκτών της μπαταρίας μπορεί να προκαλέσει εγκαύματα ή πυρκαγιά.

• **Υπό καταχρηστικές συνθήκες, ενδέχεται να εκτοξευτεί υγρό από την μπαταρία. Αποφύγετε την επαφή. Σε περίπτωση επαφής κατά λάθος, ξεπλύνετε με νερό. Αν το υγρό έρθει σε επαφή με τα μάτια, ζητήστε ιατρική βοήθεια.** Το υγρό που εκτοξεύεται από την μπαταρία μπορεί να προκαλέσει ερεθισμό ή εγκαύματα.

• **Αποφύγετε την ακούσια ενεργοποίηση. Εξασφαλίστε ότι ο διακόπτης ενεργοποίησης / απενεργοποίησης είναι στη θέση off πριν από την εισαγωγή της μπαταρίας.** Μεταφέροντας το ηλεκτρικό εργαλείο με το δάκτυλό σας στο διακόπτη ενεργοποίησης / απενεργοποίησης ή τοποθετώντας την μπαταρία σε ηλεκτρικά εργαλεία που έχουν τον διακόπτη στο on οδηγεί σε ατυχήματα.

• **Μην ανοίγετε την μπαταρία.** Κίνδυνος κυκλώματος.

• **Σε περίπτωση βλάβης και κακής χρήσης της μπαταρίας, μπορεί να εκπέμπονται ατμοί. Φροντίστε για την παροχή καθαρού αέρα και ζητήστε ιατρική βοήθεια σε περίπτωση ενοχλήσεων.** Οι ατμοί μπορεί να ερεθίσουν το αναπνευστικό σύστημα.

• **Όταν η μπαταρία είναι ελαττωματική, μπορεί να διαφύγει υγρό και να έρθει σε επαφή με τα παρακείμενα εξαρτήματα.** Ελέγξτε όλα τα εμπλεκόμενα μέρη. Καθαρίστε ή αντικαταστήστε αυτά τα μέρη, αν είναι απαραίτητο.

• **Προστατέψτε την μπαταρία από τη θερμότητα, π.χ., από τη συνεχή ακτινοβολία του ήλιου και της φωτιάς.** Υπάρχει κίνδυνος έκρηξης.

ΠΡΟΣΟΧΗ! Διαβάστε όλες τις προειδοποιήσεις ασφαλείας και όλες τις οδηγίες.

• **Προστατέψτε τον φορτιστή μπαταρίας από τη βροχή και την υγρασία.** Η διείσδυση νερού σε έναν φορτιστή μπαταρίας αυξάνει τον κίνδυνο ηλεκτροπληξίας.

• **Μην φορτίζετε άλλες μπαταρίες.** Ο φορτιστής μπαταρίας είναι κατάλληλος μόνο για τη φόρτιση μπαταριών ιόντων λιθίου εντός του εύρους της τάσης που αναφέρεται. Σε αντίθετη περίπτωση υπάρχει κίνδυνος πυρκαγιάς και έκρηξης.

• **Κρατήστε τον φορτιστή μπαταρίας καθαρό.** Τυχόν μόλυνση μπορεί να προκαλέσει κίνδυνο ηλεκτροπληξίας.

• **Ελέγξτε τον φορτιστή της μπαταρίας, το καλώδιο και το βύσμα κάθε φορά πριν από τη χρήση. Μην χρησιμοποιείτε τον φορτιστή μπαταρίας όταν εντοπίζονται ελαττώματα. Μην ανοίγετε τον φορτιστή μπαταρίας μόνοι σας και να τον δίνετε για επισκευή μόνο σε εξειδικευμένο προσωπικό που χρησιμοποιεί γνήσια ανταλλακτικά.** Οι κατεστραμμένοι φορτιστές μπαταρίας, τα κατεστραμμένα καλώδια και βύσματα αυξάνουν τον κίνδυνο ηλεκτροπληξίας.

• **Μην λειτουργείτε τον φορτιστή μπαταρίας σε εύκολα εύφλεκτες επιφάνειες (π.χ. χαρτί, υφάσματα κλπ) ή σε εύφλεκτα περιβάλλοντα.** Υπάρχει κίνδυνος πυρκαγιάς λόγω της θέρμανσης του φορτιστή μπαταριών κατά τη διάρκεια της φόρτισης.

Συντήρηση

• **Να προτιμάτε για τη συντήρηση του ηλεκτρικού εργαλείου από κατάλληλα εκπαιδευμένα άτομα**

και να χρησιμοποιείτε μόνο γνήσια ανταλλακτικά. Αυτό θα εξασφαλίσει την ασφάλεια του ηλεκτρικού εργαλείου.
• Ακολουθήστε τις οδηγίες για τη λίπανση και αλλαγή εξαρτημάτων.

Κατευθυντήριες γραμμές για την ασφάλεια κατά τη λειτουργία του ηλεκτρικού εργαλείου

Προσοχή: το κείμενο περιέχει τον όρο "κατά λάθος ενεργοποίηση", που σημαίνει πως μια ριπή από το εργαλείο στερέωσης δεν ελέγχεται από χρήστη. Παρακαλούμε να θυμάστε πως η κατά λάθος ενεργοποίηση μπορεί να προκαλέσει σοβαρούς τραυματισμούς ή τον θάνατο του χρήστη ή των παρευρισκομένων.

Πριν την έναρξη της εργασίας

• Πρέπει πάντα να θεωρείτε πως το ηλεκτρικό εργαλείο είναι φορτωμένο και να το χειρίζεστε προσεκτικά.
• Αφαιρέστε τη μπαταρία από το ηλεκτρικό εργαλείο προτού τοποθετήσετε εργαλείο στερέωσης.
• Χρησιμοποιείτε εργαλεία στερέωσης που ανήκουν μόνο στον συνιστώμενο τύπο. Μην χρησιμοποιείτε εργαλεία στερέωσης με φθορές, κύρτωση ή σκουριά.
• Μην τοποθετείτε εργαλεία στερέωσης διαφορετικών μεγεθών ή τύπων στη θήκη ταυτόχρονα, γιατί τα εργαλεία στερέωσης μπορεί να σφηνώσουν μέσα στον μηχανισμό ριπής.

Κατά την εργασία

• Κατά την εργασία σας, φροντίστε να φοράτε πάντα γυαλιά ασφαλείας που παρέχουν εμπρόσθια και πλευρική προστασία. Η προστασία των ματιών πρέπει να συμμορφώνεται με το πρότυπο ANSI Z 87.1 (CAN/CSA/Z94.3, GOST 12.4.011-89). Αυτός ο κανόνας ισχύει τόσο για τον εργαζόμενο όσο και για τους παριστάμενους.
• Ποτέ μη στρέφετε το ηλεκτρικό εργαλείο προς τον εαυτό σας, προς άλλα άτομα ή ζώα.
• Μην προσπαθήσετε να ρίξετε ριπή σε ανοικτό χώρο, αυτό μπορεί να αποβεί επικίνδυνο για εσάς και για τα άτομα γύρω σας.
• Τραβήξτε τη σκανδάλη μόνο κατά την εργασία σας. Σε όλες τις άλλες περιπτώσεις, όπως κατά τη μεταφορά ή την επισκευή του εργαλείου, αφαιρείτε το δάκτυλο από τη σκανδάλη για να αποφύγετε τυχόν ριπή.
• Απαγορεύεται αυστηρά να αλλάξετε τον σχεδιασμό του ηλεκτρικού εργαλείου (για παράδειγμα, να στερεώσετε το άκρο επαφής στην συμπιεσμένη θέση), καθώς αυτό μπορεί να προκαλέσει την κατά λάθος ενεργοποίηση ριπών.
• Κρατάτε τα χέρια και τα πόδια σας σε ασφαλή απόσταση από το άκρο επαφής κατά την εργασία σας.
• Κατά το τράβηγμα της σκανδάλης, κρατάτε το ηλεκτρικό εργαλείο σφιχτά (μην το γέρνετε) και πιέστε το άκρο επαφής στην επιφάνεια - αλλιώς, ο μηχανισμός στερέωσης μπορεί να μπλοκάρει, να στραβώσει ή να παρουσιάσει ζάρες εντός του ηλεκτρικού εργαλείου.
• Τα ηλεκτρικά εργαλεία μπορούν να παράξουν σπίθες, επομένως μην τα χρησιμοποιείτε κοντά σε εκρηκτικά ή εύφλεκτα υλικά.
• Κατά την εργασία σας, να θυμάστε πως οι γραμμές λειτουργιών κοινής ωφελείας περνούν κάτω από την επιφάνεια προς επεξεργασία και την οποία μπορεί να φθείρετε. Χρησιμοποιείτε ειδικούς μεταλλικούς ανιχνευτές και ανιχνευτές για τον εντοπισμό κρυμμένων προμηθειών σε ηλεκτρικό, αέριο και νερό, ή επικοινωνήστε με την τοπική σας εταιρεία κοινής ωελείας για πληροφορίες. Επαφή με την ηλεκτρική καλωδίωση μπορεί να προκαλέσει φωτιά και ηλεκτροπληξία. Η ζημιά στη γραμμή του αερίου μπορεί να προκαλέσει έκρηξη. Η φθορά στην παροχή ρεύματος οδηγεί σε υλικές ζημιές.
• Κατά τη λειτουργία, υπάρχει περίπτωση εξοστρακισμού των μηχανισμών στερέωσης ή των μερών τους. Για να αποφύγετε αυτή την περίπτωση, τηρήστε τους παρακάτω κανόνες:
  • μην στερεώνετε με σφυριά τους μηχανισμούς στερέωσης κοντά στη γωνια;
  • μην στερεώνετε με σφυριά τους μηχανισμούς στερέωσης πάνω από αυτούς που έχουν ήδη στερεωθεί;
  • μην στέλνετε τους μηχανισμούς στερέωσης σε σταθερά υλικά για τα οποία δεν προορίζονται, όπως μέταλλα, μπετόν, τούβλα, κτλ.
• Μην χρησιμοποιείτε το ηλεκτρικό εργαλείο σαν σφυρί - μην προσπαθήσετε να στερεώσετε με σφυρί τα συρραπτικά ή τα νύχια με πλαστικό άκρο.
• Ποτέ μη χρησιμοποιείτε το ηλεκτρικό εργαλείο, καθώς αυτό μπορεί να φθείρει τη μόνωση των καλωδίων, να προκαλέσει βραχυκύκλωμα και ηλεκτροπληξία.
• Αν ο μηχανισμός στερέωσης έχει σφηνώσει μέσα στον μηχανισμό ριπής, να επιδείξετε εξαιρετική προσοχή κατά την αφαίρεσή του. Ο μηχανισμός ριπής μπορεί να φορτωθεί για ριπές και αν προσπαθήσετε να αφαιρέσετε τον μηχανισμό στερέωσης, αυτός αναγκαστικά θα σπρώξει προς τα έξω, δίνοντας εφαρμογή.

Τα σύμβολα που χρησιμοποιούνται στο εγχειρίδιο

Τα παρακάτω σύμβολα χρησιμοποιούνται στο εγχειρίδιο λειτουργίας, θυμηθείτε τη σημασία τους. Η σωστή ερμηνεία των συμβόλων θα επιτρέψει τη σωστή και ασφαλή χρήση του ηλεκτρικού εργαλείου.

Σύμβολο	Έννοια
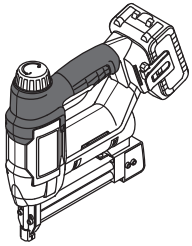	**Ασύρματο καρφωτικό καρφιών τετράγωνης διατομής και συραπτικό** Τμήματα γκρίζο - μαλακή λαβή (με μονωμένη επιφάνεια).
CROWN PROFESSIONAL CT ... Ser.No.: XX XXXXXXX	**Αυτοκόλλητο σειριακού αριθμού:** CT ... - μοντέλο; XX - ημερομηνία κατασκευής; XXXXXXX - σειριακός αριθμός.

Σύμβολο	Έννοια
	Διαβάστε όλους τους κανονισμούς ασφαλείας και τις οδηγίες.
	Φορέστε γυαλιά προστασίας.
max. 45°C	Μην θερμαίνετε την μπαταρία πάνω από 45°C. Προστατέψτε από την παρατεταμένη έκθεση σε άμεση ηλιακή ακτινοβολία.
	Μην πετάτε την μπαταρία στο δοχείο οικιακών απορριμμάτων.
	Μην πετάτε την μπαταρία στη φωτιά.
	Προστατέψτε την μπαταρία από τη βροχή.
	Κίνδυνος πρόκλησης βλάβης στη κρυφές γραμμές καλωδίωσης ή τις γραμμές εξυπηρέτησης του νοικοκυριού.
min	Χρόνος φόρτισης μπαταρίας.
	Κατεύθυνση της κίνησης.
	Κατεύθυνση περιστροφής.
	Κλειδωμένο.
	Ξεκλείδωτο.
III	Κατηγορία προστασίας.
	Προσοχή. Σημαντικό.

Σύμβολο	Έννοια
CE	Ένα σήμα που πιστοποιεί ότι το προϊόν συμμορφώνεται με τις βασικές απαιτήσεις των οδηγιών της ΕΕ και των εναρμονισμένων προτύπων της ΕΕ.
i	Χρήσιμες πληροφορίες.
	Μην πετάτε το ηλεκτρικό εργαλείο σε στο δοχείο οικιακών απορριμμάτων.

Περιγραφή ηλεκτρικού εργαλείου

Το ηλεκτρικό εργαλείο έχει σχεδιαστεί για να κατευθύνει ειδικά συρραπτικά ή νύχια.

Εξαρτήματα ηλεκτρικού εργαλείου

1 Σχισμές αερισμού
2 Ρυθμιστής ισχύος πρόσκρουσης
3 Σκανδάλη
4 Κλιπ ζώνης *
5 Μπαταρία *
6 Ενδεικτικές λυχνίες κατάστασης φόρτισης μπαταρίας *
7 Κουμπί ελέγχου κατάστασης φόρτισης μπαταρίας *
8 Ασφάλεια μπαταρίας *
9 Κλείδωμα δοχείου
10 Κάλυμμα δοχείου
11 Δοχείο
12 Ενδεικτική λυχνία
13 Βίδα
14 Πλαστικό άκρο *
15 Εξωτερική πλάκα
16 Εσωτερική πλάκα
17 Οδηγός κλειδιού
18 Κλειδί Allen *
19 Συρραπτικά (κλιπ) *
20 Καρφιά (κλιπ) *
21 Φορτιστής *
22 Ετικέτα φορτιστή *
23 Ενδεικτική λυχνία (κόκκινη) *
24 Ενδεικτική λυχνία (πράσινη) *
25 Σφυρί

* Προαιρετικός εξοπλισμός

Δεν περιλαμβάνονται στο βασικό εξοπλισμό όλα τα εξαρτήματα που απεικονίζονται ή αναφέρονται.

Τοποθέτηση και ρύθμιση εξαρτημάτων του ηλεκτρικού εργαλείου

Πριν εκτελέσετε οποιαδήποτε εργασία στο ηλεκτρικό εργαλείο αφαιρέστε την μπαταρία 5.

Η τοποθέτηση / αφαίρεση / ρύθμιση ορισμένων στοιχείων είναι ίδια σε όλα τα μοντέλα ηλεκτρικών εργαλείων. Στην περίπτωση αυτή δεν επισημαίνονται ειδικά μοντέλα στην εικόνα.

Αποθήκευση κλειδιού Allen (βλ. Σχ. 1)

Η εικ. 1 σας δείχνει πού βρίσκεται αποθηκευμένο το κλειδί Allen **18** και πώς μπορείτε να το αφαιρέσετε.

Εγκατάσταση και αφαίρεση του πλαστικού άκρου (βλ. Σχ. 2)

Το πλαστικό άκρο **14** αποτρέπει την παραμόρφωση της επιφάνειας όταν εισάγονται συρραπτικά ή καρφιά. Η εικ. 2 δείχνει τα βήματα για την τοποθέτηση / αφαίρεση του πλαστικού άκρου **14**.

Εγκατάσταση μηχανισμών στερέωσης στη θήκη (βλ. Σχ. 3-6)

Χρησιμοποιείτε εργαλεία στερέωσης (συρραπτικά ή καρφιά) που είναι κατάλληλα για τον τύπο του εργαλείου σας (βλ. επεξηγηματικές εικόνες και πίνακα τεχνικών δεδομένων). Τα εργαλεία στερέωσης (συρραπτικά ή καρφιά) παρέχονται ως κλιπ. Μην επιχειρήσετε να τοποθετήσετε τα στερεωτικά ένα προς ένα, καθώς αυτό μπορεί να τα κάνει να λυγίζουν μέσα στον μηχανισμό τοποθέτησης.

• Πατήστε το επάνω μέρος της κλειδαριάς **9** (βλ. Σχ. 3.1).
• Κινήστε το κάλυμμα **10** προς τα πίσω (βλ. Σχ. 3.2).

• **Εγκατάσταση του κλιπ συρραπτικού 19:**
  • εγκαταστήστε τα συρραπτικά **19** όπως φαίνεται στην εικόνα 4.1. Το πάνω μέρος των συρραπτικών **19** πρέπει να συνδέεται με το πάνω μέρος της θήκης **11** (βλ. Σχ. 4.2);
  • αποφεύγοντας να στρίψετε το συρραπτικό **19**, μετακινήστε το κάλυμμα **10** προς τα μπροστά μέχρι να κλειδώσει η κλειδαριά **9** στη θέση της (βλ. Σχ. 4.1).
• **Εγκατάσταση του κλιπ συρραπτικού 20:**
  • μπορείτε να χρησιμοποιήσετε καρφιά **20** που έχουν μόνο τα εξής μήκη: 15 mm, 20 mm, 25 mm, 30 mm, 32 mm (βλ. Σχ. 5). Αυτό οφείλεται στο χαρακτηριστικό της εγκατάστασης των καρφιών **20**;
  • εγκαταστήστε τα καρφιά **20** όπως φαίνεται στην εικόνα 6.1. Το κάτω μέρος των καρφιών **20** πρέπει να συνδέεται με το κάτω μέρος της θήκης **11**. Οι κεφαλές του κλιπ καρφιού **20** πρέπει να ταιριάζουν στις αυλακώσεις του πίσω τοιχώματος της θήκης **11** (βλ. Σχ. 5);
  • αποφεύγοντας να στρίψετε τα καρφιά **20**, μετακινήστε το κάλυμμα **10** προς τα μπροστά μέχρι να κλειδώσει η κλειδαριά **9** στη θέση της (βλ. Σχ. 6.1).

Διαδικασία φόρτισης της μπαταρίας του ηλεκτρικού εργαλείου

Έναρξη λειτουργίας των ηλεκτρικών εργαλείων

Το ηλεκτρικό εργαλείο παραδίδεται με μερικώς φορτισμένη μπαταρία 5. Η μπαταρία 5 πρέπει να φορτιστεί πλήρως την πρώτη φορά που θα το χρησιμοποιήσετε.

Διαδικασία φόρτισης (βλ. Σχ. 7-8)

• Πιέστε την ασφάλεια της μπαταρίας **8** και αφαιρέστε την μπαταρία **5** (βλ. Σχ. 7.1-8.1).
• Συνδέστε το φορτιστή **21** στην παροχή ρεύματος.
• Τοποθετήστε τη μπαταρία **5** στο φορτιστή **21** (βλ. Σχ. 7.2-8.2).
• Αποσυνδέστε το φορτιστή **21** από την παροχή ρεύματος μετά τη φόρτιση.
• Αφαιρέστε την μπαταρία **5** από το φορτιστή **21** και τοποθετήστε τη μπαταρία **5** στο ηλεκτρικό εργαλείο (βλ. Σχ. 7.3-8.3).

Δείκτες φορτιστή (βλ. Σχ. 9-10)

Οι ενδεικτικές λυχνίες φορτιστή **24** και **23** σας ενημερώνουν για τη διαδικασία φόρτισης της μπαταρίας **5**. Τα σήματα των ενδεικτικών λυχνιών **24** και **23** αναγράφονται στην ετικέτα **22** (βλ. Σχ. 9-10).

• Σχ. 9.1, 10.1 - (η πράσινη ένδειξη **24** ανάβει, η μπαταρία **5** δεν έχει τοποθετηθεί στο φορτιστή **21**) - ο φορτιστής **21** είναι συνδεδεμένος στο δίκτυο ηλεκτρικής ενέργειας (έτοιμο για φόρτιση).
• Σχ. 9.2, 10.2 - (η πράσινη ένδειξη **24** αναβοσβήνει, η μπαταρία **5** εισάγεται στο φορτιστή **21**) - η μπαταρία **5** φορτίζεται.
• Σχ. 9.3, 10.3 - (η πράσινη ένδειξη **24** ανάβει, η μπαταρία **5** εισάγεται στο φορτιστή **21**) - η μπαταρία **5** είναι πλήρως φορτισμένη.
• Σχ. 9.4, 10.4 - (η κόκκινη ένδειξη **23** ανάβει, η μπαταρία **5** εισάγεται στο φορτιστή **21**) - η διαδικασία φόρτισης της μπαταρίας **5** τερματίζεται λόγω ακατάλληλης θερμοκρασίας. Όταν οι συνθήκες θερμοκρασίας είναι κανονικές, η διαδικασία φόρτισης θα συνεχιστεί.
• Σχ. 9.5, 10.5 - (η κόκκινη ένδειξη **23** αναβοσβήνει, η μπαταρία **5** εισάγεται στο φορτιστή **21**) - η διαδικασία φόρτισης της μπαταρίας **5** τερματίζεται λόγω βλάβης. Αντικαταστήστε την ελαττωματική μπαταρία **5**, η περαιτέρω χρήση της είναι απαγορευμένη.

Κατά τη διάρκεια της διαδικασία φόρτισης, η θερμοκρασία της μπαταρίας 5 και του φορτιστή 21 αυξάνει, ωστόσο αυτό είναι φυσιολογικό.

Ενεργοποίηση / απενεργοποίηση του ηλεκτρικού εργαλείου

Ενεργοποίηση:
Τοποθετήστε το πλαστικό άκρο **14** στην επιφάνεια και πιέστε το ηλεκτρικό εργαείο προς τα κάτω μέχρι να σταματήσει. Η ένδειξη **11** θα ανάψει, υποδηλώνοντας πως το ηλεκτρικό εργαλείο είναι έτοιμο για ριπές (βλ. Σχ. 11.1). Κρατώντας το ηλεκτρικό εργαλείο σε αυτή τη θέση, πατήστε τη σκανδάλη **3** - θα προκύψει ριπή (βλ. Σχ. 11.2).
Απενεργοποίηση:
Αφήστε τη σκανδάλη **3** και σηκώστε το ηλεκτρικό εργαλείο.

Σχεδιαστικά χαρακτηριστικά του ηλεκτρικού εργαλείου

Προστασία από υψηλή θερμοκρασία (βλ. Σχ. 12.1-13.1)

Το σύστημα προστασίας από υψηλή θερμοκρασία απενεργοποιεί αυτόματα το ηλεκτρικό εργαλείο στην

περίπτωση υπερφόρτωσης ή αν η θερμοκρασία της μπαταρίας **5** υπερβεί τους 80°C. Το σύστημα εγγυάται την προστασία του ηλεκτρικού εργαλείου από ενδεχόμενη ζημία σε περίπτωση μη συμμόρφωσης με τις συνθήκες λειτουργίας.
Όταν ενεργοποιηθεί αυτό το σύστημα προστασίας, οι ενδείξεις **6** θα αναβοσβήνουν όπως φαίνεται στο σχήμα 12.1-13.1 για 3 δευτερόλεπτα.

Προστασία υπερθέρμανσης (βλ. Σχ. 12.1-13.1)

Το σύστημα προστασίας από υπερθέρμανση του κινητήρα απενεργοποιεί αυτόματα το ηλεκτρικό εργαλείο σε περίπτωση υπερθέρμανσης. Σε αυτή την περίπτωση, αφήστε το ηλεκτρικό εργαλείο να κρυώσει πριν να το ενεργοποιήσετε ξανά.
Όταν ενεργοποιηθεί αυτό το σύστημα προστασίας, οι ενδείξεις **6** θα αναβοσβήνουν όπως φαίνεται στο σχήμα 12.1-13.1 για 3 δευτερόλεπτα.

Προστασία υπερφόρτωσης (βλ. Σχ. 12.1-13.1)

Το σύστημα προστασίας από υπερφόρτωση του κινητήρα απενεργοποιεί αυτόματα το ηλεκτρικό εργαλείο όταν λειτουργεί με τέτοιο τρόπο ώστε να προκαλεί ένα υπερβολικά υψηλό ρεύμα.
Όταν ενεργοποιηθεί αυτό το σύστημα προστασίας, οι ενδείξεις **6** θα αναβοσβήνουν όπως φαίνεται στο σχήμα 12.1-13.1 για 3 δευτερόλεπτα.

Προστασία από υπερβολική εκφόρτιση

Η μπαταρία **5** προστατεύεται από το σύστημα ασφαλείας από τη βαθιά εκφόρτιση. Σε περίπτωση πλήρους εκφόρτισης, το ηλεκτρικό εργαλείο απενεργοποιείται αυτόματα. **Προσοχή: Μην προσπαθήσετε να ενεργοποιήσετε το ηλεκτρικό εργαλείο όταν ενεργοποιηθεί το σύστημα προστασίας, μπορεί να καταστραφεί η μπαταρία 5.**

Δείκτες της κατάστασης φόρτισης της μπαταρίας (βλ. Σχ. 12.2-13.2)

Όταν πατηθεί το κουμπί **7**, οι ενδεικτικές λυχνίες **6** εμφανίζουν την κατάσταση φόρτισης της μπαταρίας **5** (βλ. Σχ. 12.2-13.2).

Ένδειξη (βλ. Σχ. 11.1)

η ένδειξη **11** σηματοδοτεί την ετοιμότητα του ηλεκτρικού εργαλείου να αρχίσει τις ριπές, ενώ ταυτόχρονα υποδεικνύει το σημείο όπου θα μπει το συρραπτικό ή το καρφί.

Προσαρμογή ισχύος πρόσκρουσης

Η απαιτούμενη ισχύς πρόσκρουσης μπορεί να ρυθμιστεί μέσω του ρυθμιστή **2**.
Η απαιτούμενη ισχύς πρόσκρουσης εξαρτάται από το υλικό προς επεξεργασία, από τις συνθήκες εργασίας και μπορεί να καθοριστεί μέσω πρακτικής δοκιμής.

Συστάσεις για το χειρισμό του ηλεκτρικού εργαλείου

Γενικές συστάσεις

- Αφαιρέστε τη μπαταρία **5** από το ηλεκτρικό εργαλείο και εγκαταστήστε τους μηχανισμούς στερέωσης **19** και **20** στη θήκη **11** όπως περιγράφεται παραπάνω. Εισάγετε τη μπαταρία **5** στο ηλεκτρικό εργαλείο.
- Ρίξτε μια ριπή στην επιφάνεια εργασίας.
- Αξιολογήστε την ποιότητα των μηχανισμών στερέωσης κίνησης:
  - αν το επάνω μέρος του συρραπτικού **19** ή η κεφαλή του καρφιού **20** προεξέχει από την επιφάνεια, αυξήστε την ισχύ πρόσκρουσης γυρίζοντας τον ρυθμιστή **2** προς τα δεξιά. **Προσοχή: όταν εργάζεστε πολύ καιρό με ανεπαρκή ισχύ πρόσκρουσης, προκύπτει αυξημένη φθορά των μερών του ηλεκτρικού εργαλείου;**
  - αν το επάνω μέρος του συρραπτικού **19** ή η κεφαλή του καρφιού **20** βρίσκεται πολύ βαθιά μέσα στην επιφάνεια, είναι απαραίτητο να μειώσετε την ισχύ πρόσκρουσης γυρίζοντας τον ρυθμιστή **2** προς τα αριστερά.
- Αφού τελειώσετε τη δουλειά, αφαιρέστε τη μπαταρία **5** από το ηλεκτρικό εργαλείο και αφαιρέστε τους εναπομείναντες μηχανισμούς στερέωσης **19** ή **20** από τη θήκη **11**.

Συντήρηση του ηλεκτρικού εργαλείου / προληπτικά μέτρα

Πριν εκτελέσετε οποιαδήποτε εργασία στο ηλεκτρικό εργαλείο αφαιρέστε την μπαταρία 5.

Οδηγίες συντήρησης της μπαταρίας

- Φορτίστε εγκαίρως προτού η μπαταρία **5** εξαντληθεί εντελώς. Διακόψτε τη λειτουργία σε χαμηλή ισχύ και φορτίστε την αμέσως.
- Μην υπερφορτίζετε όταν η μπαταρία **5** είναι γεμάτη, διαφορετικά θα συντομεύσει η διάρκεια ζωής της.
- Φορτίστε τη μπαταρία **5** σε θερμοκρασία δωματίου 10°C στους 40°C (50°F έως 104°F).
- Φορτίστε τη μπαταρία **5** κάθε 6 μήνες χωρίς λειτουργία για μεγάλο χρονικό διάστημα.
- Αντικαταστήστε εγκαίρως τις εξασθενημένες μπαταρίες. Η μείωση της αποτελεσματικότητας ή η σημαντική μείωση του χρόνου λειτουργίας του ηλεκτρικού εργαλείου υποδηλώνουν τη γήρανση της μπαταρίας **5** και την ανάγκη αντικατάστασής της. Θα πρέπει να λαμβάνεται υπόψη ότι η μπαταρία **5** αποφορτίζεται γρηγορότερα αν η εργασία εκτελείται σε χώρο με θερμοκρασία κάτω του 0°C.
- Στην περίπτωση παρατεταμένης αποθήκευσης του εργαλείου, συνιστάται η φύλαξη της μπαταρίας **5** σε θερμοκρασία δωματίου και με φορτίο μέχρι 50%.

Αφαίρεση παραμορφωμένων στερεωτικών (βλ. Σχ. 14-15)

Ενίοτε, κατά τη χρήση, ο μηχανισμός στερέωσης **19** ή **20** παραμορφώνεται και παραμένει μέσα στον μηχανισμό ριπής (για παράδειγμα όταν προσκρούει σε συμπαγές αντικείμενο, αν ο μηχανισμός στερέωσης είναι ελαττωματικός, κτλ.).

- Αφαιρέστε τη μπαταρία **5** από το ηλεκτρικό εργαλείο και αφαιρέστε τους εναπομείναντες μηχανισμούς στερέωσης **19** και **20** από τη θήκη **11**.
- Αφαίρεση πλαστικού άκρου **14** (βλ. Σχ. 14.1).
- Ξεβιδώστε τα μπουλόνια **13** χρησιμοποιώντας το κλειδί Allen **18** (βλ. Σχ. 14.2).
- Αφαιρέστε προσεκτικά τις πλάκες **15** και **16** και αφαιρέστε τον παραμορφωμένο μηχανισμό στερέω-

σης **19** ή **20** (βλ. Σχ. 15). **Προσοχή: ο μηχανισμός ριπής μπορεί να έχει φορτωθεί και αν προσπαθήσετε να αφαιρέσετε τον μηχανισμό στερέωσης θα πιεστεί προς τα έξω με δύναμη, προκαλώντας πιθανό τραυματισμό.**

- Συναρμολογήστε με την αντίστροφη σειρά.
- Αν η παραμόρφωση των μηχανισμών στερέωσης **19** και **20** συμβαίνει συχνά (ακόμα και με στερεωτικά άλλου κατασκευαστή) - επικοινωνήστε με το κέντρο εξυπηρέτησης της **CROWN**.

Καθαρισμός του ηλεκτρικού εργαλείου

Μια απαραίτητη προϋπόθεση για τη μακροχρόνια χρήση του εργαλείου είναι να διατηρείται καθαρό. Φυσάτε τακτικά πεπιεσμένο αέρα στις σχισμές αερισμού **1** του ηλεκτρικού εργαλείου.

Εξυπηρέτηση μετά την πώληση και παροχή υπηρεσιών

Η εξυπηρέτησή μας μετά την πώληση απαντά στις ερωτήσεις σας σχετικά με τη συντήρηση και την επισκευή του προϊόντος σας, καθώς και με ανταλλακτικά. Πληροφορίες σχετικά με τα κέντρα εξυπηρέτησης, διαγράμματα και πληροφορίες ανταλλακτικών σχετικά με τα ανταλλακτικά μπορείτε επίσης να βρείτε στην ιστοσελίδα: **www.crown-tools.com**.

Μεταφορά των ηλεκτρικών εργαλείων

- Κατηγορηματικά να μην πέσει καμία μηχανική επίδραση επί της συσκευασίας κατά τη μεταφορά.
- Κατά την εκφόρτωση / φόρτωση δεν επιτρέπεται να χρησιμοποιήσετε οποιοδήποτε είδος τεχνολογίας που λειτουργεί με βάση την αρχή της σύσφιξης συσκευασίας.

Li-Ion μπαταρίες

Οι μπαταρίες τύπου Li-Ion που περιέχονται υπόκεινται στις απαιτήσεις της Νομοθεσίας για Επικίνδυνα Εμπορεύματα. Ο χρήστης μπορεί να μεταφέρει τις μπαταρίες οδικώς χωρίς περαιτέρω απαιτήσεις.
Κατά τη μεταφορά τους από τρίτους (π.χ. αεροπορικές μεταφορές ή μεταφορική εταιρεία), πρέπει να τηρούνται οι ιδιαίτερες απαιτήσεις πάνω στη συσκευασία και η επισήμανση. Για την προετοιμασία του αντικειμένου πριν την αποστολή, είναι απαραίτητο να συμβουλευτείτε έναν εμπειρογνώμονα για επικίνδυνα υλικά.
Να αποστέλλετε τις μπαταρίες μόνο όταν το περίβλημα δεν έχει υποστεί ζημιά. Βάλτε ταινία ή καλύψτε ανοικτές επαφές και συσκευάστε τη μπαταρία κατά τέτοιον τρόπο ώστε να μην μπορεί να μετακινηθεί μέσα στη συσκευασία. Λάβετε επίσης υπόψη, ενδεχομένως, πιο λεπτομερείς εθνικές ρυθμίσεις.

Προστασία του περιβάλλοντος

Ανακύκλωση της πρώτης ύλης αντί της καταστροφής της.

Το ηλεκτροεργαλείο, ο πρόσθετος εξοπλισμός του και η συσκευασία του υπάγονται στη διαδικασία της οικολογικής ανακύκλωσης. Προς όφελος της επιλεγμένης επανακυκλοφορίας των αποσύρσεων, τα συνθετικά συστατικά των ανταλλακτικών αναγράφονται αντίστοιχα.
Οι παρόν οδηγίες χρήσης έχουν εκτυπωθεί σε χαρτί ανακυκλωμένο χωρίς εφαρμογή χλωρίου.

Ο κατασκευαστής επιφυλάσσεται του δικαιώματος να επιφέρει αλλαγές.

Технические характеристики электроинструментов

Аккумуляторный шпилькозабивной / скобозабивной пистолет		CT61001HX-2	CT61001HX-4
Код электроинструмента		**см. страницу 12**	
Номинальное напряжение	**[В]**	20 *	20 *
Тип аккумулятора		Li-Ion	Li-Ion
Время зарядки аккумулятора	**[мин]**	60	60
Емкость аккумулятора	**[Ач]**	2	4
Вместимость магазина	**[шт]**	100	100
Применяемые скобы:		Type 600, 18Gauge	Type 600, 18Gauge
- ширина скоб	**[мм]**	5,7	5,7
- длина скоб	**[мм]**	15-22	15-22
Применяемые гвозди:		Type F, 18Gauge	Type F, 18Gauge
- ширина гвоздей	**[мм]**	2	2
- длина гвоздей	**[мм]**	15, 20, 25, 30, 32	15, 20, 25, 30, 32
Вес	**[кг]** **[фунты]**	2,43 5.36	2,74 6.04
Класс безопасности		III	III
Звуковое давление	**[дБ(А)]**	—	—
Акустическая мощность	**[дБ(А)]**	—	—
Вибрация	**[м/с²]**	—	—

* Максимальное напряжение батареи (измеренное без рабочей нагрузки) - 20 Вольт. Номинальное напряжение батареи - 18 Вольт.

Информация о шуме

Носить приспособление для защиты органов слуха при уровне звукового давления свыше 85 дБ(А).

Соответствия требуемым нормам

Мы заявляем под нашу единоличную ответственность, что описанный в разделе "Технические характеристики электроинструмента" продукт отвечает всем соответствующим положениям Директив 2006/42/EC, 2014/30/EU, включая их изменения, а также следующим нормам:
EN 60745-1:2009+A11:2010,
EN 60745-2-16:2010,
EK9-BE-77(V3):2015,
EK9-BE-88:2014,
EK9-BE-89:2014,
EK9-BE-91:2015,
EN 55014-1:2016/+A1:2009/+A2:2011,
EN 55014-2:2015.

Менеджер по сертификации — Wu Cunzhen

Merit Link International AG
Stabio, Швейцария, 28.07.2021

ПРЕДУПРЕЖДЕНИЕ - Чтобы снизить риск получения травм, пользователь должен ознакомиться с руководством по эксплуатации!

Общие правила техники безопасности

ПРЕДУПРЕЖДЕНИЕ! Внимательно изучите все предупреждения о технике безопасности и инструкции, пояснительные рисунки и спецификации, поставляемые вместе с электроинструментом. Несоблюдение предупреждений и инструкций может привести к поражению электрическим током, возгоранию и / или серьезной травме.

Сохраните все предупреждения и инструкции для дальнейшего использования.

Термин "электроинструмент", используемый в тексте предупреждений, относится к электроинструменту с питанием от электросети (проводной) или электроинструменту с питанием от аккумулятора (беспроводной).

Безопасность рабочего места

- **Рабочее место должно быть чистым и хорошо освещенным.** В захламленных или темных местах вероятны несчастные случаи.
- **Не используйте электроинструменты во взрывоопасных средах, например, в присутствии легковоспламеняющихся жидкостей, газов или пыли.** Электроинструменты создают искры, которые могут стать причиной воспламенения пыли или паров.
- **Во время работы электроинструмента не допускайте присутствия детей и других лиц.** Отвлечение внимания может привести к потере контроля.

Рекомендации по электробезопасности

- **Вилки электроинструмента должны соответствовать розетке. Никогда не вносите изменения в конструкцию вилки. Не используйте адаптеры с заземленными электроинструментами.** Вилки оригинальной конструкции и соответствующие розетки уменьшают риск поражения электрическим током.
- **Избегайте контакта с заземленными поверхностями, такими как трубы, радиаторы, плиты и холодильники.** Это повышает риск поражения электрическим током.
- **Не подвергайте электроинструмент воздействию дождя или влаги.** Попадание воды внутрь электроинструмента повышает риск поражения электрическим током.
- **Не используйте токоведущий кабель в целях, для которых он не предназначен. Никогда не используйте кабель для переноски электроинструмента, подтягивания электроинструмента к себе, или для выключения электроинструмента рывком за токоведущий кабель. Оберегайте токоведущий кабель от нагревания, нефтепродуктов, острых кромок или движущихся частей электроинструмента.** Поврежденный или спутанный токоведущий кабель увеличивает опасность поражения электрическим током.
- **При работах на открытом воздухе, используйте удлинительные кабели, предназначенные для наружных работ, это снизит опасность поражения электрическим током.**
- **Если нельзя избежать работы электроинструмента на участке с повышенной влажностью, используйте устройство защитного отключения (УЗО).** Использование УЗО снижает риск поражения электрическим током. ПРИМЕЧАНИЕ! Термин "УЗО (RCD)"может быть заменен термином "устройство защитного отключения (GFCI)" или "автоматический выключатель с функцией защиты от тока утечки (ELCB)".
- **Предупреждение!** Никогда не прикасайтесь к открытым металлическим поверхностям редуктора, защитного кожуха и т.д., так как на металлические поверхности воздействуют электромагнитные волны и касание к ним может привести к травме или несчастному случаю.

Рекомендации по личной безопасности

- **Будьте бдительными, следите за тем, что вы делаете, и при работе с электроинструментом руководствуйтесь здравым смыслом. Не используйте электроинструмент, если вы устали или находитесь под воздействием наркотических средств, алкоголя или лекарств.** Ослабление внимания при работе с электроинструментом может привести к серьезной травме.
- **Используйте средства индивидуальной защиты. Всегда надевайте защитные очки.** Средства индивидуальной защиты, такие как пылезащитная маска, нескользящая защитная обувь, каска или средства защиты органов слуха, которые используются в соответствующих условиях, уменьшают вероятность получения травм.
- **Не допускайте непреднамеренного запуска электроинструмента. Перед подключением к источнику питания и / или аккумулятору, поднятием или переносом электроинструмента убедитесь, что включатель / выключатель находится в выключенном состоянии.** Перемещение электроинструмента, когда палец находится на включателе / выключателе, или включение питания электроинструментов с включенным включателем / выключателем может стать причиной несчастного случая.
- **Перед включением, необходимо убрать из вращающихся частей электроинструмента все дополнительные ключи и приспособления.** Ключ, оставленный во вращающейся части электроинструмента, может быть причиной серьезных травм.
- **Не предпринимайте чрезмерных усилий. Всегда сохраняйте устойчивое положение и равновесие.** Это позволяет лучше контролировать электроинструмент в непредвиденных ситуациях.
- **Носите соответствующую одежду. Не надевайте свободную одежду или украшения. Держите волосы, одежду и перчатки вдали от движущихся деталей.** Свободная одежда, украшения или длинные волосы могут быть захвачены подвижными частями электроинструмента, что станет причиной серьезных травм.
- **Если в конструкции электроинструмента предусмотрена возможность для подключения пылеулавливающих и пылесборных устройств, убедитесь, что они подключены и правильно используются.** Использование таких устройств уменьшает опасности, связанные с накоплением пыли.
- **Всегда будьте осторожны, не игнорируйте принципы безопасной работы с электроинструментом из-за знаний и опыта, полученных вследствие частого пользование электроинструментом.** Неосторожное действие может незамедлительно привести к серьезным травмам.
- **Предупреждение!** Во время работы электроинструменты могут создавать электромагнитное поле. При определенных обстоятельствах такое поле может создавать помехи активным или пассивным медицинским имплантатам. Чтобы снизить

риск серьезной или смертельной травмы, перед использованием электроинструмента рекомендуем людям с медицинскими имплантатами проконсультироваться с врачом и изготовителем медицинского имплантата.

Использование и обслуживание электроинструмента

• Люди с недостаточными психофизическими или умственными способностями и дети не могут управлять электроинструментом, если человек, ответственный за их безопасность, не контролирует их или не инструктирует об использовании электроинструмента.

• **Не перегружайте электроинструмент. Используйте электроинструмент, который соответствует вашей цели применения.** Соответствующий электроинструмент будет работать лучше и безопаснее с той производительностью, для которой он был спроектирован.

• **Не работайте электроинструментом с неисправным включателем / выключателем.** Электроинструмент, включение / выключение которого, не может контролироваться представляет опасность и должен быть немедленно отремонтирован.

• **Перед выполнением каких-либо настроек, сменой принадлежностей или хранением электроинструментов - отсоедините вилку от источника питания и / или аккумулятор от электроинструмента.** Эти меры безопасности снижают риск случайного запуска электроинструмента.

• **Храните неиспользуемые электроинструменты в недоступном для детей месте и не разрешайте лицам, которые не ознакомились с электроинструментом или этими инструкциями, использовать электроинструмент.** Электроинструменты опасны в руках неподготовленных пользователей.

• **Следите за состоянием электроинструмента. Проверяйте осевое биение и надежность соединения подвижных деталей, а также любые неисправности, которые могут вывести электроинструмент из строя. Неисправный электроинструмент необходимо отремонтировать перед использованием.** Многие несчастные случаи возникают из-за плохого состояния электроинструмента.

• **Режущие инструменты должны содержаться в чистоте и быть хорошо заточенными.** Правильно установленные режущие инструменты с острыми режущими кромками уменьшают возможность заклинивания и облегчают управление электроинструментом.

• **Используйте электроинструмент, принадлежности, насадки и т.п. в соответствии с инструкциями, принимая во внимание условия работы и выполняемые работы.** Использование электроинструмента для операций, для которых он не предназначен, может привести к опасной ситуации.

• **Поддерживайте рукоятки и поверхности захвата сухими, чистыми и свободными от масла и смазки.** Скользкие рукоятки и поверхности захвата препятствуют безопасному обращению с электроинструментом и управлению им в неожиданных ситуациях.

• Обратите внимание, что при работе с электроинструментом необходимо правильно держать вспомогательную рукоятку; выполнение этого требования облегчает управление электроинструментом. Таким образом, правильное удержание электроинструмента может снизить риск несчастных случаев или травм.

Эксплуатация и обслуживание аккумуляторного инструмента

• **Заряжайте только при помощи зарядного устройства, рекомендованного производителем.** Зарядное устройство, предназначенное для аккумулятора определенного типа, при использовании с аккумулятором другого типа может стать причиной возгорания.

• **Используйте электроинструменты только с предназначенными для них аккумуляторами.** Использование других аккумуляторов может привести к риску получения травмы и возгорания.

• **Когда аккумулятор не используется, не храните его рядом с такими металлическими предметами, как канцелярские скрепки, монеты, ключи, гвозди, шурупы и другие небольшие металлические предметы, которые являются проводниками тока.** Замыкание контактов аккумулятора может привести к возгоранию или пожару.

• **При неправильном обращении может произойти утечка жидкости, находящейся внутри аккумулятора; не допускайте контакта с такой жидкостью, в противном случае промойте место контакта водой. При попадании жидкости в глаза немедленно обратитесь за медицинской помощью.** Жидкость, находящаяся в аккумуляторе, может стать причиной раздражения или химических ожогов.

• **Не допускайте самопроизвольного включения. Перед установкой аккумулятора убедитесь, что включатель / выключатель находится в положении "выключено".** При перемещении электроинструмента убедитесь, что ваш палец не находится на включателе / выключателе; кроме того, не устанавливайте аккумулятор в электроинструмент, если выключатель находится в положении "включено" - невыполнение этих условий может привести к несчастному случаю.

• **Не разбирайте аккумулятор.** Имеется риск короткого замыкания.

• **Повреждение аккумулятора или его неправильное использование может привести к выделению паров. Обеспечьте доступ свежего воздуха в помещении; при наличии жалоб обратитесь за медицинской помощью.** Испарения могут вызывать раздражение дыхательной системы.

• **При повреждении аккумулятора жидкость может вытечь и попасть на находящиеся рядом детали.** Проверьте состояние таких деталей. Очистите их от жидкости или, при необходимости, замените.

• **Не допускайте перегрева аккумулятора, например, вследствие длительного воздействия солнечных лучей или огня.** Невыполнение этого условия может стать причиной взрыва аккумулятора.

ВНИМАНИЕ! Прочтите все инструкции и рекомендации по безопасности.

• **Оберегайте зарядное устройство от воздействия дождя и влаги.** Попадание воды в зарядное

устройство увеличивает риск поражения электрическим током.

• **Используйте зарядное устройство для зарядки аккумуляторов только рекомендованного типа.** Данное зарядное устройство предназначено для зарядки только литий - ионных аккумуляторов в пределах указанного диапазона напряжения. При невыполнении этого требования существует опасность возгорания и взрыва.

• **Не допускайте загрязнения зарядного устройства.** Наличие грязи может привести к поражению электрическим током.

• **Перед использованием, каждый раз проверяйте состояние зарядного устройства, кабеля и разъемов. Не используйте зарядное устройство, имеющее какие-либо неисправности. Не разбирайте зарядное устройство самостоятельно, ремонт и обслуживание должны проводиться только квалифицированным персоналом с использованием оригинальных запчастей.** Повреждения зарядного устройства, кабеля и разъемов увеличивает риск поражения электрическим током.

• **Не используйте зарядное устройство на легко возгораемых поверхностях (например, на бумаге, тканях и т.д.) или в пожароопасной среде.** Во время процесса зарядки зарядное устройство нагревается и невыполнение этих требований может привести к возгоранию.

Техническое обслуживание

• **Обслуживание Вашего электроинструмента должно производиться квалифицированными специалистами с использованием рекомендованных запасных частей.** Это дает гарантию, того что безопасность Вашего электроинструмента будет сохранена.

• Соблюдайте инструкции по смазке, а также рекомендации по замене аксессуаров.

Правила техники безопасности при эксплуатации электроинструмента

Внимание: в тексте используется термин "случайное срабатывание", который подразумевает выстрел крепежным элементом не контролируемый пользователем. Помните случайное срабатывание может привести к серьезным травмам или смерти пользователя, или окружающих.

Перед началом работы

• Всегда предполагайте, что электроинструмент заряжен и обращайтесь с ним осторожно.

• Перед установкой крепежных элементов обязательно извлеките из электроинструмента аккумулятор.

• Используйте крепежные элементы только рекомендованного типа, не используйте поврежденные, изогнутые или ржавые крепежные элементы.

• Не загружайте в магазин одновременно крепежные элементы разных размеров или разных типов, это может стать причиной застревания крепежных элементов внутри ударного механизма.

При работе

• При работе обязательно носите защитные очки обеспечивающую как фронтальную, так и боковую защиту. Защита для глаз должна соответствовать стандарту ANSI Z87.1 (CAN/CSA/Z94.3, ГОСТ 12.4.011-89). Это правило касается как работающего, так и лиц находящихся поблизости.

• Никогда не направляйте электроинструмент на себя, других людей или животных.

• Не пытайтесь произвести выстрел в открытое пространство, это может быть опасно как для вас, так и для окружающих.

• Нажимайте на курок только при выполнении работы. Во всех остальных случаях, например, при переноске электроинструмента или обслуживании, убирайте палец с курка, чтобы предотвратить случайное срабатывание.

• Категорически запрещается изменять конструкцию электроинструмента (например, фиксировать контактный наконечник в нажатом положении) - это может привести к случайному срабатыванию.

• При работе держите руки и ноги на безопасном расстоянии от контактного наконечника.

• При нажатии курка, надежно удерживайте электроинструмент (не перекашивая) и прижимайте контактный наконечник к поверхности, в противном случае крепежный элемент может быть забит неровно, срикошетить, либо смяться внутри электроинструмента.

• При работе электроинструментом могут образовываться искры, поэтому не используйте его рядом с взрывоопасными и легковоспламеняющимися веществами.

• При работе учитывайте, что под обрабатываемой поверхностью могут проходить магистрали бытовых коммуникаций, которые вы можете повредить. Применяйте специальные металлоискатели и детекторы для нахождения скрытых систем электро-, газо- и водоснабжения или обращайтесь за информацией в местное предприятие коммунального снабжения. Контакт с электропроводкой может привести к пожару и поражению электротоком. Повреждение газопровода может привести к взрыву. Повреждение водопровода ведет к нанесению материального ущерба.

• При работе возможен рикошет крепежных элементов или их осколков, чтобы избежать этого соблюдайте следующие правила:
  - не забивайте крепежные элементы близко к углу;
  - не забивайте крепежные элементы поверх уже забитых;
  - не забивайте крепежные элементы в твердые материалы, для которых они не предназначены, например, в металлы, бетон, кирпич и пр.

• Не используйте электроинструмент как молоток - не пытайтесь забивать скобы или гвозди пластиковым наконечником.

• Категорически запрещается использовать электроинструмент для фиксации кабелей, это может привести к повреждению изоляции кабеля, стать причиной короткого замыкания и поражения электрическим током.

• Если крепежный элемент застрял внутри ударного механизма, то при его извлечении соблюдайте крайнюю осторожность. Ударный механизм может

находиться "на взводе" и при попытке извлечь крепежный элемент он будет с силой вытолкнут, что может стать причиной травмы.

Символы, используемые в инструкции

В руководстве по эксплуатации используются нижеприведенные символы, запомните их значение. Правильная интерпретация символов поможет использовать электроинструмент правильно и безопасно.

Символ	Значение
	Аккумуляторный шпилькозабивной / скобозабивной пистолет Участки, обозначенные серым цветом мягкая накладка (с изолированной поверхностью).
CROWN PROFESSIONAL CT ... Ser.No.: XX XXXXXXX	**Наклейка с серийным номером:** CT ... - модель; XX - дата производства; XXXXXXX - серийный номер.
	Ознакомьтесь со всеми указаниями по технике безопасности и инструкциями.
	Носите защитные очки.
max. 45°C	Не нагревайте аккумулятор выше 45°C. Предохраняйте от длительного воздействия прямых солнечных лучей.
	Не выбрасывайте аккумулятор в бытовой мусор.
	Не бросайте аккумулятор в огонь.
	Не допускайте попадания аккумулятора под дождь.
	Опасность повреждения скрытой электропроводки или магистралей бытовых коммуникаций.

Символ	Значение
min	Время зарядки аккумулятора.
	Направление движения.
	Направление вращения.
	Заблокировано.
	Разблокировано.
III	Класс защиты.
	Внимание. Важная информация.
CE	Знак, удостоверяющий, что изделие соответствует основным требованиям директив ЕС и гармонизированным стандартам Европейского Союза.
i	Полезная информация.
	Не выбрасывайте электроинструмент в бытовой мусор.

Назначение электроинструмента

Электроинструмент предназначен для вбивания специальных скоб или гвоздей.

Элементы устройства электроинструмента

1 Вентиляционные отверстия
2 Регулятор силы удара
3 Курок
4 Скоба для ношения на ремне *
5 Аккумулятор *
6 Индикаторы степени заряда аккумулятора *
7 Кнопка проверки степени заряда аккумулятора *
8 Фиксатор аккумулятора *
9 Фиксатор магазина

10 Крышка магазина
11 Магазин
12 Индикатор
13 Болт
14 Пластиковый наконечник *
15 Внешняя пластина
16 Внутренняя пластина
17 Направляющая ударника
18 Ключ шестигранный *
19 Скобы (обойма) *
20 Гвозди (обойма) *
21 Зарядное устройство *
22 Наклейка зарядного устройства *
23 Индикатор (красный) *
24 Индикатор (зеленый) *
25 Ударник

* Принадлежности

Перечисленные, а также изображенные принадлежности, частично не входят в комплект поставки.

Монтаж и регулировка элементов электроинструмента

Перед проведением всех процедур извлеките из электроинструмента аккумулятор 5.

Монтаж / демонтаж / настройка некоторых элементов аналогична для всех моделей электроинструментов, в этом случае на пояснительном рисунке конкретная модель не указывается.

Хранение шестигранного ключа (см. рис. 1)

На рис. 1 показано где хранится шестигранный ключ **18** и как его извлекать.

Установка и снятие пластикового наконечника (см. рис. 2)

Пластиковый наконечник **14** предотвращает деформацию поверхности при вбивании скоб или гвоздей. На рис. 2 показаны действия по монтажу / демонтажу пластикового наконечника **14**.

Установка крепежных элементов в магазин (см. рис. 3-6)

Используйте крепежные элементы (скобы или гвозди), которые подходят для вашей модели инструмента (см. пояснительные рисунки и таблицу технических данных). Крепежные элементы (скобы или гвозди) поставляются в виде обоймы. Не пытайтесь заряжать крепежные элементы поштучно, это может привести к их смятию внутри ударного механизма.

- Нажмите на верхнюю часть фиксатора **9** (см. рис. 3.1).
- Переместите крышку **10** назад (см. рис. 3.2).

- **Установка обоймы скоб 19:**
  - установите обойму скоб **19**, как показано на рисунке 4.1. Верхняя часть обоймы скоб **19** должна прилегать к верхней части магазина **11** (см. рис. 4.2);
  - не допуская перекашивания обоймы скоб **19**, переместите крышку магазина **10** вперед, до защелкивания фиксатора **9** (см. рис. 4.1).
- **Установка обоймы гвоздей 20:**
  - Вы можете использовать гвозди **20** только следующих длин: 15 мм, 20 мм, 25 мм, 30 мм, 32 мм (см. рис. 5). Это обусловленно особенностью установки обоймы гвоздей **20**;
  - установите обойму гвоздей **20**, как показано на рисунке 6.1. Нижняя часть обоймы гвоздей **20** должна прилегать к нижней части магазина **11**. Шляпки обоймы гвоздей **20** должны попадать в один из пазов на задней стенке магазина **11** (см. рис. 5);
  - не допуская перекашивания обоймы гвоздей **20**, переместите крышку магазина **10** вперед, до защелкивания фиксатора **9** (см. рис. 6.1).

Зарядка аккумулятора электроинструмента

Ввод в эксплуатацию электроинструмента

Электроинструмент поставляется с частично заряженным аккумулятором 5. Перед первым использованием обязательно произведите полную зарядку аккумулятора 5.

Процесс зарядки (см. рис. 7-8)

- Нажмите на фиксатор **8** и снимите аккумулятор **5** (см. рис. 7.1-8.1).
- Подключите зарядное устройство **21** к сети.
- Вставьте аккумулятор **5** в зарядное устройство **21** (см. рис. 7.2-8.2).
- Отключите зарядное устройство **21** от сети после завершения зарядки.
- Извлеките аккумулятор **5** из зарядного устройства **21** и установите аккумулятор **5** в электроинструмент (см. рис. 7.3-8.3).

Индикаторы процесса зарядки (см. рис. 9-10)

Индикаторы зарядного устройства **23** и **24** информируют о ходе процесса зарядки аккумулятора **5**. Информация о значениях сигналов индикаторов **23** и **24** представлена на наклейке **22** (см. рис. 9-10).

- Рис. 9.1, 10.1 - (зеленый индикатор **24** светится, аккумулятор **5** не вставлен в зарядное устройство **21**) - зарядное устройство **21** подключено к сети (состояние готовности к зарядке).
- Рис. 9.2, 10.2 - (зеленый индикатор **24** мигает, аккумулятор **5** вставлен в зарядное устройство **21**) - идет процесс зарядки аккумулятора **5**.
- Рис. 9.3, 10.3 - (зеленый индикатор **24** светится, аккумулятор **5** вставлен в зарядное устройство **21**) - аккумулятор **5** полностью заряжен.
- Рис. 9.4, 10.4 - (красный индикатор **23** светится, аккумулятор **5** вставлен в зарядное устройство **21**) - процесс зарядки аккумулятора **5** остановлен из-за неподходящего температурного режима. При нормализации температурного режима, процесс зарядки возобновится.
- Рис. 9.5, 10.5 - (красный индикатор **23** мигает, аккумулятор **5** вставлен в зарядное устройство **21**) -

процесс зарядки аккумулятора **5** остановлен из-за его неисправности. Замените неисправный аккумулятор **5**, его дальнейшее использование запрещено.

В процессе зарядки аккумулятор 5 и зарядное устройство 21 нагреваются - это нормально.

Включение / выключение электроинструмента

Включение:
Прижмите пластиковый наконечник **14** к поверхности и нажмите на электроинструмент вниз до упора, индикатор **11** начнет светится, показывая что электроинструмент готов к выстрелу (см. рис. 11.1). Удерживая электроинструмент в этом положении нажмите курок **3** - произойдет выстрел (см. рис. 11.2).
Выключение:
Отпустите курок **3** и поднимите электроинструмент.

Конструктивные особенности электроинструмента

Температурная защита (см. рис. 12.1-13.1)

Температурная защита автоматически отключает электроинструмент при чрезмерной нагрузке, либо если температура аккумулятора **5** превышает 80°C. Это защищает электроинструмент от повреждения при несоблюдении условий эксплуатации.
При срабатывании этой системы защиты индикаторы **6** будут мигать, как показано на рис. 12.1-13.1 в течение 3 секунд.

Защита от перегрева (см. рис. 12.1-13.1)

Система защиты двигателя от перегрева автоматически отключает электроинструмент в случае перегрева. В этой ситуации дайте электроинструменту остыть, прежде чем снова включить его.
При срабатывании этой системы защиты индикаторы **6** будут мигать, как показано на рис. 12.1-13.1 в течение 3 секунд.

Защита от перегрузки (см. рис. 12.1-13.1)

Система защиты двигателя от перегрузки автоматически отключает электроинструмент, в случае если он работает таким образом, что потребляет чрезмерно высокий ток.
При срабатывании этой системы защиты индикаторы **6** будут мигать, как показано на рис. 12.1-13.1 в течение 3 секунд.

Защита от глубокого разряда

Аккумулятор **5** имеет систему защиты от глубокого разряда. В случае полной разрядки аккумулятора **5**, электроинструмент автоматически выключается. **Внимание: не пытайтесь включать электроинструмент, при срабатывании системы защиты - в этом случае аккумулятор 5 может быть поврежден.**

Индикаторы степени заряда аккумулятора (см. рис. 12.2-13.2)

При нажатии на кнопку **7** индикаторы **6** показывают степень зарядки аккумулятора **5** (см. рис. 12.2-13.2).

Индикатор (см. рис. 11.1)

Индикатор **11** сигнализирует о готовности электроинструмента к выстрелу, одновременно подсвечивая место куда будет забита скоба или гвоздь.

Регулировка силы удара

Необходимую силу удара возможно установить при помощи регулятора **2**.
Нужная сила удара зависит от обрабатываемого материала, условий работы и может быть установлена практическим тестированием.

Рекомендации при работе электроинструментом

Общие рекомендации

- Извлеките из электроинструмента аккумулятор **5** и установите крепежные элементы **19** или **20** в магазин **11**, как описано выше. Установите аккумулятор **5** в электроинструмент.
- Произведите выстрел в рабочую поверхность.
- Оцените качество забивания крепежных элементов:
  - если верхняя часть скобы **19** или шляпка гвоздя **20** выступает над поверхностью увеличьте силу удара, вращая регулятор **2** вправо. **Внимание: при длительной работе с недостаточной силой удара происходит повышенный износ деталей электроинструмента**;
  - если верхняя часть скобы **19** или шляпка гвоздя **20** чрезмерно заглублены в поверхность необходимо уменьшить силу удара, вращая регулятор **2** влево.
- После окончания работы извлеките из электроинструмента аккумулятор **5** и извлеките оставшиеся крепежные элементы **19** или **20** из магазина **11**.

Обслуживание / профилактика электроинструмента

Перед проведением всех процедур извлеките из электроинструмента аккумулятор 5.

Рекомендации по эксплуатации аккумулятора

- Своевременно заряжайте аккумулятор **5**, не дожидаясь его полной разрядки. Если при работе наблюдается падение мощности, необходимо прервать работу и зарядить аккумулятор **5**.
- Не заряжайте полностью заряженный аккумулятор **5**, это сократит срок его службы.
- Заряжайте аккумулятор **5** при температуре 10°C - 40°C (50°F - 104°F).
- Если электроинструмент не используется длительное время, заряжайте аккумулятор **5** один раз в 6 месяцев.
- Своевременно заменяйте аккумуляторы, выработавшие свой ресурс. Падение производительности или значительное сокращение времени работы

электроинструментом после зарядки указывает на старение аккумулятора **5** и необходимость его замены. Также следует учитывать, что аккумулятор **5** может разряжаться быстрее, если работы ведутся при температуре ниже 0°C.
• При длительном хранении без использования рекомендуется хранить аккумулятор **5** при комнатной температуре, заряженным на 50%.

Удаление деформированных крепежных элементов (см. рис. 14-15)

Иногда, при работе крепежный элемент **19** или **20** деформируется и остается внутри ударного механизма (например, при попадании крепежным элементом в твердый предмет, при дефекте крепежного элемента и пр.).

• Извлеките из электроинструмента аккумулятор **5** и извлеките оставшиеся крепежные элементы **19** или **20** из магазина **11**.
• Снимите пластиковый наконечник **14** (см. рис. 14.1).
• Открутите болты **13** при помощи шестигранного ключа **18** (см. рис. 14.2).
• Осторожно снимите пластины **15** и **16** и извлеките деформированный крепежный элемент **19** или **20** (см. рис. 15). **Внимание: ударный механизм может находиться "на взводе" и при попытке извлечь крепежный элемент он будет с силой вытолкнут, что может стать причиной травмы.**
• Произведите сборку в обратной последовательности.
• Если деформация крепежных элементов **19** или **20** происходит регулярно, (даже при использовании крепежных элементов другого производителя) - обратитесь в сервисный центр **CROWN**.

Чистка электроинструмента

Обязательным условием для долгосрочной и безопасной эксплуатации электроинструмента является содержание его в чистоте. Регулярно продувайте электроинструмент сжатым воздухом через вентиляционные отверстия **1**.

Послепродажное обслуживание

Ответы на вопросы по ремонту и обслуживанию вашего продукта вы можете получить в сервисных центрах. Информацию о сервисных центрах, схемы запчастей и информацию по запчастям Вы можете найти по адресу: **www.crown-tools.com**.

Транспортировка электроинструментов

• Не допускайте падения упаковки, а также любые механические воздействия на нее при транспортировке.
• При погрузке / разгрузке не используйте погрузочную технику, работающую по принципу зажима упаковки.

Li-Ion аккумуляторы

На Li-Ion аккумуляторы распространяются специальные правила транспортировки опасных грузов. Нет необходимости соблюдения дополнительных норм только при перевозке аккумуляторов самим пользователем на автомобильном транспорте.
Соблюдайте особые требования к упаковке и маркировке при перевозке с привлечением третьих лиц (напр.: самолетом). В этом случае, при подготовке груза к отправке, необходимо участие эксперта по опасным грузам.
Возможна отправка аккумуляторов только с неповрежденным корпусом. Необходимо изолировать открытые контакты и упаковать аккумулятор так, чтобы он не перемещался внутри упаковки. Также необходимо соблюдать дополнительные национальные предписания.

Защита окружающей среды

Вторичное использование сырья вместо устранения мусора.

Электроинструмент, дополнительные принадлежности и упаковку следует экологически чисто утилизировать.
В интересах чистосортной рециркуляции отходов детали из синтетических материалов соответственно обозначены.
Настоящее руководство по эксплуатации напечатано на бумаге, изготовленной из вторсырья без применения хлора.

Оговаривается возможность внесения изменений.

Технічні характеристики електроінструменту

Пневматичний степлер під шпильку / скобу		CT61001HX-2	CT61001HX-4
Код електроінструмента		**див. сторінка 12**	
Номінальна напруга	**[В]**	20 *	20 *
Тип акумулятора		Li-Ion	Li-Ion
Час зарядки акумулятора	**[хв]**	60	60
Місткість акумулятора	**[Ач]**	2	4
Місткість магазину	**[шт]**	100	100
Скоби, які застосовуються:		Type 600, 18Gauge	Type 600, 18Gauge
- ширина скоб	**[мм]**	5,7	5,7
- довжина скоб	**[мм]**	15-22	15-22
Цвяхи, які застосовуються:		Type F, 18Gauge	Type F, 18Gauge
- ширина цвяхів	**[мм]**	2	2
- довжина цвяхів	**[мм]**	15, 20, 25, 30, 32	15, 20, 25, 30, 32
Вага	**[кг]** **[фунти]**	2,43 5.36	2,74 6.04
Клас захисту		III	III
Рівень шуму	**[дБ(А)]**	—	—
Акустична потужність	**[дБ(А)]**	—	—
Рівень вібрації	**[м/с²]**	—	—

* Максимальна напруга батареї (виміряна без робочого навантаження) - 20 Вольт. Номінальна напруга батареї - 18 Вольт.

Інформація про шум

Завжди використовуйте звукоізоляційні навушники при рівні шуму понад 85 дБ(А).

CE Відповідності необхідним нормам

Ми заявляємо під нашу одноособову відповідальність, що описаний у розділі "Технічні характеристики електроінструменту" продукт відповідає усім відповідним положенням Директив 2006/42/EC, 2014/30/EU, включаючи їх зміни, а також наступним нормам:
EN 60745-1:2009+A11:2010,
EN 60745-2-16:2010,
EK9-BE-77(V3):2015,
EK9-BE-88:2014,
EK9-BE-89:2014,
EK9-BE-91:2015,
EN 55014-1:2016/+A1:2009/+A2:2011,
EN 55014-2:2015.

Менеджер із сертифікації — Wu Cunzhen

Merit Link International AG
Stabio, Швейцарія, 28.07.2021

ПОПЕРЕДЖЕННЯ - Щоб знизити ризик отримання травм, користувач повинен ознайомитися з керівництвом по експлуатації!

Загальні правила техніки безпеки

ПОПЕРЕДЖЕННЯ! Уважно вивчіть усі попередження про техніку безпеки й інструкції, пояснювальні малюнки та специфікації, які постачаються разом із електроінструментом. Недотримання попереджень та інструкцій може призвести до ураження електричним струмом, займання і / або серйозних травм.

Збережіть всі попередження та інструкції для подальшого використання.

Термін "електроінструмент", який використовується в тексті попереджень, відноситься до електроінструменту з живленням від електромережі (провідний) або електроінструменту з живленням від акумулятора (бездротовий).

Безпека робочого місця

- **Робоче місце повинно бути чистим і добре освітленим.** У захаращених або темних місцях вірогідні нещасні випадки.
- **Не використовуйте електроінструменти у вибухонебезпечних середовищах, наприклад, в присутності легкозаймистих рідин, газів або пилу.** Електроінструменти створюють іскри, які можуть призвести до займання пилу або парів.
- **Під час роботи електроінструмента не допускайте присутності дітей та інших осіб.** Відволікання уваги може призвести до втрати контролю.

Рекомендації з електро безпеки

- **Вилки електроінструменту повинні підходити до розетки. Ніколи не вносьте зміни в конструкцію вилки. Не використовуйте адаптери з заземленими електроінструментами.** Вилки оригінальної конструкції і відповідні розетки зменшують ризик ураження електричним струмом.
- **Уникайте контакту з заземленими поверхнями, такими як труби, радіатори, плити та холодильники.** Це підвищує ризик ураження електричним струмом.
- **Не піддавайте електроінструмент впливу дощової води або вологи.** Попадання води в середину електроінструмента підвищує ризик ураження електричним струмом.
- **Не використовуйте електричний кабель в цілях, для яких він не призначений. Ніколи не використовуйте кабель для перенесення електроінструменту, підтягання електроінструменту до себе або для вимкнення електроінструменту ривком за електричний кабель. Оберігайте електричний кабель від нагрівання, нафтопродуктів, гострих крайок або рухомих частин електроінструменту.** Пошкоджений або спутаний електричний кабель збільшує небезпеку поразки електричним струмом.
- **При роботах на відкритому повітрі, використовуйте подовжувальні кабелі, призначені для зовнішніх робіт, це знизить небезпеку ураження електричним струмом.**
- **Якщо не можна уникнути роботи електроінструмента на ділянці з підвищеною вологістю, використовуйте пристрій захисного відключення (УЗО).** Використання УЗО знижує ризик ураження електричним струмом. ПРИМІТКА! Термін "УЗО (RCD)" може бути замінений терміном "пристрій захисного відключення (GFCI)" або "автоматичний вимикач з функцією захисту від струму витоку (ELCB)".
- **Увага!** Ніколи не торкайтеся до відкритих металевих поверхонь редуктора, захисного кожуха і т.д., оскільки на металеві поверхні впливають електромагнітні хвилі і торкання до них може призвести до травми або нещасного випадку.

Рекомендації з особистої безпеки

- **Будьте пильними, стежте за тим, що ви робите, і при роботі з електроінструментом керуйтеся здоровим глуздом. Не використовуйте електроінструмент, якщо ви втомилися або перебуваєте під впливом наркотичних засобів, алкоголю або ліків.** Ослаблення уваги при роботі з електроінструментом може призвести до серйозної травми.
- **Використовуйте засоби індивідуального захисту. Завжди надівайте захисні окуляри.** Засоби індивідуального захисту, такі як пилозахисна маска, нековзне захисне взуття, каска або засоби захисту органів слуху, які використовуються у відповідних умовах, зменшують ймовірність отримання травм.
- **Не допускайте ненавмисного запуску електроінструменту. Перед підключенням до джерела живлення та / або акумулятора, підняттям або перенесенням електроінструменту переконайтеся, що вмикач / вимикач знаходиться у вимкненому стані.** Переміщення електроінструменту, коли палець знаходиться на вмикачі / вимикачі, або ввімкнення живлення електроінструментів з включеним вмикачем / вимикачем може стати причиною нещасного випадку.
- **Перед ввімкненням необхідно прибрати з частин електроінструменту, що обертаються, всі додаткові ключі і пристосування.** Ключ, залишений в частині електроінструменту, що обертається, може бути причиною серйозних травм.
- **Не докладайте надмірних зусиль. Завжди зберігайте стійке положення і рівновагу.** Це дозволяє краще контролювати електроінструмент у непередбачуваних ситуаціях.
- **Носіть відповідний одяг. Не вдягайте вільний одяг або прикраси. Тримайте волосся, одяг і рукавиці далеко від рухомих деталей.** Вільний одяг, прикраси або довге волосся можуть бути захоплені рухомими частинами електроінструменту, що стане причиною серйозних травм.
- **Якщо в конструкції електроінструменту передбачена можливість для підключення пиловловлюючих і пилозбірних пристроїв, переконайтеся, що вони підключені і правильно використовуються.** Використання таких пристроїв зменшує небезпеки, пов'язані з накопиченням пилу.
- **Завжди будьте уважні, не ігноруйте принципи безпечної роботи з електроінструментом через знання і досвід, отримані внаслідок частого користування електроінструментом.** Необережна дія може негайно призвести до серйозних травм.
- **Увага!** Електроінструмент створює під час роботи електромагнітне поле. За деяких обставин, це поле може чинити негативний вплив на активні або пасивні медичні імплантати. Щоб зменшити ризик заподіяння серйозної шкоди здоров'ю або травми з летальним наслідком, людям з медичними імплантатами, перед початком експлуатації електроінструмента, рекомендується проконсультуватися з лікарем і виробником медичного імплантату.

Використовування і обслуговування електроінструмента

• Люди з недостатніми психофізичними або розумовими здібностями і діти не можуть управляти електроінструментом, якщо людина, яка відповідає за їх безпеку, не контролює їх чи не інструктує щодо використання електроінструменту.

• **Не перевантажуйте електроінструмент. Використовуйте електроінструмент, який відповідає вашій цілі використання.** Відповідний електроінструмент буде працювати краще і безпечніше з тією продуктивністю, для якої він був спроектований.

• **Не працюйте електроінструментом з несправним вмикачем / вимикачем.** Електроінструмент, ввімкнення / вимкнення якого не може контролюватися, становить небезпеку і повинен бути негайно відремонтований.

• **Перед виконанням будь-яких налаштувань, заміною приладдя або зберіганням електроінструментів - від'єднайте вилку від джерела живлення і / або акумулятор від електроінструменту.** Ці заходи безпеки знижують ризик випадкового запуску електроінструмента.

• **Зберігайте невикористовуванні електроінструменти в недоступному для дітей місці і не дозволяйте особам, які не ознайомились з електроінструментом або цими інструкціями, використовувати електроінструмент.** Електроінструменти небезпечні в руках непідготовлених користувачів.

• **Слідкуйте за станом електроінструменту. Перевіряйте осьове биття і надійність з'єднання рухомих деталей, а також будь-які несправності, які можуть вивести електроінструмент з ладу. Несправний електроінструмент необхідно відремонтувати перед використанням.** Багато нещасних випадків виникають через поганий стан електроінструменту.

• **Ріжучі інструменти повинні знаходитися в чистоті і бути добре заточеними.** Правильно встановлені ріжучі інструменти з гострими ріжучими кромками зменшують можливість заклинювання і полегшують управління електроінструментом.

• **Використовуйте електроінструмент, приладдя, насадки і т.п. відповідно до інструкцій, беручи до уваги умови роботи і виконувані роботи.** Використання електроінструмента для операцій, для яких він не призначений, може призвести до небезпечної ситуації.

• **Підтримуйте рукоятки і поверхні захоплення сухими, чистими і вільними від масла і мастила.** Слизькі рукоятки і поверхні захоплення перешкоджають безпечному поводженню з електроінструментом і управління ним в несподіваних ситуаціях.

• Зверніть увагу, що при роботі з електроінструментом необхідно правильно тримати допоміжну рукоятку; виконання цієї вимоги полегшує управління електроінструментом. Таким чином, правильне утримання електроінструменту може знизити ризик нещасних випадків або травм.

Використання акумуляторних інструментів та догляд за ними

• **Заряджайте акумулятор тільки за допомогою зарядного пристрою, передбаченого виробником.** Зарядний пристрій, що підходить для одного типу акумуляторів, може створити ризик пожежі при використанні з іншим типом акумуляторів.

• **Використовуйте електроінструменти тільки з акумуляторами, призначеними для них.** Використання будь-яких інших акумуляторів може створити ризик поломки або пожежі.

• **Коли акумулятор не використовується, зберігайте його окремо від інших металевих предметів, таких як канцелярські скріпки, монети, ключі, цвяхи, гайки та інші дрібні металеві предмети, які можуть створити контакт між клемами акумулятору.** Коротке замикання на клемах акумулятора може викликати обпік або пожежу.

• **За неналежних умов, електроліт може вилитися з акумулятору; уникайте контакту з ним. Якщо контакт випадково відбувся, промийте шкіру водою. Якщо електроліт потрапив в очі, додатково зверніться по медичну допомогу.** Електроліт з акумулятору може викликати свербіж або обпік.

• **Уникайте ненавмисного включення. Перш, ніж вставляти акумулятор, переконайтеся в тому, що вмикач знаходиться у вимкненому положенні.** Якщо при носінні електроінструменту ви тримаєте палець на вмикачі, або якщо ви вставляєте акумулятор у включений електроінструмент, це може призвести до нещасних випадків.

• **Не відчиняйте акумулятор.** Небезпека замикання.

• **У разі ушкодження та неналежного використання акумулятору, може виділятися пара. Забезпечте доступ свіжого повітря і зверніться по медичну допомогу у разі потреби.** Пара може подразнювати дихальну систему.

• **Якщо акумулятор бракований, електроліт може вилитися і вступити в контакт з прилеглими компонентами.** Перевірте усі відповідні деталі. Очистіть такі деталі або замініть їх, якщо потребується.

• **Захищайте акумулятор від нагрівання, наприклад, від постійного сонячного випромінювання і від вогню.** Є ризик вибуху.

УВАГА! Прочитайте усі попередження про дотримання техніки безпеки та усі інструкції.

• **Захищайте зарядний пристрій акумулятору від дощу та вологи.** Проникнення води в зарядний пристрій акумулятору підвищує ризик ураження електричним струмом.

• **Не заряджайте інші акумулятори.** Зарядний пристрій акумулятору підходить тільки для зарядки літієво - іонних акумуляторів вказаного діапазону напруги. Інакше виникає ризик пожежі або вибуху.

• **Зберігайте зарядний пристрій акумулятору в чистому стані.** Забруднення може стати причиною ураження електричним струмом.

• **Перед кожним використанням перевіряйте зарядний пристрій акумулятору, кабель і вилку. Не використовуйте зарядний пристрій акумулятору, якщо виявлені дефекти. Самостійно не відкривайте зарядний пристрій акумулятору і ремонтуйте його тільки у кваліфікованих фахівців.** Пошкоджені зарядні пристрої, кабелі і вилки підвищують ризик ураження електричним струмом.

• **Не використовуйте зарядний пристрій акумулятору на легкозаймистих поверхнях (наприклад, папір, тканина і так далі) або в пожежонебезпечному середовищі.** Є небезпека пожежі через нагрівання зарядного пристрою в процесі зарядки.

Технічне обслуговування

• **Обслуговувати Ваш електроінструмент повинні кваліфіковані фахівці з використанням рекомендованих запасних частин.** Це дає гарантію, що безпека Вашого електроінструменту буде збережена.
• Дотримуйтесь інструкції по змащуванню, а також рекомендації по заміні аксесуарів.

Правила техніки безпеки при експлуатації електроінструмента

Увага: у тексті використовується термін "випадкове спрацьовування", під яким розуміють постріл елементом кріплення, не контрольований користувачем. Пам'ятайте, випадкове спрацьовування може призвести до серйозних травм або смерті користувача чи оточуючих.

Перед початком роботи

• Завжди майте на увазі, що електроінструмент заряджений і поводьтеся з ним обережно.
• Перед встановленням елементів кріплення обов'язково витягніть з електроінструмента акумулятор.
• Використовуйте елементи кріплення лише рекомендованого типу, не використовуйте пошкоджені, вигнуті або іржаві елементи кріплення.
• Не завантажуйте в магазин одночасно елементи кріплення різних розмірів або різних типів, це може стати причиною застрягання елементів кріплення всередині ударного механізму.

Під час роботи

• Під час роботи обов'язково носіть захисні окуляри, які забезпечують як фронтальний, так і бічний захист. Захист для очей повинен відповідати стандарту ANSI Z87.1 (CAN/CSA/Z94.3, ГОСТ 12.4.011-89). Це правило стосується як того, хто працює, так і тих осіб, які знаходяться поблизу.
• Ніколи не спрямовуйте електроінструмент на себе, інших людей або тварин.
• Не намагайтеся здійснити постріл у відкритий простір, це може бути небезпечно як для вас, так і для оточуючих.
• Натискайте на курок тільки при виконанні роботи. У всіх інших випадках, наприклад при перенесенні електроінструмента або обслуговуванні, прибирайте палець з курка, щоб запобігти випадковому спрацьовуванню.
• Категорично забороняється змінювати конструкцію електроінструмента (наприклад, фіксувати контактний наконечник у натиснутому положенні) - це може призвести до випадкового спрацьовування.
• Під час роботи тримайте руки й ноги на безпечній відстані від контактного наконечника.
• Натискаючи на курок, надійно утримуйте електроінструмент (не перекошуючи) і притискайте контактний наконечник до поверхні, інакше елемент кріплення може бути забитий нерівно, зрикошетити або зім'ятися всередині електроінструмента.
• Під час роботи з електроінструментом можуть утворюватись іскри, тому не використовуйте його поряд з вибухонебезпечними й легкозаймистими речовинами.
• Під час роботи враховуйте, що під поверхнею, що обробляється, можуть проходити магістралі побутових комунікацій, які ви можете пошкодити. Застосовуйте спеціальні металошукачі й детектори для знаходження прихованих систем електро-, газо- та водопостачання або звертайтеся за інформацією до місцевого підприємства комунального постачання. Контакт з електропроводкою може призвести до пожежі та ураження електрострумом. Пошкодження газопроводу може призвести до вибуху. Пошкодження водопроводу призведе до завдання матеріальних збитків.
• Під час роботи можливий рикошет елементів кріплення або їхніх уламків; щоб уникнути цього дотримуйтесь наступних правил:
  • не забивайте елементи кріплення близько до кута;
  • не забивайте елементи кріплення поверх уже забитих;
  • не забивайте елементи кріплення в тверді матеріали, для яких вони не призначені, наприклад в метал, бетон, цеглу тощо.
• Не використовуйте електроінструмент як молоток - не намагайтеся забивати скоби або цвяхи пластиковим наконечником.
• Категорично забороняється використовувати електроінструмент для фіксації кабелю, це може призвести до пошкодження ізоляції кабелю, стати причиною короткого замикання й ураження електричним струмом.
• Якщо елемент кріплення застряг всередині ударного механізму, будьте дуже обережні, витягуючи його. Ударний механізм може знаходитись "на зводі" і при спробі витягнути елемент кріплення він буде з силою виштовхнутий, що може стати причиною травми.

Символи, що використовуються в інструкції

В інструкції використовуються нижченаведені символи, запам'ятайте їх значення. Правильна інтерпретація символів допоможе використовувати електроінструмент правильно і безпечно.

Символ	Значення
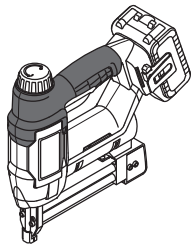	**Пневматичний степлер під шпильку / скобу** Ділянки, які позначені сірим кольором, м'яка накладка (з ізольованою поверхнею).
CROWN PROFESSIONAL CT ... Ser.No.: XX XXXXXXX	**Наклейка з серійним номером:** CT ... - модель; XX - дата виробництва; XXXXXXX - серійний номер.

Символ	Значення
	Ознайомтесь з усіма вказівками з техніки безпеки та інструкціями.
	Носіть захисні окуляри.
max. 45°C	Не нагрівайте акумулятор вище 45°C. Захищайте від тривалого впливу прямих сонячних променів.
	Не викидайте акумулятор в побутове сміття.
	Не кидайте акумулятор у вогонь.
	Не допускайте попадання акумулятора під дощ.
	Небезпека пошкодження прихованої електропроводки або магістралей побутових комунікацій.
min	Час зарядки акумулятора.
	Напрямок руху.
	Напрямок обертання.
	Заблоковано.
	Розблоковано.
III	Клас захисту.
	Увага. Важлива інформація.
CE	Знак, який засвідчує, що виріб відповідає основним вимогам директив ЄС та гармонізованим стандартам Європейського Союзу.

Символ	Значення
	Корисна інформація.
	Не викидайте електроінструмент в побутове сміття.

Призначення електроінструменту

Електроінструмент призначений для вбивання спеціальних скоб або цвяхів.

Елементи пристрою електроінструменту

1 Вентиляційні отвори
2 Регулятор сили удару
3 Курок
4 Скоба для носіння на ремені *
5 Акумулятор *
6 Індикатори ступеня заряду акумулятора *
7 Кнопка перевірки ступеня заряду акумулятора *
8 Фіксатор акумулятора *
9 Фіксатор магазину
10 Кришка магазину
11 Магазин
12 Індикатор
13 Болт
14 Пластиковий наконечник *
15 Зовнішня пластина
16 Внутрішня пластина
17 Направляюча ударника
18 Ключ шестигранний *
19 Скоби (обойма) *
20 Цвяхи (обойма) *
21 Зарядний пристрій *
22 Наклейка зарядного пристрою *
23 Індикатор (червоний) *
24 Індикатор (зелений) *
25 Ударник

* Приналежності

Перераховані, а також зображені приналежності, частково не входять у комплект постачання.

Монтаж та регулювання елементів електроінструменту

Перед проведенням усіх процедур витягніть із електроінструмента акумулятор 5.

Монтаж / демонтаж / налаштування деяких елементів аналогічне для усіх моделей електроінструментів, в цьому випадку на малюнку пояснення конкретна модель не вказується.

Зберігання шестигранного ключа (див. мал. 1)

На мал. 1 показано, де зберігається шестигранний ключ **18** і як його витягати.

Встановлення й зняття пластикового наконечника (див. мал. 2)

Пластиковий наконечник **14** запобігає деформації поверхні при вбиванні скоб або цвяхів. На мал. 2 показані дії з монтажу / демонтажу пластикового наконечника **14**.

Встановлення елементів кріплення в магазин (див. мал. 3-6)

Використовуйте елементи кріплення (скоби й цвяхи), які підходять для вашої моделі інструмента (див. пояснювальні рисунки й таблицю технічних даних). Елементи кріплення (скоби й цвяхи) постачаються у вигляді обойми. Не намагайтеся заряджати елементи кріплення поштучно, це може призвести до їхнього зминання всередині ударного механізму.

• Натисніть на верхню частину фіксатора **9** (див. мал. 3.1).
• Перемістіть кришку **10** назад (див. мал. 3.2).

• **Встановлення обойми скоб 19:**
  • встановіть обойму скоб **19**, як показано на мал. 4.1. Верхня частина обойми скоб **19** повинна прилягати до верхньої частини магазину **11** (див. мал. 4.2);
  • не допускаючи перекошування обойми скоб **19**, перемістіть кришку магазина **10** вперед, до замикання фіксатора **9** (див. мал. 4.1).
• **Встановлення обойми цвяхів 20:**
  • Ви можете використовувати цвяхи **20** тільки наступної довжини: 15 мм, 20 мм, 25 мм, 30 мм, 32 мм (див. мал. 5). Це зумовлено особливістю встановлення обойми цвяхів **20**;
  • встановіть обойму цвяхів **20**, як показано на мал. 6.1. Нижня частина обойми цвяхів **20** повинна прилягати до нижньої частини магазину **11**. Шляпки обойми цвяхів **20** повинні попадати в один із пазів на задній стінці магазину **11** (див. мал. 5);
  • не допускаючи перекошування обойми цвяхів **20**, перемістіть кришку магазина **10** вперед, до замикання фіксатора **9** (див. мал. 6.1).

Зарядка акумулятора електроінструменту

Введення у експлуатацію електроінструмента

Електроінструмент поставляється з частково зарядженим акумулятором 5. Перед першим використанням обов'язково проведіть повну зарядку акумулятора 5.

Процес зарядки (див. мал. 7-8)

• Натисніть на фіксатор **8** і зніміть акумулятор **5** (див. мал. 7.1-8.1).
• Підключіть зарядний пристрій **21** до мережі.
• Вставте акумулятор **5** в зарядний пристрій **21** (див. мал. 7.2-8.2).
• Від'єднайте зарядний пристрій **21** від мережі після завершення зарядки.
• Вийміть акумулятор **5** з зарядного пристрою **21** і встановіть акумулятор **5** в електроінструмент (див. мал. 7.3-8.3).

Індикатори процесу зарядки (див. мал. 9-10)

Індикатори зарядного пристрою **24** і **23** інформують про хід процесу зарядки акумулятора **5**. Інформація про значення сигналів індикаторів **24** і **23** представлена на наклейці **22** (див. мал. 9-10).

• Мал. 9.1, 10.1 - (зелений індикатор **24** світиться, акумулятор **5** не вставлено у зарядний пристрій **21**) - зарядний пристрій **21** підключено до мережі (стан готовності до зарядки).
• Мал. 9.2, 10.2 - (зелений індикатор **24** блимає, акумулятор **5** вставлений в зарядний пристрій **21**) - йде процес зарядки акумулятора **5**.
• Мал. 9.3, 10.3 - (зелений індикатор **24** світиться, акумулятор **5** вставлений в зарядний пристрій **21**) - акумулятор **5** повністю заряджений.
• Мал. 9.4, 10.4 - (червоний індикатор **23** світиться, акумулятор **5** вставлений в зарядний пристрій **21**) - процес зарядки акумулятора **5** зупинений через невідповідний температурний режим. При нормалізації температурного режиму, процес зарядки відновиться.
• Мал. 9.5, 10.5 - (червоний індикатор **23** блимає, акумулятор **5** вставлений в зарядний пристрій **21**) - процес зарядки акумулятора **5** зупинений через його несправність. Замініть несправний акумулятор **5**, його подальше використання заборонено.

В процесі зарядки акумулятор 5 і зарядний пристрій 21 нагріваються - це нормально.

Вмикання / вимикання електроінструмента

Уключити:
Притисніть пластиковий наконечник **14** до поверхні й натисніть на електроінструмент вниз до упору, індикатор **11** почне світитись, показуючи, що електроінструмент готовий до пострілу (див. мал. 11.1). Утримуючи електроінструмент в цьому положенні, натисніть на курок **3** - відбудеться постріл (див. мал. 11.2).
Виключити:
Відпустіть курок **3** й підніміть електроінструмент.

Конструктивні особливості електроінструменту

Температурний захист (див. мал. 12.1-13.1)

Температурний захист автоматично відключає електроінструмент при надмірному навантаженні, або якщо температура акумулятора **5** перевищує 80°C. Це захищає електроінструмент від пошкодження при недотриманні умов експлуатації.

При спрацьовуванні цієї системи захисту індикатори **6** бликатимуть, як зображено на мал. 12.1-13.1, протягом 3 секунд.

Захист від перегріву (див. мал. 12.1-13.1)

Система захисту двигуна від перегріву автоматично вимикає електроінструмент у випадку перегріву. У цій ситуації дайте електроінструменту охолонути, перш ніж знову увімкнути його.
При спрацьовуванні цієї системи захисту індикатори **6** бликатимуть, як зображено на мал. 12.1-13.1, протягом 3 секунд.

Захист від перевантаження (див. мал. 12.1-13.1)

Система захисту двигуна від перевантаження автоматично вимикає електроінструмент, у випадку, якщо він працює таким чином, що споживає надмірно високий струм.
При спрацьовуванні цієї системи захисту індикатори **6** бликатимуть, як зображено на мал. 12.1-13.1, протягом 3 секунд.

Захист від глибокого розряду

Акумулятор **5** має систему захисту від глибокого розряду. У випадку повного розрядження акумулятора **5**, електроінструмент автоматично вимикається. **Увага: не намагайтеся вмикати електроінструмент при спрацьовуванні системи захисту - у цьому випадку акумулятор 5 може бути пошкоджено.**

Індикатори ступеня заряду акумулятора (див. мал. 12.2-13.2)

При натисненні на кнопку **7** індикатори **6** показують ступінь зарядки акумулятора **5** (див. мал. 12.2-13.2).

Індикатор (див. мал. 11.1)

Індикатор **11** сигналізує про готовність електроінструмента до пострілу, одночасно підсвічуючи місце, куди буде забита скоба або цвях.

Регулювання сили удару

Необхідну силу удару можливо встановити за допомогою регулятора **2**.
Нижня сила удару залежить від матеріалу, що обробляється, умов роботи й може бути визначена практичним тестуванням.

Рекомендації при роботі електроінструментом

Загальні рекомендації

• Витягніть з електроінструменту акумулятор **5** і встановіть елементи кріплення **19** або **20** у магазин **11**, як описано вище. Встановіть акумулятор **5** в електроінструмент.
• Виконайте постріл у робочу поверхню.
• Оцініть якість забивання елементів кріплення:
  • якщо верхня частина скоби **19** або шляпка цвяха **20** виступає над поверхнею, збільште силу удару, обертаючи регулятор **2** праворуч. **Увага: при тривалій роботі з недостатньою силою удару відбувається підвищений знос деталей електроінструмента;**
  • якщо верхня частина скоби **19** або шляпка цвяха **20** надмірно заглиблені в поверхню, необхідно зменшити силу удару, обертаючи регулятор **2** ліворуч.

Після закінчення роботи витягніть з електроінструмента акумулятор **5** і витягніть з магазину **11** елементи кріплення **19** або **20**, які залишилися.

Обслуговування / профілактика електроінструмента

Перед проведенням усіх процедур витягніть із електроінструмента акумулятор 5.

Рекомендації по експлуатації акумулятора

• Своєчасно заряджайте акумулятор **5**, не чекаючи його повної розрядки. Якщо при роботі спостерігається падіння потужності, необхідно перервати роботу і зарядити акумулятор **5**.
• Не заряджайте повністю заряджений акумулятор **5**, це скоротить термін його служби.
• Заряджайте акумулятор **5** при температурі 10°C - 40°C (50°F - 104°F).
• Якщо електроінструмент не використовується тривалий час, заряджайте акумулятор **5** кожні 6 місяців.
• Своєчасно замінюйте акумулятори, що виробили свій ресурс. Падіння продуктивності або значне скорочення часу роботи електроінструментом після зарядки указує на старіння акумулятора **5** і необхідність його заміни. Також слід враховувати, що акумулятор **5** може розряджатися швидше, якщо роботи ведуться при температурі нижче 0°C.
• При тривалому зберіганні без використання рекомендується зберігати акумулятор **5** при кімнатній температурі, зарядженим на 50% .

Видалення деформованих елементів кріплення (див. мал. 14-15)

Іноді під час роботи елемент кріплення **19** або **20** деформується й залишається всередині ударного механізму (наприклад, при попаданні елементів кріплення в твердий предмет, при дефекті елементу кріплення тощо).

• Витягніть з електроінструмента акумулятор **5** і витягніть з магазину **11** елементи кріплення **19** або **20**, які залишилися.
• Зніміть пластиковий наконечник **14** (див. мал. 14.1).
• Відкрутіть болти **13** за допомогою шестигранного ключа **18** (див. мал. 14.2).
• Обережно зніміть пластини **15** і **16** та витягніть деформований елемент кріплення **19** або **20** (див. мал. 15). **Увага: ударний механізм може знаходитись "на зводі" і при спробі витягнути елемент кріплення він буде з силою виштовхнутий, що може стати причиною травми.**
• Виконайте складання в зворотній послідовності.
• Якщо деформація елементів кріплення **19** або **20** відбувається регулярно (навіть при використанні елементів кріплення іншого виробника), зверніться до сервісного центру **CROWN**.

Чищення електроінструменту

Обов'язковою умовою для довгострокової і безпечної експлуатації електроінструменту є вміст його в чистоті. Регулярно продувайте електроінструмент стислим повітрям через вентиляційні отвори **1**.

Післяпродажне обслуговування

Відповіді на питання щодо ремонту та обслуговування вашого продукту Ви можете отримати в сервісних центрах. Інформацію про сервісні центри, схеми запчастин та інформацію по запчастинах Ви можете знайти за адресою: **www.crown-tools.com**.

Транспортування електроінструменту

• Не допускайте падіння упаковки, а також будь-якого механічного впливу на неї транспортуванні.
• При завантаженні / розвантаженні не використовуйте навантажувальну техніку що працює за принципом затиску упаковки.

Li-Ion акумулятори

На Li-Ion акумулятори поширюються спеціальні правила транспортування небезпечних вантажів. Немає необхідності дотримання додаткових норм тільки при перевезенні акумуляторів самим користувачем на автомобільному транспорті.
Дотримуйтесь особливих вимог до упаковки і маркування при перевезенні із залученням третіх осіб (напр.: літаком). У цьому випадку, при підготовці вантажу до відправлення, необхідна участь експерта по небезпечним вантажам.
Можлива відправка акумуляторів тільки з неушкодженим корпусом. Необхідно ізолювати відкриті контакти і упакувати акумулятор так, щоб він не переміщувався всередині упаковки. Також необхідно дотримуватись додаткових національних приписів.

Захист навколишнього середовища

Переробка сировини замість утилізації відходів.

Електроінструмент, додаткові приналежності й упакування варто екологічно чисто утилізувати.
В інтересах чистосортної рециркуляції відходів деталі із синтетичних матеріалів відповідно позначені. Дійсний посібник з експлуатації надрукований на папері, виготовленої з вторсировини без застосування хлору.

Обмовляється можливість внесення змін.

Elektrinio instrumento techniniai duomenys

Pneumatinis kaiščių ir kabių plaktukas		CT61001HX-2	CT61001HX-4
Elektros įrankio kodas		**žr. 12 puslapį**	
Nominali įtampa	**[V]**	20 *	20 *
Akumuliatoriaus tipas		Li-Ion	Li-Ion
Akumuliatoriaus įkrovimo laikas	**[min]**	60	60
Akumuliatoriaus talpa	**[Ah]**	2	4
Dėtuvės talpa	**[vnt]**	100	100
Kabės tipas:		Type 600, 18Gauge	Type 600, 18Gauge
- kabės plotis	**[mm]**	5,7	5,7
- kabės ilgis	**[mm]**	15-22	15-22
Vinies tipas:		Type F, 18Gauge	Type F, 18Gauge
- vinies storis	**[mm]**	2	2
- vinies ilgis	**[mm]**	15, 20, 25, 30, 32	15, 20, 25, 30, 32
Svoris	**[kg]** **[svarai]**	2,43 5.36	2,74 6.04
Saugumo klasė		III	III
Akustinis spaudimas	**[dB(A)]**	—	—
Akustinė galia	**[dB(A)]**	—	—
Apsunkinimas vibracijomis	**[m/s²]**	—	—

* Didžiausia akumuliatoriaus įtampa (matuojama be darbinės apkrovos) yra 20 Voltų. Vardinė įtampa yra 18 Voltų.

Informacija triukšmu

Jei akustinis spaudimas yra didenis nei 85 dB(A), visada naudok apsaugos priemones klausai.

CE Atitikties deklaracija

Atsakingai pareiškiame, kad skyriuje "Elektrinio instrumento techniniai duomenys" aprašytas gaminys atitinka privalomus Direktyvų 2006/42/EC, 2014/30/EU reikalavimus ir jų pakeitimus bei šiuos standartus:
EN 60745-1:2009+A11:2010,
EN 60745-2-16:2010,
EK9-BE-77(V3):2015,
EK9-BE-88:2014,
EK9-BE-89:2014,
EK9-BE-91:2015,
EN 55014-1:2016/+A1:2009/+A2:2011,
EN 55014-2:2015.

Sertifikavimo vadybininkas — Wu Cunzhen

Merit Link International AG
Stabio, Šveicarija, 28.07.2021

ĮSPĖJIMAS - Kad sumažėtų sužalojimų pavojus, naudotojas privalo perskaityti naudojimo instrukciją!

Bendrosios saugos taisyklės

ĮSPĖJIMAS! Perskaitykite visus su šiuo elektriniu įrankiu pateikiamus įspėjimus, nurodymus, paveikslėlius ir specifikacijas. Nesilaikant nurodymų ir įspėjimų kyla elektros smūgio, gaisro ir (arba) sunkių sužalojimų pavojus.

Visus įspėjimus ir nurodymus išsaugokite ateičiai. Įspėjimuose vartojamas terminas "elektrinis įrankis" reiškia mūsų pagamintą elektra (su laidu) arba iš akumuliatoriaus (be laido) maitinamą elektrinį įrankį.

Darbo vietos sauga

- **Darbo vieta turi būti švari ir gerai apšviesta.** Netvarkingos ar tamsios vietos kelia nelaimingų atsitikimų pavojų.
- **Nenaudokite elektrinių įrankių sprogioje aplinkoje, pvz. tokioje, kur yra degių skysčių, dujų ar dulkių.** Elektriniai įrankiai sukelia kibirkštis, galinčias uždegti dulkes ar garus.
- **Naudojant elektrinį įrankį, šalia negali būti pašalinių asmenų ir vaikų.** Dėl blaškymo galite prarasti kontrolę.

Elektros sauga

- **Elektrinio įrankio kištukas turi atitikti kištukinį lizdą. Niekuomet nekeiskite kištuko. Įžemintiems elektriniams įrankiams prijungti nenaudokite jokių adapterių.** Originalūs kištukai ir jiems tinkantys kištukiniai lizdai sumažina elektros smūgio pavojų.
- **Kūnu nesilieskite prie įžemintų paviršių, pvz., vamzdžių, radiatorių, viryklių ir šaldytuvų.** Jei jūsų kūnas įžemintas, kyla didesnė elektros smūgio rizika.
- **Elektriniams įrankiams kenkia lietus ir drėgmė.** Į elektrinį įrankį patekęs vanduo didina elektros smūgio riziką.
- **Saugokite laidą. Elektrinio įrankio niekuomet neneškite, netempkite ir neatjunkite nuo maitinimo šaltinio suėmę už laido. Saugokite laidą nuo karščio, alyvos, aštrių kampų ar judančių dalių.** Pažeisti ar susipynę laidai didina elektros smūgio pavojų.
- **Jei su elektriniu įrankiu dirbate lauke, naudokite lauko aplinkai tinkamą ilgintuvą.** Naudojant lauko aplinkai tinkamą laidą sumažėja elektros smūgio rizika.
- **Jei negalima išvengti elektrinio įrankio naudojimo drėgnoje vietoje, naudokite maitinimo šaltinį, apsaugotą likutinės srovės įrenginiu (RCD).** Naudojant RCD sumažėja elektros smūgio rizika. PASTABA! Terminas "likutinės srovės įrenginys" (RCD) gali būti keičiamas terminu "elektros grandinės atjungiklis" (GFCI) arba "automatinis jungiklis" (ELCB).
- **Įspėjimas!** Niekuomet nelieskite pavarų dėžės, skydo ir kt. metalinių paviršių, nes liesdami juos galite sutrikdyti elektromagnetinę bangą, o tai gali sukelti nelaimingą atsitikimą ar sužalojimą.

Asmens sauga

- **Naudodami elektrinį įrankį išlikite budrūs, stebėkite, ką darote, ir vadovaukitės sveiku protu. Nenaudokite elektrinio įrankio, jei esate pavargę, paveikti vaistų, alkoholio ar narkotinių medžiagų.** Net vos akimirkai praradus koncentraciją naudojant elektrinį įrankį galima sunkiai susižaloti.
- **Naudokite asmenines apsaugos priemones. Visuomet naudokite akių apsaugą.** Esant atitinkamoms sąlygoms naudojamos apsaugos priemonės, pvz., veido kaukė, batai neslidžiais padais, šalmas ar klausos apsauga sumažina sužalojimų pavojų.
- **Apsaugokite nuo netyčinio įjungimo. Prieš prijungdami elektrinį įrankį prie maitinimo šaltinio ir (arba) akumuliatoriaus, taip pat prieš įrankį paimdami ar nešdami visuomet patikrinkite, ar jungiklis yra išjungtoje padėtyje.** Jei nešite elektrinį įrankį pirštą uždėję ant jungiklio arba jungsite prie maitinimo šaltinio elektrinį įrankį su įjungtu jungikliu, gali kilti nelaimingas atsitikimas.
- **Prieš įjungdami elektrinį įrankį išimkite reguliavimo raktą ar veržliaraktį.** Palikus prie besisukančių elektrinio įrankio dalių prijungtą raktą ar veržliaraktį, kyla pavojus susižaloti.
- **Netieskite rankos su įrankiu per toli. Visuomet išlaikykite tinkamą kūno atramą ir pusiausvyrą.** Tada galėsite lengviau suvaldyti elektrinį įrankį netikėtose situacijose.
- **Tinkamai apsirenkite. Nedėvėkite laisvų drabužių ar papuošalų. Saugokite plaukus, drabužius ir pirštines nuo judančių dalių.** Judančios dalys gali įtraukti laisvus drabužius, papuošalus ar ilgus plaukus.
- **Jei įrenginiuose yra dulkių išsiurbimo ir surinkimo įrangos jungtis, tinkamai ją prijunkite ir naudokite.** Išsiurbdami dulkes galite sumažinti pavojų sveikatai.
- **Net jei įrankius naudojate dažnai ir daug apie juos žinote, vis tiek negalima ignoruoti saugaus darbo su įrankiais principų.** Neatidus veiksmas per sekundės dalį gali sukelti sunkų sužalojimą.
- **Įspėjimas!** Elektriniai įrankiai dirbant gali sukurti elektromagnetinį lauką. Šis laukas kai kuriomis aplinkybėmis gali trikdyti pasyvių ar aktyvių medicininių implantų veikimą. Norint sumažinti sunkių ar net mirtinų sužalojimų pavojų rekomenduojame asmenims, kurie turi medicininius implantus, prieš naudojant elektrinį įrankį pasitarti su savo gydytoju ir medicininio implanto gamintoju.

Elektrinių įrankių naudojimas ir priežiūra

- Asmenys, turintys ribotus psichofizinius ar protinius gebėjimus, ir vaikai negali naudoti elektrinio įrankio, nebent asmuo, atsakingas už jų saugą, juos prižiūri arba nurodė, kaip tuo įrankiu naudotis.
- **Dirbdami su elektriniu įrankiu nevartokite jėgos. Naudokite savo darbui tinkantį elektrinį įrankį.** Tinkamas elektrinis įrankis leis gerai ir saugiai atlikti darbą tokiu greičiu, kuriam jis sukurtas.
- **Jei elektrinis įrankis jungikliu neįsijungia ir neišsijungia, jo nenaudokite.** Elektrinis įrankis, kurio negalima valdyti jungikliu, yra pavojingas ir turi būti taisomas.
- **Prieš reguliuodami, keisdami priedus ar sandėliuodami elektrinį įrankį visuomet atjunkite maitinimo laido kištuką ir (arba) akumuliatorių.** Ši apsaugos priemonė sumažina elektrinio įrankio netyčinio įjungimo riziką.
- **Nenaudojamą elektrinį įrankį padėkite vaikams nepasiekiamoje vietoje, neleiskite juo naudotis asmenims, kurie nėra susipažinę su elektriniais įrankiais ar šia instrukcija.** Neišmokytų asmenų rankose elektriniai įrankiai kelia pavojų.
- **Tinkamai prižiūrėkite elektrinius įrankius. Patikrinkite, ar gerai sulygiuotos ir sujungtos judančios dalys, ar niekas nesulūžę, ar nėra kitų sąlygų, galinčių paveikti elektrinio įrankio veikimo kokybę. Jei elektrinis įrankis pažeistas, prieš naudodami**

jį sutaisykite. Daugelis nelaimingų atsitikimų nutinka dėl prastos elektrinių įrankių priežiūros.
• **Pjovimo įrankiai turi būti aštrūs ir švarūs.** Tinkamai prižiūrimi pjovimo įrankiai su aštriais ašmenimis mažiau stringa ir yra lengviau valdomi.
• **Elektrinį įrankį, priedus, galvutes ir t. t. naudokite pagal šias instrukcijas, atsižvelgdami į darbo sąlygas ir atliekamo darbo pobūdį.** Naudojant elektrinį įrankį kitais tikslais, ne tais, kuriems jis skirtas, gali kilti pavojus.
• **Rankenos ir suėmimo paviršiai turi būti sausi, švarūs, nealyvuoti ir neriebaluoti.** Slidžios rankenos ar suėmimo paviršiai trukdo saugiai laikyti ir valdyti įrankį netikėtose situacijose.
• Atkreipkite dėmesį, kad naudojant elektrinį įrankį reikia tinkamai jį laikyti už pagalbinės rankenos, nes tai palengvina valdymą. Tinkamas suėmimas gali sumažinti nelaimingų atsitikimų ar sužalojimų pavojų.

Įrankių su akumuliatoriumi naudojimas ir priežiūra

• **Įkraukite tik naudodami gamintojo nurodytą įkroviklį.** Vieno tipo akumuliatoriui tinkantis įkroviklis kito tipo akumuliatoriuje gali sukelti gaisro pavojų.
• **Elektrinius įrankius naudokite tik su specialiai tam skirtais akumuliatoriais.** Naudojant kitų tipų akumuliatorius kyla susižeidimų ir gaisro pavojus.
• **Kai akumuliatoriaus nenaudojate, laikykite jį toliau nuo metalinių daiktų, pvz., sąvaržėlių, monetų, raktų, vinių, varžtų ar kitų nedidelių daiktų, galinčių sukelti trumpąjį jungimą.** Įvykus trumpajam akumuliatoriaus jungimui galima nusideginti ar sukelti gaisrą.
• **Esant nepalankioms sąlygoms iš akumuliatoriaus gali tekėti skystis, nesilieskite prie jo. Prisilietę nuplaukite vandeniu. Jei skysčio patenka į akis, kreipkitės į gydytoją.** Iš akumuliatoriaus ištekėjęs skystis gali dirginti ar sukelti nudegimus.
• **Venkite netyčinio įjungimo. Prieš įdėdami akumuliatorių patikrinkite, ar įjungimo / išjungimo jungiklis yra išjungimo padėtyje.** Jei nešite įrankį pirštą uždėję ant įjungimo / išjungimo jungiklio arba įstatysite akumuliatorių į įjungtą įrenginį, gali kilti nelaimingas atsitikimas.
• **Neatidarykite akumuliatoriaus.** Grandinės pavojus.
• **Pažeidimų ir netinkamo akumuliatoriaus naudojimo atveju gali sklisti garai. Įleiskite gryno oro, simptomams nepraėjus kreipkitės į gydytoją.** Garai gali dirginti kvėpavimo takus.
• **Jei akumuliatorius sugadintas, iš jo gali tekėti skystis ir patekti ant greta esančių dalių.** Patikrinkite greta esančias dalis. Jei reikia, jas nuvalykite arba pakeiskite.
• **Saugokite akumuliatorių nuo karščio, tiesioginių saulės spindulių, ugnies.** Sprogimo pavojus.

ĮSPĖJIMAS! Perskaitykite visus įspėjimus dėl saugumo bei visus nurodymus.

• **Saugokite akumuliatoriaus įkroviklį nuo lietaus ir drėgmės.** Vandeniui patekus į įkroviklį padidėja elektros smūgio pavojus.
• **Neįkraukite kitų akumuliatorių.** Akumuliatoriaus įkroviklis tinka įkrauti tik ličio jonų akumuliatorius su pirmiau nurodytomis įtampos ribomis. Kitu atveju kyla gaisro ir sprogimo pavojus.
• **Akumuliatoriaus įkroviklis turi būti švarus.** Nešvarumai kelia elektros smūgio pavojų.
• **Kiekvieną kartą prieš naudojimą patikrinkite akumuliatoriaus įkroviklį, laidą ir kištuką. Aptikę gedimų įkroviklio nenaudokite. Neatidarykite akumuliatoriaus įkroviklio patys, atiduokite jį remontuoti apmokytiems darbuotojams, naudokite tik originalias atsargines dalis.** Pažeisti akumuliatorių įkrovikliai, laidai ir kištukai didina elektros smūgio pavojų.
• **Nenaudokite akumuliatoriaus įkroviklio ant lengvai užsidegančių paviršių (pvz., popieriaus, tekstilės ir t.t.) arba degioje aplinkoje.** Įkrovimo metu akumuliatoriaus įkroviklis įkaista, kyla gaisro pavojus.

Priežiūra

• **Savo elektrinio įrankio priežiūrą patikėkite tik kvalifikuotam meistrui, remontui naudokite tik originalui identiškas atsargines dalis.** Taip užtikrinsite elektrinio įrankio saugą.
• Žr. nurodymus dėl tepimo ir priedų keitimo.

Darbo su elektriniu įrankiu saugos nurodymai

Dėmesio! Šiame tekste pateikiamas terminas "netyčinis suaktyvinimas" - tai netyčinis tvirtinimo detalės paleidimas iš įrankio, kurio nekontroliuoja naudotojas. Atminkite, kad netyčia paleidęs tvirtinimo detalę iš įrankio naudotojas gali sunkiai susižeisti arba sužeisti aplinkinius. Netyčinis suaktyvinimas taip pat gali sukelti mirtiną sužalojimą.

Prieš pradėdami darbą

• Visada turėtumėte manyti, kad elektrinis įrankis yra parengtas veikti, ir jį naudoti atsargiai.
• Prieš įstatydami tvirtinimo detales, išimkite bateriją iš elektrinio įrankio.
• Naudokite tik rekomenduojamo tipo tvirtinimo detales; nenaudokite pažeistų, sulenktų ar surūdijusių tvirtinimo detalių.
• Vienu metu nedėkite skirtingų dydžių ar tipų tvirtinimo detalių į dėtuvę, nes jos gali įstrigti paleidžiamajame mechanizme.

Dirbdami

• Dirbdami būtinai dėvėkite apsauginius akinius, turinčius priekinę apsaugą ir šoninį skydelį. Akių apsauga turi atitikti ANSI Z 87.1 (CAN/CSA/Z94.3, GOST 12.4.011-89) reikalavimus. Ši taisyklė galioja tiek darbininkams, tiek šalia esantiems asmenims.
• Niekada nenukreipkite elektrinio įrankio į save, kitus asmenis ar gyvūnus.
• Nebandykite paleisti tvirtinimo detalių iš įrankio atviroje vietoje, nes tai gali sukelti pavojų tiek jums, tiek aplinkiniams.
• Nuspauskite paleidiklį tik tada, kai atliekate darbą. Visais kitais atvejais, pavyzdžiui, nešdami elektrinį įrankį ar atlikdami techninę priežiūrą, nuimkite pirštą nuo paleidiklio, kad išvengtumėte netyčinio suaktyvinimo.
• Griežtai draudžiama keisti elektrinio įrankio konstrukciją (pavyzdžiui, pritvirtinti kontaktinį antgalį nuleistoje padėtyje), nes tai gali sukelti netyčinį suaktyvinimą.

• Dirbdami laikykite rankas ir pėdas saugiu atstumu nuo kontaktinio antgalio.
• Nuspausdami paleidiklį laikykite elektrinį įrankį saugioje padėtyje (nepakreipkite) ir priglauskite kontaktinį antgalį prie paviršiaus. Priešingu atveju, tvirtinimo detalė gali įstrigti, atšokti arba sulinkti įrankio viduje.
• Elektriniai įrankiai gali sukelti kibirkštis, todėl jų nenaudokite greta degiųjų ar sprogstamųjų medžiagų.
• Dirbdami nepamirškite, kad po paviršiumi, kurį ketinate apdoroti, gali būti įrengtos inžinerinių tinklų linijos, kurias galite pažeisti. Norėdami aptikti paslėptus elektros, dujų ir vandentiekio tinklus, naudokite specialius metalo aptiktuvus ir ieškiklius arba susisiekite su vietos komunalinių paslaugų įmonėmis dėl išsamesnės informacijos. Sąlytis su elektros laidais gali sukelti gaisrą ir elektros šoko pavojų. Dujotiekio linijos pažeidimas gali sukelti sprogimą. Pažeidus vandentiekio liniją, gali būti padaroma materialinė žala.
• Eksploatuojant įrankį galima tvirtinimo detalių ar jų fragmentų atšoka (rikošetas) - norėdami to išvengti, atsižvelkite į toliau pateiktas instrukcijas:
  • nekalkite tvirtinimo detalių kampuose ar arti jų;
  • nekalkite tvirtinimo detalių ant tų, kurios jau yra prikaltos;
  • nepaleiskite tvirtinimo detalių iš įrankio į kietąsias medžiagas (tokias kaip metalai, betonas, plytos ir kt.), kurioms jos nėra skirtos.
• Nenaudokite elektrinio įrankio kaip plaktuko - nebandykite kalti kabių ar vinių su plastikiniu antgaliu.
• Niekuomet nenaudokite elektrinio įrankio laidams pritvirtinti, nes tai gali pažeisti jų izoliacines medžiagas, sukelti trumpąjį jungimą ir elektros šoką.
• Jei tvirtinimo detalė įstrigo paleidžiamajame mechanizme, ją išimdami būkite itin atsargūs. Paleidžiamasis mechanizmas gali būti parengtas veikti - jei bandysite išimti tvirtinimo detalę, jį gali išlėkti visa jėga ir sukelti sužeidimą.

Šioje instrukcijoje naudojami simboliai

Toliau pateikti simboliai naudojami naudotojo instrukcijoje, įsiminkite jų reikšmes. Suprasdami, ką reiškia simboliai, galite tinkamai ir saugiai naudotis elektriniu įrankiu.

Simbolis	Reikšmė
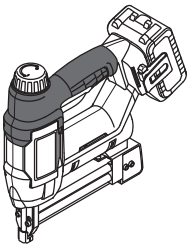	**Pneumatinis kaiščių ir kabių plaktukas** Pilkai pažymėtos dalys - minkšta rankena (su izoliuotu paviršiumi).
CROWN PROFESSIONAL CT ... Ser.No.: XX XXXXXXX	**Serijos numerio lipdukas:** CT ... - modelis; XX - pagaminimo data; XXXXXXX - serijos numeris.

Simbolis	Reikšmė
	Perskaitykite visas saugos taisykles ir instrukcijas.
	Dėvėkite apsauginius akinius.
	Neleiskite akumuliatoriui įkaisti iki 45°C. Ilgai nelaikykite tiesioginėje saulės šviesoje.
	Akumuliatoriaus neišmeskite į buitinių atliekų konteinerį.
	Nemeskite akumuliatoriaus į ugnį.
	Saugokite akumuliatorių nuo lietaus.
	Paslėptų laidų arba buitinių aptarnavimo linijų pažeidimo pavojus.
	Akumuliatoriaus įkrovimo laikas.
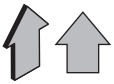	Judėjimo kryptis.
	Sukimosi kryptis.
	Užrakinta.
	Atrakinta.
III	Apsaugos klasė.
	Dėmesio. Svarbu.
CE	Ženklas, patvirtinantis, kad gaminys atitinka pagrindinius ES direktyvų ir suderintų ES standartų reikalavimus.

Simbolis	Reikšmė
	Naudinga informacija.
	Neišmeskite elektrinio įrankio į buitinių atliekų konteinerį.

Elektros įrankio paskirtis

Šis elektrinis įrankis skirtas kabėms ar vinims kalti.

Elektros prietaiso dalys

1 Ventiliacijos angos
2 Smūgio jėgos reguliatorius
3 Gaidukas
4 Dirželio kilpa *
5 Akumuliatorius *
6 Akumuliatoriaus įkrovimo būsenos indikatorius *
7 Akumuliatoriaus įkrovimo būsenos kontrolinis mygtukas *
8 Akumuliatoriaus fiksatorius *
9 Dėtuvės užraktas
10 Dėtuvės dangtelis
11 Dėtuvė
12 Indikatorius
13 Varžtas
14 Plastikinis antgalis *
15 Išorinė plokštelė
16 Vidinė plokštelė
17 Kūjo kreiptuvas
18 Šešiabriaunis raktas *
19 Kabės (komplektas) *
20 Vinys (komplektas) *
21 Įkroviklis *
22 Įkroviklio informacinis lapelis *
23 Indikatorius (raudonas) *
24 Indikatorius (žalias) *
25 Kūjis

* Priklausiniai

Dalis vardijamų ir pavaizduotų priklausinių neįeina į siuntos komplektą.

Elektros įrankio elementų tvirtinimas ir reguliavimas

Prieš pradėdami dirbti elektriniu įrankiu, išimkite akumuliatorių 5.

Kai kurių elementų uždėjimo / nuėmimo / paruošimo procedūros yra vienodos visiems elektros prietaiso modeliams, todėl šiuo atveju konkretūs modeliai paveikslėliuose nenurodyti.

Šešiabriaunio rakto laikymas (žr. 1 pav.)

1 pav. parodyta, kur yra laikomas šešiabriaunis raktas **18** ir kaip jį išimti.

Plastikinio antgalio montavimas ir nuėmimas (žr. 2 pav.)

Kai yra kalamos kabės ar vinys, plastikinis antgalis **14** apsaugo paviršių nuo deformacijos. 2 pav. parodyti plastikinio antgalio **14** montavimo ir nuėmimo žingsniai.

Tvirtinimo detalių įstatymas į dėtuvę (žr. 3-6 pav.)

Naudokite tik tokias tvirtinimo detales (kabes arba vinis), kurios yra tinkamos jūsų įrankio modeliui (žr. aiškinamuosius paveikslėlius ir techninių duomenų lentelę). Tvirtinimo detalės (kabės arba vinys) tiekiamos komplektais. Nemėginkite įstatyti tvirtinimo detalių po vieną, nes jos gali sulinkti paleidžiamojo mechanizmo viduje.

- Nuspauskite viršutinę užrakto **9** dalį (žr. 3.1 pav.).
- Ištraukite dangtelį **10** (žr. 3.2 pav.).

- **Kabių komplekto 19 įstatymas:**
  - įstatykite kabių komplektą **19** taip, kaip vaizduojama 4.1 paveiksle. Viršutinė kabių komplekto **19** dalis turi priglusti prie viršutinės dėtuvės **11** dalies (žr. 4.2 pav.);
  - nesukiodami kabių komplekto **19** stumkite dangtelį **10** į priekį tol, kol užraktas **9** užsifiksuos (žr. 4.1 pav.).
- **Vinių komplekto 20 įstatymas:**
  - galite naudoti tik tokio ilgio vinis **20**: 15 mm, 20 mm, 25 mm, 30 mm, 32 mm (žr. 5 pav.). Tai lemia vinių komplekto **20** įstatymo ypatybės.
  - įstatykite vinių komplektą **20** taip, kaip vaizduojama 6.1 paveiksle. Apatinė vinių komplekto **20** dalis turi priglusti prie apatinės dėtuvės **11** dalies. Vinių **20** galvutės turi tilpti į vieną iš dėtuvės **11** galinėje sienelėje esančių griovelių (žr. 5 pav.).
  - nesukiodami vinių komplekto **20** stumkite dangtelį **10** į priekį tol, kol užraktas **9** užsifiksuos (žr. 6.1 pav.).

Elektrinio įrankio akumuliatoriaus įkrovimas

Elektros įrankio naudojimas

Elektrinis įrankis pristatomas su iš dalies įkrautu akumuliatoriumi 5. Pirmą kartą naudodami akumuliatorių 5, jį privalote pilnai įkrauti.

Įkrovimo procesas (žr. 7-8 pav.)

- Paspauskite akumuliatoriaus užraktą **8** ir išimkite akumuliatorių **5** (žr. 7.1-8.1 pav.).
- Įjunkite įkroviklį **21** į maitinimo tinklą.
- Įstatykite akumuliatorių **5** į įkroviklį **21** (žr. 7.2-8.2 pav.).
- Įkrovę atjunkite įkroviklį **21** nuo maitinimo šaltinio.
- Iš įkroviklio **21** išimkite akumuliatorių **5** ir įstatykite jį į elektrinį įrankį (žr. 7.3-8.3 pav.).

Įkroviklio indikacijos (žr. 9-10 pav.)

Įkroviklio indikatoriai **24** ir **23** parodo akumuliatoriaus **5** įkrovimo procesą. Indikatorių **24** ir **23** ženklai nurodyti informaciniame lapelyje **22** (žr. 9-10 pav.).

• Pav. 9.1, 10.1 - (jei šviečia žalios spalvos indikatorius **24**, akumuliatorius **5** neįstatytas į įkroviklį **21**) - įkroviklis **21** prijungtas prie maitinimo tinklo (paruošta įkrauti).
• Pav. 9.2, 10.2 - (jei žalios spalvos indikatorius **24** mirksi, akumuliatorius **5** įstatytas į įkroviklį **21**) - akumuliatorius **5** kraunamas.
• Pav. 9.3, 10.3 - (jei šviečia žalios spalvos indikatorius **24**, akumuliatorius **5** įstatytas į įkroviklį **21**) - akumuliatorius **5** visiškai įkrautas.
• Pav. 9.4, 10.4 - (jei šviečia raudonos spalvos indikatorius **23**, akumuliatorius **5** įstatytas į įkroviklį **21**) - akumuliatoriaus **5** įkrovimo procesas nutrauktas dėl netinkamos temperatūros. Kai temperatūros sąlygos vėl taps įprastos, įkrovimo procesas bus tęsiamas toliau.
• Pav. 9.5, 10.5 - (jei raudonos spalvos indikatorius **23** mirksi, akumuliatorius **5** įstatytas į įkroviklį **21**) - akumuliatoriaus **5** įkrovimo procesas nutrauktas dėl trikties. Pakeiskite sugedusį akumuliatorių **5** - toliau jį naudoti draudžiama.

Įkrovimo metu akumuliatorius 5 ir įkroviklis 21 įkaista, tai normalus procesas.

Elektros įrankio įjungimas / išjungimas

Įjungti:
Priglauskite plastikinį antgalį **14** prie paviršiaus ir spauskite elektrinį įrankį žemyn tol, kol jis sustos ir įsijungs indikatoriaus lemputė **11**, parodanti, kad elektrinis įrankis yra parengtas naudoti (žr. 11.1 pav.). Nuspauskite paleidiklį **3** laikydami elektrinį įrankį šioje pozicijoje - įvyks tvirtinimo detalės paleidimas iš įrankio (žr. 11.2 pav.).
Išjungti:
Atleiskite paleidiklį **3** ir atitraukite elektrinį įrankį nuo paviršiaus.

Elektrinio įrankio konstrukcijos ypatumai

Apsauga nuo temperatūros viršijimo (žr. 12.1-13.1 pav.)

Apsauga nuo temperatūros viršijimo, esant perkrovai ar akumuliatoriaus **5** temperatūrai viršijus 80°C, elektrinį įrankį automatiškai išjungia. Ši sistema užtikrina elektrinio įrankio apsaugą nuo gedimų esant jo naudojimo neatitikimams.
Aktyvinus šią apsaugos sistemą, 3 sekundes mirksės indikatoriai **6**, kaip pavaizduota 12.1-13.1 pav.

Apsauga nuo perkaitimo (žr. 12.1-13.1 pav.)

Perkaitimo atveju variklio apsaugos nuo perkaitimo sistema automatiškai išjungia elektrinį įrankį. Susiklosčius tokiai situacijai, prieš įjungdami elektrinį įrankį iš naujo palaukite, kol įrankis atvės.
Aktyvinus šią apsaugos sistemą, 3 sekundes mirksės indikatoriai **6**, kaip pavaizduota 12.1-13.1 pav.

Apsauga nuo perkrovos (žr. 12.1-13.1 pav.)

Kai naudojant įrankį tam tikru būdu įtampa padidėja iki neįprastai aukštos, variklio apsaugos nuo perkrovos sistema elektrinį įrankį automatiškai išjungia.
Aktyvinus šią apsaugos sistemą, 3 sekundes mirksės indikatoriai **6**, kaip pavaizduota 12.1-13.1 pav.

Apsauga nuo per didelės iškrovos

Saugos sistema saugo akumuliatorių **5** nuo pernelyg didelės iškrovos. Akumuliatoriui visiškai išsikrovus, elektrinis įrankis automatiškai išjungiamas. **Dėmesio. Nebandykite įjungti elektrinio įrankio, kai apsaugos sistema aktyvinta - galite pažeisti akumuliatorių 5.**

Akumuliatoriaus įkrovos būsenos indikatoriai (žr. 12.2-13.2 pav.)

Paspaudus mygtuką **7** indikatoriai **6** parodo akumuliatoriaus **5** įkrovimo būseną (žr. 12.2-13.2 pav.).

Indikatoriaus lemputė (žr. 11.1 pav.)

Deganti indikatoriaus lemputė **11** parodo, kad elektrinis įrankis yra parengtas naudoti, ir tuo pat metu apšviečia vietą, į kurią bus įkalama kabė ar vinis.

Smūgio jėgos reguliavimas

Reikiamą smūgio jėgą galite nustatyti naudodami reguliatorių **2**.
Reikiama smūgio jėga priklauso nuo apdorojamos medžiagos tipo bei darbo sąlygų ir gali būti nustatoma praktinių bandymų metu.

Darbo elektros įrankiu rekomendacijos

Bendrosios rekomendacijos

• Išimkite bateriją **5** iš elektrinio įrankio ir įstatykite tvirtinimo detales **19** arba **20** į dėtuvę **11**, kaip aprašyta pirmiau. Įstatykite bateriją **5** į elektrinį įrankį.
• Įkalkite tvirtinimo detalę į darbinį paviršių.
• Įvertinkite tvirtinimo detalės įkalimo kokybę:
  • jei viršutinė kabės **19** ar vinies galvutės **20** dalis yra iškilusi aukščiau paviršiaus, pasukdami reguliatorių **2** į dešinę padidinkite smūgio jėgą. **Dėmesio: Ilgą laiką naudojant nepakankamą smūgio jėgą padidėja elektrinio įrankio dalių nusidėvėjimas;**
  • jei viršutinė kabės **19** ar vinies galvutės **20** dalis yra pernelyg giliai įlindusi į paviršių, reikia sumažinti smūgio jėgą pasukant reguliatorių **2** į kairę.
• Atlikę darbą, išimkite bateriją **5** iš elektrinio įrankio ir pašalinkite likusias tvirtinimo detales **19** arba **20** iš dėtuvės **11**.

Elektros įrankio techninė priežiūra / profilaktika

Prieš pradėdami dirbti elektriniu įrankiu, išimkite akumuliatorių 5.

Akumuliatoriaus priežiūros instrukcija

• Akumuliatorių **5** įkraukite prieš jam visiškai išsikraunant. Likus nedideliam kiekiui energijos, nutraukite darbą ir nedelsiant įkraukite akumuliatorių **5**.
• Kai akumuliatorius **5** visiškai įkrautas, jo neperkraukite, nes sutrumpės jo tarnavimo laikas.
• Akumuliatorių **5** įkraukite, kai aplinkos temperatūra yra nuo 10°C iki 40°C (nuo 50°F iki 104°F).
• Jei akumuliatorius **5** ilgą laiką nenaudojamas, įkraukite jį kas 6 mėnesius.

• Laiku keiskite atidirbusius savo laiką akumuliatorius. Jei sumažėja elektrinio įrankio darbo našumas arba trumpėja darbo elektriniu įrankiu laikas įkrovus akumuliatorių **5**, tai reiškia, kad akumuliatorius yra nusidėvėjęs. Taip pat reikėtų atsižvelgti į tai, kad akumuliatorius **5** gali išsikrauti greičiau, jei dirbama žemesnėje negu 0°C temperatūroje.
• Jei akumuliatorius **5** ilgai nenaudojamas, rekomenduojama jį laikyti kambario temperatūroje, be to jis turi būti įkrautas 50%.

Deformuotų tvirtinimo detalių pašalinimas (žr. 14-15 pav.)

Eksploatuojant įrankį tvirtinimo detalė **19** arba **20** kartais deformuojasi ir lieka įstrigusi paleidžiamojo mechanizmo viduje (pavyzdžiui, kai tvirtinimo detalė atsitrenkia į kietą objektą, kai ji yra pažeista ir pan.).

• Išimkite bateriją **5** iš elektrinio įrankio ir pašalinkite likusias tvirtinimo detales **19** arba **20** iš dėtuvės **11**.
• Nuimkite plastikinį antgalį **14** (žr. 14.1 pav.).
• Naudodami šešiabriaunį raktą **18** atsukite varžtus **13** (žr. 14.2 pav.).
• Atsargiai nuimkite plokšteles **15** ir **16**, tada pašalinkite deformuotą tvirtinimo detalę **19** arba **20** (žr. 15 pav.).
Dėmesio: Paleidžiamasis mechanizmas gali būti parengtas veikti - jei bandysite išimti tvirtinimo detalę, jį gali išlėkti visa jėga ir sukelti sužeidimą.
• Surinkite dalis atvirkštine tvarka.
• Jei tvirtinimo detalės **19** arba **20** dažnai deformuojasi (net jei naudojamos kito gamintojo tvirtinimo detalės), susisiekite su **CROWN** aptarnavimo centru.

Elektrinio įrankio valymas

Kad elektrinis įrankis tarnautų ilgai ir saugiai, būtina laikyti jį švarų. Per vėdinimo angas **1** reguliariai prapūskite elektrinį įrankį suslėgtu oru.

Garantinio aptarnavimo ir taikymo tarnyba

Mūsų garantinio aptarnavimo tarnyba atsakys į jūsų klausimus dėl gaminio techninės priežiūros ir taisymo bei atsarginių dalių. Informaciją apie aptarnavimo centrus, detalių schemas ir atsargines dalis taip pat galima rasti apsilankius svetainėje šiuo adresu: **www.crown-tools.com**.

Elektrinių įrankių transportavimas

• Transportavimo metu negali būti jokio mechaninio poveikio pakuotei.
• Iškraunant ir pakraunant neleidžiama naudoti jokios technikos, kuri galėtų pakuotę suspausti.

Li-Ion akumuliatoriai

Pridedamiems Li-Ion akumuliatoriams taikomi pavojingų prekių teisės aktų reikalavimai. Naudotojui transportuojant akumuliatorius keliais papildomi reikalavimai netaikomi.
Kai transportuoja trečiosios šalys (pvz., oro transportas arba persiuntimo agentūra), reikia laikytis specialių pakuotės ir žymėjimo reikalavimų. Ruošiant gabenti prekę būtina pasitarti su specialistais dėl pavojingų medžiagų.
Akumuliatorius siųsti galima tik tada, kai nepažeistas jų korpusas. Atvirus kontaktus apjuoskite juostele arba uždenkite ir akumuliatorių supakuokite taip, kad jis pakuotėje nejudėtų. Taip pat vadovaukitės galimai išsamesniais nacionaliniais reglamentais.

Aplinkos apsauga

Perdirbk žaliavas užuot norėdamas jas išmesti.

Elektros prietaisas, priedai ir pakuotė turi būti pagaminti iš perdirbamų medžiagų.
Plastiko elementai yra pažymėti pagal pakartotino panaudojimo kategorijas.
Šios instrukcijos yra išspausdintos ant antrą kartą perdirbto popieriaus, pagaminto nenaudojant chloro.

Svarstoma dėl pakeitimų pridėjimo.

Қозғалтқыш құралдың сипаттамалары

Сымсыз шеге пистолеті мен степлер		CT61001HX-2	CT61001HX-4
Қозғалтқыш құралдың коды		12 бетті қараңыз	
Номиналды кернеу	[В]	20 *	20 *
Батарея түрі		Li-Ion	Li-Ion
Батареяны зарядтау уақыты	[мин]	60	60
Батарея қуаты	[Асағ]	2	4
Сауыт сыйымдылығы	[дана]	100	100
Қолданылатын қапсырмалар:		Type 600, 18Gauge	Type 600, 18Gauge
- қапсырма ені	[mm]	5,7	5,7
- қапсырманың ұзындығы	[mm]	15-22	15-22
Қолданылатын қысқыштар:		Type F, 18Gauge	Type F, 18Gauge
- қысқыштың ені	[mm]	2	2
- қысқыштың ұзындығы	[mm]	15, 20, 25, 30, 32	15, 20, 25, 30, 32
Салмағы	[кг] [фунт]	2,43 5.36	2,74 6.04
Қауіпсіздік класы		III	III
Дыбыс қысымы	[дБ(А)]	—	—
Акустикалық қуші	[дБ(А)]	—	—
Өлшенетін тербеліс	[м/с²]	—	—

* Батареяның (жұмыс жүктемесінсіз өлшенген) максимум бастапқы кернеуі 20 В. Номинал кернеуі 18 В.

Шу туралы ақпарат

Дыбыс қысымы осетін болса, әрдайым құлақ қорғаушысын киіңіз 85 дБ(А).

Сәйкестік жөнінде мәлімдеме

Жеке жауапкершілікпен біз "Қозғалтқыш құралдың сипаттамалары" де сипатталған өнімнің 2006/42/EC, 2014/30/EU ережелеріндегі барлық тиісті анықтамаларына өзгерістері менен бірге сәйкес екенін және төмендегі нормаларға сай екенін кепілдендіреміз:
EN 60745-1:2009+A11:2010,
EN 60745-2-16:2010,
EK9-BE-77(V3):2015,
EK9-BE-88:2014,
EK9-BE-89:2014,
EK9-BE-91:2015,
EN 55014-1:2016/+A1:2009/+A2:2011,
EN 55014-2:2015.

Сертификаттау менеджері Wu Cunzhen

Merit Link International AG
Stabio, Швейцария, 28.07.2021

ЕСКЕРТУ - Жарақат қаупін азайту үшін пайдаланушы пайдалану нұсқаулығын оқып шығуы керек!

Жалпы қауіпсіздік ережелері

ЕСКЕРТУ! Осы электр құралымен берілген барлық қауіпсіздік ескертулерін, нұсқауларды, суреттерді және сипаттамаларды оқыңыз. Ескертулер мен нұсқауларды орындамау тоқ соғуына, өртке және / немесе ауыр жарақатқа әкелуі мүмкін.

Барлық ескертулер мен нұсқауларды болашақта анықтама алу үшін сақтап қойыңыз.

Ескертулердегі "электр құрал" термині желіден жұмыс істейтін (сымды) электр құралын немесе батареядан жұмыс істейтін (сымсыз) электр құралын білдіреді.

Жұмыс аумағының қауіпсіздігі

• **Жұмыс аумағын таза және жақсы жарықтандырылған күйде ұстаңыз.** Ретсіз немесе күңгірт аумақтар сәтсіз жағдайларға әкеледі.

• **Электр құралдарды жарылғыш атмосфераларда пайдаланбаңыз, мысалы, тұтанғыш сұйықтықтар, газдар немесе шаң бар жерде.** Электр құралдар шаңды немесе түтіндерді тұтандыруы мүмкін ұшқындарды тудырады.

• **Электр құралды пайдалану кезінде балаларды және маңайдағы адамдарды аулақ ұстаңыз.** Алаңдату басқаруды жоғалтуға әкелуі мүмкін.

Электр қауіпсіздігі

• **Электр құралдардың ашалары розеткаға сәйкес болуы керек. Ашаны ешқашан ешбір түрде өзгертуге болмайды. Жерге қосылған электр құралдарымен бірге ешбір адаптер ашасын пайдалануға болмайды.** Өзгертілмеген ашалар және сәйкес розеткалар тоқ соғу қаупін азайтады.

• **Құбырлар, жылытқыштар, ауқымдар және тоңазытқыштар сияқты жерге қосылған беттерге дененің тиюін болдырмаңыз.** Дененіз жерге қосылған болса, тоқ соғу қаупі артады.

• **Электр құралдарына жаңбырдың немесе ылғалды жағдайлардың әсерін тигізбеңіз.** Электр құралға кіретін су тоқ соғу қаупін арттырады.

• **Сымды дұрыс емес пайдалануға болмайды. Сымды электр құралды ұстап жүру, тарту немесе розеткадан ажырату үшін ешқашан пайдаланбаңыз. Сымды жылудан, майдан, үшкір жиектерден немесе қозғалатын бөліктерден аулақ ұстаңыз.** Зақымдалған немесе шатасқан сымдар тоқ соғу қаупін арттырады.

• **Электр құралды сыртта пайдаланғанда сыртта пайдалануға жарамды ұзартқыш сымды пайдаланыңыз.** Сыртта пайдалануға жарамды сымды пайдалану тоқ соғу қаупін азайтады.

• **Электр құралды ылғалды орында пайдалану керек болса, қалдық тоқтан қорғау құралын пайдаланып қуат беріңіз.** Қалдық тоқтан қорғау құралын пайдалану тоқ соғу қаупін азайтады. ЕСКЕРТПЕ! "Қалдық тоқтан қорғау құралы (RCD)" термині "жерге қысқа тұйықталу өшіргіші (GFCI)" немесе "жерге аққан кездегі тізбек ажыратқышы (ELCB)" терминімен ауыстырылуы мүмкін.

• **Ескерту!** Редуктордағы, қалқандағы және т.с.с. ашық металл беттерге ешқашан тимеңіз, өйткені металл беттерге тию электромагниттік толқындарға кедергі келтіріп, осылайша жарақаттарға немесе сәтсіз жағдайларға әкелуі мүмкін.

Жеке қауіпсіздік

• **Электр құралды пайдаланып жатқанда қырағы болыңыз, істеп жатқаныңызды қадағалаңыз және дұрыс ақылды пайдаланыңыз. Электр құралды шаршап тұрғанда, я болмаса, есірткілердің, алкогольдің немесе дәрінің әсерінде болғанда пайдалануға болмайды.** Электр құралдарын пайдалану кезінде бір сәт зейін бөлмеу ауыр жарақатқа әкелуі мүмкін.

• **Жеке қорғағыш жабдықты пайдаланыңыз. Әрқашан көзді қорғау құралын киіңіз.** Тиісті жағдайлар үшін пайдаланылатын шаң маскасы, сырғымайтын қауіпсіздік аяқ киімі, қатты қалпақ немесе естуді қорғау құралы сияқты қорғағыш жабық жарақаттарды азайтады.

• **Кездейсоқ іске қосылуды болдырмаңыз. Құралды қуат көзіне және / немесе батареялар жинағына қосу, көтеру немесе ұстап жүру алдында қосқыш өшірулі күйде екеніне көз жеткізіңіз.** Электр құралды саусақты қосқышқа қойып ұстап жүру немесе қосқышы қосулы күйдегі электр құралдарына қуат беру сәтсіз жағдайларға әкеледі.

• **Электр құралын қосу алдында кез келген реттеу кілтін алыңыз.** Электр құралдың айналатын бөлігіне жалғанған күйде қалдырылған кілт жарақатқа әкелуі мүмкін.

• **Қатты жақындамаңыз. Әрқашан тиісті қалыпты және теңгерімді сақтаңыз.** Бұл күтпеген жағдайларда электр құралын жақсырақ басқаруға мүмкіндік береді.

• **Тиісті киімді киіңіз. Бос киімді немесе зергерлік бұйымдарды кимеңіз. Шашты, киімді және қолғапты қозғалатын бөліктерден аулақ ұстаңыз.** Бос киім, зергерлік бұйымдар немесе ұзын шаш қозғалатын бөліктерде тұрып қалуы мүмкін.

• **Шаңды шығарып алу және жинау құралдары қамтамасыз етілген болса, бұларды қосуды және тиісті түрде пайдалануды қамтамасыз етіңіз.** Шаң жинауды пайдалану шаңға қатысты қауіптерді азайтады.

• **Құралдарды жиі пайдаланудан алынған таныстықтың сізді масаттануға және құрал қауіпсіздігі принциптерін елемеуге әкелуіне жол бермеңіз.** Абайсыз әрекет секундтың бір бөлігінде ауыр жарақаттауы мүмкін.

• **Ескерту!** Пайдалану кезінде электр құралдар электромагниттік өріс тудырады. Кейбір жағдайларда бұл өріс белсенді немесе пассивті медициналық имплантаттарға кедергі келтіруі мүмкін. Ауыр немесе өлімге әкелетін жарақатты болдырмау үшін медициналық имплантаттары бар адамдарға осы электр құралды пайдалану алдында дәрігермен және медициналық имплантат өндірушісімен кеңесу ұсынылады.

Электр құралды пайдалану және күту

• Психофизикалық немесе ақыл-ой қабілеттері төмен адамдар, сонымен бірге балалар бұл электр құралды тек қауіпсіздігіне жауапты адам қадағаласа немесе электр құралды пайдалану туралы нұсқаулар берсе, пайдалана алады.

• **Электр құралға күш түсірмеңіз. Жағдайға сай дұрыс электр құралын пайдаланыңыз.** Дұрыс электр құралы өзі арналған жылдамдықпен жұмысты жақсырақ және қауіпсіздеу орындайды.

• **Қосқыш қоспаса және өшірмесе, электр құралды пайдалануға болмайды.** Қосқышпен басқару мүмкін емес кез келген электр құрал қауіпті және жөнделуі керек.
• **Кез келген реттеулерді жасау, қосалқы құралдарды ауыстыру немесе электр құралдарды сақтауға қою алдында ашаны қуат көзінен және / немесе батареялар жинағын электр құралдан ажыратыңыз.** Мұндай алдын-алуға арналған сақтық шаралары электр құралының кездейсоқ іске қосылуы қаупін азайтады.
• **Жұмыссыз тұрған электр құралдарын балалардан аулақ ұстаңыз және электр құралмен немесе осы нұсқаулармен таныс емес адамдарға электр құралын пайдалануға рұқсат етпеңіз.** Электр құралдар оқытылмаған пайдаланушылардың қолдарында қауіпті болады.
• **Электр құралдарына техникалық қызмет көрсетіңіз. Қозғалатын бөліктердің қате туралануы немесе тұрып қалуы, сынған бөліктер және электр құралдың жұмысына әсер етуі мүмкін кез келген басқа жағдай бар-жоғын тексеріңіз. Зақымдалса, пайдалану алдында электр құралын жөндетіңіз.** Көп сәтсіз жағдайларды нашар техникалық қызмет көрсетілетін электр құралдары тудырады.
• **Кесу құралдарын өткір және таза күйде ұстаңыз.** Тиісті түрде техникалық қызмет көрсетілетін, үшкір кесу жиектері бар кесу құралдарының тұрып қалу ықтималдығы азырақ және оларды басқару оңайырақ.
• **Электр құралын, қосалқы құралдарды және құралдың кескіштерін, т.б. Осы нұсқауларға сай, жұмыс жағдайларын және орындалатын жұмысты ескере отырып пайдаланыңыз.** Электр құралды көрсетілгеннен басқа әрекеттер үшін пайдалану қауіпті жағдайға әкелуі мүмкін.
• **Тұтқаларды және ұстайтын беттерді құрғақ, таза және май емес күйде ұстаңыз.** Жылпылдақ тұтқалар және ұстайтын беттер күтпеген жағдайларда құралды қауіпсіз ұстауға және басқаруға мүмкіндік бермейді.
• Электр құралды пайдаланғанда қосымша тұтқаны дұрыс ұстаңыз. Бұл электр құралын басқарғанда пайдалы. Сондықтан дұрыс ұстау сәтсіз жағдайлардың немесе жарақаттардың қаупін азайтады.

Батарея құралын пайдалану және күту

• **Тек өндіруші көрсеткен зарядтағышпен зарядтаңыз.** Батарея жинағының бір түріне арналған зарядтағыш басқа батарея жинағымен бірге пайдаланғанда, қауіп төндіруі мүмкін.
• **Электр құралдарын тек арнайы белгіленген батарея жинақтарымен бірге пайдаланыңыз.** Кез келген басқа батарея жинақтарын пайдалану жарақат алу және өрт қаупін төндіруі мүмкін.
• **Пайдаланылмайтын кезде батарея жинағын бір клемма мен екіншісін қосуы мүмкін қыстырғыштар, тиындар, кілттер, шегелер, бұрандалар сияқты басқа металл заттардан немесе басқа шағын металл заттардан аулақ ұстаңыз.** Батарея клеммаларын тұйықтау күйіктерге немесе өртке әкелуі мүмкін.
• **Сырты зақымдалған жағдайларда батареядан сұйықтық шығуы мүмкін. Оған тимеңіз. Егер оған кездейсоқ тисеңіз, сумен шайыңыз. Егер сұйықтық көздерге тисе, оған қоса медициналық көмекке жүгініңіз.** Батареядан шыққан сұйықтық тітіркенуді немесе күйіктерді тудыруы мүмкін.
• **Кездейсоқ қосылуын болдырмаңыз. Батарея жинағын салу алдында қосу / өшіру қосқышы өшірулі күйінде екеніне көз жеткізіңіз.** Электр құралды қосу / өшіру қосқышына саусақты қойып ұстау немесе қосулы тұрған электр құралдарға батарея жинағын салу сәтсіз жағдайларға әкеледі.
• **Батареяны ашпаңыз.** Қысқа тұйықталу қаупі бар.
• **Батарея зақымдалса және дұрыс емес пайдаланылса, булар шығуы мүмкін. Ыңғайсыздық сезген жағдайларда таза ауаны қамтамасыз етіңіз және медициналық көмекке жүгініңіз.** Булар тыныс алу жүйесін тітіркендіруі мүмкін.
• **Батарея ақаулы болса, сұйықтық шығуы және маңайдағы құрамдастарға тиюі мүмкін.** Қатысты кез келген бөліктерді тексеріңіз. Мұндай бөліктерді қажетінше тазалаңыз немесе ауыстырыңыз.
• **Батареяны жылудан, мысалы, үздіксіз күн сәулесінен және өрттен де қорғаңыз.** Жарылыс қаупі бар.

ЕСКЕРТУ! Барлық қауіпсіздік туралы ескертулерді және барлық нұсқауларды оқып шығыңыз.

• **Зарядтағышты жаңбыр мен ылғалдан қорғаңыз.** Зарядтағышқа судың кіруі тоқ соғу қаупін арттырады.
• **Басқа батареяларды зарядтауға болмайды.** Зарядтағыш тек тізімдегі кернеу ауқымы бар литий - ионды батареяларды зарядтауға арналған. Әйтпесе өрт және жарылыс қаупі бар.
• **Зарядтағышты таза күйде ұстаңыз.** Ластану тоқ соғу қаупін тудыруы мүмкін.
• **Пайдалану алдында зарядтағышты, кабельді және ашаны тексеріңіз. Ақаулар анықталғанда зарядтағышты пайдалануға болмайды. Зарядтағышты өзіңіз ашпаңыз және оны тек түпнұсқалық қосалқы бөлшектерді пайдаланатын білікті мамандарға жөндетіңіз.** Зақымдалған зарядтағыштар, кабельдер және ашалар тоқ соғу қаупін арттырады.
• **Зарядтағышты оңай тұтанатын беттерде (мысалы: қағаз, тоқыма мата, т.б.) немесе жанғыш орталарда пайдалануға болмайды.** Зарядтау кезінде зарядтағыштың қызуына байланысты өрт қаупі бар.

Қызмет көрсету

• **Электр құралына білікті жөндеу маманы түпнұсқалық ауыстыру бөлшектерін пайдаланып қызмет көрсетуі керек.** Бұл электр құралының қауіпсіздігін сақтауды қамтамасыз етеді.
• Майлау және қосалқы құралдарды ауыстыру туралы нұсқауларды орындаңыз.

Электр құралды пайдалану кезіндегі қауіпсіздік туралы нұсқаулар

Назар аударыңыз: мәтінде "кездейсоқ іске қосу" термині бар, бұл пайдаланушы бақылауынан тыс бекіткішті қолдануды білдіреді. Есіңізде болсын, кездейсоқ

іске қосу пайдаланушының немесе айналасындағы адамдардың ауыр жарақаттануына немесе өліміне әкелуі мүмкін.

Жұмысқа кіріспес бұрын

• Электр құралын жүктелген деп қарастырып, оны абайлап ұстауыңыз керек.
• Бекіткіштерді орнатпас бұрын электр құралынан батареяны шығарып алыңыз.
• Тек ұсынылған түрдегі бекітпелерді қолданыңыз; зақымдалған, майысқан немесе тот басқан бекітпелерді қолданбаңыз.
• Сауытқа әртүрлі мөлшердегі немесе әртүрлі типтегі бекіткіштерді бір уақытта салмаңыз, бұл бекітпелердің соққы механизмі ішіне кептелуіне әкелуі мүмкін.

Жұмыс кезінде

• Жұмыс кезінде міндетті түрде алдыңғы және бүйір жағынан қорғауды қамтамасыз ететін қауіпсіздік көзілдірігін киіңіз. Көз қорғауы ANSI Z 87.1 (CAN/CSA/Z94.3, MEMCT 12.4.011-89) сәйкес келуі керек. Бұл ереже жұмысшыға да, жақын жерде тұрғандарға да қатысты.
• Электр құралын өзіңізге, басқа адамдарға немесе жануарларға ешқашан бағыттамаңыз.
• Ашық жерде жұмыс жасауға тырыспаңыз, бұл сізге де, айналаңыздағыларға да қауіпті болуы мүмкін.
• Тек жұмысты орындау кезінде триггерді тартыңыз. Барлық басқа жағдайларда, мысалы, электр құралын тасымалдау кезінде немесе оған қызмет көрсету кезінде, кездейсоқ қолданбас үшін саусағыңызды триггерден алыңыз.
• Электр құралының дизайнын өзгертуге қатаң тыйым салынады (мысалы, жанасу ұшын қысылған күйде бекіту), себебі бұл кездейсоқ іске қосылуға әкелуі мүмкін.
• Жұмыс кезінде қолдарыңыз бен аяқтарыңызды байланыс ұшынан қауіпсіз қашықтықта ұстаңыз.
• Триггерді тартып жатқанда, электр құралын мықтап ұстаңыз (еңкейтпеңіз) және жанасу ұшын бетке тигізіңіз, әйтпесе бекіткіш кептеліп, қайта соғылуы немесе электр құралының ішінде мыжылып қалуы мүмкін.
• Электр құралдары ұшқын тудыруы мүмкін, сондықтан оларды жарылыс қаупі бар және тез тұтанатын материалдардың жанында пайдаланбаңыз.
• Жұмыс кезінде инженерлік желілер өңделетін бетінің астынан өтуі мүмкін екенін есте ұстаған жөн, әйтпесе олар зақымдалуы мүмкін. Жасырын электр, газ және сумен жабдықтау орындарын табу үшін арнайы металл іздегіштер мен детекторларды пайдаланыңыз немесе ақпарат алу үшін жергілікті коммуналдық кәсіпорындарға хабарласыңыз. Электр сымдарымен жанасу өртке және электр тогының соғуына әкелуі мүмкін. Газ құбырының зақымдануы жарылысқа әкелуі мүмкін. Сумен жабдықтаудың бұзылуы материалдық шығынға әкеледі.
• Жұмыс кезінде бекіту элементтерін немесе олардың бөлшектерін қайта соғылып артқа секіруі мүмкін, бұған жол бермеу үшін келесі ережелерді сақтаңыз:
  • бекіткіштерді бұрышқа жақын жерде ұрмаңыз;
  • бұрыннан соғылған бекітпелердің үстіне балғаларды салмаңыз;
  • бекітпелерді металл емес, бетон, кірпіш және т.б. сияқты қатты материалдарға түсірмеңіз.
• Балға сияқты электр құралын пайдаланбаңыз - қапсырмаларды немесе қысқыштарды пластик ұшымен ұруға тырыспаңыз.
• Кабельдерді бекіту үшін электр құралын ешқашан пайдаланбаңыз, себебі бұл кабельдің оқшаулауын зақымдауы, қысқа тұйықталу және электр тогының соғуына әкелуі мүмкін.
• Егер бекіткіш соққы механизмінің ішінде қалып қойса, оны шешкен кезде өте сақ болыңыз. Соққы механизмін жұмысқа жүктеуге болады, егер бекіткішті алып тастауға тырыссаңыз, ол күшпен итеріліп, жарақатқа әкелуі мүмкін.

Нұсқаулықта қолданылатын таңбалар

Пайдалану нұсқаулығында төменде берілген таңбалар қоладнылады, олардың мағынасын есте сақтаңыз. Таңбаларды дұрыс түсіндіру электр құралды дұрыс және қауіпсіз қолдануға көмектеседі.

Таңба	Мағына
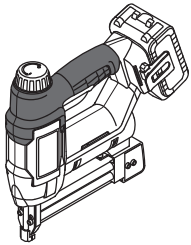	**Сымсыз шеге пистолеті мен степлер** Сұр түспен белгіленген аумақтар жұмсақ қабат (оқшауланған қабаты бар).
CROWN PROFESSIONAL CT ... Ser.No.: XX XXXXXXX	**Сериялық нөмір бар жапсырма:** CT ... - үлгі; XX - өндіру күні; XXXXXXX - сериялық нөмір.
	Қауіпсіздік техникасы туралы барлық нұсқаулармен және нұсқаулармен танысыңыз.
	Қорғағыш көзілдірікті киіңіз.
	Аккумуляторды 45°C-тан жоғары қыздырмаңыз. Оны тік күн сәулелерінің ұзақ әсерінен қорғаңыз.
	Аккумуляторды тұрмыстық қоқысқа лақтырмаңыз.
	Аккумуляторды отқа лақтырмаңыз.

Таңба	Мағына
	Аккумулятордың жаңбыр астына түсуіне жол бермеңіз.
	Жасырын электр сымдардың немесе тұрмыстық коммуникациялар магистральдарының зақымдалу қаупі.
min	Батареяны зарядтау уақыты.
	Қозғалыс бағыты.
	Айналу бағыты.
	Бұғатталған.
	Бұғаттаудан шығарылған.
III	Қорғау сыныбы.
	Назар аударыңыз. Маңызды ақпарат.
CE	Бұйым ЕО директиваларының негізгі талаптарына және Еуропалық Одақтың үйлестірілген стандарттарына сай екенін куәландыратын белгі.
	Пайдалы ақпарат.
	Электр құралды тұрмыстық қоқысқа лақтырмаңыз.

Қозғалтқыш құралын қолдану салалары

Электр құралы арнайы қапсырмаларды немесе қысқыштармен бірге пайдалануға арналған.

Қозғалтқыш құралдың құрамдастары

1 Ауа алмасатын тесіктер
2 Соққы күшінің реттегіші
3 Триггер
4 Белдік қыстырғыш *
5 Батарея *
6 Батареяны зарядтау күйінің индикаторы *
7 Батареяны зарядтау күйін басқару түймесі *
8 Батарея құлпы *
9 Сауыт құлпы
10 Сауыт мұқабасы
11 Сауыт
12 Индикатор
13 Болт
14 Пластикалық ұш *
15 Сыртқы тақтайша
16 Ішкі тақтайша
17 Балға бағыттауышы
18 Дөңбек кілт *
19 Қапсырмалар (қысқыш) *
20 Қысқыштар (қысқыш) *
21 Зарядтағыш *
22 Зарядтағыш жапсырмасы *
23 Индикатор (қызыл) *
24 Индикатор (жасыл) *
25 Балға

* Қосымша құрамдастар

Кейбір суреттелген немесе сипатталған құрамдастар стандарттық жабдықтау ретінде қосылмаған.

Қозғалтқыш құралдың бөлшектерін орнату және жөнге салу

Электр құралында жұмыстарды орындаудан бұрын, батареяны 5 алып тастаңыз.

Кейбір элементтерді бекіту / шығару / орнату жолдары барлық қозғалтқыш құралдарда бірдей, бұл жағдайда ерекше модельдер суреттелмеген.

Алтыбұрыш кілтін сақтау (1 сур. қараңыз)

1 суретте алтыбұрыш кілтінің **18** қай жерде сақталатыны және оны қалай жою керектігі көрсетілген.

Пластик ұшты орнату және алу (2 сур. қараңыз)

Пластик ұшы **14** қапсырмаларды немесе қысқыштарды қозғағанда беттің деформациясын болдырмайды. 2 суретте пластмасса ұшын **14** монтаждау / бөлшектеу қадамдары көрсетілген.

Сауытқа бекіту элементтерін орнату (3-6 сур. қараңыз)

Құрал үлгісіне сәйкес келетін бекіткіштерді (қапсырмалар немесе қысқыштар) қолданыңыз (түсіндірме суреттер мен техникалық мәліметтер кестесін қараңыз). Бекіткіштер (қапсырмалар немесе қысқыштар) қыстырғыш түрінде жеткізіледі.

Бекіткіштерді бір-бірлеп жүктеуге тырыспаңыз, себебі бұл олардың соққы механизмі ішінде иілуіне әкелуі мүмкін.

• Құлыптың **9** жоғарғы бөлігін басыңыз (3.1 сур. қараңыз).
• Қақпақты **10** артқа жылжытыңыз (3.2 сур. қараңыз).

- **Қапсырма қысқышын 19 орнату:**
  • қапсырмаларды **19** 4.1 суретте көрсетілгендей орнатыңыз. Қапсырмалардың **19** жоғарғы бөлігі журналдың **11** жоғарғы бөлігімен жалғасуы керек (4.2 сур. қараңыз);
  • қапсырманың **19** бұралуын болдырмаңыз, құлып **9** орнына түскенше, қақпақты **10** алға жылжытыңыз (4.1 сур. қараңыз).
- **Қысқышты 20 орнату:**
  • сіз тек келесі ұзындықтағы **20** қысқышты пайдалана аласыз: 15 мм, 20 мм, 25 мм, 30 мм, 32 мм (5 сур. қараңыз). Бұл қысқыштарды **20** орнату ерекшеліктеріне байланысты;
  • 6.1 суретте көрсетілгендей етіп **20** қысқыштарды орнатыңыз. Қысқыштардың **20** төменгі бөлігі журналдың **11** төменгі бөлігімен түйісуі керек, **20** қысқышының бастары **11** сауыттың артқы қабырғасындағы ойықтардың біріне енуі керек (5 сур. қараңыз);
  • қысқыштардың бұралуын болдырмаңыз **20**, құлып **9** орнына түскенше, қақпақты **10** алға жылжытыңыз (6.1 сур. қараңыз).

Электр құралының батареясын зарядтау тәртібі

Қозғалтқыш құралды алғашқы рет іске қосу

Электр құрал зарядталмаған батареямен 5 қамтамасыз етіледі. Бірінші рет пайдалану алдында батареяны 5 толығымен зарядтау керек.

Зарядтау үдерісі (7-8 сур. қараңыз)

• Батарея құлпын **8** басып, батареяны **5** алыңыз (7.1-8.1 сур. қараңыз).
• Зарядтағышты **21** қуат көзіне жалғаңыз.
• Батареяны **5** зарядтағышқа **21** салыңыз (7.2-8.2 сур. қараңыз).
• Зарядтаудан кейін зарядтағышты **21** қуат көзінен ажыратыңыз.
• Батареяны **5** зарядтағыштан **21** алып, батареяны **5** электр құралға бекітіңіз (7.3-8.3 сур. қараңыз).

Зарядтағыш индикаторлары (9-10 сур. қараңыз)

24 және **23** зарядтағыш индикаторлары батареяны **5** зарядтау үдерісі туралы хабарлайды. **24** және **23** индикаторларының сигналдары жапсырмада **22** көрсетілген (9-10 сур. қараңыз).

• 9.1, 10.1 сур. - (жасыл индикатор **24** жанғанда бұл батареяның **5** зарядтау құралына **21** салынбағанын) - зарядтау құралының **21** қуат көзіне қосулы тұрғанын (зарядталуға дайын) білдіреді.
• 9.2, 10.2 сур. - (жасыл индикатор **24** жыпылықтағанда бұл батареяның **5** зарядтау құралына **21** салынғанын) - батареяның **5** зарядталуын білдіреді.
• 9.3, 10.3 сур. - (жасыл индикатор **24** жанғанда бұл батареяның **5** зарядтау құралына **21** салынғанын) - батареяның **5** толық зарядталғанын білдіреді.
• 9.4, 10.4 сур. - (қызыл индикатор **23** жанғанда бұл батареяның **5** зарядтау құралына **21** салынғанын) - батареяның **5** зарядталуы сәйкес емес температураға байланысты тоқтатылғанын білдіреді. Температура деңгейі қалыпты мәнге жеткенде зарядталу жалғасады.
• 9.5, 10.5 сур. - (қызыл индикатор **23** жыпылықтағанда бұл батареяның **5** зарядтау құралына **21** салынғанын) - батареяның **5** зарядталуы оның зақымдалуына байланысты тоқтатылғанын білдіреді. Ақаулы батареяны **5** ауыстырыңыз, оны қайта пайдалануға болмайды.

Зарядтау барысында батарея 5 және зарядтағыш 21 қызады, бұл қалыпты үдеріс.

Қозғалтқыш құралды қосу / өшіру

Қосу:
Пластик ұшты **14** бетіне басып, электр құралын тоқтағанша басыңыз, электр құралы атуға дайын екенін көрсететін **11** индикаторы жанады (11.1 сур. қараңыз). Электр құралын осы күйде ұстап тұрған кезде **3** триггерін басыңыз - соққы пайда болады (11.2 сур. қараңыз).
Өшіру:
Триггерді **3** босатып, электр құралын көтеріңіз.

Қозғалтқыш құралдың дизайн мүмкіндіктері

Температурадан қорғау (12.1-13.1 сур. қараңыз)

Температурадан қорғау жүйесі артық жүктеме жағдайында немесе батарея температурасы **5** 80°C-тан асса, электр құралдың автоматты түрде өшуінге мүмкіндік береді. Бұл жүйе пайдалану жағдайларына сай болмаған жағдайда электр құралды қорғайды.
Бұл қорғаныс жүйесі іске қосылғанда, индикаторлар **6** 12.1-13.1 суретте көрсетілгендей 3 секунд ішінде жыпылықтайды.

Қызып кетуден қорғау (12.1-13.1 сур. қараңыз)

Қызып кету жағдайында мотордың қызып кетуден қорғау жүйесі электр құралын өшіреді. Бұл жағдайда электр құралын қайта іске қосудан бұрын, электр құралын суытып алыңыз.
Бұл қорғаныс жүйесі іске қосылғанда, индикаторлар **6** 12.1-13.1 суретте көрсетілгендей 3 секунд ішінде жыпылықтайды.

Артық жүктемеден қорғау (12.1-13.1 сур. қараңыз)

Құрал қалыптан тыс жоғары токпен жұмыс істейтін жағдайда, мотордың артық жүктемеден қорғау жүйесі электр құралын автоматты түрде өшіреді.
Бұл қорғаныс жүйесі іске қосылғанда, индикаторлар **6** 12.1-13.1 суретте көрсетілгендей 3 секунд ішінде жыпылықтайды.

Батарея зарядының тым тез азаюынан қорғау

Батарея **5** зарядтың жылдам азаюынан қорғайтын қауіпсіздік жүйесімен қорғалған. Заряды толық аяқталған жағдайда электр құралы автоматты түрде өшіріледі. **Назар аударыңыз: қорғаныс жүйесі белсенді болғанда, электр құралын қоспаңыз, бұл батареяны 5 зақымдауы мүмкін.**

Батарея зарядталу күйінің индикаторлары (12.2-13.2 сур. қараңыз)

Түймені **7** басқанда индикаторлар **6** батарея зарядының күйін **5** көрсетеді (12.2-13.2 сур. қараңыз).

Индикатор (11.1 сур. қараңыз)

Индикатор **11** электр құралының түсіруге дайындығын білдіреді, сонымен бірге қапсырма немесе қысқыш түсірілетін орынды көрсетеді.

Соққы күшін реттеу

Қажетті соққы күшін **2** реттегіштің көмегімен орнатуға болады.
Қажетті соққы күші өңделетін материалға, жұмыс жағдайына байланысты және оны практикалық сынау арқылы орнатуға болады.

Қозғалтыш құралды қолданубойынша ұсыныстар

Жалпы ұсыныстар

• Батареяны **5** электр құралынан шығарып алыңыз да, бекіткіштерді **19** немесе **20** жоғарыда сипатталғандай **11** сауытқа салыңыз. Батареяны **5** электр құралына салыңыз.
• Жұмыс бетінде соққы жасаңыз.
• Жүргізу бекіткіштерінің сапасын бағалаңыз:
  • егер қапсырманың **19** жоғарғы бөлігі немесе қысқыштың **20** басы үстіңгі жағынан шығып тұрса, реттегішті **2** оңға бұру арқылы соққы күшін көбейтіңіз. **Назар аударыңыз: соққы күші жеткіліксіз ұзақ уақыт жұмыс істегенде, электр құралы бөлшектерінің тозуы күшейеді;**
  • егер қапсырманың **19** жоғарғы бөлігі немесе қысқыштың **20** басы беткейде тым терең болса, онда реттегішті **2** солға бұру арқылы соққы күшін азайту қажет.
• Жұмысты аяқтағаннан кейін аккумуляторды **5** электр құралынан алыңыз да, қалған бекітпелерді **19** немесе **20** сауыттан **11** алыңыз.

Қозғалтқыш құралды жөндеу / алдын алу шаралары

Электр құралында жұмыстарды орындаудан бұрын, батареяны 5 алып тастаңыз.

Батареяны күту туралы нұсқаулық

• Батарея **5** толығымен таусылмай тұрып уақтылы зарядтаңыз. Қуат төмен болса пайдалануды тоқтатыңыз және дереу зарядтаңыз.
• Батарея **5** толы кезде артық зарядтамаңыз, әйтпесе бұл қызмет көрсету уақытын қысқартады.
• Батареяны **5** 10°C - 40°C (50°F - 104°F) бөлме температурасында зарядтаңыз.
• Ұзақ уақыт бойы жұмыс істемесе, батареяны **5** алты ай сайын зарядтаңыз.
• Тозған батареяларды уақтылы ауыстырыңыз. Зарядтаудан кейін электр құралдың өнімділігінің төмендеуі немесе айтарлықтай қысқарақ жұмыс уақыты батарея **5** ескіргенін және ауыстыру қажеттілігін көрсетеді. Жұмыстар 0°C-тан төмен температурада орын алса, батарея **5** тезірек зарядсыздалуы мүмкін екенін ескеру керек.
• Пайдаланбастан ұзақ уақыт бойы сақтаған жағдайда батареяны **5** бөлме температурасында сақтау ұсынылады, оны 50%-ға дейін зарядтау керек.

Деформацияланған бекітпелерді алу (14-15 сур. қараңыз)

Кейде, жұмыс кезінде бекіткіш **19** немесе **20** деформацияланып, соғу механизмінің ішінде қалады (мысалы, бекіткіш қатты затты ұрған кезде, егер бекіткіш ақаулы болса және т.б.).

• Аккумуляторды **5** электр құралынан алыңыз да, қалған бекіткіштерді **19** немесе **20** сауыттан **11** алыңыз.
• Пластик ұшты **14** алыңыз (14.1 сур. қараңыз).
• Алтыбұрыш кілтінің **18** көмегімен болттарды **13** бұрап алыңыз (14.2 сур. қараңыз).
• Тақталарды **15** және **16** абайлап алып тастаңыз және деформацияланған бекіткішті **19** немесе **20** алыңыз (15 сур. қараңыз). **Абайлаңыз: соққы механизмін соққыға жүктеуге болады, егер бекіткішті алып тастауға тырыссаңыз, ол күшпен кері итеріліп, жарақатқа әкелуі мүмкін.**
• Кері тәртіпте қайта жинаңыз.
• Егер бекіту элементтерінің **19** немесе **20** деформациясы үнемі орын алса (тіпті басқа өндірушінің бекіткіштерін қолданған кезде де) - **CROWN** қызмет көрсету орталығына хабарласыңыз.

Қозғалтқыш құралды тазалау

Құрылғыны ұзақ уақыт қолданудың маңызды талабы - оны таза ұстау. Құрылғыны әрдайым сығылған ауамен ауа алмасатын тесіктерінен үрлеп тазартып тұрыңыз **1**.

Сатудан кейінгі қызмет және өтінім бойынша қызмет

Біздің сатудан кейінгі қызмет өнімге техникалық қызмет көрсетуге және оны жөндеуге, сонымен бірге, қосалқы бөлшектерге қатысты сұрақтарыңызға жауап береді. Сондай-ақ, сервистік орталықтар туралы ақпаратты, бөліктердің диаграммаларын және қосалқы бөлшектер туралы ақпаратты мына бетте табуға болады: **www.crown-tools.com**.

Электр құралдарын тасымалдау

• Тасымалдау кезінде қаптамаға ешбір механикалық әсерді тигізуге болмайды.
• Жүкті түсіргенде / жүктегенде қысып орау қағидатымен жұмыс істейтін ешбір технология түрін пайдалануға рұқсат етілмеген.

Li-ion батареялары

Қамтылған Li-ion батареяларына қауіпті тауарлар заңнамасының талаптары қолданылады. Пайдаланушы қосымша талаптарсыз батареяларды жолда тасымалдай алады.
Үшінші тараптар тасымалдап жатқанда (мыс.: ауамен тасымалдау немесе экспедиторлық агенттігі) қаптамаға және жапсырмаларға қатысты арнайы талаптарды сақтау керек. Жөнелтіліп жатқан затты дайындау үшін қауіпті материал туралы маманнан кеңес алу қажет.
Батареяларды тек корпусы зақымдалмаған кезде жіберіңіз. Ашық түйіспелердің лентасын немесе маскасын алыңыз және батареяны қаптамада жылжыту мүмкін болмайтындай ораңыз. Сондай-ақ, егжей-тегжейлірек болуы мүмкін ұлттық ережелерді сақтаңыз.

Қоршаған ортаны сақтау

Шикізатты қоқыс ретінде пайдаға асырудың орнына қайта қолдануға жіберіңіз.

Электр құралы, жарақаттар және бума қоршаған ортаға зиянсыз қайда қолдануға жіберілуі керек.
Пластикалық компоненттер сыныпталған қайта қолдану үшін белгіленген.
Бұл нұсқаулар қайта қолданылатын хлорин қосылмаған қағазда басып шығарылған.

تنظيف الأداة الكهربائية

لا بد من المحافظة على نظافة الأداة الكهربائية للحصول على استخدام آمن على المدى الطويل. قم بتنظيف الأداة الكهربائية بانتظام باستخدام الهواء المضغوط من خلال فتحات التهوية رقم **1**.

خدمة ما بعد البيع وخدمة التطبيق

تجيب خدمة ما بعد البيع لدينا على جميع تساؤلاتكم المتعلقة بصيانة المنتج الخاص بكم وإصلاحه، بالإضافة إلى قطع الغيار. كما يمكنكم أيضًا العثور على معلومات حول مراكز الخدمة وقطع الرسوم البيانية وقطع الغيار على: **www.crown-tools.com.**

نقل الأدوات الكهربائية

- يجب ألا يسقط أي شيء ميكانيكي على العبوة أثناء النقل مطلقًا.
- لا يجوز استخدام أي نوع من أنواع التقنيات التي تعمل وفق مبدأ تثبيت العبوة عند التفريغ / التحميل.

بطاريات الليثيوم-أيون

تخضع بطاريات الليثيوم-أيون المتضمنة لمتطلبات سن القوانين الخاصة بالبضائع الخطرة. يمكن للمستخدم نقل البطاريات عن طريق البر دون المزيد من المتطلبات. وينبغي مراعاة المتطلبات الخاصة بالتغليف والتوسيم عند نقلها من قبل أطراف ثالثة (على سبيل المثال النقل الجوي أو وكالة الشحن). لتحضير العنصر المراد شحنه، يلزم استشارة خبير متخصص في المواد الخطرة.
لا يتم التخلص من البطاريات إلا عند تلف المبيت. يُرجى تغطية أسطح التلامس المفتوحة أو لفها بشريط ووضع البطارية داخل حزمة بطريقة تجعل من الصعب أن تتحرك داخل العبوة. يُرجى أيضًا مراعاة اللوائح المحلية الأكثر تفصيلاً.

حماية البيئة

احرص على إعادة تدوير المواد الخام بدلاً من التخلص منها كنفايات.

ينبغي فرز الأدوات الكهربائية والملحقات والعبوات لإعادة تدويرها بحيث تكون صديقة للبيئة.
تم تصنيف مكونات البلاستيك كفئة من فئات إعادة التدوير.
طُبعت هذه التعليمات على ورق مُعاد تدويره ومُصنَّع بدون كلو.

تشغيل/ إيقاف تشغيل الأداة الكهربائية

التشغيل:
ادفع بالطرف البلاستيكي **14** إلى السطح، واضغط على الأداة الكهربائية إلى أسفل حتى تتوقف، سيومض المؤشر **11** مشيرًا إلى أن الأداة الكهربائية جاهزة للإطلاق (انظر الشكل 11.1). وأثناء حَمل الأداة الكهربائية في هذا الوضع، اضغط على الزناد **3** ليتم الإطلاق (انظر الشكل 11.2).
إيقاف التشغيل:
حرّر الزناد **3** وارفع الأداة الكهربائية.

ميزات تصميم الأداة الكهربائية

حماية درجة الحرارة (انظر الشكل 12.1، 13.1)

يتيح نظام الحماية من درجة الحرارة التعطيل التلقائي للأداة الكهربائية في حالة الحمولة المفرطة أو عندما تتعدي البطارية رقم **5** درجة حرارة 80 درجة مئوية. يضمن النظام حماية الأداة الكهربائية من التلف في حالة عدم الاتساق مع ظروف التشغيل.
عند تفعيل نظام الحماية هذا، ستومض المؤشرات **6** كما هو موضح في الشكل 12.1، 13.1 خلال 3 ثوانٍ.

حماية من السخونة المفرطة (انظر الشكل 12.1، 13.1)

يقوم نظام حماية الموتور من السخونة المفرطة تلقائيًّا بإيقاف الأداة الكهربائية في حالة السخونة المفرطة. وفي هذه الحالة، اترك الأداة الكهربائية حتى تبرد قبل إعادة تشغيل الأداة الكهربائية.
عند تفعيل نظام الحماية هذا، ستومض المؤشرات **6** كما هو موضح في الشكل 12.1، 13.1 خلال 3 ثوانٍ.

حماية من الحمل الزائد (انظر الشكل 12.1، 13.1)

يقوم نظام حماية الموتور من الحمل الزائد تلقائيًّا بإيقاف الأداة الكهربائية عندما يتم تشغيلها بطريقة تؤدي إلى سحب تيار عالٍ بشكلٍ غير طبيعي، وفي.
عند تفعيل نظام الحماية هذا، ستومض المؤشرات **6** كما هو موضح في الشكل 12.1، 13.1 خلال 3 ثوانٍ.

حماية من تفريغ الشحنة المفرط

البطارية **5** محمية بنظام أمان من التفريغ العميق. في حالة التفريغ الكامل، يتم إيقاف الأداة الكهربائية تلقائيًّا. **انتباه: لا تحاول تشغيل الأداة الكهربائية عند تنشيط نظام الحماية؛ فقد يؤدي ذلك إلى تلف البطارية 5.**

مؤشرات حالة شحن البطارية (انظر الشكل 12.2، 13.2)

مع الضغط على الزر رقم **7** توضح المؤشرات رقم **6** حالة شحن البطارية رقم **5** (انظر الشكل 12.2، 13.2).

المؤشر (انظر الشكل 11.1)

يشير المؤشر **11** إلى استعداد الأداة الكهربائية للإطلاق، كما يسلط الضوء على الموقع الذي سيتم تثبيت الدبوس أو المسمار فيه.

ضبط قوة الطرق

يمكن ضبط قوة الطرق المطلوبة باستخدام المنظم **2**.
تعتمد قوة الطرق المطلوبة على طبيعة المواد التي يتم التعامل معها وظروف العمل، ويمكن تحديدها عن طريق الاختبار العملي.

توصيات بشأن تشغيل الأداة الكهربائية

توصيات عامة

- قم بإزالة البطارية **5** من الأداة الكهربائية وتركيب أدوات التثبيت **19** أو **20** في الخزنة **11** كما هو موضح أعلاه. أدخل البطارية **5** في الأداة الكهربائية.
- قم بالإطلاق على السطح الذي تتعامل معه.
- قم بتقييم جودة الدفع بأدوات التثبيت:
  - في حالة نتوء الجزء العلوي للدبوس **19** أو رأس المسمار **20** عن مستوى السطح، قم برفع قوة الطرق عن طريق إدارة المنظم **2** إلى اليمين. **انتبه: عند العمل لفترات طويلة بقوة طرق غير كافية، يتزايد تآكل أجزاء الأداة الكهربائية؛**
  - وفي حالة تعمق الجزء العلوي للدبوس **19** أو رأس المسمار **20** إلى داخل السطح، لا بد من خفض قوة الطرق عن طريق إدارة المنظم **2** إلى اليسار.
- بعد الانتهاء من العمل، قم بإزالة البطارية **5** من الأداة الكهربائية وإزالة أدوات التثبيت **19** أو **20** المتبقية من الخزنة **11**.

صيانة الأداة الكهربائية التدابير الوقائية

قبل القيام بأي أعمال على الأداة الكهربائية، قم بإزالة البطارية 5.

تعليمات صيانة البطارية

- اشحن البطارية رقم **5** في الوقت المناسب قبل أن تفرغ تمامًا. قم بإيقاف التشغيل على الفور عندما يكون التيار الكهربائي منخفضًا.
- لا تشحن البطارية رقم **5** عندما تكون مشحونة تمامًا، وإلا سيؤدي ذلك إلى قصر عمر البطارية.
- اشحن البطارية رقم **5** في درجة حرارة غرفة من 10 درجات مئوية إلى 40 درجة مئوية (50 درجة فهرنهايت إلى 104 درجات فهرنهايت).
- اشحن البطارية رقم **5** كل ستة أشهر لمدة طويلة بدون تشغيل.
- استبدل البطاريات التالفة في الوقت المناسب. يشير تراجع الإنتاج أو فترة التشغيل القصيرة بشكل كبير للأداة الكهربائية بعد الشحن إلى تأثر البطارية رقم **5** بعامل الزمن والحاجة إلى استبدالها. ينبغي أن يؤخذ بعين الاعتبار أنه قد يتم تفريغ البطارية رقم **5** بسرعة أكبر إذا أُجريت الأعمال في درجة حرارة أقل من 0 درجة مئوية.
- في حالة التخزين لفترة طويلة دون استخدام، من المستحسن تخزين البطارية رقم **5** في درجة حرارة الغرفة، وينبغي شحنها إلى 50٪.

إزالة أدوات التثبيت الملتوية (انظر الشكلين 14-15)

في بعض الأحيان، تلتوي أدوات التثبيت **19** أو **20** أثناء العمل وتظل عالقة بداخل نظام الطرق (على سبيل المثال، عند اصطدام أداة التثبيت بجسم صلب، أو إذا كانت أداة التثبيت غير سليمة، أو ما إلى ذلك).

- قم بإزالة البطارية **5** من الأداة الكهربائية وإزالة أدوات التثبيت **19** أو **20** المتبقية من الخزنة **11**.
- قم بإزالة الطرف البلاستيكي **14** (انظر الشكل 14.1).
- قم بفك البراغي **13** باستخدام المفك السداسي **18** (انظر الشكل 14.2).
- قم بإزالة اللوحتين **15** و **16** بحذر، وإزالة أداة التثبيت **19** أو **20** الملتوية (انظر الشكل 15). **تنبيه: يكون نظام الطرق مهيأً للإطلاق، وعندما تحاول إخراج أداة التثبيت منه ستندفع بقوة؛ ما قد يتسبب في حدوث إصابات.**
- قم بتجميع المنتج بترتيب عكسي.
- في حالة التواء أدوات التثبيت **19** أو **20** بشكل متكرر (حتى عند استخدام أدوات تثبيت من شركة مصنعة أخرى)، اتصل بمركز خدمة **CROWN**.

8 قفل البطارية *
9 قفل الخزنة
10 غطاء الخزنة
11 الخزنة
12 مؤشر
13 برغي
14 طرف بلاستيكي *
15 لوحة خارجية
16 لوحة داخلية
17 موجّه الطرق
18 مفتاح ألن *
19 دبابيس (مجموعة) *
20 مسامير (مجموعة) *
21 الشاحن *
22 الملصق *
23 مؤشر (أحمر) *
24 مؤشر (أخضر) *
25 المطرقة

* أدوات إضافية اختيارية

ليست كل الملحقات التي تم توضيحها أو وصفها مُتضمنة كعرض قياسي.

تركيب عناصر الأداة الكهربائية وتنظيمها

قبل القيام بأي أعمال على الأداة الكهربائية، قم بإزالة البطارية 5.

يُعد تركيب / فك / ضبط بعض العناصر متشابهًا في جميع موديلات الأداة الكهربائية، وفي هذه الحالة لا يُشار إلى موديلات محددة في الرسم التوضيحي.

تخزين مفتاح ألن (انظر الشكل 1)

يبين الشكل 1 مكان تخزين مفتاح ألن **18** وكيفية إخراجه.

تركيب وإزالة الطرف البلاستيكي (انظر الشكل 2)

يمنع الطرف البلاستيكي **14** تلف السطح عند تثبيت الدبابيس أو المسامير. ويبين الشكل 2 خطوات تركيب / فك الطرف البلاستيكي **14**.

تركيب أدوات التثبيت في الخزنة (انظر الشكل 3-6)

استخدم أدوات تثبيت (دبابيس أو مسامير) مناسبة لطراز أداتك (انظر الصور التوضيحية وجدول البيانات الفنية). تأتي أدوات التثبيت (الدبابيس أو المسامير) على هيئة مجموعات متلاصقة. لا تحاول تعبئة أدوات التثبيت واحدة تلو الأخرى؛ لأن هذا قد يؤدي إلى التوائها داخل نظام الطرق.

- اضغط على الجزء العلوي للقفل **9** (انظر الشكل 3.1).
- حرّك الغطاء **10** إلى الخلف (انظر الشكل 3.2).

- **تركيب مجموعة الدبابيس 19:**
  - قم بتركيب الدبابيس **19** كما هو موضح في الشكل 4.1. ويجب أن يكون الجزء العلوي لمجموعة الدبابيس **19** محاذيًا للجزء العلوي للخزنة **11** (انظر الشكل 4.2)؛
  - لتجنب التواء الدبابيس **19**، حرّك الغطاء **10** إلى الأمام حتى يستقر القفل **9** في مكانه (انظر الشكل 4.1).

- **تركيب مجموعة المسامير 20:**
  - يجب الالتزام باستخدام أطوال المسامير **20** التالية: 15 مم، 20 مم، 25 مم، 30 مم، 32 مم (انظر الشكل 5). ويكون هذا تيسيرًا لعملية تركيب المسامير **20**؛
  - قم بتركيب المسامير **20** كما هو موضح في الشكل 6.1. ويجب أن يكون الجزء السفلي لمجموعة المسامير **20** محاذيًا للجزء السفلي للخزنة **11**. يجب أن تستقر رؤوس مجموعة المسامير **20** في أحد التجاويف الموجودة في الجدار الخلفي للخزنة **11** (انظر الشكل 5)؛
  - لتجنب التواء المسامير **20**، حرّك الغطاء **10** إلى الأمام حتى يستقر القفل **9** في مكانه (انظر الشكل 6.1).

إجراء الشحن لبطارية الأداة الكهربائية

التشغيل الأولي للأداة الكهربائية

يتم تزويد الأداة الكهربائية بالبطارية رقم 5 المشحونة جزئيًا. ينبغي شحن البطارية رقم 5 بالكامل قبل أول استخدام لها.

عملية الشحن (انظر الشكل رقم 7-8)

- اضغط على قِفْلي البطارية رقم **8** وقم بإزالة البطارية رقم **5** (انظر الشكل رقم 7.1-8.1).
- صل الشاحن **21** بمزود الطاقة.
- قم بتوصيل البطارية رقم **5** بالشاحن رقم **21** (انظر الشكل 7.2-8.2).
- افصل الشاحن **21** من مزود الطاقة بعد الشحن.
- أزل البطارية **5** من الشاحن **21** وقم بتركيب البطارية **5** في أداة الطاقة (راجع الشكل 7.3-8.3).

مؤشرات الشحن (انظر الشكل رقم 9-10)

- تشير مؤشرات الشاحن رقم **23** ورقم **24** إلى عملية شحن البطارية رقم **5** تظهر إشارات المؤشرات رقم **23** ورقم **24** على الملصق رقم **22** (انظر الشكل 9-10).

- الشكل 9.1، 10.1 - (عندما يُضيء المؤشر **24** باللون الأخضر، فهذا يعني أن البطارية **5** غير مُركَّبة في الشاحن **21**) - الشاحن **21** متصل بشبكة الكهرباء (جاهز للشحن).
- الشكل 9.2، 10.2 - (عندما يُضيء المؤشر **24** باللون الأخضر، فهذا يعني أن البطارية **5** مُركَّبة في الشاحن **21**) - البطارية **5** وقيد الشحن.
- الشكل 9.3، 10.3 - (عندما يُضيء المؤشر **24** باللون الأحمر، فهذا يعني أن البطارية **5** مُركَّبة في الشاحن **21**) - البطارية **5** مشحونة بالكامل.
- الشكل 9.4، 10.4 - (عندما يضيء المؤشر الأحمر **23**، ويتم إدخال البطارية **5** في الشاحن **21**) - يتم إنهاء عملية شحن البطارية **5** بسبب درجة الحرارة غير المناسبة. وعندما تكون ظروف درجة الحرارة طبيعية، ستستأنف عملية الشحن.
- الشكل 9.5، 10.5 - (عندما يُضيء المؤشر **23** باللون الأحمر، فهذا يعني أن البطارية **5** مُركَّبة في الشاحن **21**) - يتم إنهاء عملية الشحن للبطارية **5** بسبب فشلها. استبدل البطارية المعطَّلة **5**، ويحظر استخدامها مرة أخرى.

أثناء عملية الشحن، ترتفع درجة حرارة البطارية رقم 5 والشاحن رقم 21، وهي عملية طبيعية.

• لا تستخدم الأداة الكهربائية أبدًا لتثبيت الكابلات؛ فقد يؤدي ذلك إلى إتلاف الأسطح العازلة للكابلات، وقد يسبب حدوث تماس كهربائي والإصابة بالصدمات الكهربائية.

• إذا علقت أداة التثبيت داخل نظام الطرق، فعليك توخي الحذر الشديد عند إزالتها؛ فإن نظام الطرق يكون مهيأً للإطلاق، وعندما تحاول إخراج أداة التثبيت منه ستندفع بقوة؛ ما قد يتسبب في حدوث إصابات.

الرموز المستخدمة في الدليل

تُستخدم الرموز التالية في دليل التشغيل، يُرجى تذكُّر معانيها. سيتيح التفسير الصحيح للرموز الاستخدام الصحيح والآمن للأداة الكهربائية.

الرمز	المعنى
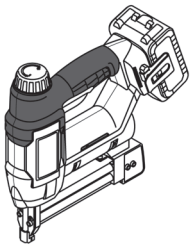	**مسمرة براد هوائية لاسلكية ومدبسة** الأجزاء المميزة باللون الرمادي - مقبض لين (ذو سطح معزول)
CROWN PROFESSIONAL CT ... Ser.No.: XX XXXXXXX	**مُلصق الرقم التسلسلي:** CT ... - الطراز؛ XX - تاريخ التصنيع؛ XXXXXXX - الرقم التسلسلي.
	احرص على قراءة كافة قواعد السلامة والإرشادات.
	ارتد نظارات الحماية.
	تجنب ارتفاع درجة حرارة البطارية لأكثر من 45 درجة مئوية. واحمها من التعرض لأشعة الشمس المباشرة لفترات طويلة.
	عدم التخلص من البطارية في حاوية النفايات المنزلية.
	عدم إلقاء البطارية في النار.
	حماية البطارية من المطر.
	خطر الإضرار بالأسلاك المخفية أو خطوط الخدمات المنزلية.

الرمز	المعنى
	مدة شحن البطارية.
	اتجاه الحركة.
	اتجاه الدوران.
	مُؤمّن.
	غير مُؤمّن.
III	فئة الحماية.
	انتبه. مهم.
CE	توجد علامة تثبت أن هذا المنتج يتوافق مع المتطلبات الأساسية لتوجيهات الاتحاد الأوروبي، ومتناسب مع معايير الاتحاد الأوروبي.
	معلومات مفيدة.
	عدم التخلص من الأداة الكهربائية في حاوية النفايات المنزلية.

تعيين الأداة الكهربائية

تم تصميم الأداة الكهربائية لتثبيت أنواع خاصة من الدبابيس أو المسامير .

مكونات الأداة الكهربائية

1 فتحات تهوية
2 منظم قوة الطرق
3 الزناد
4 مشبك الحزام *
5 البطارية *
6 مؤشرات حالة شحن البطارية *
7 زر التحكم في حالة شحن البطارية *

• **احتفظ بالمقابض وأسطح الإمساك جافة ونظيفة وخالية من الشحوم.** المقابض الزلقة وأسطح الإمساك لا تسمح بالتعامل الآمن والتحكم في العدة في مواقف غير متوقعة.
• لاحظ أنه عند تشغيل عدة كهربائية، يرجى الضغط على المقبض المساعد بشكل صحيح، وهو أمر مفيد عند التحكم في العدة الكهربائية. لذلك، يمكن أن يقلل التعامل السليم من خطر الحوادث أو الإصابات.

ستخدام بطارية العدة والعناية بها

• **إعادة الشحن تكون فقط بواسطة الشاحن المحدد من قبل الشركة المصنعة.** الشاحن الذي يناسب نوعًا معينًا من مجموعات البطاريات قد يتسبب في خطر نشوب حريق عند استخدامه مع مجموعة بطارية أخرى.
• **استخدم العدد الكهربائية مع مجموعات البطاريات المصممة خصيصًا لها فقط.** استخدام أي مجموعات بطاريات أخرى قد ينشأ عنه إصابة أو حريق.
• **عندما تكون مجموعة البطاريات غير مستخدمة، احفظها بعيدًا عن الأشياء المعدنية الأخرى مثل مشابك الورق والمفاتيح والمسامير والبراغي أو الأشياء المعدنية الأخرى والتي يمكن أن توصل طرفًا بطرف آخر.** تقصير أطراف البطارية معًا قد يتسبب في حروق أو حدوث حريق.
• **في ظروف سوء الاستعمال، قد يتسرب السائل من البطارية؛ فتجنب اللمس. في حالة حدوث التلامس، قم بالشطف بالماء. في حالة ملامسة السائل للعين، اطلب المساعدة الطبية الإضافية.** قد يتسبب السائل الذي يتسرب من البطارية في تهيجها أو حدوث حروق.
• **تجنب التشغيل غير المتعمد. تأكد من أن مفتاح التشغيل / الإيقاف في وضع إيقاف التشغيل قبل إدخال مجموعة البطارية.** حمل العدة الكهربائية مع وجود إصبعك على مفتاح التشغيل / الإيقاف أو تركيب مجموعة بطارية في العدد الكهربائية بينما هي في وضع التشغيل يؤدي إلى احتمال وقوع حوادث.
• **لا تفتح البطارية.** خطر على الدائرة.
• **في حالة الضرر والاستخدام غير السليم للبطارية، قد تنبعث أبخرة. اعمل على توفير الهواء النقي وطلب المساعدة الطبية في حالة الشكاوى.** يمكن للأبخرة أن تهيج الجهاز التنفسي.
• **عندما تكون البطارية معيبة، يمكن أن يهرب السائل ويتلامس مع المكونات المجاورة. افحص أي أجزاء معنية.** نظف هذه الأجزاء أو استبدلها، عند الحاجة.
• **احمِ البطارية ضد الحرارة، وأيضًا ضد التعرض المستمر لأشعة الشمس والنار.** هناك خطر الانفجار.

تحذير قم بقراءة كافة تحذيرات السلامة وكافة التعليمات.

• **احمِ شاحن البطارية من المطر والرطوبة.** دخول المياه إلى شاحن البطارية يؤدي إلى زيادة خطر حدوث الصدمة الكهربائية.
• **لا تشحن بطاريات أخرى.** شاحن البطارية مناسب فقط لشحن بطاريات الليثيوم أيون ضمن نطاق الجهد المذكور. وخلاف ذلك سيتعرض إلى خطر الحريق والانفجار.
• **حافظ على شاحن البطارية نظيفًا.** قد يسبب التلوث خطر حدوث صدمة كهربائية.
• **تحقق من شاحن البطارية والكابل والمكونات في كل مرة قبل الاستخدام. لا تستخدم شاحن البطارية عندما يتم اكتشاف عيوب. لا تفتح شاحن البطارية بنفسك وأصلحه بواسطة موظفين مؤهلين فقط باستخدام قطع الغيار الأصلية.** تؤدي أجهزة شحن البطاريات والكابلات والمقابس التالفة إلى زيادة خطر حدوث صدمة كهربائية.
• **لا تُشغل شاحن البطارية على الأسطح القابلة للاشتعال بسهولة (مثل الورق والمنسوجات وغيرها) أو في البيئات القابلة للاحتراق.** هناك خطر حدوث حريق بسبب سخونة شاحن البطارية أثناء الشحن.

الخدمة

• **ينبغي صيانة عدتك الكهربائية بواسطة فني إصلاح مؤهل باستخدام قطع الغيار المتطابقة فقط.** سيضمن هذا أن أمان العدة الكهربائية قد تم ضمانه.
• اتبع تعليمات التشحيم وتغيير الملحقات.

إرشادات السلامة أثناء تشغيل العدة الكهربائية

تنبيه: يتضمن النص مصطلح "الإطلاق غير المقصود" الذي يعني إطلاق أدوات التثبيت الخارج عن سيطرة المستخدم. ويرجى تذكر أن هذا الإطلاق غير المقصود يمكن أن يؤدي إلى إصابات خطيرة أو وفاة المستخدم أو المحيطين به.

قبل بدء العمل

• يجب التأكد دائمًا من تعبئة الأداة الكهربائية بشكل كامل والتعامل معها بحذر.
• قم بإزالة البطارية من الأداة الكهربائية قبل تركيب أدوات التثبيت.
• استخدم أنواع أدوات التثبيت الموصى بها فقط، ولا تستخدم أدوات تثبيت تالفة أو منحنية أو صدئة.
• لا تقم بتعبئة الخزنة بأدوات تثبيت متفاوتة الأحجام والأنواع في الوقت نفسه حتى لا تعلق أدوات التثبيت داخل نظام الطرق.

أثناء العمل

• تأكد أثناء العمل من ارتداء نظارات واقية توفر لك الحماية من الأمام والجانبين. يجب أن تتوافق النظارات الواقية مع معايير المعهد القومي الأمريكي للمعايير لوقاية العين ANSI Z 87.1 (CAN/CSA/Z94.3، GOST 12.4.011-89). وتنطبق هذه القاعدة على العامل والأشخاص القريبين منه.
• لا توجه الأداة الكهربائية إلى نفسك، أو أشخاص آخرين، أو الحيوانات.
• لا تحاول إطلاق أدوات التثبيت في منطقة مفتوحة، فقد يعرضك ذلك ومن حولك للخطر.
• لا تسحب الزناد إلا عند إجراء العمل فقط. وفي جميع الحالات الأخرى، على سبيل المثال، عند حمل الأداة الكهربائية أو أثناء الصيانة، أبعد إصبعك عن الزناد لمنع الإطلاق غير المقصود.
• يُمنع منعًا باتًا تغيير تصميم أداة الطاقة (على سبيل المثال، تثبيت طرف الاتصال في موضع الضغط)؛ لأن ذلك قد يؤدي إلى الإطلاق غير المقصود.
• أبق يديك وقدميك على مسافة آمنة من طرف الاتصال عند العمل.
• أثناء سحب الزناد، أمسك بالأداة الكهربائية بطريقة آمنة (دون إمالتها) وادفع بطرف الاتصال نحو السطح، وإلا فقد تتكدس أداة التثبيت أو ترتد أو تتجعد داخل الأداة الكهربائية.
• يمكن أن تُصدر الأدوات الكهربائية شررًا؛ لذا لا تستخدمها بالقرب من مواد قابلة للانفجار أو الاشتعال.
• عند العمل، تذكر دائمًا أن خطوط خدمات المرافق يمكن أن تقع أسفل الأسطح التي يتم التعامل معها، فاحذر حتى لا تتلفها. استخدم أجهزة الكشف عن المعادن لتحديد مواقع الخطوط المخفية لإمدادات الكهرباء والغاز والمياه، أو اتصل بشركة المرافق المحلية في منطقتك للحصول على المعلومات؛ فإن ملامسة الأسلاك الكهربائية قد تؤدي إلى اندلاع حريق والإصابة بالصدمات الكهربائية. كما يمكن أن يؤدي تلف خطوط الغاز إلى حدوث انفجارات، بينما يؤدي تلف خطوط إمدادات المياه إلى حدوث أضرار مادية.
• من الممكن أن ترتد أدوات التثبيت أو تتطاير شظاياها، ولتفادي حدوث ذلك يجب مراعاة القواعد التالية:
  • لا تثبّت أدوات التثبيت بالقرب من الزوايا؛
  • لا تثبّت أدوات التثبيت فوق أدوات سبق تثبيتها؛
  • لا تثبّت أدوات التثبيت في مواد صلبة غير مخصصة لها، مثل المعادن والخرسانة والطوب وما إلى ذلك.
• لا تستخدم الأداة الكهربائية كما تستخدم المطرقة، فلا تحاول الطرق على الدبابيس أو المسامير باستخدام طرف بلاستيكي.

قواعد السلامة العامة

تحذير اقرأ جميع تحذيرات السلامة والتعليمات والرسوم التوضيحية والمواصفات المقدّمة مع الأداة الكهربائية هذه. قد يتسبب الفشل في اتباع التحذيرات والتعليمات المسرودة أدناه في صدمة كهربائية أو حريق، و/أو إصابة خطيرة.

احفظ كافة التحذيرات والتعليمات للرجوع إليها مستقبلاً.

يشير مصطلح "العدة الكهربائية" في التحذيرات إلى العدة الكهربائية (السلكية) التي تعمل عبر موصلات الكهرباء الرئيسية الخاصة بك أو العدة الكهربائية (اللاسلكية) التي تعمل بالبطارية.

سلامة منطقة العمل

• **حافظ على منطقة العمل نظيفة ومضاءة جيدًا.** المناطق غير المنظمة أو المظلمة قد تتسبب في إصابات.

• **لا تشغل هذه العدد الكهربائية في الأماكن القابلة للانفجار، مثل عند وجود مواد سريعة الاشتعال أو غازات أو غبار.** تصنع العدد الكهربائية هذه شرارات قد تؤدي إلى إشعال الغبار أو الأبخرة.

• **احرص على بقاء الأطفال أو المتفرجين بعيدًا أثناء تشغيل العدة الكهربائية.** قد تتسبب الملهيات في فقدانك للتركيز.

السلامة الكهربائية

• **يجب أن تتطابق قوابس العدة الكهربائية مع مأخذ التيار. لا تقم بتعديل القابس بأي شكل. لا تستخدم مهايئ قوابس مع العدد الكهربائية المؤرضة (الموصولة بالأرض).** تقلل القوابس غير المعدلة ومآخذ التيار المطابقة من خطر حدوث صدمة كهربائية.

• **تجنب ملامسة الجسد للأسطح المؤرضة أو الموصولة بالأرض (مثل الأنابيب والمشعات والنطاقات والثلاجات).** هناك خطر متزايد من التعرض للصدمة الكهربائية إذا كان جسمك مؤرضًا أو موصولاً بالأرض.

• **لا تعرض العدد الكهربائية لظروف الأمطار أو البلل.** دخول المياه إلى العدة الكهربائية يزيد من خطر حدوث صدمة كهربائية.

• **لا تسئ استخدام السلك. لا تستخدم السلك أبدًا لحمل أو سحب أو فصل العدة الكهربائية. حافظ على السلك بعيدًا عن الحرارة والزيت والحواف الحادة والأجزاء المتحركة.** استخدام أسلاك تالفة أو متشابكة يزيد من مخاطر الإصابة بالصدمات الكهربية.

• **عند استخدام العدة الكهربائية في الأماكن المفتوحة، استخدم أسلاك التمديد المخصصة للاستخدام الخارجي فقط.** استخدم سلكًا يناسب الاستخدام في المناطق المفتوحة ويقلل من خطر التعرض لصدمة كهربائية.

• **عندما يكون تشغيل العدة الكهربائية في مكان رطب أمرًا لا مفر منه، فاستخدم أداة تعمل بالتيار المتبقي (RCD) كمزود محمي.** يعمل استخدام RCD على تقليل مخاطر الإصابة بصدمات كهربية. ملحوظة مصطلح "أداة تعمل بالتيار المتبقي (RCD)" يمكن استبداله بالمصطلح "مترجم دائرة خطأ التأريض (GFCI)" أو "قاطع دائرة التسريب الأرضي (ELCB)".

• **تحذير!** لا تلمس أبدًا الأسطح المعدنية المكشوفة في علبة التروس، والدرع، وما إلى ذلك لأن لمس الأسطح المعدنية سوف يحدث تداخلاً مع الموجة الكهرومغناطيسية، مما يسبب إصابات أو حوادث محتملة.

السلامة الشخصية

• **كن يقظًا، وراقب ما تفعله واستخدم الحس السليم عند تشغيل العدة الكهربائية. لا تستخدم العدة الكهربائية عندما تكون متعبًا أو تحت تأثير المخدرات أو الكحوليات أو الأدوية.** إن أي لحظة من عدم الانتباه أثناء تشغيل العدة الكهربائية قد ينتج عنها جروح شخصية خطيرة.

• **استخدم معدات الوقاية الشخصية. ارتد دائمًا القناع الواقي للعين.** تعمل أدوات الحماية مثل القناع الواقي من الغبار أو أحذية الأمان المضادة للانزلاق أو قبعة صلبة أو أجهزة حماية السمع والتي يتم استخدامها في ظروف معينة على تقليل احتمالات التعرض لإصابات شخصية.

• **تجنب التشغيل غير المقصود. تأكد من أن المفتاح على وضع إيقاف التشغيل قبل التوصيل بمصدر الطاقة و/أو حزمة البطارية، والالتقاط أو حمل العدة.** حمل العدد الكهربائية مع وجود إصبعك في المفتاح أو تشغيل العدد الكهربائية التي يكون فيها المفتاح في وضع التشغيل يؤدي إلى احتمال وقوع حوادث.

• **أزل أي مفاتيح ضبط أو مفاتيح ربط قبل تشغيل العدة الكهربائية.** قد يؤدي وجود مفتاح ربط أو مفتاح متصل بالجزء الدوار للعدة الكهربائية إلى حدوث إصابة شخصية.

• **لا تتعدَّ الارتفاع. أبقِ قدميك دومًا في وضع مناسب واحتفظ بتوازنك في جميع الأوقات.** يمكن هذا من السيطرة بشكل أفضل على العدة الكهربائية في المواقف غير المتوقعة.

• **ارتدِ ملابس ملائمة. لا ترتدِ ملابس فضفاضة أو مجوهرات. حافظ على شعرك وملابسك وقفازاتك بعيدًا عن الأجزاء المتحركة.** قد تعلق الملابس الفضفاضة أو المجوهرات في الأجزاء المتحركة.

• **في حال توفير أجهزة لتوصيل وسائل شفط وتجميع الغبار، تأكد من توصيلها واستخدامها بشكل ملائم.** قد يؤدي استخدام تجميع الغبار إلى تقليل المخاطر الناجمة عن الغبار.

• **لا تدع الألفة المكتسبة من الاستخدام المتكرر للعدد تسمح لك بالإعجاب بالنفس وتجاهل مبادئ سلامة العدة.** يمكن أن يؤدي عملٌ واحد بإهمال إلى إصابة شديدة في لمحة من الثانية.

• **تحذير!** يمكن أن تنتج العدد الكهربائية حقلاً كهرومغناطيسيًّا أثناء التشغيل. قد يتداخل هذا الحقل في بعض الظروف مع الغرسات الطبية النشطة أو السلبية. للحد من خطر الإصابة الخطيرة أو القاتلة، نوصي الأشخاص الذين لديهم غرسات طبية باستشارة الطبيب ومصنع الغرسة الطبية قبل تشغيل العدة الكهربائية هذه.

استخدام العدة الكهربائية والعناية بها

• يحظر على الأشخاص ذوي القدرات النفسية أو العقلية أو الأطفال ذوي القدرات المنخفضة أن يشغلوا العدة الكهربائية، ما لم يتم الإشراف عليهم أو إرشادهم بشأن استخدام العدة الكهربائية بواسطة شخص مسؤول عن سلامتهم.

• **لا تستخدم القوة المفرطة مع العدة. استخدم العدة الكهربائية الملائمة لغرضك.** يؤدي استخدام العدة الكهربائية الصحيحة إلى إنجاز المهمة بشكل أفضل وأكثر أمانًا في الأعمال المخصصة لها.

• **لا تستخدم العدة في حال تعذر تشغيل أو إيقاف تشغيل المفتاح.** أي عدة كهربائية لا يمكن التحكم فيها بمفتاح تصير خطرة ويلزم إصلاحها.

• **قم بفصل القابس من مصدر الطاقة و/أو حزمة البطارية من العدة الكهربائية قبل عمل أي تعديلات أو تغيير الملحقات أو تخزين العدد الكهربائية.** وتقلل تدابير السلامة الوقائية هذه من خطر بدء تشغيل العدة الكهربائية بطريق الخطأ.

• **خزن العدد الكهربائية عند عدم الاستخدام بعيدًا عن متناول الأطفال ولا تسمح للأشخاص الذين لا يألفون المعدة أو هذه التعليمات بتشغيل العدة الكهربائية.** تكون العدد الكهربائية خطرة في أيدي المستخدمين غير المدربين.

• **قم بصيانة العدد الكهربائية. تحقق من وجود خطأ في محاذاة الأجزاء المتحركة أو ثني أو كسر بالأجزاء أو أي أوضاع أخرى من شأنها التأثير في تشغيل العدة الكهربائية. إذا تضررت العدة الكهربائية فيجب إصلاحها قبل الاستخدام.** العديد من الحوادث ناجم عن سوء صيانة عدد كهربائية.

• **حافظ على عدد القطع حادة ونظيفة.** إن عدد القطع التي يتم صيانتها بشكل صحيح مع حواف قطع حادة تكون أقل عرضة للانثناء ويسهل التحكم فيها.

• **استخدم العدة الكهربائية، والملحقات، واللقمات وغير ذلك فيما يتوافق مع هذه التعليمات، مع الوضع في الاعتبار ظروف العمل والأعمال المطلوب تحقيقها.** قد يؤدي استخدم العدة الكهربائية للأغراض غير المخصصة لها إلى حدوث موقف خطير.

مواصفات الأداة الكهربائية

مسمرة براد هوائية لاسلكية ومدبسة		CT61001HX-2	CT61001HX-4
كود الأداة الكهربائية		انظر صفحة 12	
الفولطية المقدرة	[فولط]	20 *	20 *
نوع البطارية		Li-Ion	Li-Ion
مدة شحن البطارية	[دقيقة]	60	60
سعة البطارية	[أمبير ساعة]	2	4
سعة الخزنة	[قطعة]	100	100
الدبابيس المستخدمة:		Type 600, 18Gauge	Type 600, 18Gauge
- عرض الدبابيس	[مم] [بوصة]	5,7	5,7
- طول الدبابيس	[مم] [بوصة]	15-22	15-22
المسامير المستخدمة:		Type F, 18Gauge	Type F, 18Gauge
- عرض المسامير	[مم] [بوصة]	2	2
- طول المسامير	[مم] [بوصة]	15, 20, 25, 30, 32	15, 20, 25, 30, 32
الوزن	[كجم] [رطل]	2,43 5.36	2,74 6.04
فئة الأمان		III	III
الضغط الصوتي	[ديسيبل]	—	—
قوة الصوت	[ديسيبل]	—	—
الاهتزاز المقدر	[م/ث^2]	—	—

* الحد الأقصى للجهد الأوليّ للبطارية (الذي قيس دون النظر إلى حجم العمل) هو 20 فولت. الجهد الاسمي هو 18 فولت.

معلومات الضجيج

احرص دائمًا على ارتداء أداة حماية الأذن إذا كان الضغط الصوتي يتجاوز 85 ديسيبل.

إعلان المطابقة

نعلن تحت مسؤوليتنا وحدنا أن المنتج الموصوف ضمن "مواصفات الأداة الكهربائية" يتوافق مع كل الأحكام ذات الصلة بتوجيهات 2006/42/EC 2014/30/EU بما في ذلك التعديلات ويتوافق مع المعايير التالية:
EN 60745-1:2009+A11:2010،
EN 60745-2-16:2010،
EK9-BE-77(V3):2015،
EK9-BE-88:2014،
EK9-BE-89:2014،
EK9-BE-91:2015،
EN 55014-1:2016/+A1:2009/+A2:2011،
EN 55014-2:2015.

المدير العام Wu Cunzhen

Merit Link International AG
Stabio, Switzerland, 28.07.2021

تحذير - لتقليل خطر الإصابة، ينبغي أن يقرأ المستخدم دليل التعليمات!

• پیچ‌ها **13** را با استفاده از آچار آلن **18** شل کنید (تصویر 14.2 را ببینید).
• به دقت صفحات **15** و **16** را بردارید و بست تغییرشکل‌یافته **19** یا **20** را جدا کنید (تصویر 15 را ببینید). **احتیاط: ممکن است مکانیسم ضربه‌زننده برای پرتاب بارگیری شود و اگر سعی کنید بست‌ها را خارج کنید،با قدرت به بیرون پرتاب و احتمالاً موجب صدماتی شود.**
• آنها را به ترتیب معکوس دوباره سوار کنید.
• اگر بست‌ها **19** یا **20** به طور مرتب تغییرشکل پیدا می‌کنند (هنگام استفاده از بست‌های سازنده‌ای دیگر) با مرکز خدمات **CROWN** تماس بگیرید.

تمیز کردن ابزار شارژی

یکی از شرایط لازم برای استفاده ایمن و طولانی مدت از ابزار شارژی این است که آن را تمیز نگه دارید. مرتب با جریان هوای فشرده از طریق شیارهای تهویه **1**، ابزار را تمیز کنید.

خدمات پس از فروش و خدمات کاربردی

خدمات پس از فروش ما پاسخگوی سؤالات شما درباره نگهداری و تعمیر محصول شما و همچنین قسمت های یدکی آن است. اطلاعات مربوط به مراکز سرویس، نمودارهای قطعات و قطعات یدکی را می توانید در این سایت بیابید: **www.crown-tools.com**.

حمل ابزارهای شارژی

• در طول حمل ابزار از وارد کردن هر گونه ضربه مکانیکی به بسته بندی مطلقاً بپرهیزید.
• هنگام قرار دادن دستگاه در بسته یا خارج کردن آن، استفاده از هیچ گونه فناوری ای که باعث دستکاری در منگنه بسته بندی شود، مجاز نیست.

باتری های لیتیم-یونی

باتری های لیتیم-یونی تحت شرایط قانون کالاهای خطرناک قرار می گیرند. کاربر می تواند بدون در نظر گرفتن شرایط دیگری، باتری ها را در جاده حمل کند.
هنگام حمل توسط اشخاص ثالث (مثلاً حمل و نقل هوایی یا آژانس های ارسال کالا)، شرایط لازم ویژه ای درباره بسته بندی و برچسب گذاری باید رعایت شود. هنگام آماده سازی اقلام موردنظر جهت ارسال، مشورت با کارشناس برای مواد خطرناک الزامی است.
تنها در صورتی که محفظه باتری سالم است آن را ارسال کنید. سطوح باز باتری را بپوشانید و باتری را به گونه بسته بندی کنید که امکان حرکت در بسته بندی برای آن وجود نداشته باشد. لطفاً همچنین در صورت به دیگر قوانین کشورتان در این خصوص توجه کنید.

محافظت از محیط زیست

به جای اینکه مواد خام را مثل زباله دور بیندازید، آن ها را بازیافت کنید.

ابزار شارژی، لوازم جانبی و بسته بندی را باید برای بازیافت به روش زیست محیطی طبقه بندی کرد.
اجزای پلاستیکی برای بازیافت طبقه بندی شده برچسب گذاری می شوند.
این دستورالعمل ها روی کاغذ بازیافت شده تولید شده بدون کلر چاپ می شوند.

سازنده حق ایجاد تغییرات احتمالی را برای خود محفوظ می داند.

روشن / خاموش کردن ابزار شارژی

روشن کردن:
سری پلاستیکی **14** را فشار دهید و ابزار برقی را تا زمانی که متوقف شود به پایین فشار دهید، نشانگر **11** روشن خواهد شد که حاکی از آمادگی ابزار برقی برای پرتاب است (تصویر 11.1 را ببینید). هنگام نگه داشتن ابزار برقی در این وضعیت، ماشه **3** را فشار دهید - پرتاب انجام خواهد شد (تصویر 11.2 را ببینید).
خاموش کردن:
ماشه **3** را رها کنید و ابزار برقی را بالا ببرید.

ویژگی های طراحی ابزار شارژی

محافظت از دما (به شکل 12.1، 13.1 مراجعه کنید)

سیستم محافظت دما در صورت وجود بار بیش از حد یا زمانی که دمای باتری **5** به بیش از 80 درجه سانتی گراد می رسد، به طور خودکار ابزار شارژی را غیرفعال می کند. این سیستم محافظت،ابزار شارژی را در مقابل آسیب دیدن به دلیل عدم رعایت شرایط کارکرد ضمانت می کند. هنگامی که این سیستم محافظتی فعال باشد، نشانگرها **6** به صورتی که در تصویر 12.1، 13.1 نشان داده شده، به مدت 3 ثانیه چشمک خواهند زد.

محافظت دربرابر گرم‌شدن بیش‌ازحد (به شکل 12.1، 13.1 مراجعه کنید)

درصورت گرم‌شدن بیش‌ازحد دستگاه، سیستم محافظت از موتور دربرابر گرم‌شدن بیش‌ازحد به‌صورت خودکار ابزار برقی را خاموش می‌کند. در این مواقع، قبل از روشن کردن مجدد ابزار برقی، صبر کنید ابزار خنک شود.
هنگامی که این سیستم محافظتی فعال باشد، نشانگرها **6** به صورتی که در تصویر 12.1، 13.1 نشان داده شده، به مدت 3 ثانیه چشمک خواهند زد.

محافظت دربرابر اضافه‌بار (به شکل 12.1، 13.1 مراجعه کنید)

درصورتی که ابزار برقی به‌صورتی به کار گرفته شود که باعث مصرف جریان برق بالا به‌صورت غیرعادی شود، سیستم محافظت از موتور دربرابر اضافه‌بار، ابزار برقی را به‌طور خودکار خاموش می‌کند.
هنگامی که این سیستم محافظتی فعال باشد، نشانگرها **6** به صورتی که در تصویر 12.1، 13.1 نشان داده شده، به مدت 3 ثانیه چشمک خواهند زد.

محافظت دربرابر تخلیه شارژ بیش‌ازحد

سیستم ایمنی از باتری **5** درمقابل تخلیه شارژ شدید محافظت می‌کند. درصورت تخلیه شارژ کامل، ابزار برقی به‌صورت خودکار خاموش می‌شود. **توجه: وقتی سیستم محافظت فعال است، ابزار برقی را روشن نکنید زیرا ممکن است به باتری 5 آسیب برسد.**

نشانگرهای وضعیت شارژ باتری (شکل 12.1، 13.1 را ببینید)

با فشار دادن دکمه **7** نشانگرها **6** وضعیت شارژ باتری **5** را نشان می دهند (شکل 12.1، 13.1 را ببینید).

نشانگر (تصویر 11.1 را ببینید)

نشانگر **11** آمادگی ابزار برقی برای پرتاب را نشان می‌دهد، و در عین حال محلی را که منگنه یا میخ پرتاب خواهند شد، مشخص می‌کند.

تنظیم نیروی ضربه‌ای

باید با استفاده از رگولاتور **2** نیروی ضربه‌ای لازم را تعیین کرد.
نیروی ضربه‌ای لازم به وسیله‌ای که پردازش می‌شود و شرایط کار بستگی دارد و با آزمایش عملی قابل تعیین است.

توصیه هایی درباره عملکرد ابزار شارژی

توصیه‌های عمومی

- باتری **5** را از روی ابزار برقی بردارید و طبق توضیح بالا، بست‌ها **19** یا **20** را درون خشاب **11** نصب کنید. باتری **5** را درون ابزار برقی قرار دهید.
- یک ضربه روی سطح کار بزنید.
- کیفیت پرتاب (راندن) بست‌ها را ارزیابی کنید:
  - اگر قسمت بالایی منگنه **19** یا سر میخ **20** از بالای سطح بیرون زد، با چرخاندن رگولاتور **2** به سمت راست، نیروی ضربه‌ای را افزایش دهید. **توجه: هنگام کار با نیروی ضربه‌ای ناکافی به مدت طولانی، قطعات ابزار برقی بیشتر فرسوده می‌شوند؛**
  - اگر بخش بالایی منگنه **19** یا سری میخ **20** خیلی عمیق در سطح فرو برود، باید با چرخاندن رگولاتور **2** به سمت چپ نیروی ضربه‌ای را کاهش دهید.
- پس از اتمام کار، باتری **5** را از روی ابزار برقی بردارید و باقیمانده بست‌ها **19** یا **20** را از داخل خشاب **11** خالی کنید.

اقدامات پیشگیرانه / مراقبتی از ابزار شارژی

قبل از انجام هرکاری در ابزار برقی، باتری 5 را جدا کنید.

دستورالعمل حفظ و نگهداری باتری

- قبل از تمام شدن شارژ باتری **5**، به موقع آن را شارژ کنید. وقتی شارژ کافی نیست فوراً ابزار را خاموش کنید و آن را شارژ کنید.
- وقتی باتری **5** پر است بیش از حد آن را شارژ نکنید با این کار از عمر باتری کاسته می شود.
- باتری **5** را در دمای اتاق 10 تا 40 درجه سانتی گراد (50 تا 104 درجه فارنهایت) شارژ کنید.
- باتری **5** را هر 6 پس یک دوره طولانی عدم فعالیت دستگاه شارژ کنید.
- باتری های کهنه را به موقع تعویض کنید. کاهش تولید یا زمان کارکرد کوتاهتر ابزار شارژی پس از شارژ کردن نشان دهنده کهنه شدن باتری **5** است و باید باتری را تعویض کنید. این نکته را در نظر بگیرید که در صورت استفاده از ابزار در محیطی با دمای کمتر از 0 سانتی گراد، ممکن است شارژ باتری **5** سریع تر تخلیه شود.
- در صورتی که قرار است به مدت طولانی از دستگاه استفاده نکنید، توصیه می شود باتری **5** را در دمای اتاق نگه دارید، باتری باید تا 50 درصد شارژ شده باشد.

برداشتن بست‌های تغییرشکل‌داده (تصویر 14-15 را ببینید)

گاهی حین عملیات بست **19** یا **20** تغییر شکل پیدا کرده و داخل مکانیسم ضربه‌زننده می‌ماند (مثلاً هنگامی که بست به شیئی سخت برخورد می‌کند، اگر بست معیوب باشد، و غیره).

- باتری **5** را از روی ابزار برقی بردارید و بست‌های باقیمانده **19** یا **20** را از خشاب **11** خارج کنید.
- سری پلاستیکی **14** را بردارید (تصویر 14.1 را ببینید).

7 دکمه کنترل حالت شارژ باتری *
8 قفل باتری *
9 قفل خشاب
10 روکش خشاب
11 خشاب
12 نشانگر
13 کمربند
14 سری پلاستیکی *
15 صفحه خارجی
16 صفحه داخلی
17 راهنمای چکش
18 آچار آلن *
19 منگنه (گیره) *
20 میخ (گیره) *
21 شارژر *
22 برچسب *
23 نشانگر (قرمز) *
24 نشانگر (سبز) *
25 چکش

* اضافی اختیاری

همه لوازم جانبی به تصویر کشیده شده و توضیح داده شده به عنوان تحویل کالای استاندارد در بسته محصول قرار دارند.

نصب و تنظیم اجزای ابزار شارژی

قبل از انجام هرکاری در ابزار برقی، باتری 5 را جدا کنید.

نصب / پیاده سازی / تنظیم برخی از اجزا برای همه مدل های ابزار شارژی یکسان است، بنابراین مدل های خاص در اشکال نشان داده نشده اند.

نگهداری از آچار آلن (تصویر 1 را ببینید)

تصویر 1 محل نگهداری آچار آلن **18** و نحوه برداشتن آن را نشان می‌دهد.

نصب و برداشتن سری پلاستیکی (تصویر 2 را ببینید)

سری پلاستیکی **14** مانع از تغییر شکل سطح هنگام پرتاب منگنه یا میخ می‌شود. تصویر 2 مراحل سوار کردن / پیاده کردن سری پلاستیکی **14** را نشان می‌دهد.

قراردادن بست‌ها درون خشاب (تصویر 3-6 را ببینید)

از بست‌هایی (منگنه یا میخ) استفاده کنید که مناسب مدل ابزار شما باشند (تصاویر توضیحی و جدول اطلاعات فنی را ببینید). بست‌هایی (منگنه یا میخ) به صورت شانه‌ای ارائه می‌شوند سعی نکنی که بست‌ها را یکی یکی بارگیری کنید، چراکه این کار سبب خم شدن درون مکانیسم ضربه‌زننده می‌شود.

- بخش بالایی قفل **9** را فشار دهید (تصویر 3.1 را ببینید).
- روکش **10** را به عقب بکشید (تصویر 3.2 را ببینید).

نصب یک ردیف منگنه 19:

- منگنه‌ها **19** را به صورتی که در تصویر 4.1 نشان داده شده نصب کنید. بخش بالایی منگنه‌ها **19** باید به بخش بالایی خشاب **11** متصل شود (تصویر 4.2 را ببینید)؛
- برای جلوگیری از پیچش منگنه‌ها **19**، تا زمانی که قفل **9** در جای خود تثبیت شود، روکش **10** را بکشید (تصویر 4.1 را ببینید).

نصب ردیف میخ 20:

- تنها از میخ‌هایی **20** با طول‌های زیر استفاده کنید: 15 میلی‌متر، 20 میلی‌متر، 25 میلی‌متر، 30 میلی‌متر، 32 میلی‌متر (تصویر 5 را ببینید). علت آن ویژگی نصب میخ‌ها **20** است.
- میخ‌ها **20** به صورتی که در تصویر 6.1 نشان داده شده نصب کنید. بخش پایینی میخ‌ها **20** باید به بخش پایینی خشاب **11** متصل شود. سرهای شانه میخ **20** باید در یکی از شیرهای دیواره پشتی خشاب **11** (تصویر 5 را ببینید) جا بیافتد؛
- برای جلوگیری از پیچش میخ‌ها **20**، تا زمانی که قفل **9** در جای خود قفل شود، روکش **10** را بکشید (تصویر 6.1 را ببینید).

روند شارژ باتری ابزار شارژی

راه اندازی اولیه ابزار شارژی

ابزار شارژی با یک باتری 5 با شارژ جزئی ارائه می شود. قبل از اولین استفاده، باتری 5 باید کاملاً شارژ شود.

روند شارژ کردن (به شکل 7-8 مراجعه کنید)

- دو قفل باتری **8** و را فشار دهید و باتری **5** را بیرون بیاورید.(به شکل 7.1-8.1 مراجعه کنید).
- شارژر **21** را به منبع برق وصل کنید.
- باتری **5** را درون شارژر **21** قرار دهید (تصویر 7.2-8.2 را ببینید).
- شارژر **21** را پس از شارژ شدن از منبع برق بکشید.
- باتری **5** را از شارژر **21** جدا کنید و باتری **5** را در ابزار بادی سوار کنید (تصویر 7.3-8.3 را ببینید).

نشانگرهای شارژر (به شکل 9-10 مراجعه کنید)

نشانگرهای شارژر **23** و **24** از فرایند شارژ باتری **5** خبر می دهند. سیگنال های نشانگرهای **23** و **24** روی برچسب **22** نشان داده شده اند (شکل 9-10 را ببینید).

- شکل 9.1، 10.1 - (نشانگر سبز رنگ **24** روشن است، باتری **5** درون شارژر **21** جایگذاری نشده است) - شارژر **21** به شبکه برق متصل است (آماده شارژ کردن).
- شکل 9.2، 10.2 - (نشانگر سبز **24** چشمک می زند، باتری **5** درون شارژر **21** جایگذاری شده است) - باتری **5** در حال شارژ شدن است.
- شکل 9.3، 10.3 - (نشانگر سبز **24** روشن است، باتری **5** درون شارژر **21** جایگذاری شده است) - باتری **5** به صورت کامل شارژ شده است.
- شکل 9.4، 10.4 - (نشانگر قرمز **23** روشن است، باتری **5** درون شارژر **21** جایگذاری شده است) - فرآیند شارژ باتری **5** به دلیل دمای نا مناسب پایان یافته است. وقتی شرایط دما به وضعیت نرمال برگردد، فرایند شارژ از سر گرفته می شود.
- شکل 9.5، 10.5 - (نشانگر قرمز **23** چشمک می زند، باتری **5** درون شارژر **21** جایگذاری شده است) - فرآیند شارژ باتری **5** به دلیل معیوب بودن باتری، پایان یافته است. باتری **5** معیوب را تعویض کنید، استفاده از آن ممنوع است.

در طی فرایند شارژ باتری 5، شارژر 21 داغ می شود این یک پدیده طبیعی است.

• بست‌ها را درون مصالح جامدی که به این هدف استفاده نمی‌شوند، مانند فلزات، بتن یا آجر و غیره پرتاب نکنید.
• از ابزار برقی مانند چکش استفاده نکنید - منگنه یا میخ را با سری پلاستیکی چکش نزنید.
• هرگز از ابزار برقی برای محکم کردن کابل‌ها استفاده نکنید، چراکه به عایق کابل صدمه زده و موجب اتصال کوتاه و شوک الکتریکی می‌شود.
• اگر بست درون مکانیسم ضربه‌زننده گیر کرد، هنگام برداشتن آن حداکثر احتیاط را داشته باشید. ممکن است مکانیسم ضربه برای پرتاب بارگیری شود و اگر سعی کنید بست را خارج کنید با قدرت زیاد به بیرون پرتاب شده و احتمالاً منجر به صدمه می‌شود.

نمادهای مورداستفاده در این دفترچه راهنما

نمادهای زیر در این دفترچه راهنما استفاده شده است لطفاً معنای آن ها را به خاطر داشته باشید. تفسیر درست نمادها باعث استفاده صحیح و ایمن از ابزار شارژی می شود.

نماد	معنی
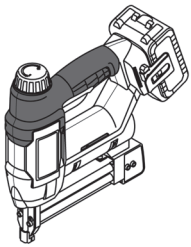	**میخ کوب و منگنه کوب بادی بی سیم** بخش های مشخص شده به رنگ خاکستری - دسته نرم (با سطح عایق)
CROWN PROFESSIONAL CT ... Ser.No.: XX XXXXXXX	**برچسب شماره سریال:** CT ... - مدل؛ XX - تاریخ ساخت؛ XXXXXXX - شماره سریال.
	همه قوانین و شرایط ایمنی را بخوانید.
	از عینک ایمنی استفاده کنید.
	از گرم کردن باتری بیش از 45 درجه سانتیگراد بپرهیزید. از ابزار در برابر قرار گرفتن طولانی مدت در نور مستقیم آفتاب محافظت کنید.
	باتری را در ظرف زباله خانگی دور نیندازید.
	باتری را به همراه زباله خانگی دور نیندازید.
	باتری را در مقابل باران قرار ندهید.

نماد	معنی
	ریسک آسیب رسیدن به لوله های خدمات خانگی یا سیم کشی پنهان.
	زمان شارژ باتری.
	جهت حرکت.
	جهت چرخش.
	قفل.
	قفل باز.
III	کلاس محافظت
	توجه. مهم.
CE	علامتی که تأیید می کند این محصول مطابق با شرایط اساسی دستورالعمل های اتحادیه اروپا و استانداردهای هماهنگ اتحادیه اروپا است.
	اطلاعات مفید.
	ابزار شارژی را به همراه زباله های خانگی دور نیندازید.

کاربرد اختصاصی ابزار شارژی

ابزار برقی برای راندن منگنه یا میخ طراحی شده است.

اجزای ابزار شارژی

1 روزنه‌های تهویه
2 رگولاتور نیروی ضربه‌ای
3 ماشه
4 گیره تسمه *
5 باتری *
6 نشانگرهای حالت شارژ باتری *

از ابزار در انجام کارهایی که با کاربری ابزار تناسب ندارد، می تواند خطرناک باشد.

• **دستگیره ها و سطوح جاذب را خشک، تمیز و عاری از هر گونه روغن و چربی نگه دارید.** دستگیره ها و سطوح جاذب لغزنده مانع کارکردن ایمن و کنترل ابزار در موقعیت های غیر قابل پیش بینی می شوند.

• توجه داشته باشید که هنگامی که با یک ابزار برقی/شارژی کار می کنید، دسته کمکی را به صورت صحیح نگه دارید، که به شما امکان کنترل بهتر ابزار را می دهد. بنابراین، درست نگه داشتن وسیله می تواند خطر حادثه و آسیب را کمتر کند.

مراقبت و استفاده از باتری ابزار

• **باتری را فقط با استفاده شارژر تعبیه شده همراه محصول شارژ کنید.** شارژری که برای شارژ یک نوع پک باتری مناسب است، در صورتی که برای شارژ پک های دیگر مورد استفاده قرار گیرد، ممکن است باعث آتش سوزی شود.

• **فقط با باتری های طراحی شده مخصوص ابزارهای برقی/شارژی، از آن استفاده کنید.** استفاده از هر نوع پک باتری دیگر ممکن است خطر آسیب یا آتش سوزی داشته باشد.

• **وقتی از پک باتری استفاده نمی کنید، آن را از دیگر اشیاء فلزی مثل گیره کاغذ، سکه، کلید، میخ، پیچ یا دیگر اشیاء فلزی کوچک که می توانند باعث اتصال یک پایانه به پایانه دیگر شوند، دور نگه دارید.** اتصالی پایانه های باتری ممکن است باعث سوختگی یا آتش سوزی شود.

• **در صورت سوء استعمال، مایع باتری ممکن است از باتری بیرون بزند؛ از تماس مایع با بدن خودداری کنید.** اگر به صورت اتفاقی تماس صورت گرفت، موضع را با آب بشویید. اگر مایع با چشم تماس پیدا کرد، به پزشک مراجعه کنید. مایع خارج شده از باتری ممکن است باعث التهاب یا سوختگی شود.

• **از روشن کردن اتفاقی اجتناب کنید. اطمینان حاصل کنید که قبل از اتصال پک باتری با ابزار، کلید روشن / خاموش در وضعیت خاموش باشد.** حمل ابزار برقی/شارژی در حالی که انگشتتان روی سوئیچ روشن/ خاموش است، یا متصل کردن پک باتری به ابزار در حالت روشن ممکن است حادثه ساز باشد.

• **باتری را باز نکنید.** خطر شدت جریان برق وجود دارد.

• **در صورت آسیب دیدگی و استفاده نادرست از باتری، بخاراتی ممکن است متصاعد شود. سریعاً به هوای آزاد بروید و در صورت ناراحتی از پزشک کمک بگیرید.** بخارات ممکن است باعث التهاب دستگاه تنفسی شوند.

• **اگر باتری معیوب باشد، مایع می تواند از ان خارج شده و با اجزای جانبی تماس پیدا کند.** تمامی قطعات مربوطه را چک کنید. این اجزا را تمیز کنید یا در صورت لزوم تعویض نمایید.

• **باتری را در مقابل حرارت، همچنین تشعشع مداوم آفتاب و آتش محافظت کنید.** خطر انفجار وجود دارد.

هشدار! تمامی هشدارهای امنیتی و دستور العمل ها را مطالعه کنید.

• **شارژر باتری را در مقابل باران و رطوبت حفظ کنید.** نفوذ آب به داخل شارژر باتری خطر برق گرفتگی را افزایش می دهد.

• **باتری های دیگر را شارژ نکنید.** شارژر باتری فقط برای شارژ باتری های دارای یون لیتیوم در محدوده ولتاژی فهرست شده مناسب است. هرگونه استفاده دیگر باعث آتش گرفتگی و انفجار خواهد شد.

• **شارژر باتری را تمیز نگه دارید.** آلودگی ممکن است خطر برق گرفتگی به دنبال داشته باشد.

• **شارژر باتری، کابل و دو شاخه را هر بار قبل از استفاده چک کنید. اگر تشخیص دادید که شارژر معیوب است، از آن استفاده نکنید. خودتان شارژر باتری را باز نکنید و آن را جهت تعمیر فقط به پرسنل واجد شرایط که از قطعات یدکی اصلی استفاده می کنند، بسپارید.** شارژرها، کابل ها و دوشاخه های آسیب دیده باعث افزایش خطر برق گرفتگی می شوند.

• **هرگز از شارژر باتری روی سطوح قابل اشتعال (مثل کاغذ، پارچه و غیره) یا در محیط های قابل احتراق استفاده نکنید.** خطر آتش سوزی به دلیل گرم شدن شارژر در هنگام شارژ وجود دارد.

سرویس

• **ابزار برقی/شارژی را توسط تعمیرکار دارای صلاحیت که فقط از قطعات تعویضی اصلی استفاده می کند، سرویس کنید.** این کار ایمنی و نگهداری درست وسیله را تضمین می کند.

• برای روان کاری و تعویض لوازم جانبی از دستورالعمل ها پیروی کنید.

دستورالعمل های ایمنی حین کار با ابزار برقی/شارژی

توجه: متن محتوی "رهاسازی ناگهانی" است، یعنی ضربه بست به صورتی که تحت کنترل کاربر نیست. لطفاً به یاد داشته باشید که رهاسازی ناگهانی همچنین منجر به صدمات جدی یا مرگ کاربر و یا افراد حاضر در اطراف می‌شود.

پیش از شروع به کار

• همیشه باید فرض کنید که ابزار برقی بارگیری شده و به دقت آن را جابجا کنید.

• پیش از نصب بست‌ها، باتری را از روی ابزار برقی بردارید.

• تنها از انواع توصیه‌شده بست‌ها استفاده کنید؛ از بست‌های صدمه‌دیده، خمیده یا فرسوده استفاده نکنید.

• خشاب دستگاه را به طور همزمان با بست‌هایی با سایز متفاوت پر نکنید، این کار موجب می‌شود بست‌ها درون مکانیسم ضربه‌زننده گیر کنند.

هنگام کار

• هنگام کار، حتماً عینک ایمنی بپوشید که هر دو نوع محافظت از مقابل و پهلو را ایجاد کند. محافظت چشم باید مطابق با قانون ANSI Z 87.1 باشد (CAN/CSA/Z94.3, GOST 12.4.011-89). این قانون هم برای کارگر و هم افراد نزدیک اعمال می‌شود.

• هرگز خود یا سایر افراد یا حیوانات را با ابزار برقی هدف نگیرید.

• سعی در رهاسازی بست‌ها در فضای آزاد نداشته باشید، این کار هم برای شما و هم افراد حاضر در پیرامون شما خطرناک است.

• تنها هنگام انجام کار ماشه را بکشید. در سایر موارد مانند هنگام حمل ابزار برقی و یا هنگام تعمیر آن، برای جلوگیری از پرتاب ناگهانی، انگشت خود را از روی ماشه بردارید.

• تغییر طراحی ابزار برقی اکیداً ممنوع است (مثلاً، نوک تماسی را در حالت فشرده تعمیر کنید)، چرا که این کار منجر به رهاسازی ناگهانی می‌شود.

• هنگام کار، دست‌ها و پاها را در فاصله‌ای مطمئن نگه دارید.

• هنگام کشیدن ماشه، ابزار برقی را به طور ایمن نگه دارید (آن را خم نکنید) و نوک تماسی را مقابل سطح فشار دهید، در غیر اینصورت بست درون ابزار برقی جمع می‌شود، کمانه می‌کند یا می‌پیچد.

• ابزار برقی می‌تواند جرقه ایجاد کند، بنابراین در نزدیکی مواد و وسایل قابل انفجار یا قابل اشتعال از آن استفاده نکنید.

• هنگام کار، به یاد داشته باشید که ممکن است خطوط آب و گاز از زیر سطح تعمیر عبور کنند، و به آنها صدمه بزنید. از فلزیاب‌ها و شناساگرهای مخصوص که برای موقعیت یابی لوله‌های آب، گاز و خطوط برق استفاده کنید یا با شرکت تأمین خدمات محلی خود برای کسب اطلاعات تماس بگیرید. تماس با سیم‌کشی ممکن است منجر به آتش‌سوزی و شوک الکتریکی شود. صدمه به لوله گاز می‌تواند سبب انفجار شود. صدمه به لوله آب موجب آسیب به مصالح می‌شود.

• حین انجام کار ممکن است بست‌ها یا قطعات آنها کمانه کند، برای جلوگیری از این اتفاق قوانین زیر را دنبال کنید:

  • بست‌های نزدیک به گوشه را با چکش نکوبید؛
  • بالای بست‌هایی که قبلاً چکش کوبیده‌شده اند، دوباره بست نکوبید؛

قوانین ایمنی عمومی

هشدار تمامی هشدارهای ایمنی، تصاویر و مشخصات مربوط به این ابزار برقی شارژی را مطالعه کنید. عدم رعایت هشدارها و دستورالعمل ها ممکن است منجر به برق گرفتگی، آتش سوزی و/ یا آسیب جدی شود.

تمامی هشدارها و دستورالعمل ها را برای مراجعات بعدی نگهداری کنید. واژه "ابزار برقی" در هشدارها به ابزار برقی (سیمی) متصل به برق شهری یا ابزار برقی (بی سیم) باتری خور اشاره می کند.

امنیت منطقه کاری

• **محل کار را تمیز و روشن نگه دارید.** محیط های کاری به هم ریخته و تاریک حادثه ساز هستند.

• **ابزارهای برقی را در محیط های قابل انفجار، مثلاً در حضور مایعات، گازها یا غبارهای قابل اشتعال راه اندازی نکنید.** ابزارهای برقی/شارژی جرقه هایی تولید می کنند که ممکن است باعث آتش گرفتن غبارها یا گازها شوند.

• **وقتی با این ابزار کار می کنید، از کودکان و تماشاگران بخواهید دور بایستند.** عواملی که حواس شما را پرت می کنند، ممکن است باعث از دست دادن کنترل شما در هنگام کار شوند.

نکات امنیتی مربوط به برق

• **دوشاخه ابزار برقی/شارژی باید با پریز مطابقت داشته باشد. هرگز دوشاخه را به هیچ صورت تغییر ندهید. هرگز از دوشاخه های آداپتور برای ابزارهای برقی/شارژی که متصل به زمین هستند، استفاده نکنید.** دوشاخه های تغییر داده نشده و پریزهای متناسب با دوشاخه خطر برق گرفتگی را کاهش می دهند.

• **از تماس بدنی با سطوح متصل به زمین مثل لوله ها، رادیاتورها، گاز و یخچال اجتناب کنید.** اگر بدن شما با زمین اتصال پیدا کند، خطر برق گرفتگی افزایش می یابد.

• **ابزارهای برقی/شارژی را در معرض باران یا در محیط های مرطوب و خیس قرار ندهید.** آبی که به داخل ابزار برقی/شارژی نفوذ می کند، خطر برق گرفتگی را افزایش می دهد.

• **از سیم استفاده نامناسب نکنید. هرگز از کابل برای حمل، کشیدن، یا از پریز جدا کردن ابزار استفاده نکنید. کابل را از حرارت، روغن، لبه های تیز یا اجسام دارای حرکت، دور نگه دارید.** کابل های خراب یا کابل هایی که در جایی گیر کرده اند، باعث افزایش خطر برق گرفتگی می شوند.

• **وقتی از ابزار در محیط بیرون استفاده می کنید، از کابل اضافی مخصوص محیط بیرون استفاده کنید.** استفاده از کابل مخصوص محیط بیرون خطر برق گرفتگی را کاهش می دهد.

• **اگر مجبور هستید از ابزار در محیط مرطوب استفاده کنید، حتماً از کلید محافظ جان (RCD) منبع تغذیه حفاظت شده استفاده کنید.** استفاده از RCD خطر برق گرفتگی را کاهش می دهد. توجه! به جای واژه "کلید محافظ جان (RCD)" ممکن است از واژه های "قطع کننده مدار زمین مدار شکن (GFCI)" یا "قطع کننده مدار زمین نشت شکن (ELCB)" استفاده شود.

• **هشدار!** هرگز سطوح فلزی داخل جعبه دنده، محافظ و غیره را لمس نکنید، زیرا لمس کردن سطوح فلزی ممکن است با امواج الکترومغناطیسی تداخل ایجاد کند و در نتیجه موجب حادثه و جراحت شود.

ایمنی فردی

• **هوشیار باشید، همیشه مراقب آنچه انجام می دهید باشید و از عقل سلیم در حین کار بهره ببرید. هرگز زمانی که خسته هستید یا تحت تأثیر دارو، الکل یا درمان هستید از ابزار برقی/شارژی استفاده نکنید.** یک لحظه بی توجهی در هنگام کار با ابزارهای برقی/شارژی ممکن است منجر به آسیب جدی در فرد شود.

• **از تجهیزات حفاظت فردی استفاده کنید. همیشه از محافظ چشم استفاده کنید.** تجهیزات حفاظتی مثل ماسک ضد غبار، کفش ایمنی ضد لغزش، کلاه ایمنی یا محافظ گوش که در شرایط مناسبی استفاده شوند خطر آسیب های فردی را کاهش می دهند.

• **از شروع برنامه ریزی نشده اجتناب کنید. قبل از اتصال وسیله برقی به منبع تغذیه یا باتری یا هنگام برداشتن و حمل ابزار، مطمئن شوید که سوئیچ در وضعیت خاموش قرار گرفته است.** حمل ابزارهای برقی/شارژی در حالی که انگشت شما روی سوئیچ است یا به برق زدن وسایل برقی در حالی که روی وضعیت روشن قرار دارند، حادثه ساز است.

• **هر گونه کلید تنظیم یا آچار را قبل از روشن کردن وسیله برقی/شارژی جدا کنید.** اگر آچار یا کلید تنظیم در هنگام روشن شدن دستگاه متصل به دستگاه باقی بماند، باعث وارد آمدن آسیب به فرد می شود.

• **هرگز خود را در هنگام استفاده از دستگاه خم نکنید یا نکشید. همیشه پاهای خود را به صورت مناسب و متعادل نگه دارید.** این کار باعث کنترل بهتر ابزار برقی/شارژی در موقعیت های غیر قابل پیش بینی می شود.

• **لباس مناسب بپوشید. از پوشیدن لباس گشاد یا جواهرات خودداری کنید. موها، لباس و دستکش های خود را از قسمت های در حال حرکت دور نگه دارید.** لباس گشاد، جواهرات یا موی بلند ممکن است در بین اجزای در حال حرکت گیر کنند.

• **اگر دستگاه ها طوری ارائه شده اند که قابل اتصال به سیستم غبارگیر و امکانات جمع شونده هستند، مطمئن شوید که این تجهیزات به صورت صحیح، متصل و مورد استفاده قرار گیرند.** استفاده از سیستم غبارگیر خطرات مربوط به وجود گرد و غبار را کاهش می دهد.

• **اجازه ندهید آشنایی ناشی از استفاده مکرر از دستگاه باعث اعتماد به نفس کاذب در شما و نادیده گرفتن اصول ایمنی شود.** یک اقدام از روی بی دقتی می تواند باعث آسیب جدی در کسری از ثانیه شود.

• **هشدار!** ابزارهای برقی/شارژی می توانند در حین کار میدان الکترومغناطیسی تولید کنند. این میدان ممکن است تحت شرایط خاصی با برخی پروتزهای پزشکی فعال یا منفعل تداخل ایجاد کند. برای کاهش خطرات جدی و کشنده، توصیه می کنیم افراد دارای پروتز های پزشکی قبل از کار با دستگاه با پزشک خود و تولید کننده پروتز مشورت کنند.

استفاده از ابزار برقی/شارژی و مراقبت

• افراد دارای استعداد ذهنی و روانی پایین مثل کودکان در صورتی که تحت نظارت یا آموزش لازم توسط افرادی که مسئول ایمنی آنها هستند نباشند، نمی توانند با این ابزار کار کنند.

• **به ابزار برقی/شارژی فشار وارد نکنید. از ابزار برقی/شارژی مناسب با نوع کاربری مورد نظر استفاده کنید.** ابزار مناسب کار را بهتر و ایمن تر و با سرعتی که برای آن طراحی شده است، انجام می دهد.

• **اگر با سوئیچ روشن و خاموش نمی توانید ابزار را خاموش یا روشن کنید، هرگز از ابزار استفاده نکنید.** هر ابزاری را که نتوانید به وسیله سوئیچ کنترل کنید، خطرناک است و باید تعمیر شود.

• **قبل از هر گونه تنظیمات، تغییر در لوازم جانبی یا جمع کردن وسیله، دو شاخه ابزار برقی/شارژی را از منبع تغذیه و/ یا پک باتری جدا کنید.** چنین اقدامات ایمنی خطر روشن شدن دستگاه به صورت تصادفی را کاهش می دهند.

• **ابزارهای برقی/شارژی که از آنها استفاده نمی کنید، دور از دسترس کودکان قرار دهید و اجازه ندهید افراد نا آشنا با ابزارهای برقی/شارژی یا دستورالعمل های آن با این ابزارها کار کنند.** ابزارهای برقی/شارژی در دست افراد آموزش ندیده خطرناک هستند.

• **از ابزار برقی/شارژی خوب نگهداری کنید. هر گونه عدم توازن یا اتصال قطعات متحرک، شکستگی قطعات و دیگر شرایطی را که ممکن است عملکرد ابزار برقی/شارژی را تحت تأثیر قرار دهد، بررسی کنید. در صورت آسیب دیدگی، ابزار برقی/شارژی را قبل از استفاده تعمیر کنید.** بسیاری از حوادث به دلیل نگهداری ضعیف ابزارهای برقی/شارژی اتفاق می افتند.

• **ابزارهای برشی را تمیز و تیز نگه دارید.** ابزارهای برشی که به صورت صحیح نگهداری می شوند و لبه های آن تیز است، کمتر گیر می کنند و قابل کنترل تر هستند.

• **از ابزار برقی/شارژی، لوازم جانبی و بیت ابزار و غیره مطابق با این دستورالعمل و با توجه به شرایط کاری و نوع کار استفاده کنید.** استفاده

مشخصات ابزار شارژی

میخ کوب و منگنه کوب بادی بی سیم		CT61001HX-2	CT61001HX-4
کد ابزار شارژی		به صفحه 12 مراجعه کنید	
ولتاژ اسمی	[ولت]	20 *	20 *
نوع باتری		Li-Ion	Li-Ion
زمان شارژ باتری	[دقیقه]	60	60
ظرفیت باتری	[آمپر ساعت]	2	4
ظرفیت خشاب	[قطعات]	100	100
منگنه‌های استفاده‌شده:		Type 600, 18Gauge	Type 600, 18Gauge
- عرض منگنه	[میلی متر] [اینچ]	5,7	5,7
- طول منگنه	[میلی متر] [اینچ]	15-22	15-22
میخ‌های استفاده‌شده:		Type F, 18Gauge	Type F, 18Gauge
- عرض میخ	[میلی متر] [اینچ]	2	2
- طول میخ	[میلی متر] [اینچ]	15, 20, 25, 30, 32	15, 20, 25, 30, 32
وزن	[کیلوگرم] [پوند]	2,43 5.36	2,74 6.04
کلاس ایمنی		III	III
فشار صدا	[دسی بل (آمپر)]	—	—
توان اکوستیک	[دسی بل (آمپر)]	—	—
لرزش سنگین	[متر/مجذور ثانیه]	—	—

* حداکثر ولتاژ باتری اولیه (اندازه گیری بدون بار کاری) 20 ولت است. ولتاژ اسمی 18 ولت است.

اطلاعات نویز

همیشه در صورتی که فشار صدا بیش از 85 dB(A) است، از تجهیزات محافظت از گوش استفاده کنید.

اعلامیه تطابق

با مسئولیت خود اعلام می کنیم محصول توضیح داده شده در "مشخصات ابزار شارژی" با شرایط مربوط به دستورالعمل های 2006/42/EC ، 2014/30/EU از جمله اصلاحات آن ها مطابقت داشته و از استانداردهای زیر تبعیت می کند:

EN 60745-1:2009+A11:2010،
EN 60745-2-16:2010،
EK9-BE-77(V3):2015،
EK9-BE-88:2014،
EK9-BE-89:2014،
EK9-BE-91:2015،
EN 55014-1:2016/+A1:2009/+A2:2011،
EN 55014-2:2015.

مدیر عامل Wu Cunzhen

Merit Link International AG
Stabio, Switzerland, 28.07.2021

هشدار- برای کاهش خطر آسیب، کاربر باید دستورالعمل های زیر را مطالعه کند!

Manual_Cordless brad nailers and staplers_07.2021_INT-19-STD_v.3.0

Merit Link International AG
P.O. Box 641, CH-6855 Stabio
Switzerland
www.meritlink.com