DESIGN, CALORE AD ALTA TECNOLOGIA E RISPARMIO ENERGETICO MADE IN ITALY

HELIOSA Blueapp

Google play

Available on the App Store

STAR PROGETTI
TECNOLOGIE APPLICATE

EAC MODELLO E DESIGN DEPOSITATI

CREATED AND MADE IN ITALY

CE WATERPROOF

ISTRUZIONI D'USO

SPS scientific parabolic system

ZERO IMPACT

OPERATING INSTRUCTIONS

MODE D'EMPLOI

GEBRAUCHSANWEISUNG

INSTRUCCIONES DE USO

РУКОВОДСТВО ПО ИСПОЛЬЗОВАНИЮ

MODELLO REGISTRATO / REGISTERED MODEL

COD. - Код. 9/2N22BT - 2200 Watt COD. - Код. 9/3N20BTW 2000 Watt

COD. - Код. 99/2N40BT - 4000 Watt COD. - Код. 99/3N40BTW 4000 Watt

IPX5 – WATERPROOF

ЗАРЕГИСТРИРОВАННАЯ МОДЕЛЬ

ДИЗАЙН, ВЫСОКО ТЕХНОЛОГИЧНОЕ ТЕПЛО, ЭНЕРГОСБЕРЕЖЕНИЕ ИТАЛЬЯНСКОЕ ПРОИЗВОДСТВО

Prima di usare il prodotto leggere attentamente le istruzioni contenute nel presente libretto. Star Progetti non potrà essere ritenuta responsabile per eventuali danni a persone o cose causati dal mancato rispetto delle indicazioni di seguito elencate, la cui osservanza assicurerà invece la durata e l'affidabilità, elettrica e meccanica, dell'apparecchio.

CONSERVARE SEMPRE QUESTO LIBRETTO D'ISTRUZIONI.

Read the instructions contained in this booklet carefully before using the appliance. Star Progetti cannot assume any responsibility for damage to property or personal injury resulting from failure to abide by the instructions given in this booklet. Following these instructions will ensure a long service life and overall electrical and mechanical reliability.

KEEP THIS INSTRUCTION BOOKLET IN A SAFE PLACE.

Avant d'utiliser le produit, lire attentivement les instructions contenues dans cette notice. La société Star Progetti ne pourra être tenue pour responsable des dommages éventuels causés aux personnes ou aux choses par suite du nonrespect desinstructions ci-dessous. Le respect de toutes les indications reportées dans ce livret garantira une longue durée de vie ainsi que la fiabilité électrique et mécanique de l'appareil.

CONSERVER TOUJOURS CE LIVRET D'INSTRUCTIONS.

Vor Installation und Anschluss dieses Produkts müssen die vorliegenden Anleitungen aufmerksam durchgelesen werden. Star Progetti kann nicht für Personen- oder Sachschäden zur Verantwortung gezogen werden, die auf eine Nichtbeachtung der Hinweise in dieser Betriebsanleitung zurückzuführen sind. Befolgen Sie alle Anweisungen, um eine lange Lebensdauer sowie die elektrische und mechanische Zuverlässigkeit des Geräts zu gewährleisten.

Diese Betriebsanleitung ist gut aufzubewahren.

Antes de utilizar el producto, hay que leer atentamente las instrucciones de este folleto. Star Progetti no es responsable de los eventuales daños ocasionados a personas o cosas como resultado del incumplimiento de las indicaciones de este manual, las cuales garantizan la durabilidad y fiabilidad eléctricay mecánica del aparato.

CONSERVAR ESTE MANUAL DE INSTRUCCIONES.

Перед использованием прочтите внимательно информацию, содержащуюся в настоящей инструкции. Star Progetti Group не несет ответственности за возможный вред, причиненный человеку или вещи из-за несоблюдения ниже перечисленных указаний, следование которым гарантирует надежность и протяженность работы электрических и механических частей оборудования.

СОХРАНЯЙТЕ НАСТОЯЩУЮ ИНСТРУКЦИЮ.

Informazione importante per lo smaltimento ambientalmente compatibile

IN ALCUNI PAESI DELL'UNIONE EUROPEA QUESTO PRODOTTO NON RICADE NEL CAMPO DI APPLICAZIONE DELLA LEGGE NAZIONALE DI RECEPIMENTO DELLA DIRETTIVA RAEE E QUINDI NON È IN ESSI VIGENTE ALCUN OBBLIGO DI RACCOLTA DIFFERENZIATA A FINE VITA.

Il simbolo del bidone barrato riportato sull'apparecchio indica che il prodotto, alla fine della propria vita utile, dovendo essere trattato separatamente dai rifiuti domestici, deve essere conferito in un centro di raccolta differenziata per apparecchiature elettriche ed elettroniche oppure riconsegnato al rivenditore al momento dell'acquisto di una nuova apparecchiatura equivalente. L'utente è responsabile del conferimento dell'apparecchio a fine vita alle appropriate strutture di raccolta, pena le sanzioni previste dalla vigente legislazione sui rifiuti. L'adeguata raccolta differenziata per l'avvio successivo dell'apparecchio dismesso al riciclaggio, al trattamento e allo smaltimento ambientalmente compatibile contribuisce ad evitare possibili effetti negativi sull'ambiente e sulla salute e favorisce il riciclo dei materiali di cui è composto il prodotto. Per informazioni più dettagliate inerenti i sistemi di raccolta disponibili, rivolgersi al servizio locale di smaltimento rifiuti o al negozio in cui è stato effettuato l'acquisto. I produttori e gli importatori ottemperano alla loro responsabilità per il riciclaggio, il trattamento e lo smaltimento ambientalmente compatibile sia direttamente sia partecipando ad un sistema collettivo.

Important information for environmentally friendly disposal

IN SOME EU COUNTRIES THIS PRODUCT DOES NOT FALL INTO THE SCOPE OF APPLICATION OF THE ITALIAN DOMESTIC LAW ACKNOWLEDGING THE RAEE DIRECTIVE AND THEREFORE THERE IS NO OBLIGATION IN FORCE TO SEPARATE MATERIALS AT THE END OF THEIR USEFUL LIFE.

The symbol of a dustbin with a cross, which is shown on the appliance, indicates that the product, because it must be treated separately from household waste, must be taken, at the end of its useful life, to a collection centre for electrical and electronic equipment or redelivered to the retailer on purchase of a new equivalent appliance. The user is responsible for delivering the appliance to the appropriate collection structure at the end of its life, on penalty of the measures provided for by current legislation on waste. The proper separate collection for subsequent transfer of the appliance for recycling, treatment and environmentally friendly disposal contributes to avoiding any possible harmful effects on the environment and health and promotes recycling of the materials that make up the product. For more detailed information on the available collection systems, contact the local refuse disposal service or the shop where the purchase was made. The producers and importers meet their responsibilities for recycling, treatment and environmentally friendly disposal either directly or through participating in a collective system.

Information importante pour une élimination compatible avec l'environnement.

DANS CERTAINS PAYS DE L'UNION EUROPEENNE, CE PRODUIT NE TOMBE PAS SOUS LE COUP DE L'APPLICATION DE LA LOI NATIONALE D'ACCEPTATION DE LA DIRECTIVE RAEE ET N'EST DONC SOUMIS A AUCUNE OBLIGATION DE TRI SELECTIF EN FIN DE VIE.

Le symbole de la poubelle barrée reporté sur l'appareil indique que le produit, arrivé en fin de vie, doit faire l'objet d'un traitement spécial et doit donc être confié à un centre de tri pour appareillages électriques et électroniques, ou bien ramené au vendeur à l'achat d'un nouvel appareil équivalent. L'utilisateur est responsable du transfert de l'appareil en fin de vie aux structures de tri appropriées, sous peine des sanctions prévues par la législation en vigueur sur les déchets. Le tri prévu pour l'envoi de l'appareil démantelé à la phase de recyclage, de traitement et d'élimination compatible avec l'environnement contribue à éviter d'éventuels effets négatifs sur l'environnement et sur la santé et favorise le recyclage des matériaux dont le produit se compose. Pour des informations plus détaillées concernant les systèmes de collecte disponibles, s'adresser au service local d'élimination des déchets ou au magasin où l'achat a été effectué. Les producteurs et les importateurs assument leurs responsabilités quant au recyclage, au traitement et à l'élimination compatible avec l'environnement soit directement, soit en participant à un système collectif.

Wichtige Informatinen zur umweltverträglichen Entsorgung

IN EINIGEN LÄNDERN DER EUROPÄISCHEN UNION FÄLLT DIESES PRODUKT NICHT UNTER DIE NATIONALEN GESETZLICHEN REGELUNGEN FÜR ELEKTROTECHNIK UND NICHT UNTER DIE BESTIMMUNGEN DER RICHTLINIE RAEE. DAS GERÄT UNTERLIEGT DESHALB KEINERLEI VERPFLICHTUNGEN ZUR GESONDERTEN SAMMLUNG DER TEILE.

Das Symbol des "Abfalls-Containers" auf dem Heizgerät bedeutet, dass das Produkt am Ende der Lebensdauer nicht im normalen Hausmüll entsorgt werden darf, sondern muss zu einer Sammelstelle für elektrische und elektronische Geräte gebracht werden, oder es wird beim Kauf eines neuen, gleichartigen Gerätes dem Verkäufer übergeben. Der Verbraucher ist verantwortlich für die Übergabe des Gerätes am Ende seiner Lebensdauer an die entsprechenden Sammelstellen. Er unterliegt den Sanktionen der gesetzlichen Bestimmungen für Abfallentsorgung. Die ordnungsgemäße Getrennt- Sammlung und die nachfolgende Weiterleitung des Gerätes zur Wiederverwertung oder zur umweltfreundlichen Entsorgung trägt dazu bei, mögliche negative Folgen auf die Umwelt und auf die Gesundheit zu verhindern und fördert die Wiederverwertung der Geräte-Materialien. Für weitergehende Informationen über die vorhandenen Sammelstellen wenden Sie sich an die örtlichen Abfallentsorgungs-Behörden oder an das Geschäft, in dem Sie das Gerät gekauft haben. Die Hersteller und die Importeure erfüllen ihre Verantwortung für Wiederverwertung und umweltverträgliche Entsorgung, - sowohl direkt wie auch durch Teilnahme an einem kollektiven System.

Información importante para el desecho ambiental compatible

EN ALGUNOS PAÍSES DE LA UNIÓN EUROPEA, EST PRODUCTO NO ENTRA EN EL CAMPO DE APLICACIÓN DE LA LEY NACIONAL DE ACEPTACIÓN DE LA DIRECTIVA RAEE Y, POR LO TANTO, EN DICHOS PAÍSES NO HAY VIGENTE NINGUNA OBLIGACIÓN DE RECOGIDA SELECTIVA DE RESIDUOS DE APARATOS CUANDO TERMINA SU VIDA ÚTIL.

El símbolo del recipiente con una cruz que se encuentra sobre el aparato indica que, a los fines de su propia vida útil, el producto se debe tratar en forma separada de los residuos domésticos y, por lo tanto, se debe entregar a un centro de recogida selectiva de aparatos eléctricos y electrónicos, o bien entregar al distribuidor en el momento de la adquisición de un nuevo aparato equivalente.El usuario es responsable de entregar el aparato cuando termina su vida útil a las estructuras de recogida apropiadas, bajo pena de aplicación de las sanciones previstas por las legislaciones vigentes sobre residuos. La adecuada recogida selectiva para la entrega sucesiva del aparato desechado para reciclado, tratamiento y eliminación ambientalmente compatible contribuye a evitar posibles efectos negativos en el ambiente y la salud, y favorece el reciclado de los materiales con los cuales está compuesto el producto. Para obtener información más detallada inherente a los sistemas de recogida disponibles, dirigirse al servicio local de eliminación de desechos o al negocio donde se ha realizado la compra. Los fabricantes y los importadores se ajustarán a su responsabilidad en cuanto al reciclado, el tratamiento y la eliminación ambientalmente compatible ya sea en forma directa o participando en un sistema colectivo.

Важная информация по утилизации отходов в соответствии с экологическими нормами

В НЕКОТОРЫХ СТРАНАХ ЕС НАЦИОНАЛЬНОЕ ЗАКОНОДАТЕЛЬСТВО НЕ ПРИВЕДЕНО В СООТВЕТСТВИИ С ДИРЕКТИВОЙ ОЕЕО, В ЭТИХ СТРАНАХ НА НАСТОЯЩЕЕ ОБОРУДОВАНИЕ НЕ РАСПРОСТРАНЯЮТСЯ ОБЯЗАТЕЛЬСТВА О РАЗДЕЛЬНОЙ УТИЛИЗАЦИИ ОТХОДОВ ОТ ЭЛЕКТРОННОГО И ЭЛЕКТРИЧЕСКОГО ОБОРУДОВАНИЯ ПО ОКОНЧАНИИ ЕГО СРОКА СЛУЖБЫ.

Символ перечёркнутого бидона, имеющегося на оборудовании указывает,что по истечении его срока службы, оно должно быть сдано в утиль отдельно от домашних отходов, должно быть доставлено в установленное место для сбора электрических и электронных расходных материалов, либо возвращено дилеру в момент покупки нового эквивалентного оборудования. Пользователь обязан передать в надлежащий пункт утилизации под угрозой ответственности, налагаемой действующим законодательством об утилизации отходов. Надлежащий раздельной сбор отходов, последующая переработка и соответствующая экологическим требованиями утилизация отходов позволяет избежать неоправданного загрязнения окружающей среды и причинения вреда здоровью, а также способствует повторному использованию материалов, являющихся компонентами оборудования. За более подробной информацией о раздельном сборе отходов обращайтесь в местные пункты сбора и утилизации отходов или место продажи приобретённого оборудования. Производители и поставщики несут ответственность за надлежащую переработку и утилизацию, обработку и вывоз отходов в соответствии с экологическими нормами как самостоятельно так и при участии коллективных систем.

Heliosa SERIE 9 BlueApp

Heliosa SERIE 9 BlueApp

- PARTICOLARE DELL'AGGANCIO/SNODO POSTERIORE PER FISSAGGIO A PARETE
- DETAIL OF BRACKET ON THE BACK FOR WALL FIXING
- DÉTAIL DE LA FIXATION ET DE L'ARTICULATION ARRIÈRE. POUR FIXATION AU MUR.
- DETAIL DER HINTEREN HALTERUNG FÜR WANDMONTAGE
- DETALLE DE LA AGARRADERA POSTERIOR PARA FIJACIÓN EN PARED
- КРЕПЕЖ ДЛЯ ФИКСИРОВАНИЯ НА СТЕНУ

- Pulsante di: ON,OFF RESET
- Button: ON, OFF, Reset.
- Bouton: ON, OFF, Reset.
- Taste: ON, OFF, Reset.
- Botón: ON, OFF, Reset.
- Кнопка: ВКЛ., ВЫКЛ., Сброс.

ISTRUZIONI PER MONTAGGIO SNODO POSTERIORE E VETRO
Instructions for assembling of rear joint and glass
Instructions pour le montage de l'articulation arrière et de la vitre
Montageanweisungen hintere Dreh- und Scheibe
Instrucciones para el montaje de la cuña posterior y del vidrio
инструкция по монтажу крепежа с обратной стороны и стекла

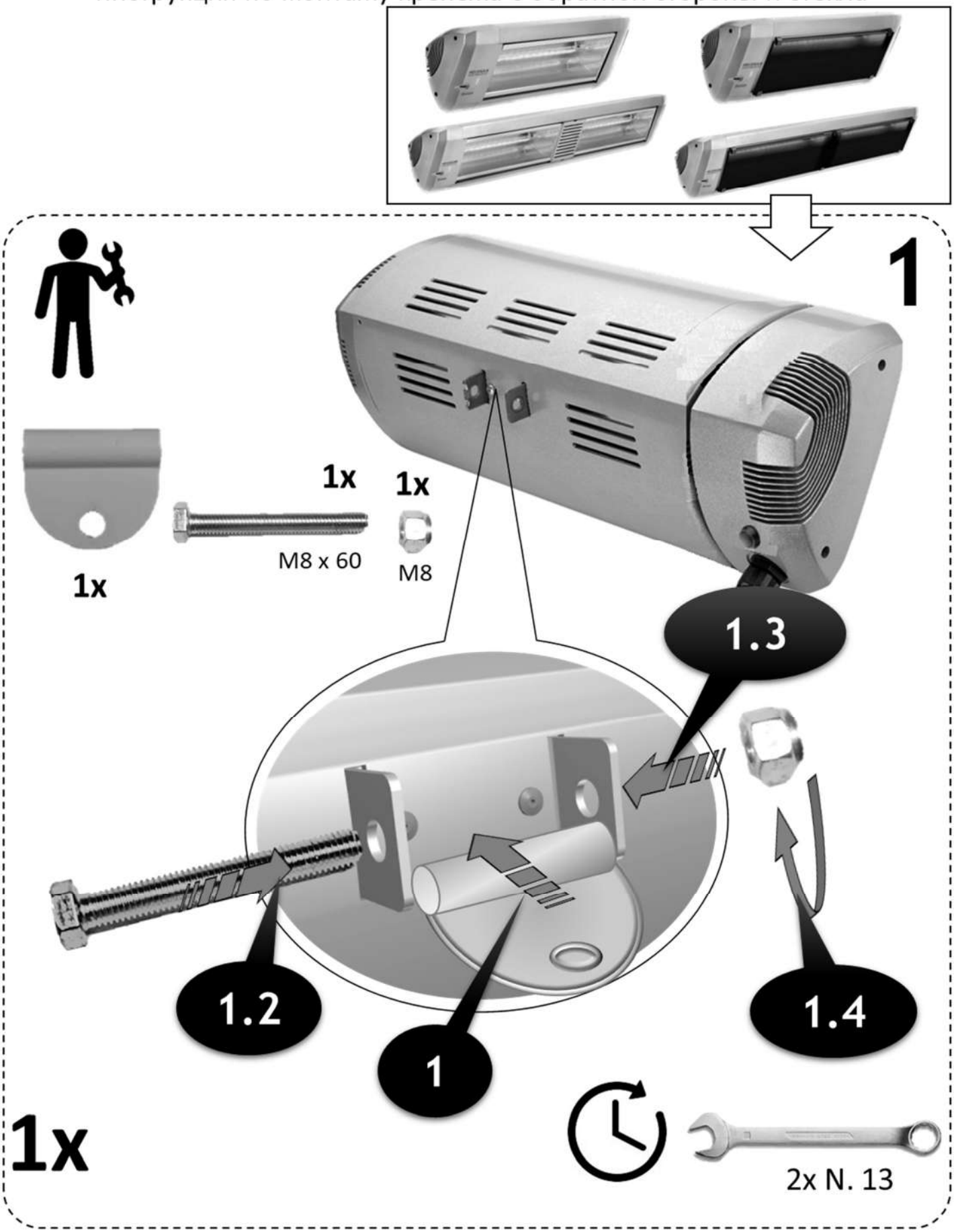

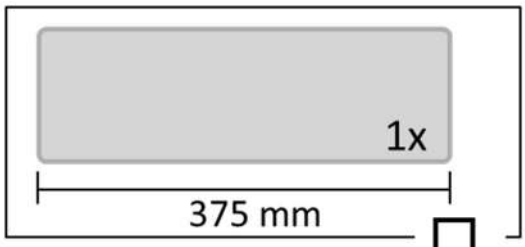
1x
375 mm

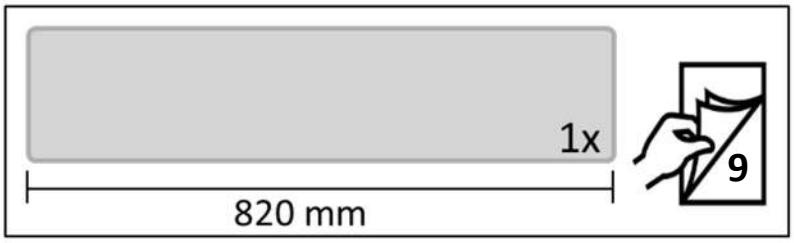
1x
820 mm
9

1x

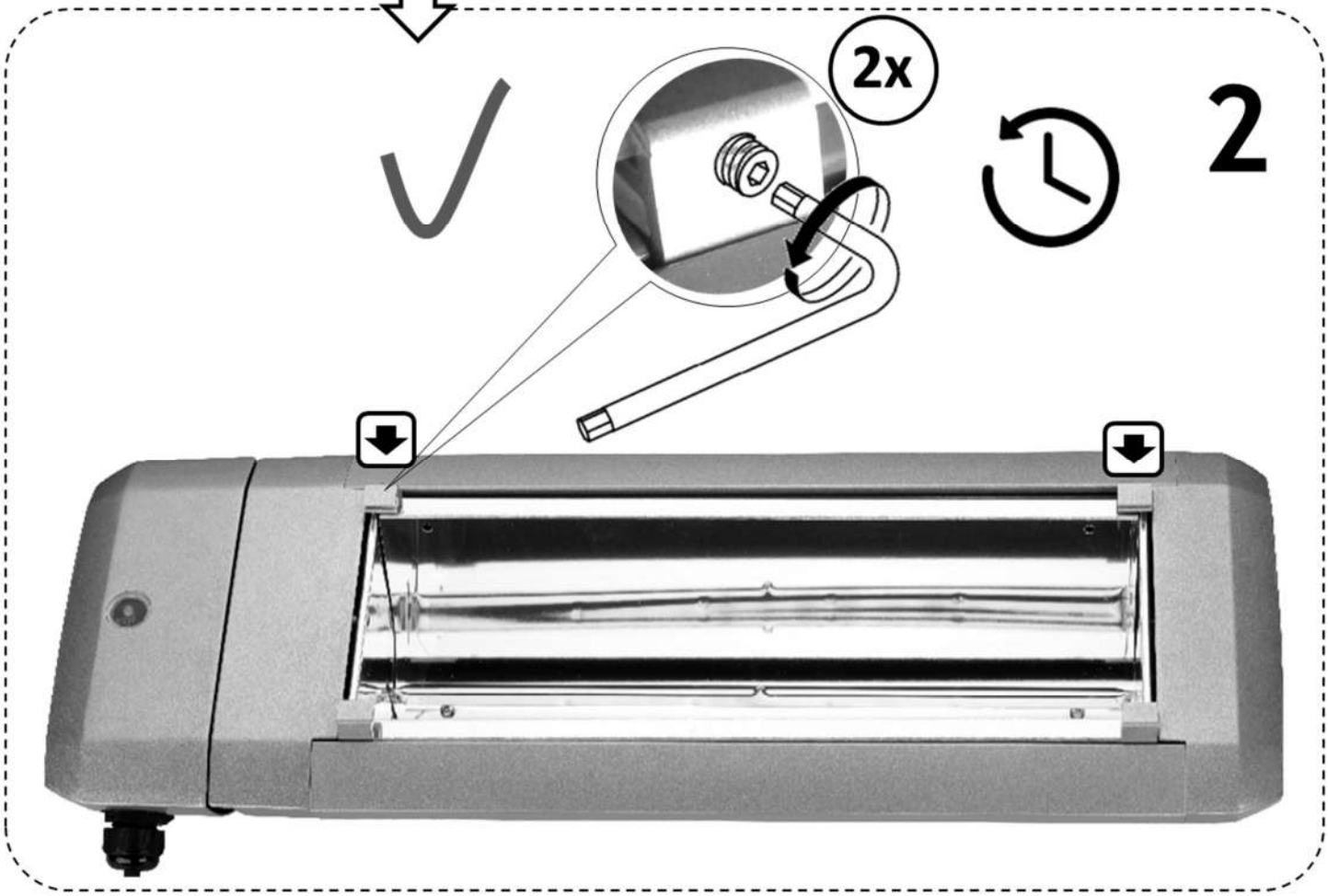
2x
2

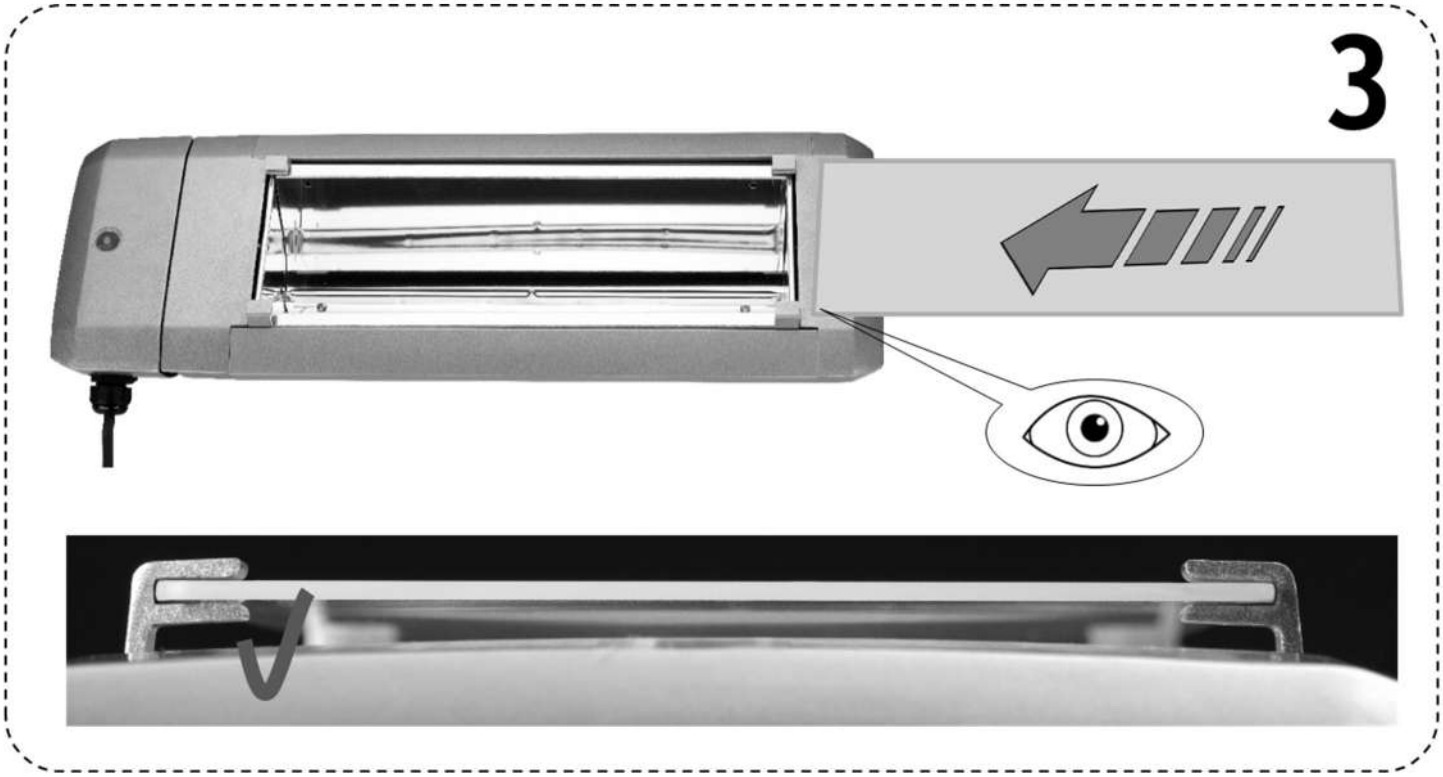
3

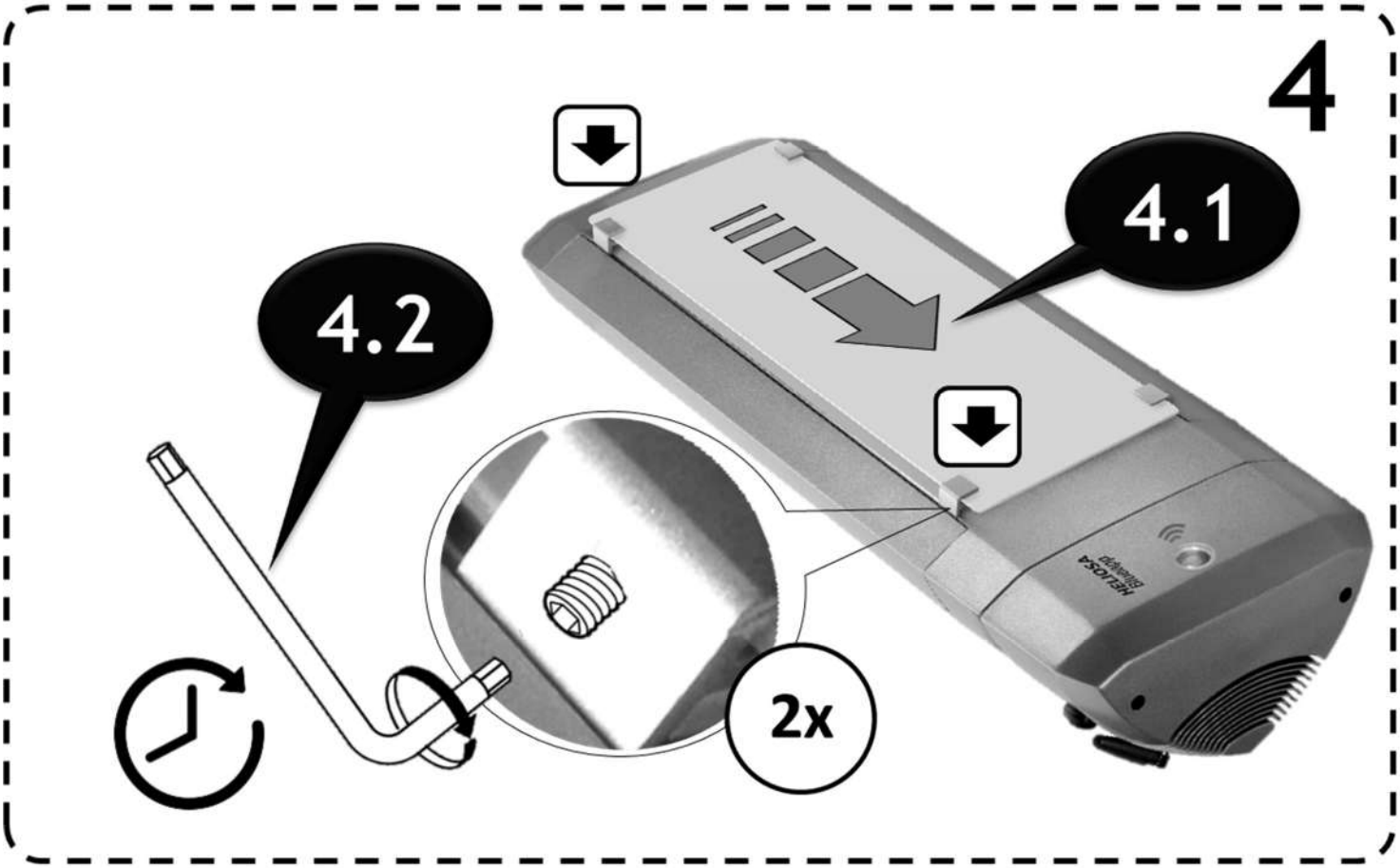
4
4.1
4.2
2x
HELIOSA
Bluewipp

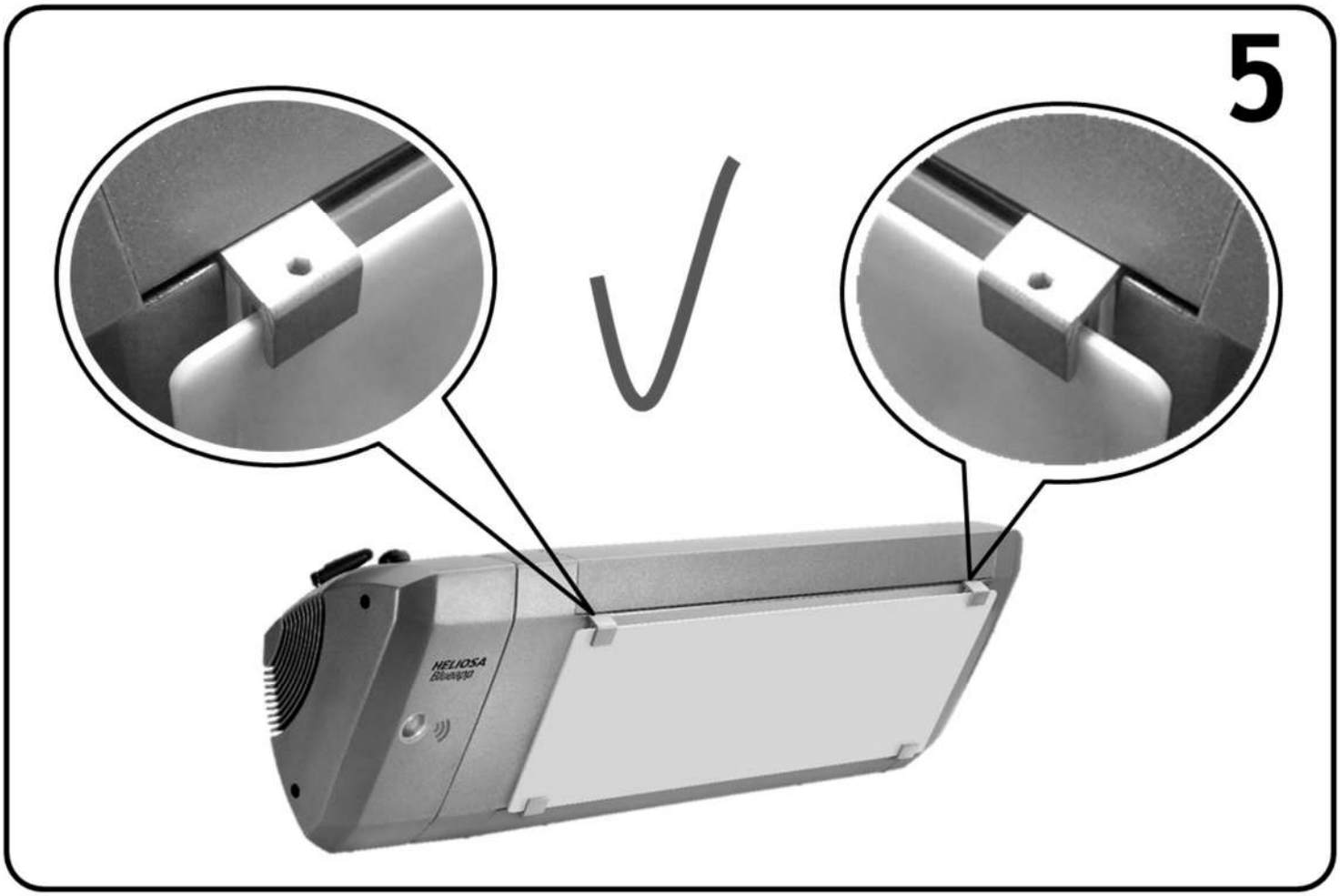
5
HELIOSA
Bluewipp

1x

1x

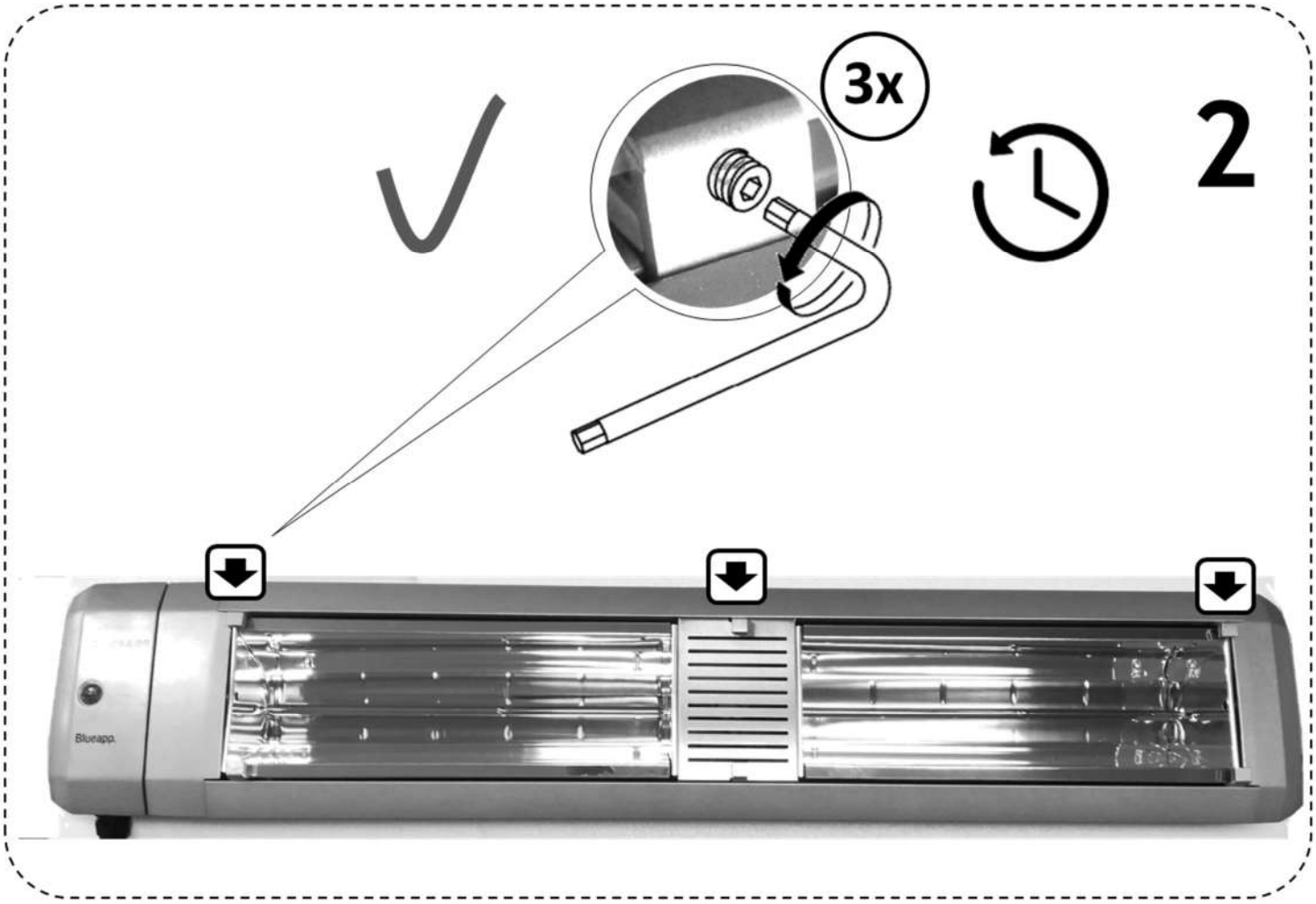
3x
2
Blueapp.

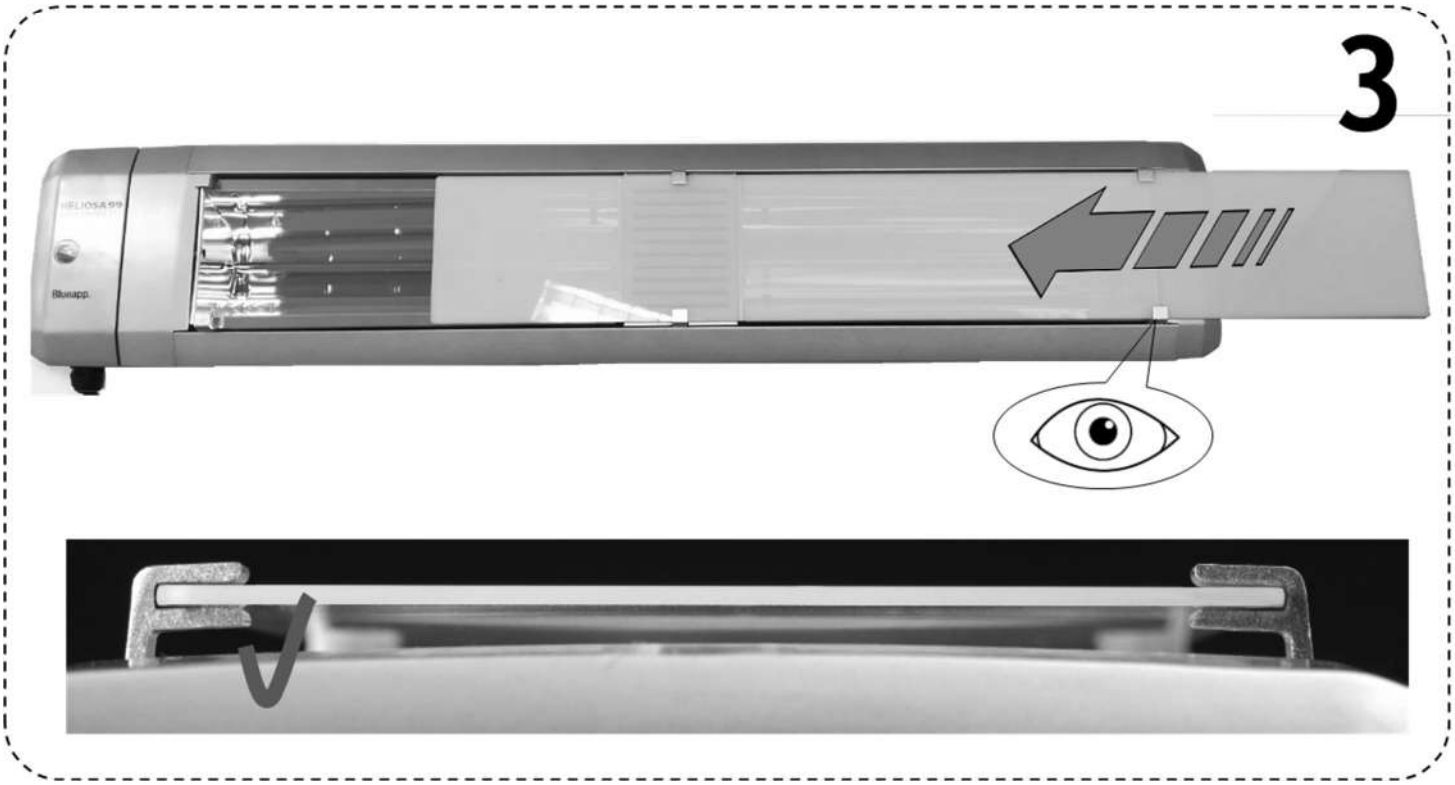
3
Blueapp.

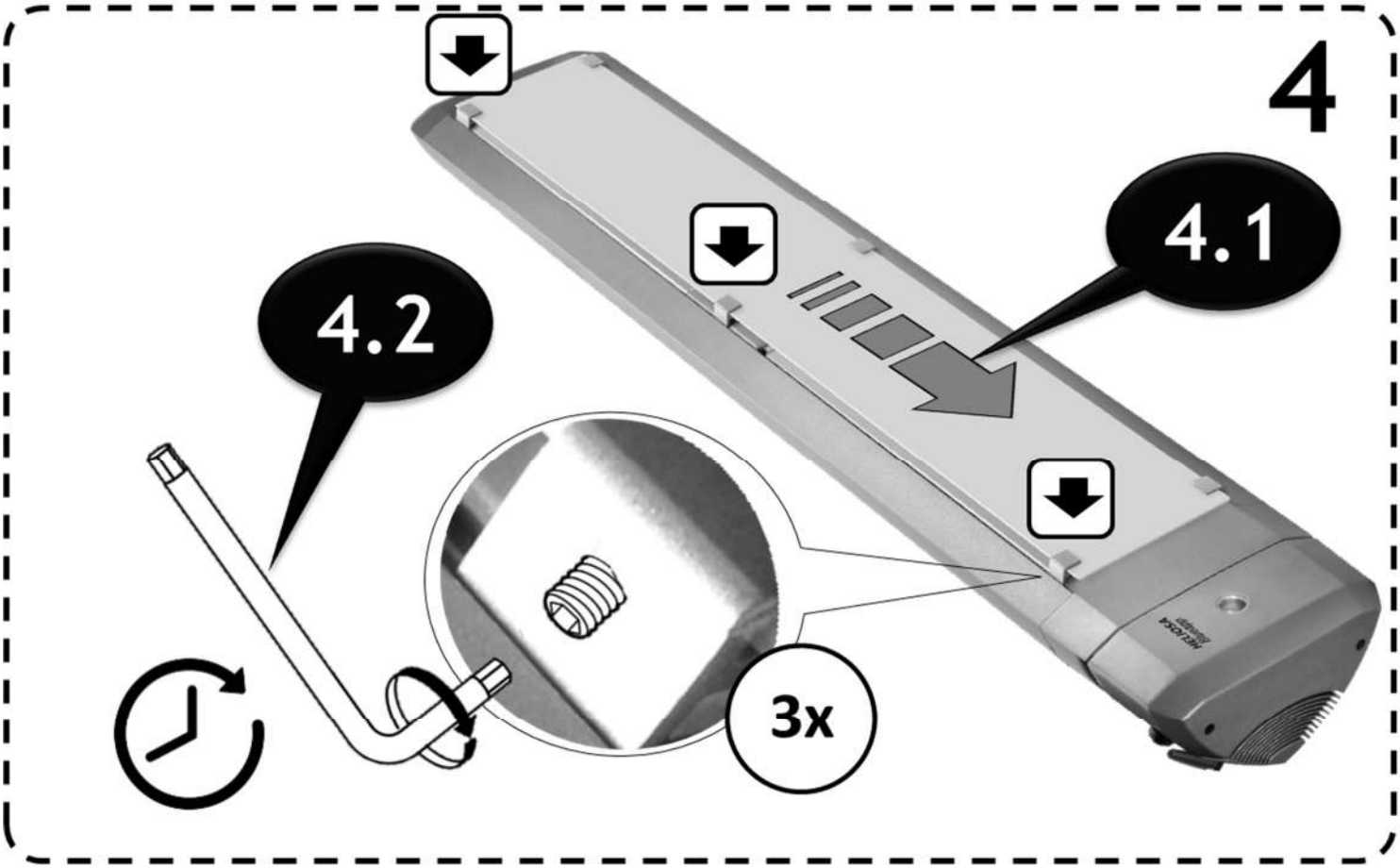
4
4.1
4.2
3x

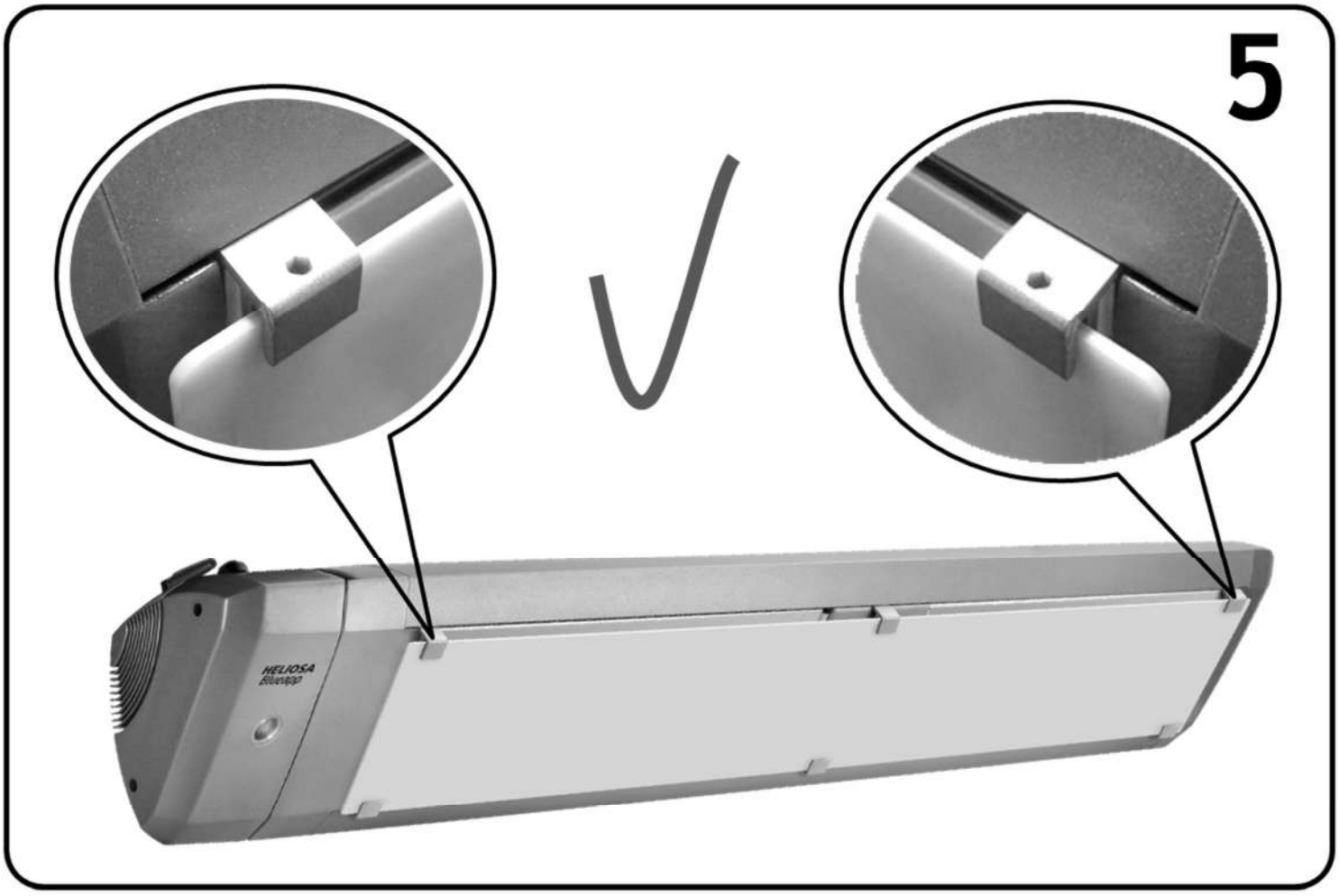
5
HELIOSA

COD. - Код. 9/2S22BT - 9/3S20BTW

SENSORE TILT **ANTI-RIBALTAMENTO.**
*TILT **ANTI-ROLLOVER** SENSOR*
TILT CAPTEUR **ANTI-RENVERSEMENT**.
***KIPPFESTE** TILT-SENSOR.*
DISPOSITIVO TILT **ANTIGOLPES Y CAIDA**
ПРИБОР АВТОМАТИЧЕСКОГО ВЫКЛЮЧЕНИЯ ПРИ ПАДЕНИИ

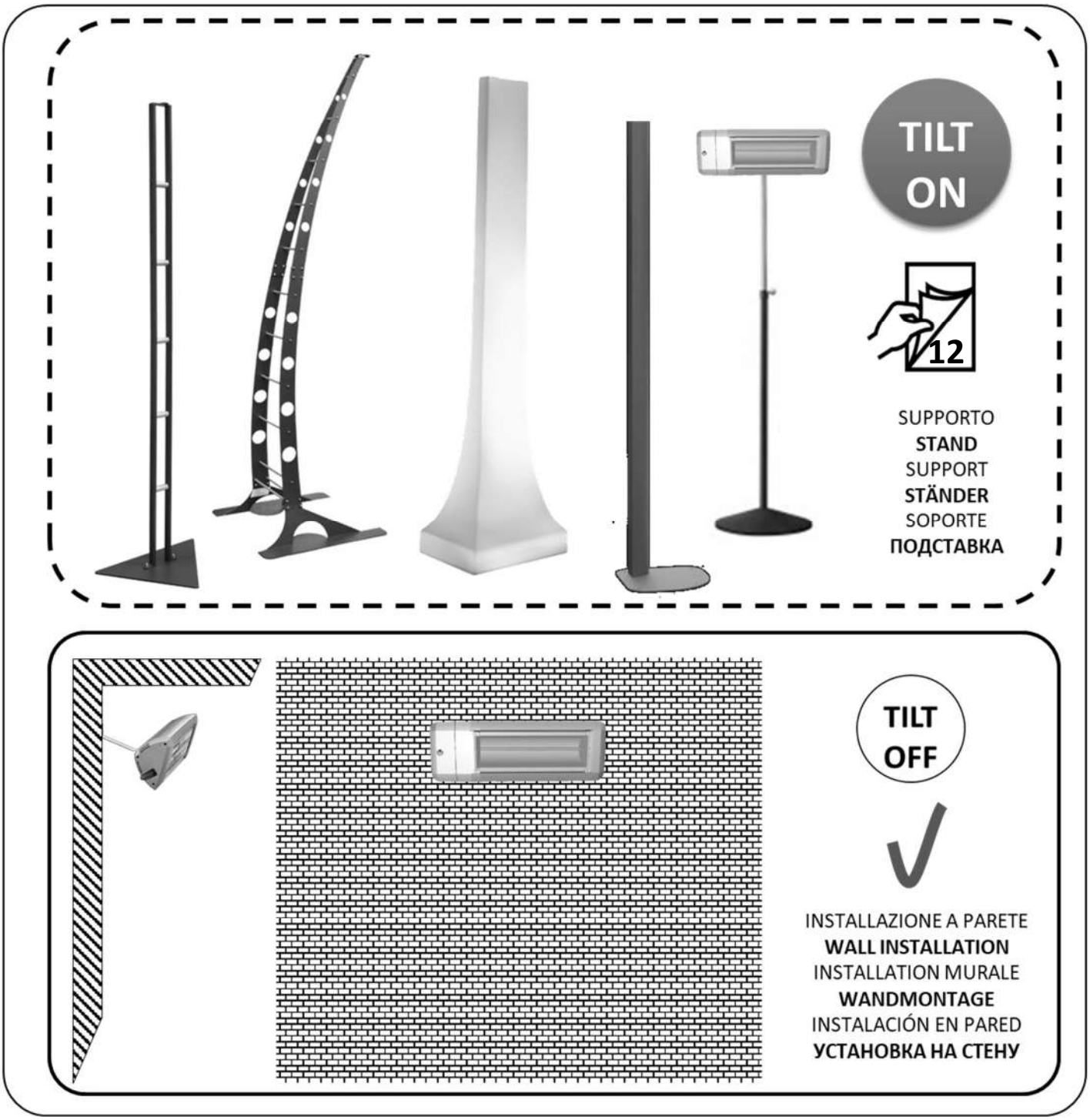

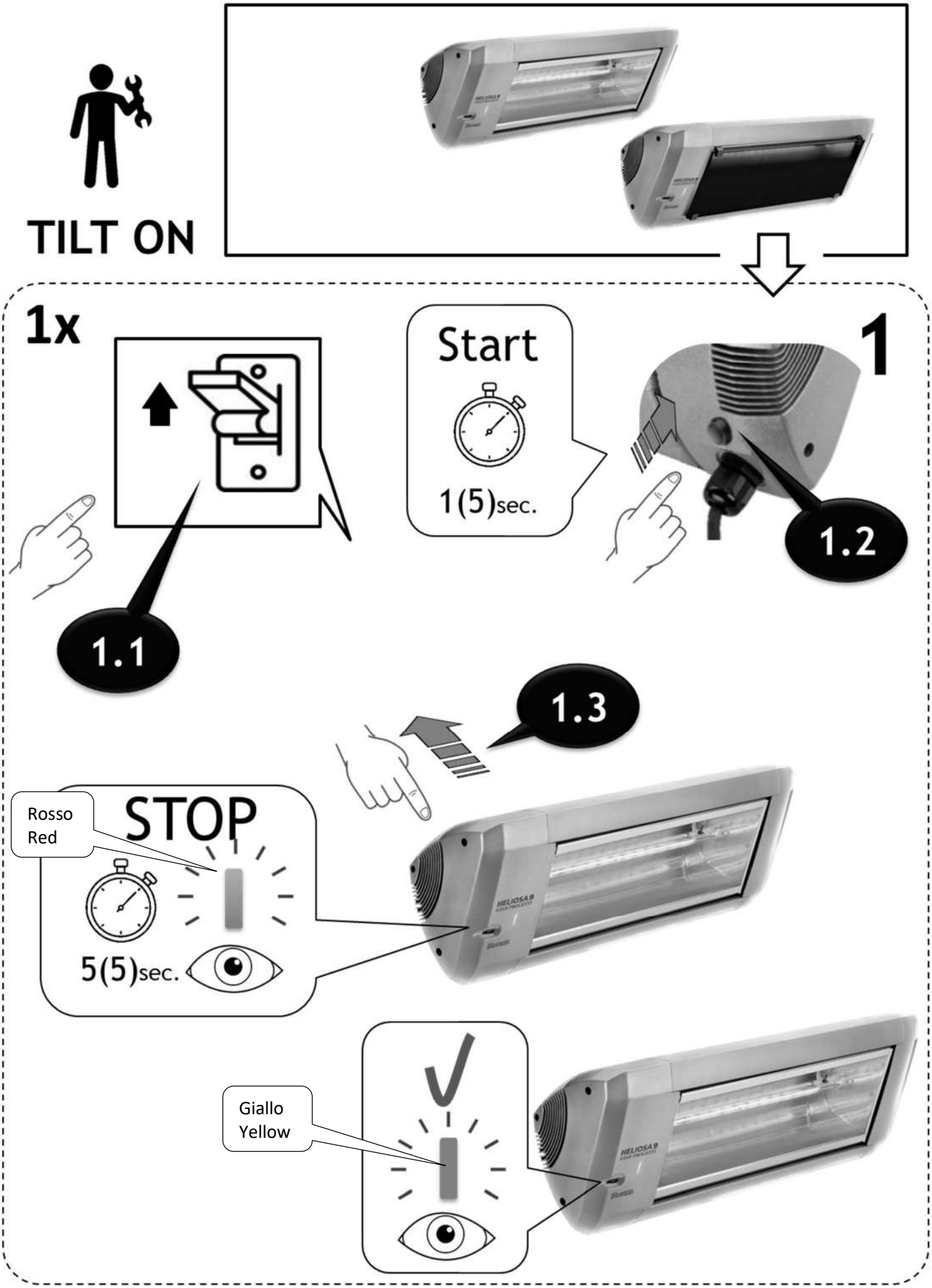
TILT ON
1x
1
Start
1(5)sec.
1.1
1.2
1.3
STOP
Rosso
Red
5(5)sec.
Giallo
Yellow

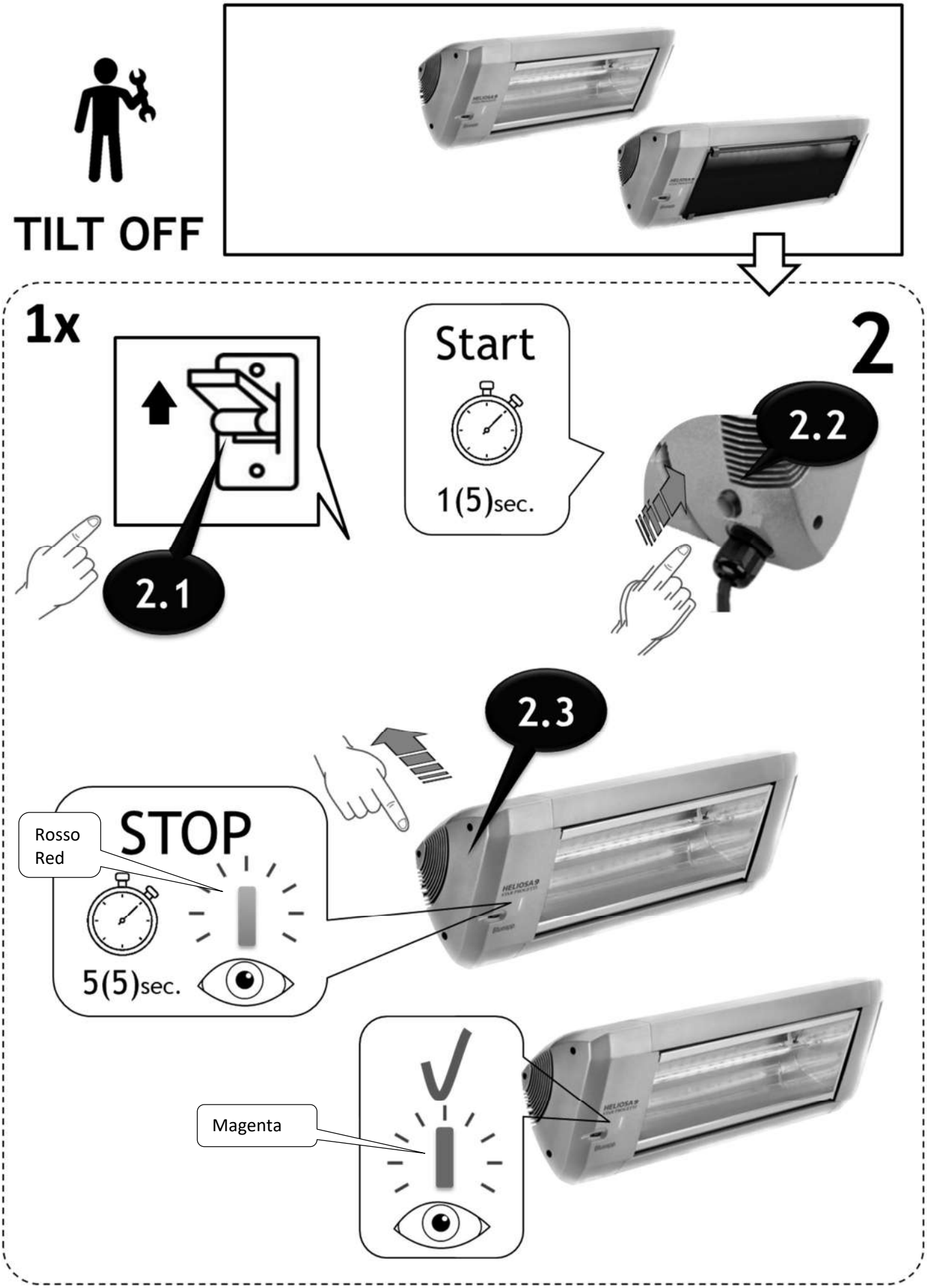
TILT OFF
1x
2.1
Start
1(5)sec.
2
2.2
2.3
STOP
Rosso
Red
5(5)sec.
Magenta

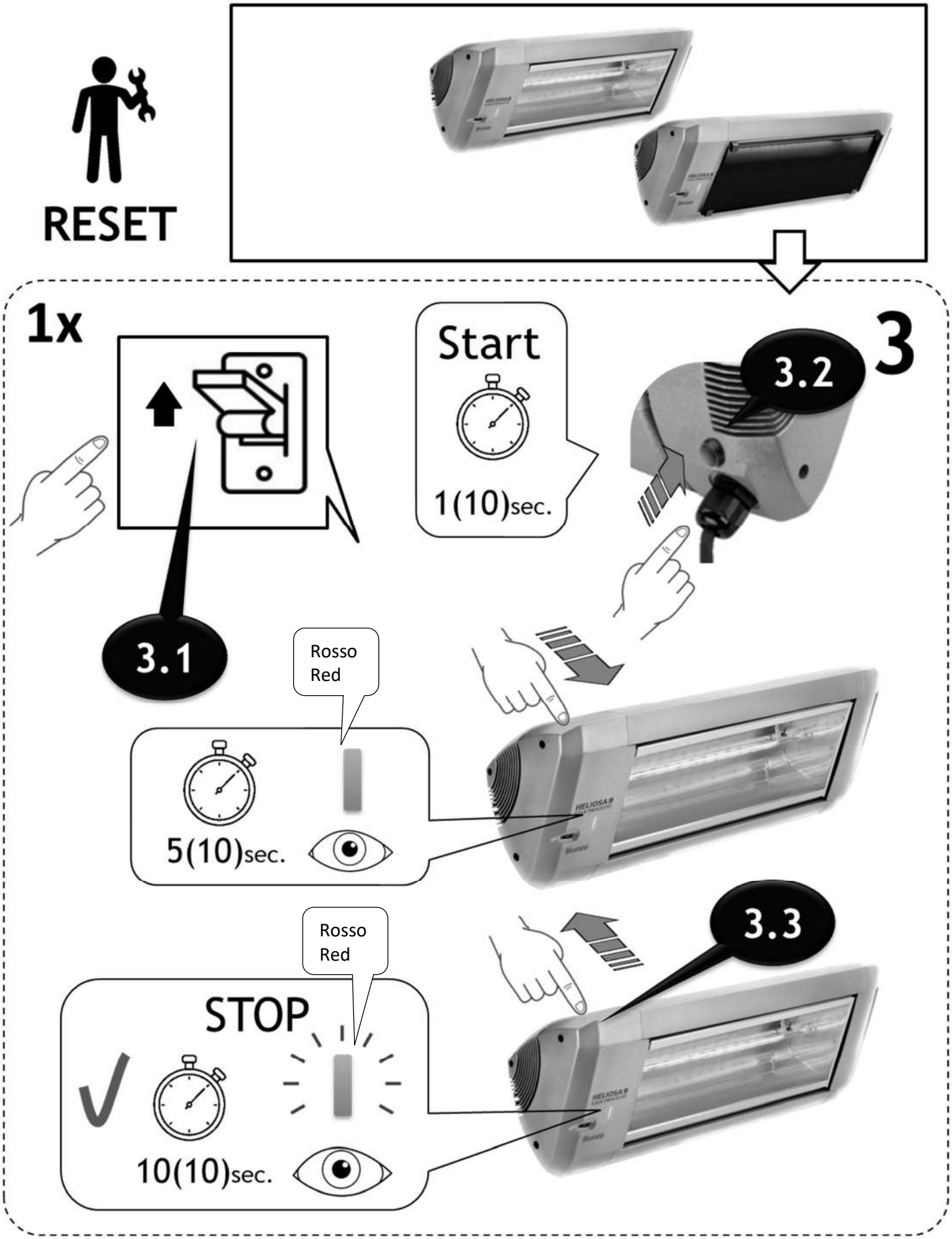
RESET
1x
3.1
Start
1(10)sec.
3
3.2
Rosso
Red
5(10)sec.
3.3
Rosso
Red
STOP
10(10)sec.

Heliosa SERIE 9 BlueApp

COD.9/2N22BT- 2200 Watt COD.9/3N20BTW 2000 Watt

COD.99/2N40BT- 4000 Watt COD 99/3N40BTW 4000 Watt

RISCALDATORE ELETTRICO A INFRAROSSI PROTETTO TOTALMENTE CONTRO LA PIOGGIA

⚠ AVVERTENZE

➢Questo apparecchio è costruito a regola d'arte: la sua durata ed affidabilità, elettrica e meccanica, saranno assicurate dall'adozione di corrette modalità di impiego e dall'effettuazione di una regolare manutenzione.

➢Non usare questo prodotto per una funzione differente da quella esposta nel presente libretto.

➢Dopo aver tolto il prodotto dall'imballo, assicurarsi della sua integrità; nel dubbio rivolgersi subito ad un Centro Assistenza Tecnica autorizzato.

➢Non lasciare parti dell'imballo alla portata di bambini o persone diversamente abili.

➢ Non sedersi nè appoggiare oggetti sull'apparecchio

➢L'uso di qualsiasi apparecchio elettrico comporta l'osservanza di alcune regole fondamentali, tra le quali: non toccarlo con mani bagnate o umide, non toccarlo a piedi nudi.

➢Questo apparecchio non è da intendersi adatto all'uso da parte di persone (incluso bambini) con ridotte capacità fisiche, sensoriali o mentali, o prive di esperienza e conoscenza a meno che siano state supervisionate o istruite riguardo all'uso dell'apparecchio da una persona responsabile della loro sicurezza. I bambini devono essere supervisionati per assicurarsi che non giochino con l'apparecchio. ATTENZIONE: Questo apparecchio di riscaldamento non è dotato di un dispositivo di controllo della temperatura ambientale. Non utilizzare in stanze piccole quando queste sono occupate da persone non in grado di lasciare la stanza da soli a meno che non siano sotto costante sorveglianza.

➢L'apparecchio può essere utilizzato da bambini di età non inferiore a 8 anni e da persone con ridotte capacità fisiche, sensoriali o mentali, o prive di esperienza o della necessaria conoscenza, purché sotto sorveglianza oppure dopo che le stesse abbiano ricevuto istruzioni relative all'uso sicuro dell'apparecchio e alla comprensione dei pericoli ad esso inerenti.

➢I bambini non devono giocare con l'apparecchio.

➢La pulizia e la manutenzione destinata ad essere effettuata dall'utilizzatore non deve essere effettuata da bambini senza sorveglianza. I bambini di età inferiore ai 3 anni dovrebbero essere tenuti a distanza se non continuamente sorvegliati.

➢I bambini di età compresa tra i 3 e gli 8 anni devono solamente accendere/spegnere l'apparecchio purché sia stato posto o installato

nella sua normale posizione di funzionamento e che essi ricevano sorveglianza o istruzioni riguardanti l'utilizzo dell'apparecchio in sicurezza e ne capiscano i pericoli.

➢I bambini di età compresa tra i 3 e gli 8 anni non devono inserire la spina, regolare o pulire l'apparecchio né eseguire la manutenzione a cura dell'utilizzatore.

➢**ATTENZIONE Alcune parti del presente prodotto possono** diventare **molto calde e provocare ustioni.**

➢Bisogna prestare particolare attenzione laddove sono presenti bambini e persone vulnerabili.

➢Le riparazioni elettriche di questi apparecchi devono essere eseguite da personale qualificato al fine di rispettare le norme in vigore.

➢ **Per evitare il surriscaldamento, non coprire il radiatore!**

➢Se il cavo di alimentazione è danneggiato, deve essere sostituito dal costruttore o dal servizio d'assistenza tecnica o comunque da personale qualificato al fine di evitare un pericolo.

➢ In caso di dubbi sull'installazione, rivolgersi ad un tecnico autorizzato.

➢ Il riscaldatore non deve essere installato su uno scaffale.

➢ Non utilizzare l'apparecchio in presenza di sostanze o vapori infiammabili come alcool, insetticidi, benzina, ecc.

➢Se si decide di eliminare definitivamente l'apparecchio spegnerne l'interruttore e scollegarlo dalla rete elettrica, riponendolo infine lontano da bambini o persone diversamente abili. Si raccomanda inoltre di renderlo inutilizzabile tagliandone il cavo di alimentazione.

➢Non utilizzare l'apparecchio nelle immediate vicinanze di una vasca da bagno, di una doccia o di una piscina, ma attenersi sempre alle distanze di sicurezza prescritte dalle norme CEE-CEI.

➢La temperatura dell'apparecchio, durante il suo funzionamento, è particolarmente elevata; evitare dunque il contatto delle superficie roventi con la pelle nuda. Prima di ogni intervento si raccomanda di spegnere il prodotto ed attendere per almeno 5 minuti

➢ Non apportare modifiche di alcun genere all'apparecchio.

➢Prestare particolare attenzione nei casi di impiego in ambienti non presidiati.

➢Ispezionare visivamente e periodicamente l'integrità del prodotto. In caso di imperfezioni evitarne l'utilizzo e contattare subito un Centro Assistenza Tecnica autorizzato.

➢L'apparecchio non deve essere posto immediatamente sotto una presa di corrente fissa.

➢ L'apparecchio deve essere sempre installato in posizione orizzontale.

➢Il prodotto deve essere correttamente collegato ad un impianto elettrico conforme alle normative vigenti e munito di efficace sistema di messa a terra. In caso di dubbi richiedere un controllo accurato da parte di personale professionalmente qualificato.

➢ L'installazione del prodotto deve essere effettuata, nel rispetto delle

Istruzioni riportate nel presente libretto, da personale professionalmente qualificato. L'errato montaggio e/o collegamento elettrico possono causare danni a persone, animali o cose, dei quali Star Progetti non potrà essere considerata responsabile.

➢All'atto dell'istallazione prevedere uninterruttoreonnipolare, opportunamente dimensionato, con distanza tra i contatti uguale o superiore a 3 mm

➢Collegare il prodotto alla rete di alimentazione elettrica solo se tensione e portata dell'impianto sono adeguati ai suoi dati di targa e segnatamente alla sua potenza massima.

➢Preliminarmente all'effettuazione di qualsiasi intervento di pulizia o manutenzione spegnere il prodotto e scollegarlo dalla rete elettrica aprendo l'interruttore dell'impianto.

➢Se il prodotto cade o riceve forti colpi farlo verificare subito presso un Centro Assistenza Tecnica autorizzato.

➢Durante gli interventi di manutenzione non toccare direttamente i bulbi ma agire unicamente sulle calotte terminali. Il bulbo viene danneggiato dal contatto con le mani nude; in questo caso la garanzia di copertura del prodotto decade.

➢Nel caso di contatto accidentale con la superficie del bulbo con qualsiasi oggetto e/o mani, pulire quest'ultima immediatamente strofinandola con un panno inumidito di alcool denaturato.

➢In caso di cattivo funzionamento e/o guasto spegnere l'apparecchio e rivolgersi subito ad un Centro Assistenza Tecnica autorizzato.

➢Per l'eventuale riparazione esigere l'utilizzo di ricambi originali Star Progetti. In caso di danneggiamento del cavo, o della relativa spina, provvedere tempestivamente alla sostituzione, che dovrà essere eseguita presso un Centro Assistenza Tecnica autorizzato. **Utilizzare un cavo con caratteristiche T180**

➢Spegnere l'interruttore generale dell'impianto quando: a) si rileva un'anomalia di funzionamento; b) si decide di eseguire una manutenzione di pulizia esterna; c) si decide di non utilizzare per lunghi periodi l'apparecchio.

➢Non coprire né ostruire l'apparecchio durante il funzionamento.

➢Allo scopo di evitare il rischio di incendi non installare l'apparecchi con gli elementi radianti in prossimità o comunque orientati verso tendaggi, letti o altri oggetti o materiali facilmente combustibili; dovrà in ogni caso essere garantita una distanza minima adeguata ad evitare rischi di danni o innesco incendi.

➢Non utilizzare l'apparecchio in abbinamento a programmatori temporizzatori, o altri dispositivi in grado di accenderlo automaticamente senza la presenza di un operatore.

➢**Quando il collegamento è effettuato direttamente alla rete elettrica:** E'necessario prevedere un dispositivo che assicuri la disconnessione dalla rete onnipolare con una distanza di apertura dei contatti che consenta la disconnessione completa nelle condizioni della categoria di sovratensione III, conformemente alle regole di installazione.

ISTRUZIONI D'USO

ATTENZIONE

Il costruttore non garantisce le apparecchiature qualora non vengano rispettate le presenti istruzioni d'uso. prima di usare il prodotto leggere attentamente le istruzioni contenute nel presente libretto. Star Progetti non potrà essere ritenuta responsabile per eventuali danni a persone o cose causati dal mancato rispetto delle indicazioni di seguito elencate, la cui osservanza assicurerà invece la durata e l'affidabilità, elettrica e meccanica, dell'apparecchio. Conservare sempre questo libretto d'istruzioni.

DESCRIZIONE

HELIOSA® SERIE 9 BLUEAPP® è un riscaldatore a raggi infrarossi estremamente versatile. Può essere utilizzato in diverse situazioni e soprattutto può essere un valido supporto calorico in tutta le vostre attività. Il suo calore è immediato e consuma poca energia elettrica, occupa poco spazio ma ha la caratteristica di riscaldare uno spazio molto ampio. HELIOSA® SERIE 9 BLUEAPP® è stato progettato e costruito con una tecnica ed assemblato con i migliori componenti conformi alle normative e/o certificati per la salvaguardia della sicurezza nell'impiego .

INSTALLAZIONE A PARETE

Fissare l'apparecchio a parete con una distanza minima di 0,32 m dal soffitto. (vedi esempi di installazione a pag.63,64,65). L'altezza prevista per il fissaggio varia normalmente da 2,70 a 3,00 m Max (**9/2N22BT - 9/3N20BTW)** e da 3,40 a 4,00 m Max (**99/2N40BT - 99/3N40BTW)**. L'installazione a parete risulta il posizionamento ideale per ottenere il migliore risultato calorico con una inclinazione di 45° e con l'apparecchio perfettamente in posizione orizzontale. L'apparecchio non deve essere installato immediatamente sotto una presa di corrente.

GRIGLIA DI PROTEZIONE 9/2N22BT

a) La griglia di protezione deve essere installata nei luoghi ove essa è prescritta (per esempio nelle palestre e ambienti dove hanno luogo incontri sportivi). Nelle aree coperte adibite ove si gioca il football, può essere necessario dotare il riscaldatore di ulteriori protezioni esterne che resistano ad eventuali impatti.

a) La protezione viene semplicemente fissata sulla parte anteriore del riflettore.

b) La griglia di protezione va comunque installata qualora l'apparecchio venga fissato a meno di mt. 2,5 da terra ed il montaggio deve essere considerato al momento dell'installazione ed effettuato dal tecnico specialista.

c) Il sistema di protezione di HELIOSA® SERIE 9 BLUEAPP® è stato concepito per evitare qualsiasi accesso diretto agli elementi di riscaldamento e deve essere mantenuto nella sua posizione durante l'utilizzo dell'apparecchio di riscaldamento.

d) Il sistema di protezione non garantisce piena protezione ai bambini o a persone inferme.

MANUTENZIONE E SOSTITUZIONE DEL BULBO

(DA EFFETTUARSI A CURA DI PERSONALE QUALIFICATO O DA TECNICO SPECIALISTA)

• la garanzia non prevede la sostituzione o riparazione del bulbo.

• per la sostituzione del bulbo rivolgersi esclusivamente a personale professionalmente qualificato o ad un centro assistenza.

• si consiglia di togliere la polvere saltuariamente sulla parabola e sul bulbo con un pennello o con aria compressa in modo da ottenere sempre l'efficienza calorica di HELIOSA® SERIE 9 BLUEAPP® .

• il bulbo di ricambio deve essere uguale a quello fornito conl'apparecchio.

• il montaggio di altri bulbi potrebbe causare danni all'apparecchio e renderlo non sicuro. Contattare Star Progetti oppure il rivenditore autorizzato per la fornitura del bulbo di ricambio specificando il modello ed il codice del riscaldatore acquistato.

• il punto di iniezione del bulbo (c) deve essere sempre esterno al bulbo.

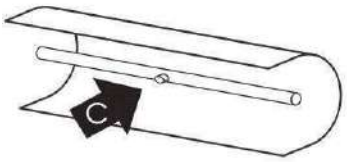

1. DATI TECNICI

- ❑ IPX5 Waterproof Colore SILVER
- ❑ Possibile area riscaldata mq 20/25 m² circa * h= 2,70 – 3,00 m Max.
- ❑ Dimensioni apparecchio:540x195x113 mm (**9/2N22BT)** 540x195x120 mm(**9/3N20BTW)**
- ❑ Peso netto: kg. 3,170 (**9/2N22BT)** kg. 3,450 (**9/3N20BTW)**
- ❑ Dimensioni imballo: 640x270x190 mm
- ❑ Peso lordo: kg. 4,220 (**9/2N22BT)** kg. 4,500 (**9/3N20BTW)**
- ❑ Potenza 2200 Watt (**9/2N22BT)** 2000W (**9/3N20BTW) 220-240** Vac 50/60Hz
- ❑ Pulsante di Accensione, Regolazione potenza, Spegnimento
- ❑ Scheda elettronica per la regolazione della potenza completa di:
  - Led e sensore IR
  - Sensore TILT **Anti-ribaltamento.**
  - Bluetooth tipo **L**ow **E**nergy (BLE)

2. COSTRUZIONE

- ❑ Modello in ALLUMINIO, verniciato a forno con polveri epossidiche.
- ❑ Parabola riflettente in alluminio purissimo brillantato e ossidato anodicamente.
- ❑ Vetro frontale termoresistente (**9/3N20BTW).**
- ❑ Cavo di alimentazione di lunghezza 3 mt resistente a T180 con spina schuko .
- ❑ Modello orientabile applicabile a parete con telecomando e tecnologia Bluetooth

3. ACCESSORI IN DOTAZIONE

- ❑ Agganci per fissaggio a parete (foto a) e su supporto mobile (foto b).
- ❑ telecomando a infrarossi

foto a

foto b

telecomando

4. IMPIEGO

Il modello HELIOSA Blueapp® 9 risulta particolarmente adatto per l'utilizzo in ambienti interni ed esterni. Ideale per riscaldare a zone e solo per il tempo necessario.

*** SUPERFICIE RISCALDATA**
Le superfici riscaldate indicate possono variare in funzione all'altezza di installazione, alla situazione ambientale ed alla sinergia che si realizza con più riscaldatori installati. In questo ultimo caso i risultati possono essere notevolmente superiori.

1. DATI TECNICI

- ❑ IPX5 Waterproof Colore SILVER
- ❑ Possibile area riscaldata mq 40/45 m² circa * h= 3,40 – 4,00 m Max.
- ❑ Dimensioni apparecchio: 990x195x113 mm (**99/2N40BT**) 990x195x120 mm(**99/3N40BTW**)
- ❑ Peso netto: kg 4,900 (**99/2N40BT**) kg. 5,500 (**99/3N40BTW**)
- ❑ Dimensioni imballo: 1007x270x190 mm
- ❑ Peso lordo: kg 6,400 (**99/2N40BT**) kg. 7,000 (**99/3N40BTW**)
- ❑ Potenza 4000 Watt 220-240 Vac 50/60Hz
- ❑ Pulsante di Accensione, Regolazione potenza, Spegnimento
- ❑ Scheda elettronica per la regolazione della potenza completa di:
  - Led e sensore IR
  - Sensore TILT **Anti-ribaltamento.**
  - Bluetooth tipo **L**ow **E**nergy (BLE)

2. COSTRUZIONE

- ❑ Modello in ALLUMINIO, verniciato a forno con polveri epossidiche.
- ❑ Parabola riflettente in alluminio purissimo brillantato e ossidato anodicamente.
- ❑ Vetro frontale termoresistente (**99/3N40BTW**).
- ❑ Cavo di alimentazione di lunghezza 1,5 mt H07RN-F 3G2,5.
- ❑ Modello orientabile applicabile a parete con telecomando e tecnologia Bluetooth

3. ACCESSORI IN DOTAZIONE

- ❑ Agganci per fissaggio a parete (foto a).
- ❑ telecomando a infrarossi

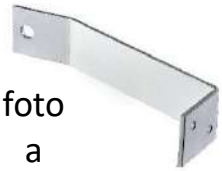

foto a

telecomando

4. IMPIEGO

Il modello HELIOSA Blueapp® 9 risulta particolarmente adatto per l'utilizzo in ambienti interni ed esterni. Ideale per riscaldare a zone e solo per il tempo necessario.

*** SUPERFICIE RISCALDATA**
Le superfici riscaldate indicate possono variare in funzione all'altezza di installazione, alla situazione ambientale ed alla sinergia che si realizza con più riscaldatori installati. In questo ultimo caso i risultati possono essere notevolmente superiori.

5. MESSA IN FUNZIONE

<u>Dopo aver installato alla parete il riscaldatore:</u>

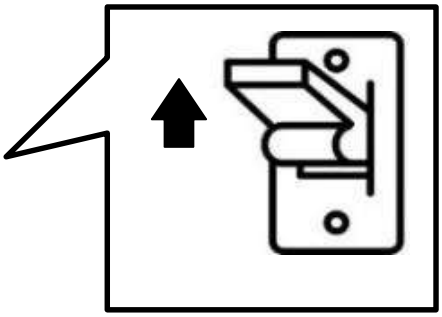

1. Premere l'interruttore generale.

Il riscaldatore è ora alimentato dalla tensione di rete 220-240 Vac. Una luce verde lampeggia per alcuni secondi per confermare l'operazione.

2. Premere il pulsante sull'apparecchio. *

Il riscaldatore è dotato di 5 regolazioni di potenza. Per regolare premere il pulsante fermandosi alla potenza desiderata che sarà visualizzata dal colore del LED. L'impostazione della potenza (MIN – 2 – MED – 4 – MAX) avviene tramite un ciclo rotativo ossia ripetizioni di tocchi del pulsante.

Il led cambia colore
(Verde, Giallo, Arancione, Magenta, Rosso)
secondo il livello di potenza impostata.

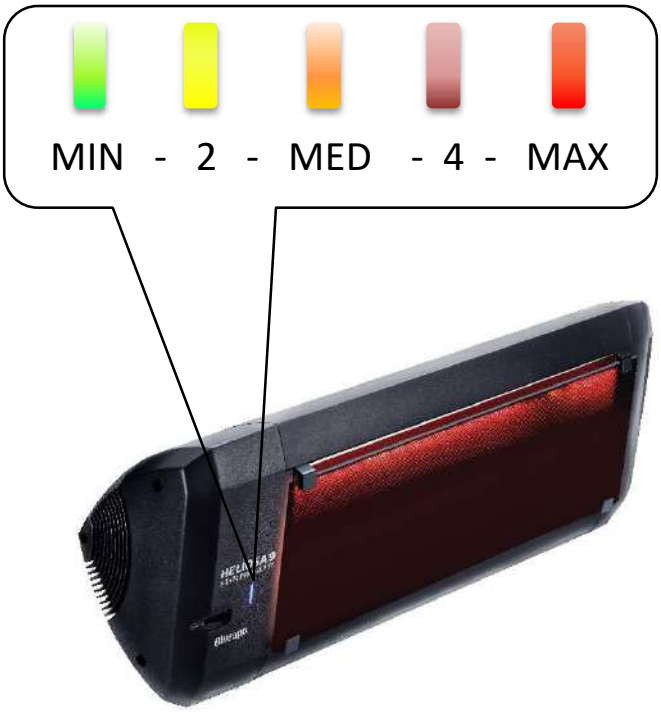

***In alternativa utilizzare il telecomando.**
Leggere le istruzioni dedicate alla pagina seguente.

6. UTILIZZO DEL TELECOMANDO

Il telecomando fornito in dotazione assolve alla funzione di:

- ❑ accensione e spegnimento "ON/OFF "
- ❑ regolazione della potenza " POWER + " , " POWER – per un totale di 5 livelli di potenza.

Orientare sempre il telecomando verso il sensore dell'apparecchio.

1. ACCENSIONE:

Premere per 1 o 2 secondi il pulsante "ON/OFF". Immediatamente si accenderà la spia verde (che conferma l'avvio elettrico) e dopo circa 2 secondi l'apparecchio raggiungerà il regime di potenza corrispondente al livello minimo.

2. Regolazione della POTENZA:

Premendo ripetutamente il pulsante " POWER + " si possono impostare fino a 5 livelli di potenza differenti. Il led del riscaldatore cambia colore secondo la scala sotto rappresentata.

3. SPEGNIMENTO:

Premere per 1 o 2 secondi il pulsante "ON/OFF ".

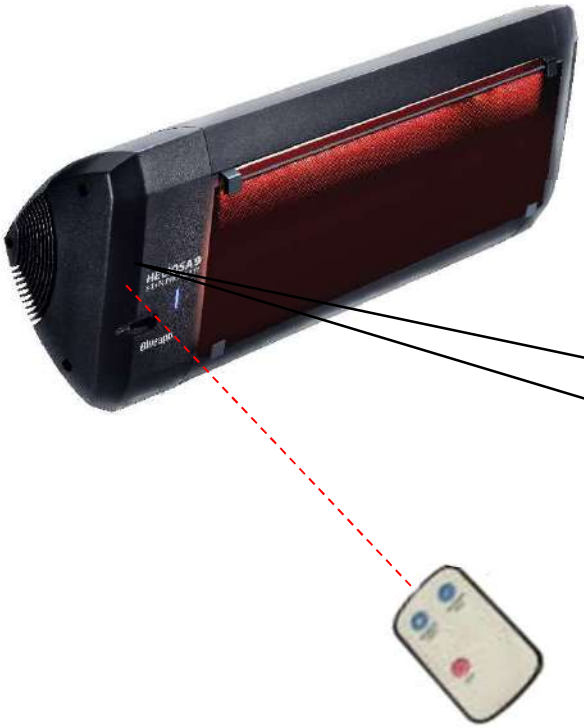

Il led cambia colore
(Verde, Giallo, Arancione, Magenta, Rosso)
secondo il livello di potenza impostata.

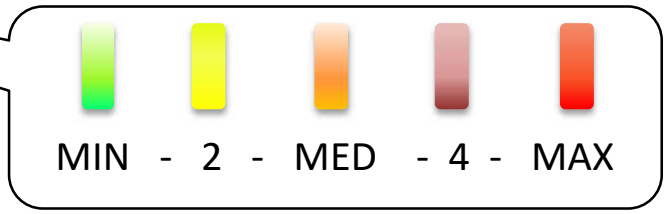

ATTENZIONE

L'AVVIO DEL RISCALDATORE AVVIENE IN 2 SECONDI DALL'ACCENSIONE DELLA SPIA VERDE SULL'APPARECCHIO.NON INSISTERE CON IL TELECOMANDO PER EVITARE L'ESAURIMENTO DELLA BATTERIA.QUALORA SI VERIFICASSE UNA MANCATA ACCENSIONE DELLA SPIA VERDE, QUESTA POTREBBE ESSERE CAUSATA DALLA BATTERIA DEL TELECOMANDO SCARICA. IN QUESTO CASO OCCORRE PROVVEDERE ALLA SOSTITUZIONE.

7. UTILIZZO DELLA CONNESSIONE BLUETOOTH

Controllo con APPLICAZIONE

Il riscaldatore mod. Heliosa 9 & 99 può essere controllato anche da un **APP** tramite una connessione Bluetooth. L' **APP** è scaricabile con tablet o smart-phone. Il **B**luetooth utilizzato è di tipo **L**ow **E**nergy (BLE) di ultimissima generazione progettato per ottenere consumi di energia notevolmente inferiori e semplici abbinamenti tra dispositivi «Easy Pairing». L' applicazione è disponibile in «App Store» per i dispositivi **Apple** e in «Play Store» per i dispositivi **Android**.

Con l'APP, è possibile:

- ❑ Accendere e spegnere il riscaldatore.
- ❑ Regolare gradualmente la potenza da 0 a 100% per singolo riscaldatore o contemporaneamente per tutti i riscaldatori collegati nell'area di funzionamento del trasmettitore.
- ❑ Gestire con la connessione bluetooth un max di 15 riscaldatori.
- ❑ Gestire i profili dei riscaldatori (nome & info di configurazione)
- ❑ Impostare un timer che spegne automaticamente il singolo riscaldatore "Sleep mode"

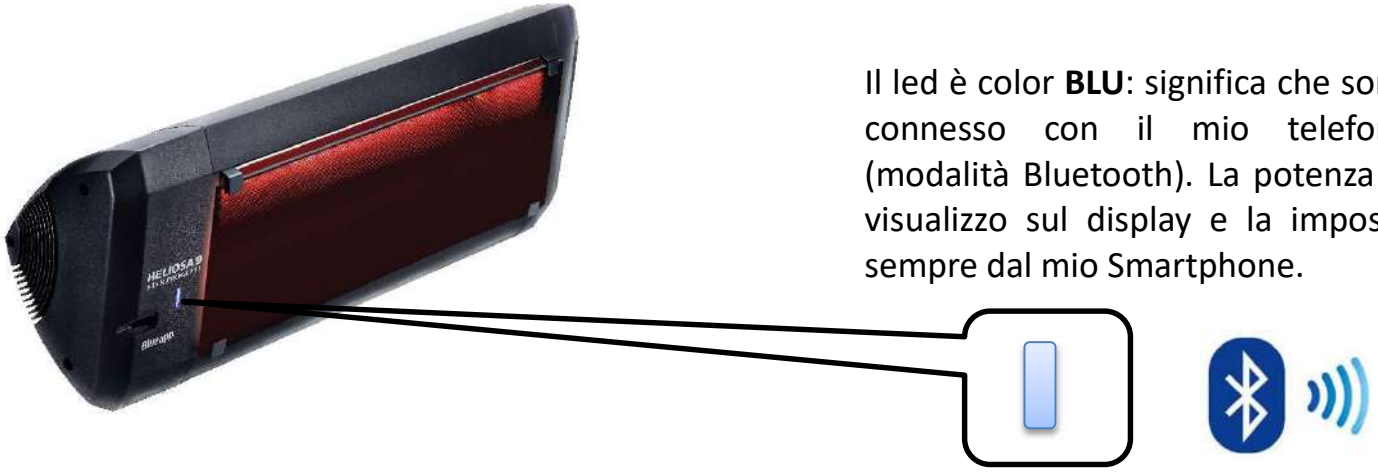

Il led è color **BLU**: significa che sono connesso con il mio telefono (modalità Bluetooth). La potenza la visualizzo sul display e la imposto sempre dal mio Smartphone.

Google play

Available on the App Store

Risoluzione dei problemi (*Utilizzo con telecomando*)

Problema	Causa/Soluzione
Il prodotto non si accende	• Verificare che *l'interruttore generale 0/1* sull'apparecchio sia stato premuto; • Verificare che vi sia tensione di rete sul cavo di alimentazione; • Verificare che nei modelli ***COD.9/2N22BT- 9/3N20BTW*** *la spina* sia montata correttamente e/o il cavo non sia danneggiato. • Controllare che il telecomando abbia le pile cariche e che il prodotto si trovi frontalmente. Raggio di azione (max 7m); • Provare manualmente sull'apparecchio con il pulsante di *ON/OFF Reset.*
Il prodotto non si spegne	• Controllare che il telecomando abbia le pile cariche e che il prodotto si trovi frontalmente. Raggio di azione (max7m); • Provare manualmente sull'apparecchio con il pulsante di *ON/OFF Reset.*
A qualsiasi livello di potenza impostato non si accende l'elemento riscaldante *COD.9/2N22BT- COD.9/3N20BTW*	• Contattate l'assistenza tecnica (+39 02 90639261 poi digitare 5) o il vostro rivenditore poiché è possibile che l'elemento riscaldante sia danneggiato.
A qualsiasi livello di potenza impostato si accende un solo elemento riscaldante *COD.99/2N40BT COD 99/3N40BTW*	• Contattate l'assistenza tecnica (+39 02 90639261 poi digitare 5) o il vostro rivenditore poiché è possibile che l'elemento riscaldante che non si accende sia danneggiato.
Il telecomando non funziona	• Accertarsi che la batteria sia carica e correttamente inserita. In caso di dubbio provate a sostituire la batteria; • Assicurarsi di essere frontalmente entro il raggio di azione del telecomando (max 7m dal prodotto).
La regolazione di potenza non funziona	• Provare manualmente sull'apparecchio con il pulsante di *ON/OFF Reset.* • Contattate l'assistenza tecnica (+39 02 90639261 poi digitare 5) o il vostro rivenditore poiché è possibile che l'elemento regolatore si sia danneggiato.

ATTENZIONE

Per problematiche con utilizzo tramite *CONNESSIONE BLUETOOTH* fare riferimento al libretto "Istruzione Applicazione IOS e ANDROID".

HELIOSA SERIE 9 BlueApp

COD.9/2N22BT- 2200 Watt COD.9/3N20BTW 2000 Watt

COD.99/2N40BT- 4000 Watt COD 99/3N40BTW 4000 Watt

ELECTRIC INFRARED HEATER TOTALLY PROTECTED AGAINST RAIN

⚠ CAUTION:

➢ This appliance is manufactured to a high standard of craftsmanship: to ensure a long service life and overall electrical and mechanical reliability it must be used in a proper manner and subjected to regular maintenance.

➢Do not use this appliance for functions other than those described in this booklet.

➢ After removing the appliance from its packaging, ensure that it is complete and undamaged. If in doubt contact Star Progetti.

➢Do not leave packaging within the reach of children or differently able persons.

➢ Do not sit on the appliance or rest objects on it.

➢Certain fundamental rules must be observed when using any electrical appliance: never touch appliances with wet or damp hands; never touch appliances while barefoot.

➢If using this appliance where there are children, supervision by an adult is necessary; this appliance must not be used, without assistance, by children or persons whose physical, sensory or mental capacities prevent them from applying the necessary safety precautions. Do not leave any packaging in the reach of children or the handicapped. WARNING: This heating appliance is not equipped with a room temperature control device. Do not use in small rooms when there are people who are not able to abandon the room by themselves, unless they are constantly supervised.

➢This appliance can be used by children 8 years old and above and by persons with reduced physical, sensory or mental capabilities or a lack of experience and knowledge if they are supervised or they have been instructed about the safe use of the appliance and understand the azards involved.

➢Never let children play with the appliance. Cleaning and user maintenance must not be carried out by unsupervised children.

➢Keep the device out of reach of children under 3 years of age unless they are supervised at all times.

➢Children between 3 and 8 years old may only switch the appliance on and off if they are supervised or have been instructed on the safe use of the appliance and understand the associated dangers, provided that the appliance is placed or installed in its normal operating position.

➢Children between 3 and 8 years old must not plug in the appliance, adjust or clean the appliance and/or carry out user maintenance.
➢CAUTION – Some parts of this product may become very hot and cause burns. Special caution must be taken if children or vulnerable persons are near the appliance. Electrical repairs on these appliances must be performed by qualified personnel, in order to comply with current regulations. The appliance must not be installed directly under a wallsocket. If in doubt about installation, contact an authorized technician.
➢In order to avoid overheating, do not cover the heater! If the power cord is damaged, it must be replaced by the manufacturer or authorized service agent or qualified personnel in order to avoid a hazard. In case of doubt on installation, contact an authorized technician. The heater must not be installed on a shelf.
➢Do not use the appliance where flammable vapours are present (spirit, insecticides, petrol, etc.).
➢If you decide to stop using the appliance, switch it off and disconnect it from the power supply, storing it out of reach of children and differently able persons. Also cut off the power cable to render the appliance unusable.
➢Do not use the appliance in the immediate vicinity of bath tubs, showers or swimming pools. Always respect the safety distances prescribed by CEE-CEI standards.
➢The appliance becomes very hot during use. Avoid all contact between your skin and the hot surfaces of the appliance. Switch the appliance off and wait at least 5 minutes for it to cool down before performing any work on it
➢ Do not make modifications of any kind to this appliance.
➢ Pay special attention when using it in rooms that are not manned.
➢Regularly inspect the appliance for visible defects. If any faults are found, do not operate the appliance but contact Star Progetti immediately.
➢ Never position the appliance directly under a power socket.
➢ The appliance must always be mounted horizontally
➢The appliance must be properly connected to an electrical system in compliance with the applicable regulations and equipped with an efficient earthing system. If in doubt, have a qualified electrician perform a thorough check.
➢The appliance must be installed by a professional technician, according to the instructions given in this booklet. Star Progetti cannot assume any responsibility for damage to property or personal injury resulting from failure to abide by the instructions given in this booklet
➢Use a multi-polar switch with minimum contact gaps of 3 mm when installing the appliance.
➢Connect the appliance to the electrical power supply only if the system is able to provide the maximum electrical voltage and capacity indicated on the rating plate at maximum power.

➢ Before carrying out any type of cleaning or maintenance operation, turn the appliance off and turn the main power switch off to disconnect it from the power supply.

➢ Should the appliance be dropped or suffer a heavy blow, have it checked immediately by Star Progetti.

➢When carrying out maintenance operations, never touch the bulbs directly, but only the terminal casings. The bulb will be damaged by contact with naked hands; in this eventuality, the product guarantee will no longer be considered valid.

➢In the event of accidental contact with the surface of the bulb, clean it immediately by wiping with a cloth dipped in denatured alcohol.

➢If the appliance does not function correctly or develops a fault, turn it off and contact Star Progetti immediately.

➢Ensure that only genuine original Star Progetti spares are used for any repairs. If the cable or the power plug are damaged, take the appliance to an authorised Star Progetti service centre for replacement. **Use a cable with T180 characteristics.**

➢Switch off the appliance at the main switch: a) if the appliance does not function correctly; b) before cleaning the outside of the appliance; c) if the appliance is not to be used for long periods of time.

➢Do not cover or block the appliance during use.

➢To avoid creating a fire hazard, the appliance must never be installed with the radiating elements close to or facing towards curtains, beds or other objects or materials that are liable to burn easily; always ensure that these objects are at a suitable minimum distance, to avoid any risk of fire or heat damage.

➢Never use the appliance in combination with programming devices, timers or other devices that will switch it on and off automatically.

➢ **When the connection is made directly to the main electric net:**

- You need to provide a device to ensure the all-pole disconnection from the electric net with an opening distance from the contacts, allowing a complete disconnection in the conditions of overvoltage category III, in accordance with the installation instructions.

OPERATING INSTRUCTIONS

ATTENTION

Read the instructions contained in this booklet carefully before using the appliance. Star Progetti cannot assume any responsibility for damage to property or personal injury resulting from failure to abide by the instructions given in this booklet. following these instructions will insure a long service life and overall electrical and mechanical reliability. Keep this instruction booklet in a safeplace.

DESCRIPTION

HELIOSA® SERIE 9 BLUEAPP® is an extremely versatile heater working with infrared rays. It can be used in different situations and above all it is a very useful thermal support for your different jobs. Its heat is immediate and the electricity consumption is very low, it takes a little space although it heats a very wide area. HELIOSA® SERIE 9 BLUEAPP® is built and developed with the best quality components in accordance to the prevailing legal regulations and certified for safety in use.

INSTALLATION TO WALL

Install the heater on the wall at a minimum distance of 0,32 m from the ceiling (see installation examples pag.63,64,65). The height at which the heaters are normally installed varies from 2,70 to 3,00 m Max (**9/2N22BT - 9/3N20BTW) ,** from 3,40 to 4,00 m Max (**99/2N40BT - 99/3N40BTW).** Wall mounting is the ideal solution to achieve the best results in terms of heat with the reflector at a 45° angle and the heater perfectly horizontal. The appliance must not be placed immediately below a mains socket.

WIRE GUARD (9/2N22BT)

a)The wire guard should be used if protection is required (for example sports halls or places where games are played). In areas where indoor footbal is played, it may be necessary to fit additional external guarding to cope with the force of impact.
b)The wire guard is simply clipped over the front of the reflector.
c)The wire guard must be installed when the heater is fixed under a height of 2,5 m from the floor level and this assembly must be done during installation and by a qualified electrician.
d)The HELIOSA® SERIE 9 BLUEAPP® protective wire guard has been designed to prevent direct access to the heating elements and must not be removed while the heater is being used.
e)The guard does not guarantee full protection for children or the disabled.

MAINTENANCE OF BULB

(TO BE PERFORMED BY QUALIFIED STAFF OR SPECIALIZED TECHNICIAN)

•the guarantee does not cover replacement or repair of bulb.
• replacement of bulb is to be performed only by professionally qualified personnnel or by a servicing centre.
•remove dust from the reflector and bulb periodically with brush or compressed air for constant HELIOSA® SERIE 9 BLUEAPP® heat efficiency.
• the replacement bulb must be the same as the bulb supplied with the device.
•replacement with other bulbs may damage the device and cause it to be unsafe. contact Star Progetti or the retail outlet authorized to sell the replacement bulb, specifying the model and code of the purchased heater.
• the injection point on the bulb (c) must always face outward.

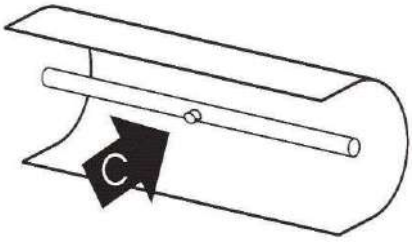

1. TECHNICAL DATAS

- ❑ IPX5 Waterproof Colour SILVER
- ❑ Can heat an area of approximately 20/25 sq. m * h= 2,70 – 3,00 m Max.
- ❑ Dimensions: 540x195x113 mm (**9/2N22BT)** 540x195x120 mm(**9/3N20BTW)**
- ❑ Net weight: kg. 3,170 (**9/2N22BT)** kg. 3,450 (**9/3N20BTW)**
- ❑ Package size: 640x270x190 mm
- ❑ Gross weight: kg. 4,220 (**9/2N22BT)** kg. 4,500 (**9/3N20BTW)**
- ❑ Power: 2200 Watt (**9/2N22BT)** 2000W (**9/3N20BTW) 220-240** Vac 50/60Hz
- ❑ Power button, power adjustment, power off
- ❑ Electronic board for power regulation complete with:
  - LED and IR sensor
  - TILT Anti-rollover sensor.
  - Low Energy Bluetooth (BLE)

2. CONSTRUCTION

- ALUMINUM model, oven painted with epoxy powder.
- Reflective aluminum reflector in brilliant and anodized oxidized.
- SCREEN thermoresistant front glass (**9/3N20BTW).**
- Power cable length 3 mt resistant to T180 with schuko plug.
- Adjustable wall-mounted model with remote control and Bluetooth technology

3. ACCESSORIES PROVIDED

☐ Wall mount bracket (photo a), and on mobile stand (photo b).
Remote control

photo a 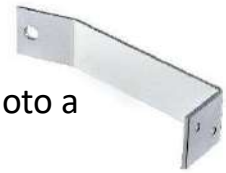 photo b Remote control

4. USE

HELIOSA® SERIE 9 BLUEAPP® models are particularly suitable for uses for inside and outside areas.

***HEATED AREAS**

The heated areas indicated can vary according to the installation height, the environmental conditions and the synergy produced when several heaters installed. In the latter case results can be significantly higher.

1. TECHNICAL DATAS

- ❑ IPX5 Waterproof Colour SILVER
- ❑ Can heat an area of approximately 40/45 sq. m * h= 3,40 – 4,00 m Max.
- ❑ Dimensions: 990x195x113 mm (**99/2N40BT**) 990x195x120 mm(**99/3N40BTW**)
- ❑ Net weight: kg 4,900 (**99/2N40BT**) kg. 5,500 (**99/3N40BTW**)
- ❑ Package size: 1007x270x190 mm
- ❑ Gross weight: Power 4000 Watt 220-240 Vac 50/60Hz
- ❑ Power 4000 Watt 220-240 Vac 50/60Hz
- ❑ Power button, power adjustment, power off
- ❑ Electronic board for power regulation complete with:
  - LED and IR sensor
  - TILT Anti-rollover sensor.
  - Low Energy Bluetooth (BLE)

2. CONSTRUCTION

- ❑ ALUMINUM model, oven painted with epoxy powder.
- ❑ Reflective aluminum reflector in brilliant and anodized oxidized.
- ❑ SCREEN thermoresistant front glass (99/3N40BTW).
- ❑ Power cable length 1,5 mt H07RN-F 3G2,5
- ❑ Adjustable wall-mounted model with remote control and Bluetooth technology

3. ACCESSORIES PROVIDED

- ❑ Wall mount bracket (photo a)
  Remote control

photo a

Remote control

4. USE

HELIOSA® SERIE 9 BLUEAPP® models are particularly suitable for uses for inside and outside areas.

***HEATED AREAS**

The heated areas indicated can vary according to the installation height, the environmental conditions and the synergy produced when several heaters installed. In the latter case results can be significantly higher.

5. START-UP

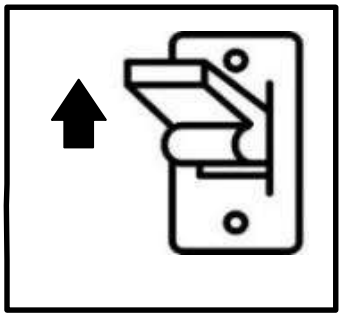

<u>After installing the heater on the wall:</u>

1. Press the main switch.
A green light flashes for a few seconds to confirm the operation.

2. Press the button on the device. *

The heater is equipped with 5 power settings. To adjust press the button stopping at the desired power that will be displayed by the color of the LED. The power setting (MIN - 2 - MED - 4 - MAX) takes place through a rotary cycle, ie repetitions of touches of the button.

The LED changes color
(Green, Yellow, Orange, Magenta, Red)
according to the set power level.

*** Alternatively, use the remote control.**

Read the instructions on the following page

6. REMOTE CONTROL OPERATION

The supplied remote control performs the function of:

- ❑ "ON / OFF" switching on and off
- ❑ "POWER +", "POWER -" power adjustment for a total of 5 power levels.

Always point the remote at the sensor on the unit.

1. POWER:

Press the "ON / OFF" button for 1 or 2 seconds. The green light (which confirms the electric start) will light up immediately and after about 2 seconds the appliance will reach the power level corresponding to the minimum level.

2. POWER adjustment:

By repeatedly pressing the "POWER +" button you can set up to 5 different power levels. The controller LED changes color according to the scale shown below.

3. OFF:

Press the "ON / OFF" button for 1 or 2 seconds.

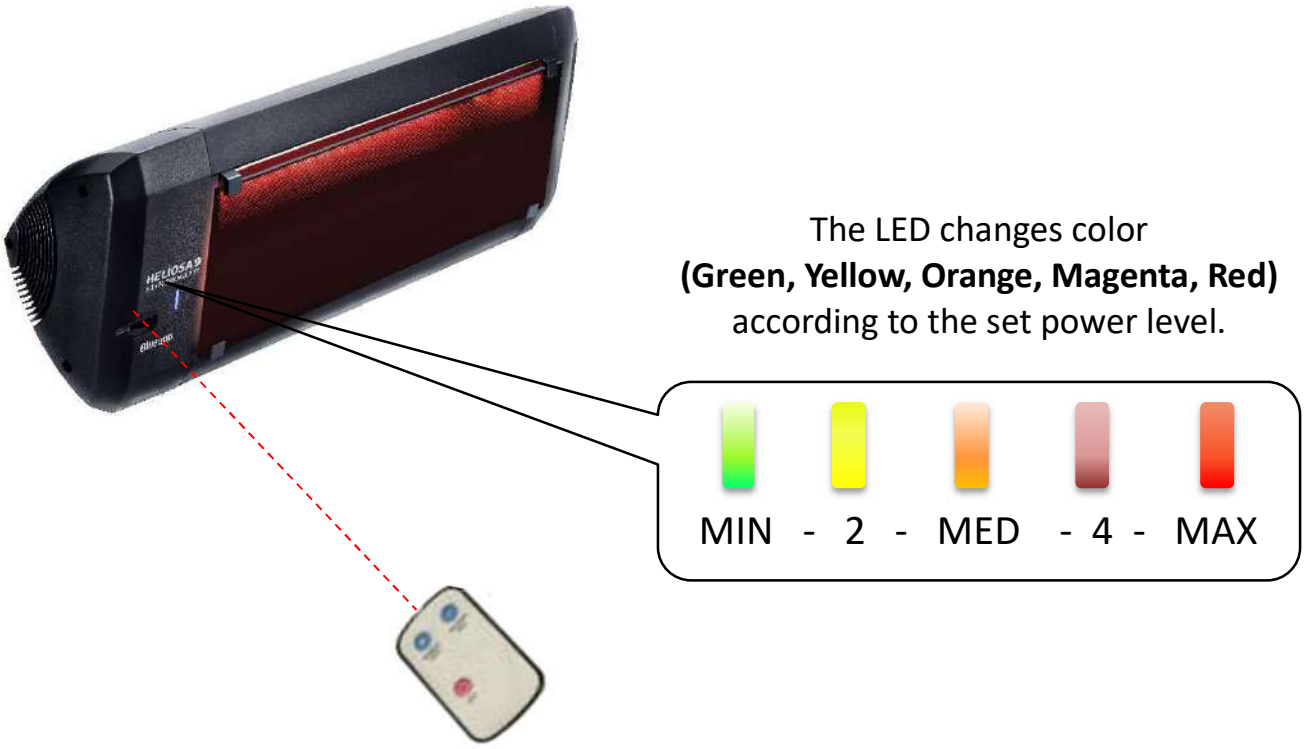

CAUTION

THE START OF THE HEATER STARTS IN 2 SECONDS FROM THE IGNITION OF THE GREEN INDICATOR ON THE REGULATOR. DO NOT EXCEED WITH THE PRESSURE ON THE BUTTONS OF THE REMOTE CONTROL TO AVOID THE EXHAUST OF THE BATTERY. WHEN THE FAILURE OF THE GREEN INDICATOR HAS FAILED, THIS COULD BE CAUSED BY THE LOW BATTERY LEVEL OF REMOTE CONTROL.

7. USE THE BLUETOOTH CONNECTION

Control with APP

The heater mod. HELIOSA® SERIE 9 BLUEAPP® can also be controlled by an APP via a Bluetooth connection. The **APP** can be downloaded with a tablet or smart phone. The Bluetooth used is of the latest generation Low Energy (BLE) type designed to achieve significantly lower energy consumption and simple pairings between "Easy Pairing" devices. The application is available in «App Store» for Apple devices and «Play Store» for Android devices.
With the APP, you can:

- ❑ Switch the heater on and off.
- ❑ Gradually adjust the power from 0 to 100% for each heater or simultaneously for all the heaters connected to the transmitter operating area.
- ❑ Manage a maximum of 15 heaters with the bluetooth connection.
- ❑ Manage heater profiles (configuration name & info)
- ❑ Set a timer that automatically shuts off the single "Sleep mode" heater

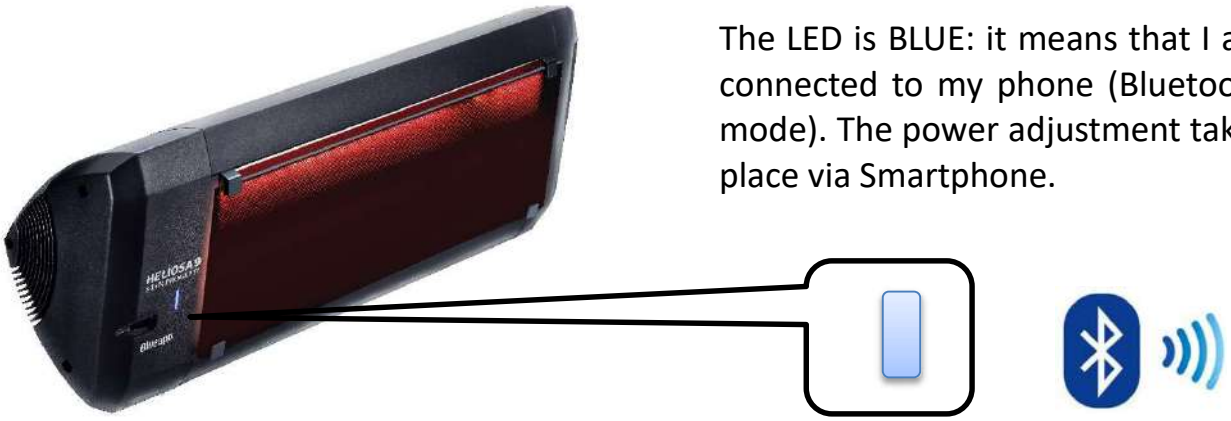

The LED is BLUE: it means that I am connected to my phone (Bluetooth mode). The power adjustment takes place via Smartphone.

Google play

Available on the App Store

Troubleshooting (when using Remote Control)

Problem	Problem/Solution
Product does not switch on	• Check that the main switch 0/1 on the unit has been pressed; • Check that there is voltage in the power cable; • Check that on models **COD.9/2N22BT- 9/3N20BTW** the plug is correctly mounted and/or the cable is not damaged. • Check that the remote control has the batteries charged and that the product is positioned frontally. Range of action (max 7m); • Try manually on the unit with pushbutton ON/OFF Reset.
The product does not switch off	• Check that the remote control has the batteries charged and that the product is positioned frontally. Range of action (max 7m); • Try manually on the unit with the button ON/OFF Reset.
The heating element does not turn on at any set power level CODE 9/2N22BT- CODE 9/3N20BTW	• Contact technical support (+39 02 90639261 then press 2) or your dealer because the heating element may be damaged.
Only one heating element lights up at any set power level CODE 99/2N40BT COD 99/3N40BTW	• Contact technical assistance (+39 02 90639261 then type 2) or your dealer because the heating element that does not switch on may be damaged.
The remote control does not work	• Make sure the battery is charged and correctly inserted. If in doubt, replace the battery; • Make sure you are within range of the remote control from the front (max 7m from the product).
Power regulation does not work	• Try manually on the unit with pushbutton ON/OFF Reset. • Contact technical support (+39 02 90639261 then press 2) or your dealer because the regulating element may be damaged.

ATTENTION

For problems with use by pressing BLUETOOTH CONNECTION see the “Instructions for IOS and ANDROID Application” booklet.

HELIOSA SERIE 9 BlueApp

COD.9/2N22BT- 2200 Watt COD.9/3N20BTW 2000 Watt

COD.99/2N40BT- 4000 Watt COD 99/3N40BTW 4000 Watt

CHAUFFAUGE A RAYONS INFROUGES COMPLETEMENT PROTEGE DE LA PLUIE

⚠ ATTENTION

➢ Cet appareil est construit selon les règles de l'art: sa durée de vie et sa fiabilité, électrique et mécanique, seront assurées par l'adoption de modalité correctes d'emploi et par un entretien régulier.
➢ Ne pas utiliser cet appareil pour un usage autre que celui décrit dans ce livret.
➢ Contrôler l'intégrité de l'appareil après l'avoir sorti de son emballage: dans le doute, s'adresser immédiatement à un Service après- vente agréé.
➢ Placer les éléments de l'emballage hors de portée des enfants ou des personnes handicapées.
➢ Ne pas s'asseoir n'y poser d'objets sur l'appareil.
➢ L'utilisation de tout appareil électrique requiert l'observation de quelques règles fondamentales dont, entre autres: ne pas toucher l'appareil avec les mains mouillées ou humides; ne pas toucher l'appareil pieds nus; si l'on utilise cet appareil en présence d'enfants, la supervision de la part d'un adulte est nécessaire;
➢ Cet appareil n'est pas adapté pour être utilisé par des personnes (y compris des enfants) ayant des capacités physiques, sensorielles ou mentales réduites, ou bien sans expérience ni connaissance du fonctionnement, à moins qu'elles aient été instruites ou formées pour l'utilisation de l'appareil par une personne responsable de leur sécurité. Les enfants devraient être surveillés pour s'assurer qu'ils ne jouent pas avec l'appareil. ATTENTION: Cet appareil de chauffage n'est pas équipé de dispositif de contrôle de la température ambiante.Ne pas l'utiliser dans de petites pièces lorsqu'elles sont occupées par des personnes n'étant pas en mesure de quitter la pièce par elles- mêmes, à moins que celles-ci ne soient sous surveillance constante.
➢ L'appareil peut être utilisé par des enfants d'au moins 8 ans et par des personnes souffrant de capacités physiques, sensorielles ou mentales réduites, ou manquant de l'expérience et des connaissances requises, à condition d'être sous surveillance ou d'avoir reçu des instructions concernant la sécurité d'utilisation de l'appareil et d'avoir compris les risques associés à son utilisation.
➢ Les enfants ne doivent pas jouer avec l'appareil.
➢ Le nettoyage et l'entretien devant être effectués par l'utilisateur ne doivent pas l'être par des enfants sans surveillance.
➢ Il convient que les enfants de moins de 3 ans soient tenus à distance s'ils ne sont pas surveillés en permanence.
➢ Les enfants de plus de 3 ans et de moins de 8 ans doivent uniquement allumer/éteindre l'appareil à condition que celui-ci soit

posé ou installé dans sa position normale de fonctionnement et qu'ils soient surveillés ou aient reçu des instructions concernant la sécurité d'utilisation de l'appareil, et en aient compris les dangers.
➢ Les enfants de plus de 3 ans et de moins de 8 ans ne doivent ni brancher la fiche de l'appareil dans une prise, ni régler, ni nettoyer l'appareil, ni en effectuer l'entretien qui incombe à l'utilisateur.
➢ **ATTENTION –Certaines parties du présent produit peuvent devenir très chaudes et provoquer des brûlures.**
➢ Il convient de faire particulièrement attention en cas de présence d'enfants et de personnes vulnérables.
➢ Les réparations électriques de ces appareils doivent être effectuées par du personnel qualifié afin de respecter les normes en vigueur.
➢ L'appareil ne doit pas être installé au-dessous d'une prise électrique.
➢ En cas de doute concernant l'installation, contacter un technicien habilité.
➢ **Pour éviter les surchauffes, ne pas recouvrir le radiateur !**
➢ Si le câble d'alimentation est endommagé, il doit être remplacé par le fabricant ou par le service d'assistance technique, et en tout état de cause par du personnel qualifié afin d'éviter tout danger.
➢ En cas de doute concernant l'installation, s'adresser à un technicien habilité.
➢ Le radiateur ne doit pas être installé sur une étagère.
➢ Ne pas utiliser l'appareil en présence de substances ou de vapeurs inflammables telles que l'alcool, les insecticides, l'essence, etc.
➢ Si l'on décide d'éliminer définitivement l'appareil, éteindre l'interrupteur et couper l'alimentation électrique ; ne pas le laisser à la portée des enfants ou des personnes handicapées. De plus, le rendre inutilisable en coupant le câble d'alimentation.
➢ Ne pas utiliser l'appareil près de baignoires, douches ou piscines ; se conformer toujours aux distances de sécurité prescrites par les normes CEE-CEI.
➢ La température de l'appareil, durant son fonctionnement, est très élevée ; éviter le contact des surfaces brûlantes avec la peau nue. Avant toute intervention, il est recommandé d'éteindre l'appareil et d'attendre au moins 5 minutes.
➢ Ne modifier l'appareil en aucune façon.
➢ Faire très attention en cas d'emploi dans des lieux non surveillés.
➢ Contrôler visuellement et périodiquement l'intégrité du produit. En cas de défectuosité, ne pas utiliser l'appareil et contacter immédiatement un Service après-vente agréé Star Progetti.
➢ L'appareil ne doit pas être immédiatement placé sous une prise de courant fixe.
➢ L'appareil doit toujours être installé en position horizontale.
➢ L'appareil doit être branché correctement à une installation électrique conforme aux normes en vigueur et être équipé d'un système efficace de mise à la terre. Dans le doute, demander à du personnel professionnellement qualifié d'effectuer un contrôle soigné
➢ L'installation de l'appareil doit être effectuée dans le respect des instructions du livret par du personnel professionnellement qualifié. La société Star Progetti ne pourra pas être tenue pour responsable des

dommages éventuels causés aux personnes, aux animaux ou aux choses, en cas de montage erroné et/ou de branchement électrique incorrect.
➢ Pour son installation, prévoir un interrupteur omnipolaire dont la distance d'ouverture des contacts est supérieure ou égale à 3 mm.
➢ Brancher l'appareil au réseau d'alimentation électrique uniquement si la tension et la puissance de l'installation sont adaptées à la puissance maximale de l'appareil (voir plaque données).
➢ Avant d'effectuer toute opération de nettoyage ou d'entretien, éteindre l'appareil et le débrancher du réseau électrique en ouvrant l'interrupteur de l'installation.
➢ Si l'appareil tombe ou reçoit des coups violents, le faire vérifier immédiatement auprès d'un Service après-vente agréé.
➢ Durant les interventions d'entretien, ne pas toucher directement les bulbes mais agir uniquement sur les calottes terminales. Le bulbe peut être endommagé par le contact avec les mains nues ; dans ce cas, la garantie de couverture de l'appareil échoit.
➢ En cas de contact accidentel avec la surface du bulbe, nettoyer ce dernier immédiatement à l'aide d'un chiffon doux imbibé d'alcool dénaturé.
➢ En cas de dysfonctionnement et/ou de panne, éteindre l'appareil et s'adresser immédiatement à un Service après-vente agréé.
➢ Exiger, en cas de réparation, l'emploi de pièces détachées originales. En cas d'endommagement du câble ou de la fiche correspondante, demander immédiatement son remplacement, qui devra être effectué dans un Service après-vente agréé Star Progetti. **Utiliser un câble avec caractéristiques T180.**
➢ Couper l'interrupteur général de l'installation dans les cas suivants: a)dysfonctionnement; b) pour procéder à un nettoyage extérieur ; c) lorsque l'appareil n'est pas utilisé pendant une longue période
➢ Ne pas couvrir ni obstruer l'appareil durant son fonctionnement.
➢ Afin d'éviter le risque possible d'incendie, ne pas installer l'appareil avec les éléments radiants à proximité ou orientés vers les rideaux, les lits ou autres objets ou matériaux facilement combustibles; dans tous les cas, une distance minimum appropriée devra être garantie pour éviter les risques d'accident ou d'incendie.
➢ Ne pas utiliser l'appareil en association avec des programmateurs, temporisateurs ou autre dispositifs pouvant l'allumer automatiquement.
➢ **Quand le branchement est effectué directement au réseau électrique:** Il est nécessaire de prévoir un dispositif qui assure une déconnexion du réseau omnipolaire avec une distance d'ouverture des contacts qui consente la déconnexion complète dans les conditions de la catégorie de sur-tension III, conformément aux règles d'installation.

MODE D'EMPLOI

ATTENTION

Avant d'utiliser le produit, lire attentivement les instructions contenues dans cette notice. La société Star Progetti ne pourra être tenue pour responsable des dommages éventuels causés aux personnes ou aux choses par suite du non respect des instructions ci-dessous. Le respect de toutes les indications reportées dans ce livret garantira une longue durée de vie ainsi que la fiabilité électrique et mécanique de l'appareil. Conserver toujours ce livret d'instructions.

DESCRIPTION-EMPLOI

HELIOSA® SERIE 9 BLUEAPP® est un réchauffeur à rayons infrarouges aux multiples usages. Il peut être utilisé dans de nombreuses situations et représente un support calorifique dans toutes vos activités. Sa chaleur est immédiate et sa consommation d'énergie électrique est faible. Il est peu encombrant mais il chauffe un très grand volume. HELIOSA® SERIE 9 BLUEAPP® a été conçu et fabriqué selon une technologie éprouvée et assemblé avec les meilleurs composants, conformes aux règlements et/ou aux certifications de sécurité.

INSTALLATION MURALE

Fixer l'appareil au mur à 0,32 m au moins du plafond (voir exemples d'installation pag. 63,64,65). La hauteur prévue pour la fixation varie normalement de 2,70 à 3,00 m Max (**9/2N22BT - 9/3N20BTW),** de 3,40 à 4,00 m Max (**99/2N40BT - 99/3N40BTW**). L'installation au mur permet d'obtenir le meilleur résultat calorifique avec une inclinaison de 45° et l'appareil en position parfaitement horizontale. L'appareil ne doit pas être installé immédiatement sous une prise de courant.

GRILLE DE PROTECTION (9/2N22BT)

a) La grille de protection doit être installée dans les locaux où elle est prescrite (par exemple, dans les gymnases et dans tout local où des rencontres sportives sont organisées). Dans les zones couvertes où l'on pratique le football, d'autres protections extérieures résistant aux impacts devront être prévues.

b) La protection est simplement fixée sur l'avant du réflecteur.

c) La grille de protection doit toujours être installée si l'appareil est fixé à moins de 2,5 m du sol, et le montage doit être réalisé par un spécialiste lors de l'installation.

d) Le système de protection de HELIOSA SERIE 9 BLUEAPP® a été conçu pour éviter tout accès direct aux éléments chauffants et devra être maintenu en position lors de l'utilisation de l'appareil de chauffage.

e) Le système de protection ne garantit pas une sécurité totale pour les enfants et les handicapés physiques.

ENTRETIEN DE L'AMPOULE

(QUI DOIT ETRE EFFECTUE PAR DU PERSONNEL QUALIFIE OU PAR UN TECHNICIEN SPECIALISE)

•la garantie ne prevoit pas ni la substitution ni la reparation de l'ampoule.

•pour la substitution de l'ampoule s'adresser exclusivement au service d'assistance ou a un technicien spécialisé qualifié.

•on conseille d'enlever occasionnellement la poussière sur le reflecteur avec un pinceau ou de l'air comprimee de façon a obtenir toujours l'efficacite calorifique de Heliosa® SÉRIE 9 BLUEAPP®

• l'ampoule de substitution doit être identique à celle livrée avec l'appareil.

•le montage d'ampoules differentes peut causer dommages à l'appareil et le rendre dangereux. Contacter Star Progetti ou le revendeur autorisé pour l'achat de l'ampoule de substitution en spécifiant le modèle et le code du chauffage acheté.

• le point d'injection de l'ampoule (c) doit pointer vers l'extérieur voir image c.

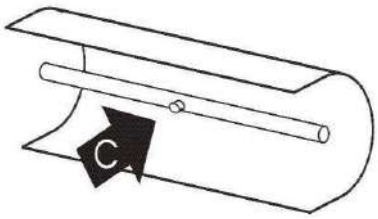

1. DONNES TECHNIQUES

- ❑ IPX5 appareil étanche à la pluie. Couleur ARGENT
- ❑ Peut chauffer une superficie d'environ 20/25 m² * h= 2,70 – 3,00 m Max.
- ❑ Dimensions: 540x195x113 mm (**9/2N22BT)** 540x195x120 mm(**9/3N20BTW)**
- ❑ Poids net: kg. 3,170 (**9/2N22BT)** kg. 3,450 (**9/3N20BTW)**
- ❑ Taille de l'emballage : 640x270x190 mm
- ❑ Poids brut: kg. 4,220 (**9/2N22BT)** kg. 4,500 (**9/3N20BTW)**
- ❑ Puissance: 2200 Watt (**9/2N22BT)** 2000W (**9/3N20BTW) 220-240** Vac 50/60Hz
- ❑ Bouton: allumer, variateur de puissance, éteindre.
- ❑ Carte électronique pour la régulation de puissance avec:
  - LED et capteur IR
  - TILT Capteur anti-renversement.
  - Bluetooth basse consommation (BLE)

2. CONSTRUCTION

- ❑ Modèle ALUMINUM, revêtu d'une peinture a base de poudres époxydiques, cuite au four.
- ❑ Parabole réfléchissante en aluminium pur avec traitement de brillantage et d'oxydation anodique.
- ❑ SCREEN verre avant thermoresistant (**9/3N20BTW)**
- ❑ Câble avec fiche Schuko d'une longueur de 3 mètres T180.
- ❑ Modèle mural réglable avec télécommande et technologie Bluetooth.

3. ACCESSOIRES FOURNIS

- Fixation murale (photo a)
  et pour pied mobile (photo b)
  télécommande

photo a

photo b

télécommande

4. EMPLOI

Les modèles HELIOSA® SERIE 9 sont particulièrement adaptés aux utilisations à l'intérieur et à l' extérieur

*** ZONE CHAUFFEE**

Les données de couverture peuvent varier en fonction de la hauteur de l'installation, de la situation de l'environnement et de la synergie entre plusieurs appareils installés. Dans ce dernier cas les résultats de chaleur obtenus sont considérablement améliorés.

1. DONNES TECHNIQUES

- ❑ IPX5 appareil étanche à la pluie. Couleur ARGENT
- ❑ Peut chauffer une superficie d'environ 40/45 m² * h= 3,40 – 4,00 m Max.
- ❑ Dimensions: 990x195x113 mm (**99/2N40BT**) 990x195x120 mm (**99/3N40BTW**)
- ❑ Poids net: kg 4,900 (**99/2N40BT**) kg. 5,500 (**99/3N40BTW**)
- ❑ Taille de l'emballage: 1007x270x190 mm
- ❑ Poids brut: kg 6,400 (**99/2N40BT**) kg. 7,000 (**99/3N40BTW**)
- ❑ Puissance: 4000 Watt 220-240 Vac 50 / 60Hz
- ❑ Bouton: allumer, variateur de puissance, éteindre.
- ❑ Carte électronique pour la régulation de puissance avec:
  - • LED et capteur IR
  - • TILT Capteur anti-renversement.
  - • Bluetooth basse consommation (BLE)

2. CONSTRUCTION

- ❑ Modèle ALUMINUM, revêtu d'une peinture a base de poudres époxydiques, cuite au four.
- ❑ Parabole réfléchissante en aluminium pur avec traitement de brillantage et d'oxydation
- ❑ anodique.
- ❑ SCREEN verre avant thermoresistant (**99/3N40BTW)**
- ❑ Câble d'une longueur de 1,5 mètres H07RN-F 3G2,5.
- ❑ Fixation murale réglable.

3. ACCESSOIRES FOURNIS

Fixation murale (photo a) , télécommande.

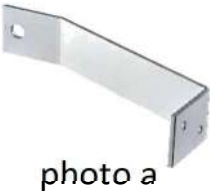

photo a

télécommande

4. EMPLOI

Les modèles HELIOSA® SERIE 9 sont particulièrement adaptés aux utilisations à l'intérieur et à l' extérieur

*** ZONE CHAUFFEE**

Les données de couverture peuvent varier en fonction de la hauteur de l'installation, de la situation de l'environnement et de la synergie entre plusieurs appareils installés. Dans ce dernier cas les résultats de chaleur obtenus sont considérablement améliorés.

5. MISE EN SERVICE

<u>Après avoir installé le chauffage au mur:</u>

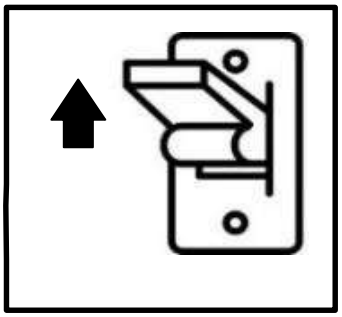

1. Appuyer sur l'interrupteur général.

Le chauffage est à présent alimenté avec la tension de secteur en 220-240 Vca. Une lumière verte clignote pendant quelques secondes pour confirmer l'opération.

2. Appuyer sur le bouton de l'appareil. *

Le chauffage est doté de 5 réglages de puissance. Pour régler, appuyer sur le bouton et s'arrêter sur la puissance souhaitée, indiquée par la couleur de la DEL. La puissance (MIN. – 2 – MOY. – 4 – MAX.) est réglée selon un cycle de rotation, c'est-à-dire de pressions répétées du bouton.

La LED change de couleur
(Vert, Jaune, Orange, Magenta, Rouge)
selon le niveau de puissance réglé.

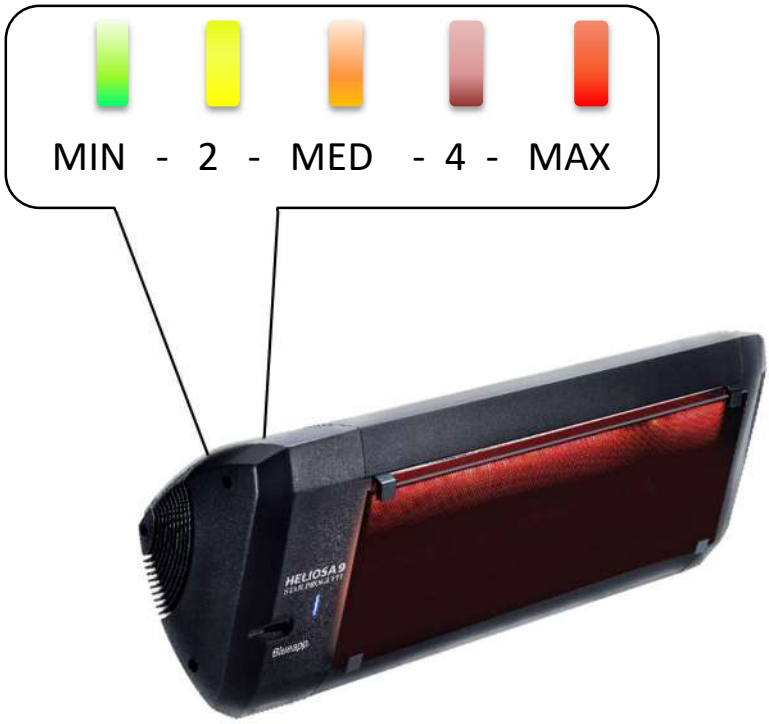

***Comme alternative, utiliser la télécommande.**
Lire les instructions dédiées à la page suivante.

6. UTILISATION DE LA TÉLÉCOMMANDE

La télécommande fournie de série permet d'effectuer les actions suivantes:

- ❑ *allumage et extinction « ON/OFF »*
- ❑ réglage de la puissance « POWER + », « POWER - » pour un total de 5 niveaux de puissance.

Toujours orienter la télécommande vers le capteur de l'appareil.

1. ALLUMAGE :

Appuyer sur le bouton « ON/OFF » pendant 1 ou 2 secondes. Le témoin vert s'allume immédiatement (pour confirmer la mise en marche électrique) et après 2 secondes environ, l'appareil atteint le régime de puissance correspondant au niveau minimum.

2. Réglage de la PUISSANCE :

En appuyant plusieurs fois sur le bouton « POWER + », il est possible de régler un maximum de 5 niveaux différents de puissance. La DEL du chauffage change de couleur selon l'échelle représentée ci-dessous.

3. EXTINCTION :

Appuyer sur le bouton « ON/OFF » pendant 1 ou 2 secondes.

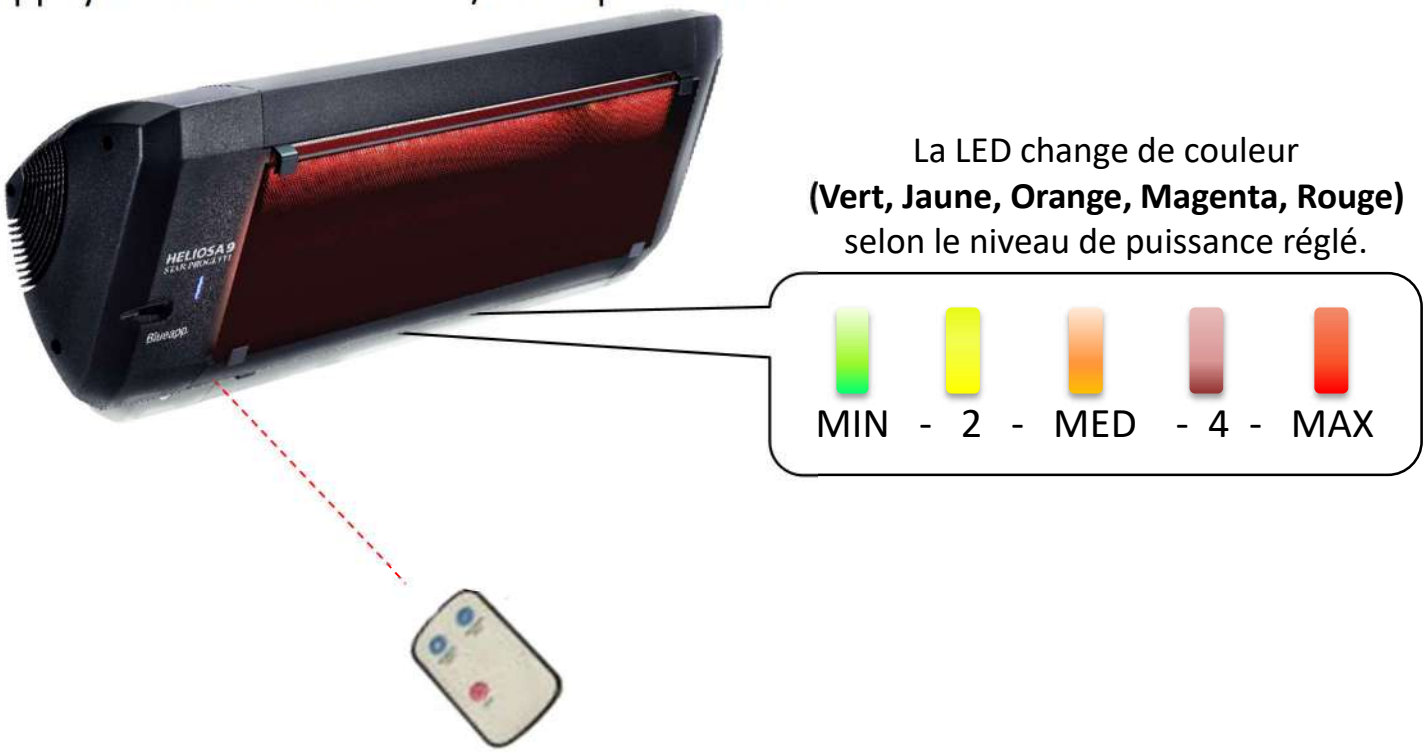

ATTENTION

LA MISE EN MARCHE DU CHAUFFAGE A LIEU EN 2 SECONDES À PARTIR DE L'ALLUMAGE DU TÉMOIN VERT SUR L'APPAREIL. NE PAS INSISTER AVEC LA TÉLÉCOMMANDE AFIN D'ÉVITER D'ÉPUISER LA PILE. SI LE TÉMOIN VERT NE S'ALLUME PAS, CELA POURRAIT ÊTRE DÛ AU FAIT QUE LA PILE DE LA TÉLÉCOMMANDE EST DÉCHARGÉE. DANS CE CAS, IL FAUT LA REMPLACER.

7. UTILISATION DE LA CONNEXION BLUETOOTH

Contrôle à l'aide d'une APPLICATION

Le chauffage mod. Heliosa 9 & 99 peut aussi être contrôlé à l'aide d'une **application** via une connexion Bluetooth. **L'application** peut être téléchargée sur une tablette ou un smartphone. Le Bluetooth utilisé est de type Low Energy (BLE) de toute dernière génération, conçu pour réduire considérablement les consommations d'énergie et permettre de simples associations entre dispositifs « Easy Pairing ». L'application est disponible dans « App Store » pour les dispositifs **Apple** et dans « Play Store » pour les dispositifs **Android.**

L'application permet d'effectuer les actions suivantes :

- ❑ Allumer et éteindre le chauffage.
- ❑ Régler progressivement la puissance de 0 à 100% pour chaque chauffage ou simultanément pour tous les chauffages reliés dans la zone de fonctionnement de l'émetteur.
- ❑ Gérer un maximum de 15 chauffages via la connexion Bluetooth.
- ❑ Gérer les profils des chauffages (nom & info de configuration).
- ❑ Régler un temporisateur qui éteint automatiquement chaque chauffage « Sleep mode ».

La DEL est **BLEUE** : cela signifie que je suis connectée avec mon téléphone (mode Bluetooth). Le vois la puissance à l'écran et je la règle toujours depuis mon smartphone.

Google play

Available on the App Store

Guide de dépannage (Utilisation avec la télécommande)

Problème	Cause/Solution
Le produit ne s'allume pas	• Vérifier que l'interrupteur général 0/1 situé sur l'appareil a été enfoncé; • Vérifier que la tension de réseau est présente sur le câble d'alimentation; • Vérifier que sur les modèles ***CODE 9/2N22BT - 9/3N20BTW***, la fiche est montée correctement et/ou le câble n'est pas détérioré. • Contrôler que les piles de la télécommande sont chargées et que le produit se trouve de face. Rayon d'action (max. 7 m) ; • Essayer manuellement sur l'appareil avec le bouton ON/OFF Reset.
Le produit ne s'éteint pas	• Contrôler que les piles de la télécommande sont chargées et que le produit se trouve de face. Rayon d'action (max. 7 m); • Essayer manuellement sur l'appareil avec le bouton ON/OFF Reset.
Quel que soit le niveau de puissance réglé, l'élément chauffant ne s'allume pas CODE 9/2N22BT- CODE 9/3N20BTW	• Contacter l'assistance technique (+39 02 90639261, puis saisir 2) ou votre revendeur parce qu'il se peut que l'élément chauffant soit défectueux.
Quel que soit le niveau de puissance réglé, un seul élément chauffant s'allume CODE 99/2N40BT CODE 99/3N40BTW	• Contacter l'assistance technique (+39 02 90639261, puis saisir 2) ou votre revendeur parce qu'il se peut que l'élément chauffant qui ne s'allume pas soit défectueux.
La télécommande ne fonctionne pas	• S'assurer que la pile est chargée et correctement installée. En cas de doute, essayer de remplacer la pile; • S'assurer de se trouver de face et dans le rayon d'action de la télécommande (à 7 m max. du produit).
Le réglage de la puissance ne fonctionne pas	• Essayer manuellement sur l'appareil avec le bouton ON/OFF Reset. • Contacter l'assistance technique (+39 02 90639261, puis saisir 2) ou votre revendeur parce qu'il se peut que l'élément régulateur soit défectueux.

ATTENTION

Pour les problèmes en cas d'utilisation via CONNEXION BLUETOOTH, consulter la notice « Instruction Application IOS et ANDROID ».

HELIOSA SERIE 9 BlueApp

COD.9/2N22BT- 2200 Watt COD.9/3N20BTW 2000 Watt

COD.99/2N40BT- 4000 Watt COD 99/3N40BTW 4000 Watt

ELEKTRISCHER INFRAROT-HEIZSTRAHLER

⚠ ACHTUNG:

➢Dieses Gerät wurde nach den neuesten technischen Erkenntnissen gebaut: seine elektrische und mechanische Haltbarkeit und Zuverlässigkeit werden durch korrekten Gebrauch und regelmäßige Wartung gewährleistet.
➢Dieses Gerät darf nur für den Verwendungszweck eingesetzt werden, der in der vorliegenden Anleitung angegeben ist.
➢Das Gerät nach dem Auspacken auf Transportschäden oder andere Mängel untersuchen und im Zweifelsfall sofort einen Star PROGETTI-Vertragshändler verständigen.
➢Das Verpackungsmaterial entsorgen und nicht in Reichweite von Kindern und anderen Personen, die damit schaden könnten, lassen.
➢Nicht auf das Gerät setzen und keine Gegenstände darauf ablegen.
➢Beim Einsatz von Elektrogeräten jeder Art müssen einige Grundregeln stets beachtet werden, darunter im einzelnen: nicht mit nassen oder feuchten Händen berühren nicht barfuss berühren.
➢Dieses Gerät ist nicht geeignet, um von Personen (einschließlich Kindern) mit eingeschränkten körperlichen, sensorischen oder geistigen Fähigkeiten oder ohne Erfahrung und Kenntnisse verwendet zu werden, es sei denn, sie wurden bezüglich der Bedienung des Geräts von einer für ihre Sicherheit verantwortlichen Person beaufsichtigt oder eingewiesen. Kinder sind zu beaufsichtigen, um sicherzustellen, dass sie nicht mit dem Gerät spielen. ACHTUNG: Dieser Heizstrahler verfügt über keine Vorrichtung zur Kontrolle der Umgebungstemperatur. Nicht in kleinen Räumen verwenden, wenn sich dort Personen aufhalten, die das Zimmer nicht alleine verlassen können, außer sie werden ständig beaufsichtigt.
➢Das Gerät kann von Kindern ab 8 Jahren sowie von Personen mit eingeschränkten körperlichen, sensorischen oder geistigen Fähigkeiten bzw. von Personen ohne Erfahrung und entsprechende Kenntnisse benutzt werden, sofern sie beaufsichtigt werden oder bezüglich des sicheren Gebrauchs des Geräts unterwiesen wurden und die daraus resultierenden Gefahren verstanden haben.
➢Kinder dürfen nicht mit dem Gerät spielen.
➢Die vom Benutzer auszuführende Reinigung und Wartung darf nicht von unbeaufsichtigten Kindern durchgeführt werden.
➢ Kinder unter 3 Jahren sind vom Gerät fernzuhalten, wenn sie nicht ständig beaufsichtigt werden.

➢Kinder zwischen 3 und 8 Jahren dürfen das Gerät nur dann ein- und ausschalten, wenn es in seiner normalen Betriebsposition aufgestellt oder installiert wurde und sie beaufsichtigt werden oder wenn sie bezüglich des sicheren Gebrauchs des Geräts unterwiesen wurden und die daraus resultierenden Gefahren verstanden haben.
➢Kinder zwischen 3 und 8 Jahren dürfen den Stecker nicht einstecken, das Gerät weder regulieren oder reinigen noch vom Benutzer auszuführende Wartungsarbeiten vornehmen.
➢**ACHTUNG – Einige Teile dieses Geräts können sehr heiß werden und Verbrennungen verursachen.**
➢Besondere Aufmerksamkeit ist erforderlich, wenn Kinder oder schwache Personen anwesend sind.
➢Elektrische Instandsetzungsarbeiten an diesem Gerät müssen von qualifiziertem Personal ausgeführt werden, damit die geltenden Bestimmungen erfüllt werden.
➢Das Gerät darf nicht unter einer Steckdose installiert werden.
➢Wenden Sie sich bei Zweifeln hinsichtlich der Installation an einen autorisierten Techniker.
➢**Zur Vermeidung einer Überhitzung das Gerät nicht abdecken!**
➢Ist das Netzkabel beschädigt, muss es vom Hersteller, vom technischen Kundendienst oder auf jeden Fall von qualifiziertem Personal ausgetauscht werden, um Gefahren zu vermeiden.
➢Wenden Sie sich bei Zweifeln hinsichtlich der Installation an einen autorisierten Techniker.
➢Der Heizstrahler darf nicht auf einem Regal installiert werden.
➢Das Gerät nicht in der Nähe entflammbarer Stoffe oder Dämpfe wie Alkohol, Insektizide, Benzin usw. Verwenden.
➢Wird das Gerät definitiv nicht mehr benutzt, abschalten vom Stromnetz trennen und für die Kinder oder Personen, die sich damit schaden könnten, unerreichbar aufbewahren. Außerdem wird empfohlen, das Gerät durch Abschneiden des Netzkabels unbrauchbar zu machen.
➢Das Gerät nicht in unmittelbarer Nähe einer Schwimmbads benutzen. Stets die von den EU-Normen vorgeschriebenen Sicherheitsabstände einhalten
➢Die Betriebstemperatur des Geräts ist besonders hoch. Direkter Kontakt der heißen Oberfläche mit der bloßen Haut ist daher zu vermeiden.
➢Vor jedem Eingriff sollte das Gerät ausgeschaltet werden und wenigsten fünf Minuten abkühlen.
➢Keine Änderungen am Gerät vornehmen.
➢Bei Anwendung in nicht überwachten Räumen besondere Vorsicht walten lassen.
➢Den einwandfreien Zustand des Gerätes regelmäßig überprüfen. Sollten Defekte festgestellt werden, das Gerät auf keinen Fall benutzen und sofort einen Star Progetti-Vertragshändler verständigen.
➢Das Gerät darf nicht unmittelbar unterhalb von fest angebrachten Steckdosen installiert werden.

➢Das Gerät muss immer in waagrechter Stellung installiert werden.
➢Das Gerät muss korrekt an eine den geltenden Bestimmungen entsprechende Elektroanlage mit Erdung angeschlossen werden. Im Zweifelsfall ist eine genaue Kontrolle durch eine qualifizierte Fachkraft anzufordern.
➢Das Gerät darf nur von qualifiziertem Fachpersonal und nach den vorliegenden Anleitungen angeschlossen werden. Eine unsachgemäß Installation und/oder elektrischer Anschluss können zu Schäden an Personen, Tieren oder Sachen führen, für die Star Progetti keine Haftung übernimmt.
➢Bei der Installation ist ein allpoliger Schalter mit einer Kontaktöffnungsweite von mindestens 3 mm vorzusehen.
➢Das Produkt nur dann an das Stromnetz anschließen, wenn die Stromfestigkeit der Anlage/Steckdose mit den auf dem Produkt angegebenen Daten übereinstimmt und für die maximale Leistung geeignet ist.
➢Vor der Reinigung oder Wartung das Gerät ausschalten und durch Ausschalten des Hauptschalters der Anlage vom Stromnetztrennen.
➢Fällt das Gerät hin oder wurde es starken Stößen ausgesetzt, muss es sofort von einem Star progetti Vertragshändler überprüft werden.
➢ Bei der Wartung des Gerätes niemals den Kolben direkt anfassen, sondern immer nur die Kalotte.
➢Sollte die Oberfläche des Kolbens versehentlich berührt worden sein, ist sie sorgfältig mit einem mit Alkohol angefeuchteten Tuch abzuwischen.
➢Bei Betriebsstörungen und/oder Defekt das Gerät sofort ausschalten und einen STAR PROGETTI-Verträgshändler verständigen.
➢Für eine eventuelle Reparatur die Verwendung von STAR PROGETTI-Originalersatzteilen verlangen. Bei Schäden am Stromkabel oder am Stecker sofort einen STAR PROGETTI-Händler aufsuchen und diese Teile ersetzen lassen. **Ein Kabel T180 benutzen.**
➢Den Hauptschalter der Anlage ausschalten, wenn: a)eine Betriebsstörung festgestellt wird; b)das Geräteäußere gereinigt werden muss; c) das Gerät längere Zeit nicht benutztwird.
➢Das vordere Gitter, aus dem die Wärme strömt, weder zudecken noch verstopfen.
➢Das Frontgitter sauber halten.
➢**Wenn die elektrische Verbindung direkt mit dem Stromnetz gemacht wird:** Es ist notwendig, eine Vorrichtung zu schaffen, welche die Trennung vom Netz mit einem Öffnungsabstand der Kontakte gewährleistet, die unter den Bedingungen der Überspannungskategorie III und gemäß die Installationsvorschriftenvollständige die Trennung ermoeglicht.

GEBRAUCHSANWEISUNGEN

Der Hersteller bürgt nicht für die Geräte, wenn diese Gebrauchsanweisung nicht beachtet wird. Vor der Verwendung des Geräts die in dieser Gebrauchsanweisung enthaltenen Angaben aufmerksam durchlesen. Die Firma Star Progetti kann nicht für eventuelle Personen- oder Sachschäden haftbar gemacht werden, die durch die Nichtbeachtung der im folgenden aufgeführten Angaben entstehen. Die beachtung dieser Angaben stellt stattdessen eine lange Lebensdauer sowie die elektrische und mechanische Zuverlässigkeit des Geräts sicher. Diese Gebrauchsanweisung immer gut aufbewahren.

BESCHREIBUNG

HELIOSA® SERIE 9 BLUEAPP® ist ein äußerst vielseitiges Infrarotheizgerät und kann demzufolge in verschiedenen Situationen benutzt werden, insbesondere als wichtiger Wärmesupport am Arbeitsplatz. Seine Wärmeausstrahlung ist sofort nach Einschaltung spürbar, seine Raumbedarf äußerst gering, trotz seiner Auslegung für große Räumlichkeiten. HELIOSA® SERIE 9 BLUEAPP® wurde auf der Grundlage einer optimalen Technik konstruiert und gefertigt, und die Assemblage erfolgte mit den hochwertigen Komponenten, die den geltenden Sicherheitsnormen und/oder Bescheinungen für eine sichere Anwendung entsprechen.

WANDMONTAGE

Den Heizstrahler mit einem Mindestabstand von 0,32 m zur Decke an der Wand befestigen (siehe Montagebeispiele). Die vorgesehene Montagehöhe reicht normalerweise von 2,70 bis max 3,00 m (**9/2N22BT - 9/3N20BTW),** von 3,40 bis max 4,00 m (**99/2N40BT - 99/3N40BTW)**. Die Wandmontage stellt die ideale Lösung dar, um die beste Heizleistung zu erreichen, wobei der Heizstrahler perfekt horizontal montiert und um 45° geneigt werden muss. Das Gerät darf nicht unmittelbar unter einer Steckdose angebracht werden.

SCHUTZGITTER (9/2N22BT)

a) Das Schutzgitter muss überall dort, wo vorgeschrieben, angebracht werden (zum Beispiel in Fitnesszentren und an Orten, wo Sportveranstaltungen stattfinden). In überdachten Bereichen, wo Fußball gespielt wird, kann es erforderlich sein, den Heizstrahler mit weiteren externen Schutzvorrichtungen zu versehen, die einem eventuellen Aufprall standhalten.

b) Die Schutzvorrichtung wird einfach auf der Vorderseite des Reflektors befestigt.

c) Das Schutzgitter muss auf jeden Fall angebracht werden, wenn der Heizstrahler in weniger als 2,5 Meter Höhe vom Boden befestigt wird und muss im Moment der Montage des Geräts von einem Fachtechniker installiert werden.

d) Das Schutzsystem von HELIOSA® SERIE 9 BLUEAPP® wurde konzipiert, um jeden direkten Zugang zu den Heizelementen zu verhindern und muss während der Verwendung des Heizstrahlers in seiner Position beibehalten werden.

e) Das Schutzsystem garantiert Kindern oder kranken Personen keinen vollständigen Schutz.

WARTUNG DER LAMPE (VON QUALIFIZIERTEM PERSONAL ODER EINEM FACHTECHNIKER AUSZUFÜHREN)

•die Garantie schliesst den Austausch oder die Reparatur der Lampe nicht ein.

•wenden Sie sich für den Austausch der Lampe ausschliesslich an qualifiziertes Fachpersonal oder an ein Kundendienstzentrum.

•es wird geraten, von Zeit zu Zeit mit einem Pinsel oder mit Druckluft den Staub vom Reflektor und von der Lampe zu entfernen, damit die Heizleistung von Heliosa® SERIE 9 immer erhalten bleibt.

• die Ersatzlampe muss genau der mit dem Gerät mitgelieferten Lampe entsprechen.

•der Einbau von anderen Lampen könnte Schäden am Gerät verursachen und dessen Sicherheit beeinträchtigen. wenden sie sich für die Lieferung der Ersatzlampe an Star Progetti oder an einen autorisierten Händler und geben sie dabei das Modell und den Code des erworbenen Heizstrahlers an.

• der Pumpstutzen der Lampe (c) muss immer nach aussen zeigen

1. TECHNISCHE DATEN

- ❑ Wetterfester Apparat- IPX5. Farben silber
- ❑ Mögliche beheizter Quadratmeter Fläche ca. 20/25 m²* h= 2,70 – 3,00 m Max.
- ❑ Geräteabmessungen: 540x195x113 mm (**9/2N22BT)** 540x195x120 mm(**9/3N20BTW)**
- ❑ Nettogewicht: kg. 3,170 (**9/2N22BT)** kg. 3,450 (**9/3N20BTW)**
- ❑ Verpackungsmaße: 640x270x190 mm
- ❑ Bruttogewicht: kg. 4,220 (**9/2N22BT)** kg. 4,500 (**9/3N20BTW)**
- ❑ Leistung 2200 Watt (**9/2N22BT)** 2000W (**9/3N20BTW) 220-240** Vac 50/60Hz
- ❑ Power-Taste, Leistungsanpassung, Ausschalten
- ❑ Elektronische Karte zur Leistungsregulierung mit:
  - LED- und IR-Sensor
  - Kippfeste Tilt-Sensor.
  - Low Energy Bluetooth (BLE)

2. KONSTRUKTIVE MERKMALE

- ❑ Modell aus druckgegossenem ALUMINIUM, mit Epoxidpulver einbrennlackiert.
- ❑ Reflektierende Parabel in reinem Aluminium mit Glanzfirnis und anodischer Oxydation.Frontglas Weißbildhitzebeständige (**9/3N20BTW).**
- ❑ Netzkabel, 3 Meter lang, temperaturbeständig bis T180, mit Schuko-Stecker.
- ❑ Ausrich Verstellbares Wandmodell mit Fernbedienung und Bluetooth-Technologie

3. ZUBEHÖR

Halterung für Wandmontage (foto a)
oder Befestigung auf mobilem Ständer (foto b)

foto a

foto b

Fernbedienung

4. VERWENDUNG

Das Modell HELIOSA® SERIE 9 BLUEAPP® eignet sich besonders für den Innen-und Außenräume. Ideal für Heizung durch Zonen und nur so lange wie notwendig.

***BEHEIZBARE FLÄCHE**
Die angegebenen beheizbaren Flächen können in Abhängigkeit der Montagehöhe, der Umgebungssituation und der Synergie, die in Verbindung mit mehreren installierten Heizstrahlern entsteht, variieren. In diesem letzten Fall kann die Heizleistung erheblich höher sein.

1. TECHNISCHE DATEN

- ❑ wetterfester Apparat- IPX5. Farbe silber
- ❑ Mögliche beheizter Quadratmeter Fläche ca. 40/45 m² * h= 3,40 – 4,00 m Max.
- ❑ Geräteabmessungen: 990x195x113 mm (**99/2N40BT**) 990x195x120 mm(**99/3N40BTW**)
- ❑ Nettogewicht:kg 4,900 (**99/2N40BT**) kg. 5,500 (**99/3N40BTW**)
- ❑ Verpackungsmaße: 1007x270x190 mm
- ❑ Bruttogewicht kg 6,400 (**99/2N40BT**) kg. 7,000 (**99/3N40BTW**)
- ❑ Leistung 4000 Watt 220-240 VAC 50 / 60Hz
- ❑ Power-Taste, Leistungsanpassung, Ausschalten
- ❑ Elektronische Karte zur Leistungsregulierung mit:
  - LED- und IR-Sensor
  - Kippfeste Tilt-Sensor.
  - Low Energy Bluetooth (BLE)

2. KONSTRUKTIVE MERKMALE

- ❑ Modell aus druckgegossenem ALUMINIUM, mit Epoxidpulver einbrennlackiert. Reflektierende Parabel in reinem Aluminium mit Glanzfirnis und anodischer Oxydation.
- ❑ Frontglas Weißbildhitzebeständige (**99/3N40BTW**)
- ❑ Netzkabel, 1,5 Meter lang, H07RN-F 3G2,5
- ❑ Ausrichtbares Modell für Wandmontage

3. ZUBEHÖR

Halterung für Wandmontage (foto a) ,Fernbedienung

foto a b Fernbedienung

4. VERWENDUNG

Das Modell HELIOSA® SERIE 9 BLUEAPP® eignet sich besonders für den Innen-und Außenräume. Ideal für Heizung durch Zonen und nur so lange wie notwendig.

***BEHEIZBARE FLÄCHE**

Die angegebenen beheizbaren Flächen können in Abhängigkeit der Montagehöhe, der Umgebungssituation und der Synergie, die in Verbindung mit mehreren installierten Heizstrahlern entsteht, variieren. In diesem letzten Fall kann die Heizleistung erheblich höher sein.

5. INBETRIEBNAHME

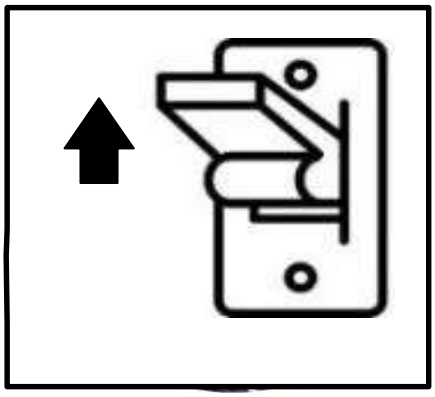

Nach der Installation des Heizgeräts an der Wand:
1. Schalten Sie das Gerät über den Hauptschalter ein.
Das Heizgerät wird nun mit 220-240 Wechselstrom versorgt.
Eine grünes Licht blinkt für einige Sekunden, um den Vorgang zu bestätigen.

2. Drücken Sie die Taste am Gerät. *

Das Heizgerät verfügt über 5 Leistungsstufen.

Zum Einstellen drücken Sie die Taste, bis anhand der Farbe der LED die gewünschte Leistungsstufe angezeigt wird. Die Leistungseinstellung (MIN – 2 – MED – 4 – MAX) erfolgt anhand eines Durchlaufzyklus bei wiederholtem Drücken der Taste.

Die LED wechselt die Farbe
(Grün, Gelb, Orange, Magenta, Rot)
entsprechend den eingestellten Leistungspegel.

***Alternativ dazu können Sie auch die Fernbedienung verwenden. Lesen Sie die entsprechende Anleitung auf der folgenden Seite.**

6. NUTZUNG DER FERNBEDIENUNG

Über die mitgelieferte Fernbedienung können Sie:

- ❑ Das Gerät ein- und ausschalten: „ON/OFF“
- ❑ Die Leistungsstufe einstellen: „POWER +“/„POWER –“ über insgesamt 5 Leistungsstufen.

Richten Sie die Fernbedienung immer auf den Empfangssensor des Geräts.

1. EINSCHALTEN:

Halten Sie die Taste „ON/OFF“ für 1 oder 2 Sekunden gedrückt. Sobald die grüne Signallampe erlischt (die die Spannungsversorgung bestätigt), also etwa nach 2 Sekunden, erreicht das Gerät die minimale Leistungsstufe.

2. Einstellen der LEISTUNGSSTUFE:

Durch wiederholtes Drücken der Taste „POWER +“ können Sie bis zu 5 unterschiedliche Leistungsstufen einstellen. Die LED-Lampen des Heizgeräts ändern ihre Farbe gemäß der nachfolgenden Skala.

3. AUSSCHALTEN:

Halten Sie die Taste „ON/OFF“ für 1 oder 2 Sekunden gedrückt.

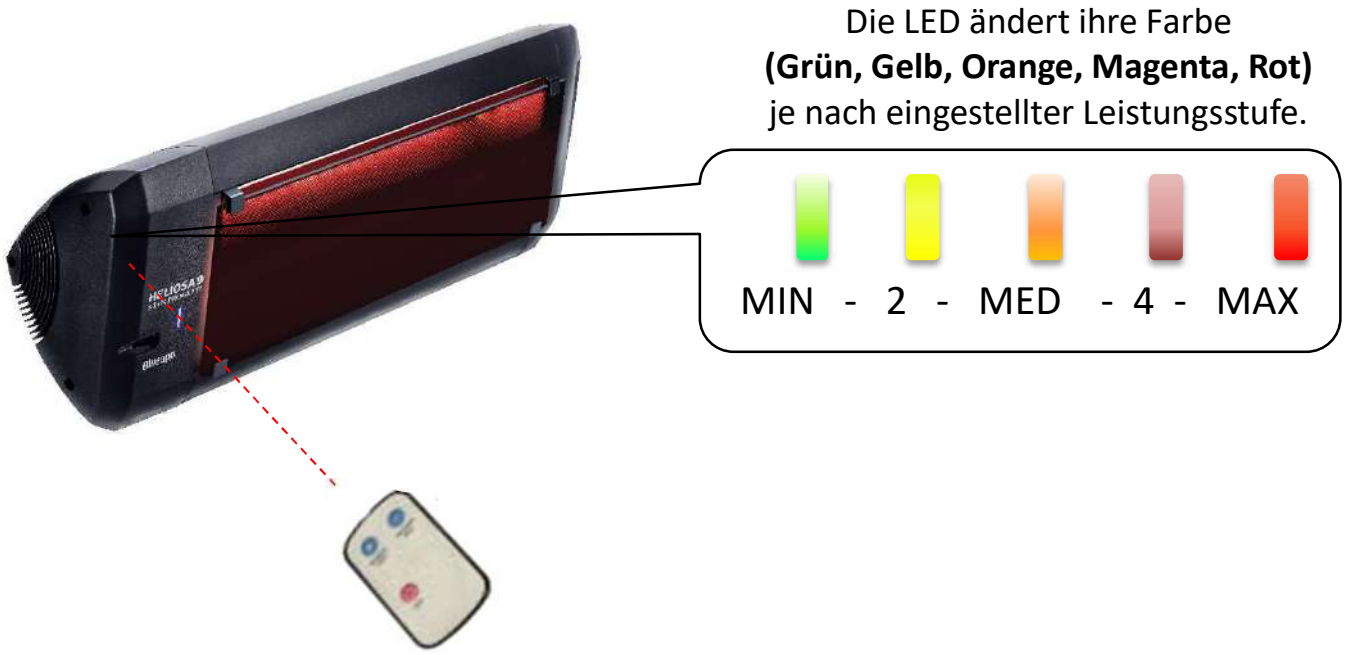

ACHTUNG

DAS HEIZGERÄT STARTET 2 SEKUNDEN NACH DEM AUFLEUCHTEN DER GRÜNEN SIGNALLAMPE AM GERÄT. VERMEIDEN SIE, ZU HÄUFIG ERNEUT AUF DIE FERNBEDIENUNG ZU DRÜCKEN, UM DIE BATTERIE ZU SCHONEN. SOLLTE DIE GRÜNE SIGNALLAMPE NICHT AUFLEUCHTEN, KÖNNTE DIES DARAN LIEGEN, DASS DIE BATTERIE DER FERNBEDIENUNG LEER IST. ERSETZEN SIE DIESE GEGEBENENFALLS DURCH EINE

7. VERWENDUNG DER BLUETOOTH-VERBINDUNG

Steuerung mithilfe einer APP

Das Heizgerät vom Modell Heliosa 9 & 99 kann auch mithilfe einer Bluetooth-Verbindung über eine APP gesteuert werden. Die APP können Sie mit einem Tablet oder Smartphone herunterladen. Die verwendete Bluetooth-Verbindung ist vom Typ Low Energy (BLE) der neuesten Generation, die für einen deutlich niedrigeren Energieverbrauch und eine einfachere Paarung zwischen Geräten mit der Funktion «Easy Pairing» vorgesehen ist. Die Anwendung erhalten Sie im «App Store» für Apple-Geräte und in «Play Store» für Android-Geräte.

Mit der APP können Sie:

- ❑ Das Heizgerät ein- und ausschalten.
- ❑ Die Leistung stufenlos von 0 bis 100% bei Einzelgeräten oder gleichzeitig bei allen im Funktionsbereich des Sendegeräts verbundenen Geräten einstellen.
- ❑ Über die Bluetooth-Verbindung bis zu maximal 15 Heizgeräte steuern.
- ❑ Die Profile der Heizgeräte verwalten (Name und Einstellungsinformationen)
- ❑ Einen Timer einstellen, der das einzelne Heizgerät automatisch in den „Schlafmodus“ versetzt.

Die LED leuchtet BLAU: Dies bedeutet, dass mein Telefon (Bluetooth-Modus) mit dem Gerät verbunden ist. Die Leistung wird auf dem Display angezeigt und ich reguliere sie immer über mein Smartphone.

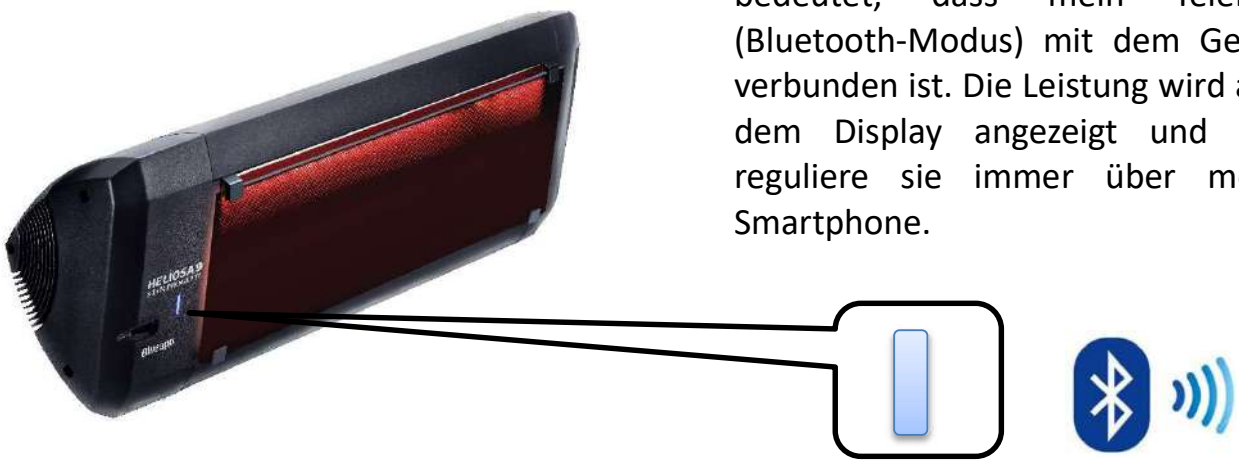

Google play

Available on the App Store

Problemlösung (Verwendung mit Fernbedienung)

Problem	Ursache/Lösung
Das Produkt schaltet sich nicht ein	• Überprüfen, ob der Hauptschalter 0/1 auf dem Gerät gedrückt wurde; • Überprüfen, ob die Netzspannung auf dem Versorgungskabel vorliegt; • Bei den Modellen **CODE 9/2N22BT- 9/3N20BTW** muss überprüft werden, ob der Stecker korrekt montiert wurde und/oder ob das Kabel Beschädigungen aufweist. • Kontrollieren, ob geladene Batterien in der Fernbedienung eingelegt wurden und ob das Produkt frontal positioniert wird. Reichweite (max. 7m); • Manuell versuchen, indem auf dem Gerät die TasteON/OFF Reset gedrückt wird.
Das Produkt schaltet sich nicht aus	• Kontrollieren, ob geladene Batterien in der Fernbedienung eingelegt wurden und ob das Produkt frontal positioniert wird. Reichweite (max. 7m); • Manuell versuchen, indem auf dem Gerät die TasteON/OFF Reset gedrückt wird.
Das Heizelement schaltet sich nicht ein, gleichgültig, welche Leistungsstufe eingestellt ist CODE 9/2N22BT- CODE 9/3N20BTW	• Wenden Sie sich an den technischen Kundendienst (+39 02 90639261 dann 2 eingeben) oder an Ihren Händler, da die Möglichkeit einer Beschädigung des Heizelements besteht.
Es schaltet sich lediglich ein Heizelement ein, gleichgültig, welche Leistungsstufe eingestellt ist CODE 99/2N40BT CODE 99/3N40BTW	• Wenden Sie sich an den technischen Kundendienst (+39 02 90639261 dann 2 eingeben) oder an Ihren Händler, da die Möglichkeit einer Beschädigung des Heizelements, das sich nicht einschaltet, besteht.
Die Fernbedienung funktioniert nicht	• Sicherstellen, dass die Batterie geladen ist und korrekt eingelegt wurde. Im Zweifelsfall sollte die Batterie gewechselt werden; • Sicherstellen, dass die Fernbedienung frontal und innerhalb ihrer Reichweite (max. 7m vom Produkt) positioniert wird.
Die Regulierung der Leistung funktioniert nicht	• Manuell versuchen, indem auf dem Gerät die TasteON/OFF Reset gedrückt wird. • Wenden Sie sich an den technischen Kundendienst (+39 02 90639261 dann 2 eingeben) oder an Ihren Händler, da die Möglichkeit einer Beschädigung des Reglerelements besteht.

VORSICHT

Bei Problemen bei der Benutzung mit BLUETOOTH-VERBINDUNG ist auf die “Hinweise Anwendung IOS und ANDROID” Bezug zu nehmen.

HELIOSA SERIE 9 BlueApp

COD.9/2N22BT- 2200 Watt COD.9/3N20BTW 2000 Watt

COD.99/2N40BT- 4000 Watt COD 99/3N40BTW 4000 Watt

CALEFACTOR DE RAYOS INFRARROJOS PROTEGIDO CONTRA LA LLUVIA

ATENCIÓN:

➢ Este aparato esta construido conforme con los requisitos de calidad. Para garantizar su vida útil y fiabilidad eléctrica y mecánica, es necesario utilizarlo correctamente y realizar las operaciones de mantenimiento con regularidad.

➢ No emplear este producto con fines distintos a los previstos por este manual.

➢ Una vez extraído el producto del embalaje, comprobar su integridad: en caso de duda, contactar inmediatamente con un

➢ proveedor autorizado de Star Progetti.

➢ No dejar el embalaje al alcance de niños o personas con discapacidad.

➢ No utilizar el producto como asiento ni para apoyar objetos.

➢ El empleo de todo tipo de aparato eléctrico comporta el cumplimiento de algunas reglas fundamentales, entre las que destacamos: no tocarlo con las manos mojadas o húmedas; no tocarlo con los pies descalzos; si este producto se utiliza en presencia de niños, debe estar presente un adulto.

➢ Si este producto se utiliza en presencia de niños, debe estarpresente un adulto. Este aparato no puede ser utilizado, sin supervisión, por niños ni personas con discapacidades sensoriales o mentales que impidan la aplicación de las medidas de seguridad necesarias. ATENCIÓN: este calentador no está equipado con dispositivo de control de la temperatura ambiental. No utilizar en habitaciones pequeñas cuando las mismas están ocupadas por personas que no sean capaces de abandonar dicho recinto autónomamente, a menos que estén bajo vigilancia constante.

➢ El aparato puede ser utilizado por niños mayores de 8 años y por personas con capacidades físicas, sensoriales o mentales reducidas o sin la experiencia ni los conocimientos necesarios siempre bajo vigilancia o después de recibir indicaciones sobre las instrucciones relativas al uso seguro del aparato y a la comprensión de los peligros derivados de éste.

➢ Los niños no deben jugar con el aparato.

➢ La limpieza y el mantenimiento que debe llevar a cabo el usuario no lo deben efectuar niños sin vigilancia. Los niños menores d 3 años deben mantenerse alejados del aparato si no están continuamente vigilados.

➢ Los niños de 3 a 8 años únicamente deben encender/apagar el aparato siempre y cuando se haya colocado o instalado en su posición

normal de funcionamiento, estén bajo vigilancia y hayan recibido instrucciones sobre el uso del aparato en condiciones de seguridad y comprendan sus peligros.

➢ Los niños de 3 a 8 años no deben introducir el enchufe, regular o limpiar el aparato así como tampoco realizar el mantenimiento, que corre a cargo del usuario.

➢ ATENCIÓN – Algunas partes de este producto pueden alcanzar elevadas temperaturas y provocar quemaduras.

➢ Es necesario prestar especial atención en caso de que haya presentes niños y personas vulnerables.

➢ Las reparaciones eléctricas de estos aparatos debe llevarlas a cabo personal cualificado con el fin de respetar las normas vigentes.

➢ El aparato no debe instalarse bajo una toma de corriente.

➢ En caso de dudas sobre la instalación, póngase en contacto con un técnico autorizado.

➢ Para evitar sobrecalentamientos, ¡no cubra el radiador!

➢ Si el cable de alimentación está dañado, debe sustituirse por parte del fabricante o del servicio de asistencia técnica o, en cualquier caso, por personal cualificado para poder evitar situaciones peligrosas.

➢ En caso de dudas sobre la instalación, acuda a un técnico autorizado.

➢ El calefactor no debe instalarse sobre un estante.

➢ Cuando se decida quitar el aparato, apagar el interruptor y desconectarlo de la instalación eléctrica. Guardarlo lejos del alcance de niños o personas con discapacidad. Se aconseja cortar el cable de alimentación del aparato para que no pueda ser utilizado.

➢ No utilizarlo cerca de la bañera, la ducha o la piscina; mantener las distancias de seguridad de la norma CEE-CEI.

➢ El aparato alcanza elevadas temperaturas durante el funcionamiento; no tocar las superficies calientes con el cuerpo. Antes de realizar cualquier tipo de operación, se aconseja apagar el aparato y esperar 5 minutos como mínimo.

➢ No modificar el producto.

➢ En los ambientes no vigilados, el aparato se ha de utilizar con mucho cuidado.

➢ Inspeccionar el producto periódicamente. En caso de anomalía, no utilizarlo y ponerse en contacto inmediatamente con un proveedor autorizado.

➢ El aparato no se ha de instalar debajo de una toma de corriente fija.

➢ El aparato se ha de instalar en posición horizontal.

➢ El producto se ha de conectar a una instalación eléctrica que cumpla los requisitos de las normas vigentes y que disponga de una toma de tierra eficaz. En caso de duda, ponerse en contacto con personal profesional cualificado para que controle la instalación.

➢ El producto ha de ser instalado por personal profesional cualificado siguiendo las instrucciones de este folleto. Star Progetti no es responsable de los daños causados a personas, animales o cosas por errores de montaje y/o conexión eléctrica.
➢ En el momento de la instalación hay que prever un interruptor omnipolar con distancia de abertura entre los contactos igual o superior a 3 mm.
➢ Conectar el producto a la red de alimentación eléctrica sólo si la tensión y la capacidad de la instalación son adecuadas a la potencia máxima que se indica en la placa de datos.
➢ Antes de iniciar cualquier tipo de limpieza o mantenimiento, hay que apagar el producto y el interruptor de la instalación para interrumpir el suministro de energía eléctrica.
➢ Si el aparato se cae o recibe un golpe fuerte, contactar inmediatamente con un proveedor autorizado.
➢ No tocar los tubos durante las operaciones de mantenimiento, sujetarlos únicamente por los casquillos de los extremos. Tocar el tubo con las manos desnudas puede dañarlo y es motivo de anulación de la garantía del producto.
➢ En caso de contacto accidental con la superficie del tubo, limpiarla inmediatamente con un paño humedecido en alcohol.
➢ Si el aparato no funciona correctamente o se avería, apagar el interruptor y ponerse en contacto inmediatamente con un proveedor autorizado.
➢ Solicitar recambios originales Star Progetti para la reparación. Si el cable o el enchufe se deterioran, ponerse en contacto inmediatamente con el proveedor autorizado que los sustituya. **Utilizar un cable con características T180.**
➢ Apagar el interruptor general de la instalación: a) en caso de funcionamiento anómalo; b) antes de limpiar el aparato por fuera; c) si el aparato no va a ser utilizado durante algún tiempo.
➢ No cubrir ni obstruir la rejilla frontal que irradia calor.
➢ No cubrir ni obstruir el aparato durante el funcionamiento.
➢ Para evitar el riesgo de incendio, se prohíbe instalar el aparato de modo que los elementos que irradian calor estén cerca orientados hacia las cortinas, las camas u otros objetos o materiales inflamables; en cualquier caso se deberá mantener una distancia mínima que elimine el riesgo de daños o incendio.
➢ No utilizar el aparato con programadores, temporizadores u otros dispositivos para encenderlo de modo automático.
➢ **Cuando la conexión se hace directamente a la red eléctrica:** Hay que prever un dispositivo que asegure la desconexión omnipolar de la red con una distancia de abertura de los contactos que permita la desconexión total en las condiciones de la categoría de sobretensión III, de conformidad con las normas de instalación.

INSTRUCCIONES DE USO

ATENCIÓN

El fabricante no garantiza los equipos si no se respetan las presentes instrucciones de uso. Antes de utilizar el producto, leer atentamente las instrucciones del presente manual. Star Progetti no podrá ser considerada responsable por eventuales daños a cosas o personas debidos a la no observación de las indicaciones presentadas a continuación, el respeto de las mismas asegurará, en cambio, la duración y fiabilidad eléctrica y mecánica del equipo. Conservar siempre este manual de instrucciones.

1.DESCRIPCIÓN

HELIOSA® SERIE 9 BLUEAPP® es un calefactór de rayos infrarrojos muy versatil. Puede ser utilizado en diferentes situaciones y sobre todo puede ser un util soporte calorico en todas vuestras actividades. Su calor es inmediato y los mejores componentes conformes a las normas y/o certificados para la protección de la seguridad en la utilización. consume poca energia electrica, ocupa poco espacio pero tiene la caracteristica de calentar un espacio muy amplio. HELIOSA® SERIE 9 BLUEAPP® ha sido proyectado y fabricado con una buena tecnica y ensemblado con los mejores componentes que cumplen con las regulaciones y / o certificados para la protección de la seguridad en el uso.

INSTALACIÓN EN PARED

Fijar el equipo a la pared con una distancia mínima de 0,32 m del techo. La altura prevista para la fijación va normalmente de 2,70 a 3,00 m como máximo (**9/2N22BT - 9/3N20BTW),** de 3,40 a 4,00 m como máximo (**99/2N40BT - 99/3N40BTW)**. La instalación en pared es la colocación ideal para obtener el mejor resultado calórico con una inclinación de 45° y con el equipo en perfecta posición horizontal. El equipo no debe ser instalado inmediatamente debajo de un tomacorriente.

REJILLA DE PROTECCIÓN (9/2N22BT)

a) La rejilla de protección debe ser instalada en lugares donde es obligatoria (por ejemplo en gimnasios y ambientes donde se celebran encuentros deportivos). En las áreas cubiertas específicas donde se juega fútbol puede ser necesario agregar al calefactor otros sistemas externos de protección que resistan posibles impactos.

b) La protección simplemente se fija en la parte anterior del reflector.

c) La rejilla de protección deberá ser instalada si el equipo es fijado a menos de 2,5 m del suelo; el montaje debe ser considerado en el momento de la instalación y efectuado por un técnico especializado.

d) El sistema de protección de HELIOSA® SERIE 9 BLUEAPP® ha sido concebido para evitar cualquier acceso directo a los elementos calefactores y debe ser mantenido en su posición durante el uso del equipo de calefacción.

e) El sistema de protección no garantiza una plena protección para niños o personas con discapacidades.

MANTENIMIENTO Y SUSTITUCIÓN DE LA BOMBILLA

(A SER EFECTUADA POR PERSONAL CALIFICADO O POR UN TÉCNICO ESPECIALISTA)

•la garantía no prevé la sustitución o reparación de la bombilla.

•para la sustitución de la bombilla hacer referencia exclusivamente a personal profesionalmente calificado o a un centro de asistencia.

•se recomienda quitar el polvo esporádicamente de la superficie de la parábola y de la bombilla con un pincel o con aire comprimido para así obtener siempre la eficiencia calórica de heliosa® SERIE 9 BlueApp® .

• la bombilla de repuesto debe ser igual a aquella suministrada con el equipo.

•el montaje de otras bombillas podría causar daños al equipo y transformarlo en no seguro. Ponerse en contacto con Star Progetti o bien con el revendedor autorizado para el suministro de la bombilla de repuesto, especificando el modelo y el código del calefactor adquirido.

• el punto de inyección de la bombilla (c) debe ser siempre externo a la bombilla

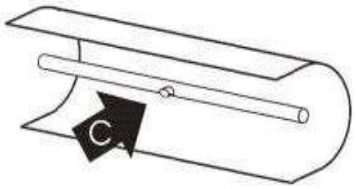

1. DATOS TECNICOS

- ❑ IPX5 protegido de la lluvia. Color PLATA
- ❑ Posible superficie calentada aproximadamente 20/25 m² * h= 2,70 – 3,00 m Max.
- ❑ Dimensiones del aparato:540x195x113 mm (**9/2N22BT)** 540x195x120 mm(**9/3N20BTW)**
- ❑ Peso neto: kg. 3,170 (**9/2N22BT)** kg. 3,450 (**9/3N20BTW)**
- ❑ Dimensiones del embalaje: 640x270x190 mm
- ❑ Peso bruto: kg. 4,220 (**9/2N22BT)** kg. 4,500 (**9/3N20BTW)**
- ❑ Potencia:2200 Watt (**9/2N22BT)** 2000W (**9/3N20BTW) * 220-240** Vac 50/60Hz
- ❑ Botón de encendido, ajuste de potencia, apagado.
- ❑ Tarjeta electrónica para regulación de energía completa con:

- LED y sensor IR
- Dispositivo TILT Antigolpes y caida
- Low Energy Bluetooth (BLE)

2. CONSTRUCCIÓN

- ❑ Modelo en ALUMINIO, pintado con polvos epoxi.
- ❑ Reflector en aluminio puro, pulido y oxidado anódicamente.
- ❑ Vidrio frontal SCREEN resistente al calor **(9/3N20BTW).**
- ❑ longitud del cable de alimentación de 3 metros resistentes a T180 con enchufe Schuko.
- ❑ Modelo ajustable aplicable en la pared con control remoto y tecnología Bluetoothù

3. ACCESORIOS

- ❑ Agarradera para fijación en pared (foto a)
- ❑ y para soporte movil (foto b)
- ❑ control remoto

foto a

foto b

control remoto

4. EMPLEO

El modelo HELIOSA® SERIE 9 BLUEAPP® es particularmente adecuado para uso en ambientes interiores y exteriores. Ideal para zona de calentamiento y sólo durante el tiempo que sea necesario.

*** SUPERFICIE CALEFACCIONADA** Las superficies calefaccionadas indicadas pueden variar en función de la altura de instalación, la situación ambiental y la sinergía que tiene lugar con varios calefactores instalados. En este último caso los resultados pueden ser notablemente inferiores o superiores.

1. DATOS TECNICOS

- ❑ IPX5 protegido de la lluvia. Color PLATA
- ❑ Posible superficie calentada aproximadamente 40/45 m² * h= 3,40 – 4,00 m Max.
- ❑ Dimensiones del aparato: 990x195x113 mm (**99/2N40BT**) 990x195x120 mm(**99/3N40BTW**)
- ❑ Peso neto: kg 4,900 (**99/2N40BT**) kg. 5,500 (**99/3N40BTW**)
- ❑ Dimensiones del embalaje: 1007x270x190 mm
- ❑ Peso bruto: kg 6,400 (**99/2N40BT**) kg. 7,000 (**99/3N40BTW**)
- ❑ Potencia 4000 W 220-240 VAC 50 / 60Hz
- ❑ Botón de encendido, ajuste de potencia, apagado.
- ❑ Tarjeta electrónica para regulación de energía completa con:
  - LED y sensor IR
  - Dispositivo TILT Antigolpes y caida
  - Low Energy Bluetooth (BLE)

2. CONSTRUCCIÓN

- Modelo en ALUMINIO, pintado con polvos epoxi.
- Reflector en aluminio puro, pulido y oxidado anódicamente.
- Vidrio frontal SCREEN resistente al calor **(99/3N40BTW).**
- longitud del cable de alimentación de 1,5 metro H07RN-F 3G2,5
- Modelo ajustable aplicable en la pared.

3. ACCESORIOS

- ❑ Agarradera para fijación en pared (foto a)
- ❑ control remote

foto a

control remoto

4. EMPLEO

El modelo HELIOSA® SERIE 9 BLUEAPP® es particularmente adecuado para uso en ambientes interiores y exteriores. Ideal para zona de calentamiento y sólo durante el tiempo que sea necesario.

*** SUPERFICIE CALEFACCIONADA** Las superficies calefaccionadas indicadas pueden variar en función de la altura de instalación, la situación ambiental y la sinergía que tiene lugar con varios calefactores instalados. En este último caso los resultados pueden ser notablemente inferiores o superiores.

5. ARRANQUE

Después de instalar el calentador en la pared:

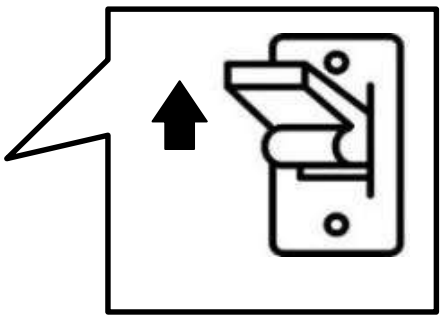

1. Presione el interruptor principal en el aparato.

El calentador ahora funciona con la tensión de red de 220-240 V CA. Una luz verde parpadea durante unos segundos para confirmar la operación.

2. Presione el botón en el dispositivo. *

El calentador está equipado con 5 ajustes de potencia. Para ajustar presione el botón que se detiene a la potencia deseada, que se mostrará con el color del LED. La configuración de potencia (MIN - 2 - MED - 4 - MAX), sucede a través de un ciclo rotativo, es decir, repeticiones de toques del botón.

El LED cambia de color
(Verde, amarillo, naranja, magenta, rojo)
de acuerdo con el nivel de potencia establecido.

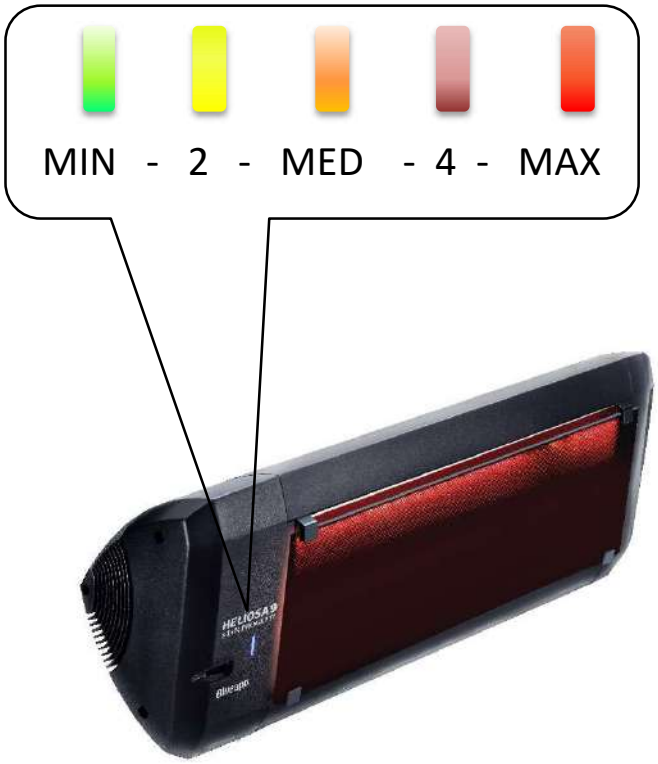

*** Alternativamente, use el control remoto.**

Lea las instrucciones en la siguiente

6. OPERACIÓN DE CONTROL REMOTO

El control remoto suministrado realiza la función de:

- ❑ "ON / OFF" encender y apagar
- ❑ Ajuste de potencia "POWER +", "POWER -" para un total de 5 niveles de potencia.

Siempre dirija el control remoto hacia el sensor del dispositivo.

1. ENCENDIDO:

Presione el botón "ON / OFF" durante 1 o 2 segundos. La luz verde (que confirma el arranque eléctrico) se encenderá inmediatamente y después de aproximadamente 2 segundos el dispositivo alcanzará el nivel de potencia correspondiente al nivel mínimo.

2. Ajuste de potencia:

Al presionar repetidamente el botón "POWER +" puede configurar hasta 5 niveles de potencia diferentes. El LED del controlador cambia de color de acuerdo con la escala que se muestra a continuación.

3. APAGADO:

Presione el botón "ON / OFF" durante 1 o 2 segundos.

El LED cambia de color
(Verde, amarillo, naranja, magenta, rojo)
de acuerdo con el nivel de potencia establecido.

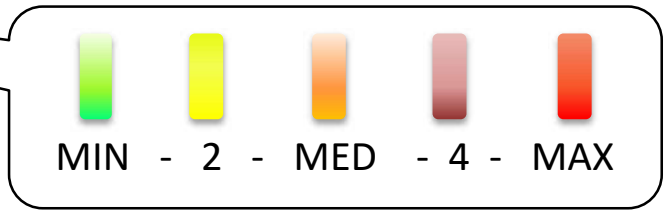

ATENCIÓN

LA PUESTA EN FUNCIÓN DEL CALEFACTOR SE PRODUCE 2 SEGUNDOS DESPUÉS DE QUE SE ENCIENDA LA LUZ VERDE EN EL APARATO. NO INSISTIR CON EL CONTROL REMOTO PARA EVITAR CONSUMIR LA BATERÍA. SI NO SE ENCENDIESE LA LUZ VERDE, UNA CAUSA PODRÍA SER QUE LAS BATERÍAS DEL CONTROL REMOTO ESTÉN DESCARGADAS. EN ESE CASO, PROCEDER CON LA SUSTITUCIÓN DE LA BATERÍA.

7. USO DE LA CONEXIÓN BLUETOOTH

Control con APLICACIÓN

El calentador mod. Heliosa 9 & 99 también puede ser controlado por una APLICACIÓN a través de una conexión Bluetooth. La aplicación se puede descargar con una tableta o teléfono inteligente. El Bluetooth utilizado es del tipo de baja energía de última generación (BLE). Diseñado para lograr un consumo de energía significativamente más bajo y emparejamientos simples entre dispositivos "Easy Pairing". La aplicación está disponible en «App Store» para dispositivos Apple y «Play Store» para dispositivos Android.

Con la aplicación, puedes:

- ❑ Enciende y apaga el calentador.
- ❑ Ajuste gradualmente la potencia de 0 a 100% para calentador individual o
- ❑ simultáneamente para todos los calentadores conectados al área de operación del transmisor.
- ❑ Administre un máximo de 15 calentadores con la conexión bluetooth.
- ❑ Administrar perfiles del calentador (nombre de configuración e información)
- ❑ Configure un temporizador que apague automáticamente el calentador individual.

El LED está **AZUL**: significa que estoy conectado a mi teléfono (modo Bluetooth). La regulación de la potencia siempre es impuesta por mi teléfono inteligente y se muestra en la pantalla.

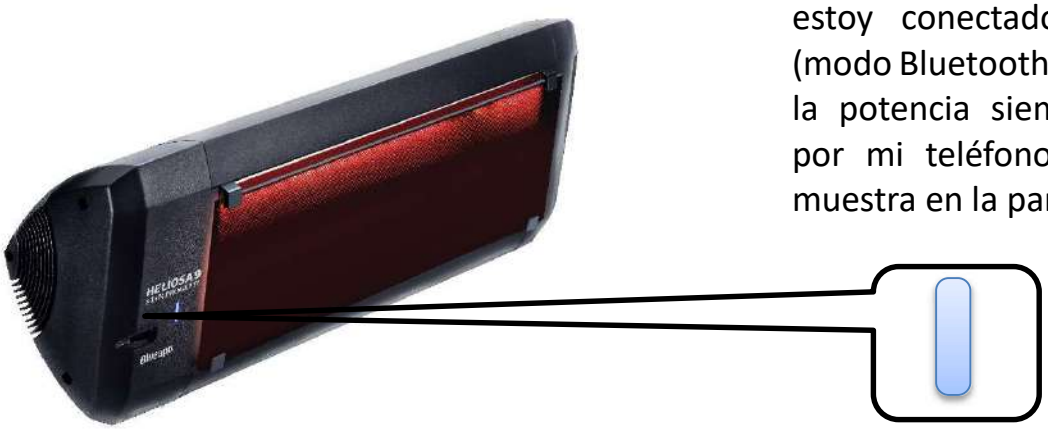

Google play

Available on the App Store

Solución de problemas (Uso con mando a distancia)

Problema	Causa/Soluzione
El producto no se enciende	• Compruebe que el interruptor general 0/1 del aparato se haya pulsado; • Compruebe que haya tensión de red en el cable de alimentación; • Compruebe que en los modelos **CÓD. 9/2N22BT- 9/3N20BTW** el enchufe esté montado correctamente y/o el cable no esté dañado. • Compruebe que las pilas del mando a distancia estén cargadas y que el aparato se encuentre delante. Radio de acción (máx. 7 m); • Pruebe manualmente en el aparato con el botón de ON/OFF Reset.
El producto no se apaga	• Compruebe que las pilas del mando a distancia estén cargadas y que el aparato se encuentre delante. Radio de acción (máx. 7 m); • Pruebe manualmente en el aparato con el botón de ON/OFF Reset.
En ningún nivel de potencia configurado se enciende el elemento calefactor CÓD. 9/2N22BT- CÓD. 9/3N20BTW	• Póngase en contacto con el Servicio de Asistencia Técnica (+39 02 90639261 y, después, marque 2) o con su distribuidor ya que es posible que el elemento calefactor esté dañado.
En cualquier nivel de potencia configurado, solo se enciende un elemento calefactor CÓD. 99/2N40BT CÓD. 99/3N40BTW	• Póngase en contacto con el Servicio de Asistencia Técnica (+39 02 90639261 y, después, marque 2) o con su distribuidor ya que es posible que el elemento calefactor que no se enciende esté dañado.
El mando a distancia no funciona	• Compruebe que la pila esté cargada y correctamente introducida. En caso de duda, pruebe a sustituir la pila; • Asegúrese de que está situado delante y dentro del radio de acción del mando a distancia (máx. 7 m del producto).
La regulación de potencia no funciona	• Pruebe manualmente en el aparato con el botón de ON/OFF Reset. • Póngase en contacto con el Servicio de Asistencia Técnica (+39 02 90639261 y, después, marque 2) o con su distribuidor ya que es posible que el regulador se haya dañado.

ATENCIÓN

Para problemas de uso mediante CONEXIÓN BLUETOOTH, consulte el manual "Instrucciones aplicación iOS y ANDROID".

HELIOSA SERIE 9 BlueApp

Код.9/2N22BT- 2200 Watt COD.9/3N20BTW 2000 Watt

Код.99/2N40BT- 4000 Watt COD 99/3N40BTW 4000 Watt

ЭЛЕКТРИЧЕСКИЙ ИНФРАКРАСНЫЙ ОБОГРЕВАТЕЛЬ ПОЛНОСТЬЮ ЗАЩИЩЕН ОТ ДОЖДЯ

⚠ ВНИМАНИЕ:

➢ Настоящее оборудование было спроектировано и воплощено в жизнь с соблюдением всех технических норм. Длительность его службы и надёжность его электрических и механических составляющих гарантируются при условии его корректного эксплуатации и осуществления регулярного ухода.

➢ Не используйте оборудование в целях, отличных от указанных в настоящей инструкции.

➢ После извлечения оборудования из упаковки убедитесь в целостности оборудования; в случае сомнений сразу обращайтесь к в авторизированный Сервисный центр.

➢ Не оставляйте без присмотра в зоне доступа маленьких детей или недееспособных людей части упаковки.

➢ Не садиться на оборудование и не ставить на него различные предметы.

➢ Использование любого типа оборудования требует соблюдения некоторых фундаментальных правил, среди которых: не дотрагиваться до оборудования мокрыми или влажными руками, не дотрагиваться до оборудования голыми ногами.

➢ Настоящее оборудование не подразумевает его использование лицами с ограниченными физическими, сенсорными и умственными способностями (включая детей) или лицами, у которых отсутствуют надлежащий опыт или знания для корректного использования, если только такие лица в момент использования оборудования не находятся под постоянным присмотром ответственных за их безопасность лиц. При использовании оборудования в присутствии детей требуется нахождение рядом взрослого, лица, неспособные самостоятельно покинуть <u>помещение, если только они не находятся под постоянным надзором ответственных за них лиц.</u>

➢ Настоящее оборудование может использоваться детьми не младше 8-летнего возраста и старше и лицами с ограниченными

➢ <u>лица, неспособные самостоятельно покинуть помещение, если только они не находятся под постоянным надзором ответственных за них лиц.</u>

➢ Настоящее оборудование может использоваться детьми не младше 8-летнего возраста и старше и лицами с ограниченными физическими,

психологическими или умственными возможностями, или лицами, у которых отсутствует необходимый опыт или необходимые знания, при условии нахождения данных лиц под наблюдением, или только после того, как данные лица получили необходимые инструкции, касающиеся безопасного использования оборудования, и поняли возможную опасность, исходящую от него.

➢ Дети не должны играть с оборудованием.

➢ Очистка и уход за оборудованием должны производиться взрослым пользователем оборудования и ни в коем случае не должны осуществляться детьми, оставленным без надзора.

➢ Дети в возрасте до 3 лет должны находиться на расстоянии от оборудования или под пристальным надзором в присутствии оборудования.

➢ Дети в возрасте от 3 до 8 лет могут только включать и выключать оборудование, при условии установки оборудования в нормальных условиях его функционирования и при условии, что это будет осуществляться под надзором и с соблюдением требований инструкции по использованию оборудования с соблюдением безопасности и с пониманием возможного источника опасности.

➢ Дети в возрасте от 3 до 8 лет не должны вставлять вилку в розетку, не должны регулировать и очищать оборудование и не должны осуществлять иной уход за оборудованием. Это должно осуществляться взрослым пользователем оборудования.

➢ **ВНИМАНИЕ – Некоторые части настоящего оборудования могут очень сильно нагреться и спровоцировать ожоги.**

➢ Требуется особое внимание в местах, где находятся дети и уязвимые персоны.

➢ Ремонт настоящего оборудования должен осуществляться квалифицированным персоналом и с соблюдением действующих нормативов.

➢ Не устанавливать обогреватели под электрической розеткой.

➢ При возникновении сомнений по монтажу, свяжитесь с авторизированным техническим персоналом.

➢ **Во избежание перегрева оборудования не накрывать обогреватель!**

➢ При обнаружении повреждения провода источника питания, обращайтесь за его заменой к производителю или в авторизированный сервисный центр или в любом случае к квалифицированному персоналу во избежание опасности.

➢ Обогреватель не может быть установлен на полке.

➢ Не использовать оборудование в присутствии воспламеняющихся веществ таких, как алкоголь, средства против насекомых, бензин и т.п.

➢ Если принято решение выбросить оборудование, отключите выключатель и отсоедините оборудование от электрической сети, разместив вдали от маленьких детей и недееспособных людей.

Рекомендуется также отрезать электрический провод, приведя оборудование в невозможное для использования состояние.

➢ Не использовать оборудование в непосредственной близости от ванной, душа или бассейна, а также всегда держаться на безопасной дистанции, установленной техническими нормами CEE- CEI.

➢ Внимание: данный символ указывает на то, что необходимо принять меры предосторожности во избежания причинения вреда оборудованию

➢ Температура оборудования во время его работы очень высока, в этой связи следует избегать контакта оголённых частей тела с раскалённой поверхностью. При любой технической операции рекомендуется выключить оборудование и подождать минимум 5 минут.

➢ Не модифицировать оборудование ни коим образом.

➢ Будьте бдительны при оставлении работающего оборудования без контроля.

➢ Проводите периодически внешний и комплексный контроль оборудования. В случае обнаружения дефектов избегать использования оборудования и сразу обратиться в авторизированный технический центр.

➢ Оборудование должно быть расположено в горизонтальном положении.

➢ Оборудование должно быть правильно подключено к электрической сети, соответствующей действующим нормативам, и снабжённой эффективной системой заземления. При возникновении сомнений обратитесь к квалифицированному персоналу за контролем.

➢ Установка оборудования должна быть осуществлена в соответствии с положениями, содержащимися в настоящей инструкции, компетентным лицом. Неправильная установка и/или электрическое соединение могут нанести вред человеку, животному или вещи, за нанесение которого производитель не несёт ответственности.

➢ При установке оборудования, обеспечьте наличие омниполярного выключателя, со специально предусмотренным расстоянием между контактами равными или превышающими 3 мм.

➢ Подсоедините оборудование электрической сети с надлежащим напряжением и надлежащими характеристиками для данного оборудования, указанными на этикетке, не превышая максимальной мощности.

➢ При необходимости технического вмешательства или чистки, сначала выключите оборудование и отсоедините его от электрической сети, выключив также электрический щит.

➢ В случае падения или получения сильного удара, обеспечьте его безотлагательный контроль в Авторизированном Сервисном центре.

➢ В ходе технических вмешательств не дотрагиваться

непосредственно до лампы, а контактировать только с концами терминалов. Лампа перегорает при касании ее голыми руками.

➢ В указанном случае оборудование теряет свою гарантию.

➢ Если Вы случайно дотронулись до поверхности лампы, немедленно протрите ее мягкой материей, смоченной в денатурированном спирте.

➢ В случае плохого функционирования и/или поломки оборудования, выключите его и обратитесь в авторизированный Сервисный Центр.

➢ При необходимости ремонта оборудования используете оригинальные запчасти от компании Star Progetti. В случае повреждение провода или вилки, моментально замените их, обратившись к производителю или в Авторизированный Сервисный центр**. Используйте провода с параметрами T180.**

➢ Отключить оборудование от источника питания в случае, если: a) обнаружено аномальное функционирование; b) при проведении внешней чистки оборудования; c) принято решение не использовать оборудование в течение длительного периода.

➢ Не накрывать и не загораживать оборудование во время его работы.

➢ В целях избежания риска возгорания не располагать излучающие элементы оборудования поблизости или направленные на шторы, постель и другие предметы или материалы, легко возгораемые; в любом случае должна быть соблюдена минимальная дистанция, адекватная для избежания риска ущерба или провоцирования возгорания.

➢ Не используйте оборудование в комплекте с программаторами, таймерами и другими приборами, которые могут автоматически включать его в отсутствии пользователя.

➢ **При подключении оборудования непосредственно к электрической сети:** необходимо предусмотреть подключение такого типа прибора, который обеспечит отключение оборудования от сети, и контакты которого автоматически разомкнутся при наступлении условий, подпадающих под категорию перегрузки III, в соответствии с действующими нормами монтажа электрооборудования.

РУКОВОДСТВО ПО ИСПОЛЬЗОВАНИЮ

ВНИМАНИЕ:

Производитель не гарантирует работу оборудования, если не будут соблюдены нормы настоящего руководства по использованию. Перед использованием прочтите внимательно информацию, содержащуюся в ней. Star Progetti Group не несет ответственности за возможный вред, причиненный человеку или Вещи из-за несоблюдения ниже перечисленных указаний, Следование которым гарантирует надежность и протяженность работы электрических и механических частей оборудования. Сохраните настоящее руководство.

ОПИСАНИЕ

HELIOSA® SERIE 9 BLUEAPP® – это обогреватель на основе действия инфракрасных лучей, обладающий универсальными свойствами. Он мож ет быть использован в различных ситуациях и может выступать дополнительным мощным источником тепла при осуществлении Вами различных видов деятельности. При его включении тепло поступает моментально, а при его использовании расходуется минимальное количество энергии, он занимает немного места, но обогревает значительное по площади пространство.
HELIOSA® SERIE 9 BLUEAPP® спроектирован и сконструирован с использованием технологий и сборочных компонентов, соответствующих техническим нормативам и/или сертификатам техники безопасности и охраны окружающей среды.

УСТАНОВКА НА СТЕНУ

Закрепите оборудование на стену с минимальным расстоянием от потолка 0,32 m (см.примеры установки). Предусмотренная высота фиксирования варьируется от 2,7 до 3,0 м максимум (**9/2N22BT - 9/3N20BTW)** от 3,4 до 4,0 м максимум (**99/2N40BT - 99/3N40BTW)**.. Идеальное позиционирование обогревателя при установке на стену для получения наилучшего теплового результата под наклоном 45°, таким образом, чтобы корпус обогревателя располагался горизонтально. Обогреватель не должен устанавливаться непосредственно над электрической розеткой.

ЗАЩИТНАЯ РЕШЕТКА (9/2N22BT)

a) Защитная решетка должна устанавливаться в предусмотренных для этого случаях (например, в спортзалах, тренажерных залах, в помещениях, где осуществляется иная спортивная деятельность. В закрытых помещениях подобного рода, где например играют в футбол, может потребоваться дополнительная внешняя защита, для противостояния внешим ударам.
b) Защитная решетка фиксируется простым образом, на внешней части рефлектора.
c)Защитная решетка крепится на оборудование во всех случаях, когда оно фиксируется на высоте менее 2,5 м от земли, и она закрепляется на обогревателе в момент установки оборудования техническим специалистом.
d)Защитная система обогревателей HELIOSA® SERIE 9 BLUEAPP® была предусмотрена для избежания любого прямого доступа к элементам оборудования и должна оставаться на своем месте во время использования оборудования.
e) Система защиты не гарантирует полной защиты от доступа детей и недееспособных лиц.

УХОД ЗА ЛАМПОЙ И ЕЕ ЗАМЕНА

(ОСУЩЕСТВЛЯЕТСЯ КВАЛИФИЦИРОВАННЫМ ПЕРСОНАЛОМ ИЛИ ТЕХНИЧЕСКИМСПЕЦИАЛИСТОМ)

•ГАРАНТИЯ НЕ РАСПРОСТРАНЯЕТСЯ НА ЗАМЕНУ ИЛИ РЕМОНТ ГАЛОГЕННОЙ ЛАМПЫ.
•ЗА ЗАМЕНОЙ ЛАМПЫ ОБРАЩАЙТЕСЬ ИСКЛЮЧИТЕЛЬНО К КВАЛИФИЦИРОВАННОМУ ПЕРСОНАЛУ ИЛИ В СЕРВИСНЫЙ ЦЕНТР.
•РЕКОМЕНДУЕТСЯ УБИРАТЬ РЕГУЛЯРНО ПЫЛЬ С РЕФЛЕКТОРА ОБОГРЕВАТЕЛЯ И С ЛАМПЫ, ИСПОЛЬЗУЯ КИСТОЧКУ ИЛИ ПОТОК ВОЗДУХА. ЭТО ПОЗВОЛИТ ВАМ ПОЛУЧИТЬ МАКСИМАЛЬНЫЙ ТЕПЛОВОЙ ЭФФЕКТ ПРИ ИСПОЛЬЗОВАНИИ ОБОГРЕВАТЕЛЯ.
•ГАЛОГЕННАЯ ЛАМПА НА ЗАМЕНУ ДОЛЖНА БЫТЬ ТОЧНО ТАКОЙ ЖЕ МОДЕЛИ, КАК И ПОСТАВЛЕННАЯ РАНЕЕ С ОБОРУДОВАНИЕМ.
•УСТАНОВКА ГАЛОГЕННОЙ ЛАМПЫ, ОТЛИЧНОЙ ОТ ОРИГИНАЛА МОДЕЛИ, МОЖЕТ НАНЕСТИ ВРЕД ОБОРУДОВАНИЮ И СДЕЛАТЬ ЕГО НЕБЕЗОПАСНЫМ ДЛЯ ИСПОЛЬЗОВАНИЯ. ОБРАЩАЙТЕСЬ В STAR PROGETTI ИЛИ К АВТОРИЗИРОВАННОМУ ПРОДАВЦУ ЗА ПРИОБРЕТЕНИЕМ ЛАМПЫ НА ЗАМЕНУ, УКАЗАВ МОДЕЛЬ И КОД ПРИОБРЕТЕННОГО ОБОРУДОВАНИЯ.

- **НЕБОЛЬШОЙ «ОТРОСТОК» В СЕРЕДИНЕ ЛАМПЫ**
- **ПУНКТ МАКСИМАЛЬНОГО ТЕПЛОВОГО ИЗЛУЧЕНИЯ (C)**
- **ДОЛЖЕН БЫТЬ ВСЕГДА НАПРАВЛЕН НАРУЖУ.**

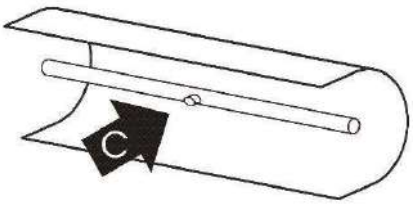

1. ТЕХНИЧЕСКИЕ ДАННЫЕ

- IPX5 – НЕ БОИТСЯ ДОЖДЯ И БРЫЗГ ВОДЫ (Патент Star Progetti).- ЦВЕТ СЕРЕБРО
- ОБОГРЕВ ПЛОЩАДЬ :20/25 m² * h= 2,70 – 3,00 m Max.
- Размеры: 540x195x113 mm (**9/2N22BT)** 540x195x120 mm(**9/3N20BTW)**
- Вес нетто: 3,170 кг (**9/2N22BT)** 3,450 кг (**9/3N20BTW)**
- Размеры упаковки: 640x270x190 mm
- Вес брутто: 3,500 кг (**9/2N22BT)** 3,780 кг (**9/3N20BTW)**
- Мощность: 2200 Ватт (**9/2N22BT)** 2000 Ватт (**9/3N20BTW)** 220-240 Vac 50/60Hz

1. КОМПЛЕКТАЦИЯ

- Алюминиевый корпус, окрашенный эпоксидным порошком при высокой температуре
- Отражающая рефлектор из чистого алюминия, отшлифованного и окисленного в ходе процессе анодирования.
- SCREEN: Фронтальное стекло из термоустойчивого керамического материала. **(9/3N20BTW).**
- 3 метровый электрический провод с вилкой типа Schuko.T180
- Ориентируемая модель, устанавливаемая на стену или на мобильную подставку

2. АКСЕССУАРЫ В КОМПЛЕКТЕ

крепёж для установки на стену (рис.a) , и крепёж для установки на мобильную подставку (рис. b)

рис. a) 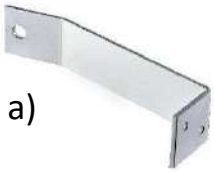 рис. b) Пульт

3. СПОСОБЫ ИСПОЛ ЬЗОВАНИЯ

- Модели HELIOSA® SERIE 9 BLUEAPP® для её использования как внутри помещений, так и снаружи помещений в условиях открытых пространств. Они идеальны для зонального обогрева и только на необходимый Вам промежуток времени.

* **ОБОГРЕВАЕМАЯ ПЛОЩАДЬ**

Указанные данные по площади обогрева могут варьироваться в зависимости от высоты установки, условий окружающей среды и условий, возникающих при инсталляции нескольких обогревателей совместно. В последнем случае результаты могут значительно превышать указанные выше показатели.

1. ТЕХНИЧЕСКИЕ ДАННЫЕ

- IPX5 – НЕ БОИТСЯ ДОЖДЯ И БРЫЗГ ВОДЫ (Патент Star Progetti).- ЦВЕТ СЕРЕБРО
- ОБОГРЕВ ПЛОЩАДЬ :40/45 m² * h= 3,40 – 4,00 m Max.
- Размеры: 910x195x113 mm (**99/2N40BT**): 910x195x120 mm (**99/3N40BTW**)
- Вес нетто: 4,900 кг (**99/2N40BT**) **5,500** кг (**99/3N40BTW**)
- Размеры упаковки: 1007x270x190 mm
- Вес брутто: 6,400 кг (**99/2N40BT**) **7,000** кг (**99/3N40BTW**)
- Мощность: 4000 Ватт 220-240 Vac 50/60Hz

2. КОМПЛЕКТАЦИЯ

- Алюминиевый корпус, окрашенный эпоксидным порошком при высокой температуре
- Отражающая рефлектор из чистого алюминия, отшлифованного и окисленного в ходе процессе анодирования.
- SCREEN: Фронтальное стекло из термоустойчивого керамического материала.
- (**99/3N40BTW**).
- 1,5 метровый электрический провод H07RN-F 3G2,5
- Ориентируемая модель, устанавливаемая на стену или на мобильную подставку

3. АКСЕССУАРЫ В КОМПЛЕКТЕ

крепёж для установки на стену (рис.а) , Пульт

(рис.а)

Пульт

4. СПОСОБЫ ИСПОЛЬЗОВАНИЯ

- Модели HELIOSA® SERIE 9 BLUEAPP® для её использования как внутри помещений, так и снаружи помещений в условиях открытых пространств. Они идеальны для зонального обогрева и только на необходимый Вам промежуток времени.

* **ОБОГРЕВАЕМАЯ ПЛОЩАДЬ**

Указанные данные по площади обогрева могут варьироваться в зависимости от высоты установки, условий окружающей среды и условий, возникающих при инсталляции нескольких обогревателей совместно. В последнем случае результаты могут значительно превышать указанные выше показатели.

5. ЗАПУСК

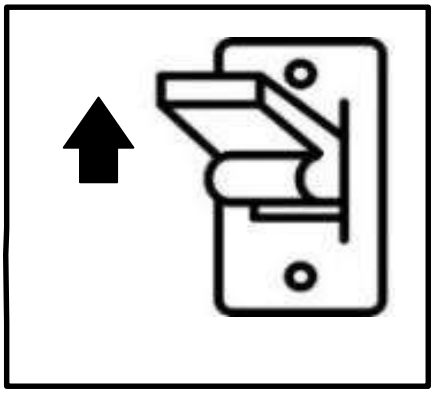

<u>После установки обогревателя на стену выполните следующее:</u>

1.Нажмите включатель.

С этого момента к обогревателю поступает электрический ток из сети 220-240 Вт. На несколько секунд замигает зелёная лампочка в качестве подтверждения выполненной операции.

2.Нажмите кнопку на обогревателе*.

Обогреватель имеет 5 степеней регулируемой мощности. Для осуществления регулирования нажмите кнопку, остановившись на требуемой мощности. Определить выбранную мощность можно по цвету лампочки LED. Установка мощности (МИН-2-СРЕДНЯЯ-4-МАКС) происходит по повторяющемуся циклу, а именно повторным нажатием кнопки.

Лампочка led меняет цвет
(зелёный, жёлтый, оранжевый, фиолетовый, красный)
в зависимости от выбранной мощности.

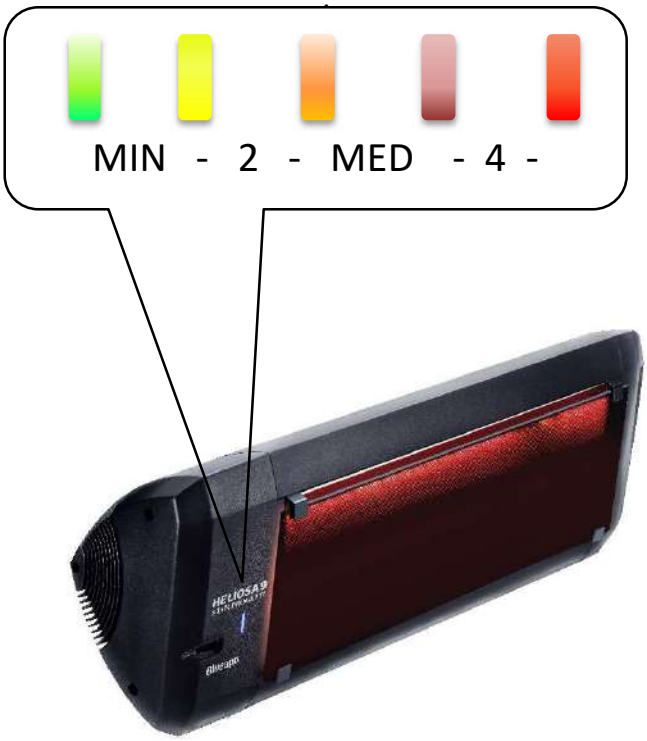

*** В качестве альтернативы можно использовать пульт управления. Прочтите инструкцию по использования пульта на соответствующей странице.**

6. ПОЛЬЗОВАНИЕ ПУЛЬТОМ УПРАВЛЕНИЯ

Пульт, идущий в комплекте, имеет следующие функции:

- включение и выключение "ON/OFF "
- регулирование мощности " POWER + " , " POWER – в общей сложности до 5 уровней мощности.

Всегда направляйте пульт по направлению к сенсорному элементу обогревателя.

1. ВКЛЮЧЕНИЕ:

Нажать на клавишу "ON/OFF " и удерживать её 1 или 2 секунды. Незамедлительно загорится зелёная лампочка (что свидетельствует о включении). По прошествии 2 секунд обогреватель достигнет минимального уровня мощности.

2. Регулирование МОЩНОСТИ:

При неоднократном нажатии клавиши "POWER + " у Вас есть возможность установить 5 различных уровней мощности. Лампочка на обогревателе будет менять цвет в соответствии с ниже приведённой информацией.

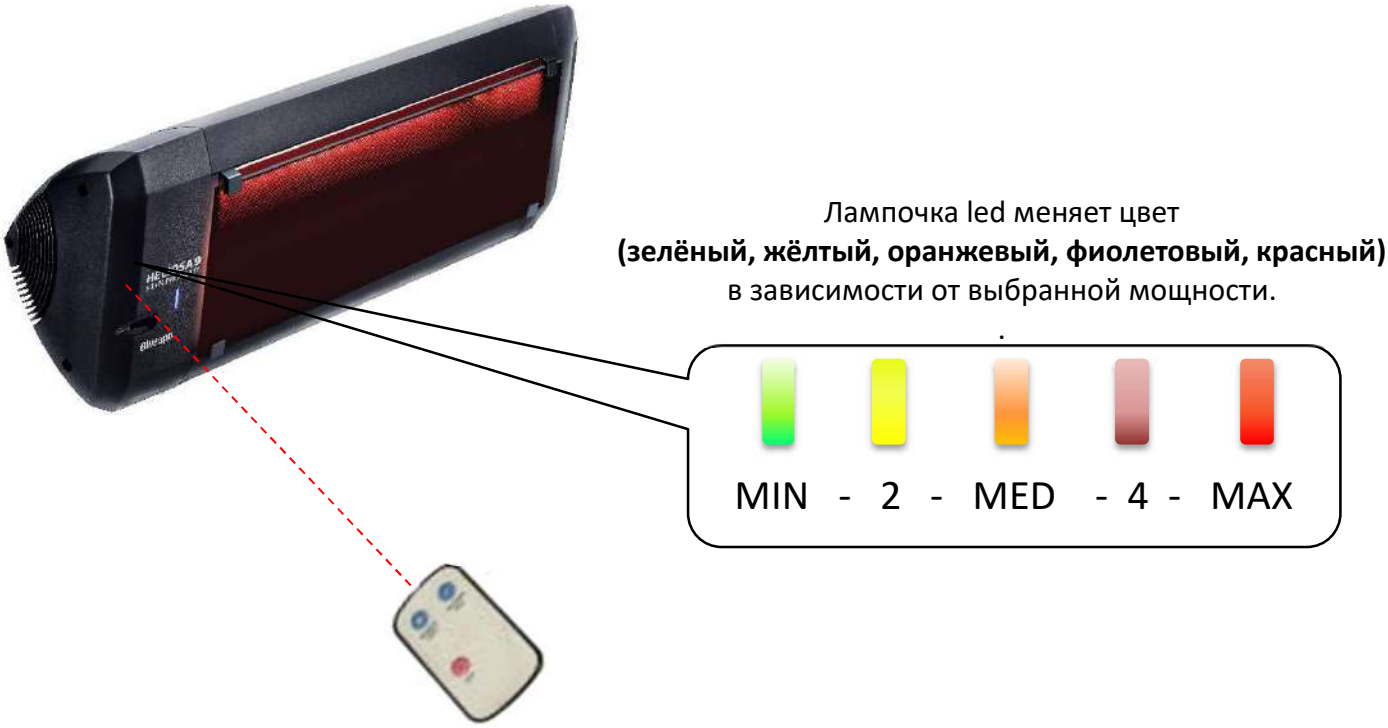

ВНИМАНИЕ

ЗАПУСК ОБОГРЕВАТЕЛЯ ПРОИСХОДИТ ПО ПРОШЕСТВИИ 2 СЕКУНД ПОСЛЕ ЗАГОРАНИЯ ЗЕЛЁНОЙ ЛАМПОЧКИ НА ОБОГРЕВАТЕЛЕ. НЕ НАЖИМАТЬ ХАОТИЧЕСКИ НА КЛАВИШИ ОБОГРЕВАТЕЛЯ ВО ИЗБЕЖАНИИ РАЗРЯДКИ БАТАРЕЙКИ. ЕСЛИ ЗЕЛЁНАЯ ЛАМПОЧКА НА ОБОГРЕВАТЕЛЕ НЕ ВКЛЮЧАЕТСЯ, ЭТО МОЖЕТ БЫТЬ ВЫЗВАНО РАЗРЯДКОЙ БАТАРЕЙКИ ПУЛЬТА. В ЭТОМ СЛУЧАЕ НЕОБХОДИМО ЕЁ ЗАМЕНИТЬ.

7. ИСПОЛЬЗОВАНИЕ ФУНКЦИИ BLUETOOTH

Управление через ПРИЛОЖЕНИЕ

Обогреватель модель Heliosa 9 & 99 может управляться через **ПРИЛОЖЕНИЕ** после подсоединения Bluetooth. **ПРИЛОЖЕНИЕ** можно загрузить на ваш планшет или смартфон. Используемая функция Bluetooth относится к низко потребляемому типу потребляемой энергии /Bluetooth Low Energy (BLE) последнего поколения, спроектированного для значительной экономии потребляемой энергии, и легко совмещаема с приборами типа «Easy Pairing». Приложение доступно для загрузки в «App Store» для приборов с платформой **Apple** и в «Play Store» для приборов с платформой **Android**.

С ПРИЛОЖЕНИЕМ возможно:

- Включать и выключать обогреватель.
- Поступенчато регулировать мощность от 0 до 100%, как для одного обогревателя, так и всех обогревателей одновременно, подключённых в зоне действия передатчика.
- Управлять до 15 обогревателей максимум через функцию Bluetooth.
- Задавать параметры обогревателей (имя & инфо о конфигурации)
- Устанавливать таймер для автоматического включения и выключения отдельно взятого обогревателя “Режим ожидания”

СИНИЙ цвет лампочки означает, что телефон подключён через функцию Bluetooth. Мощность можно увидеть на дисплее и установить с Вашего смартфона.

Google play

Available on the App Store

Разрешение проблем
(При использовании оборудования с пультом управления)

Проблемы	Причина/Решение проблемы
Аппарат не включается	• Удостоверьтесь, что основной выключатель 0/1 на оборудовании во включённом положении; • Удостоверьтесь, что электрический ток поступает от электрической сети к проводу питания; • Удостоверьтесь в том, что в моделях с кодом 9/2N22BT – 9/3N20BTW вилка корректно смонтирована и/или провод не повреждён; • Проверьте наличие функционирующих батареек в пульте управления и в том, что оборудование находится в хоне действия пульта, фронтально. Радиус действия максимум 7 м; • Попробуйте вручную решить проблему нажав на клавишу ON/OFF Reset.
Il prodotto non si spegne	• Проверьте, достаточно ли заряжены батарейки и что обогреватель находится во фронтальном положении. Радиус действия максимум 7 м; • Попробуйте вручную решить проблему, нажав на клавишу ON/OFF Reset.
Не включается обогреватель при любом уровне заданной тепловой мощности **для моделей с кодом 9/2N22BT – 9/3N20BTW**	• Обратитесь за технической помощью к компании Star Progetti (+39 02 90639261, внутренний 2) или к вашему дистрибьютору, поскольку есть вероятность, что обогреватель не включается поскольку он повреждён
Не включается один из элементов обогревателя при любом уровне заданной тепловой мощности **для моделей с кодом 9/2N40BT – 9/3N40BTW**	• Обратитесь за технической помощью к компании Star Progetti (+39 02 90639261, внутренний 2) или к вашему дистрибьютору, поскольку есть вероятность, что обогреватель не включается поскольку он повреждён
Не работает пульт управления	• Убедитесь, что батарейка заряжена или корректно вставлена. В случае сомнений, замените батарейку; • Убедитесь, что оборудование находиться во фронтальном положении к инфракрасному лучу, исходящему от пульта управления (радиус действия максимум 7 метров от оборудования).
Не работает функция регулирования тепломощности	• Попробуйте вручную отрегулировать, нажав на кнопку на корпусе обогревателя ON/OFF Reset • Обратитесь за технической помощью к компании Star Progetti (+39 02 90639261, внутренний 2) или к вашему дистрибьютору, поскольку есть вероятность, что обогреватель повреждён

ВНИМАНИЕ

При возникновении проблем при использовании СОЕДИНЕНИЯ BLUETOOTH, смотрите положения инструкции “Инструкция к Приложениям IOS и ANDROID”.

SCHEMI ELETTRICI / DIAGRAM / SCHEMA
SCHALTPLÄNE/ESQUEMAS ELÉCTRICOS
ЭЛЕКТРИЧЕСКАЯ СХЕМА ОБОГРЕВАТЕЛЕЙ

- FISSAGGIO DELLA TERRA
- EARTH CONNECTION
- FIXATION DE LA TERRE
- ERDUNG
- ФИКСИРОВАНИЕ ЗАЗЕМЛЕНИЯ
- FIJACION DE LA TIERRA
- AARDVERBINDING

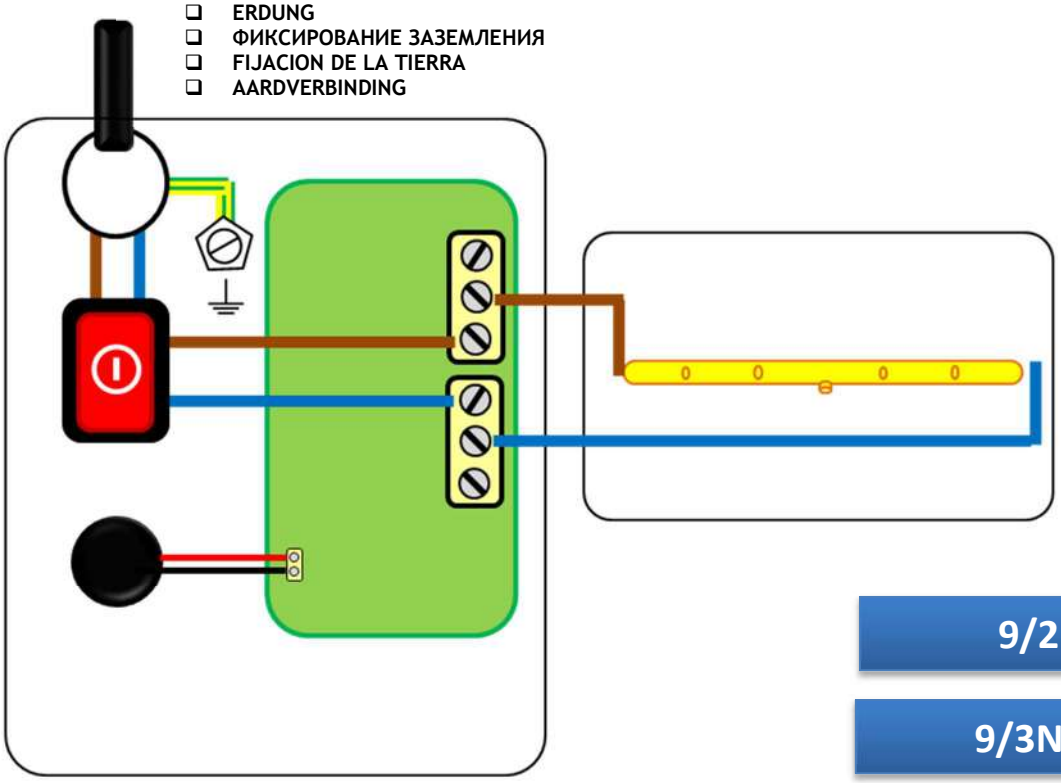

9/2N22BT

9/3N20BTW

- INGRESSO CAVO ALLIMENTAZIONE
- SUPPLY CABLE INLET
- ENTRÉE CÂBLE D'ALEMENTATION
- SPEISEKABELEINGANG
- ВХОД ЭЛЕКТРИЧЕСКОГО ПРОВОДА
- INGANG VOEDINGSKABEL
- ENTRADA CABLE DE ALIMENTACION

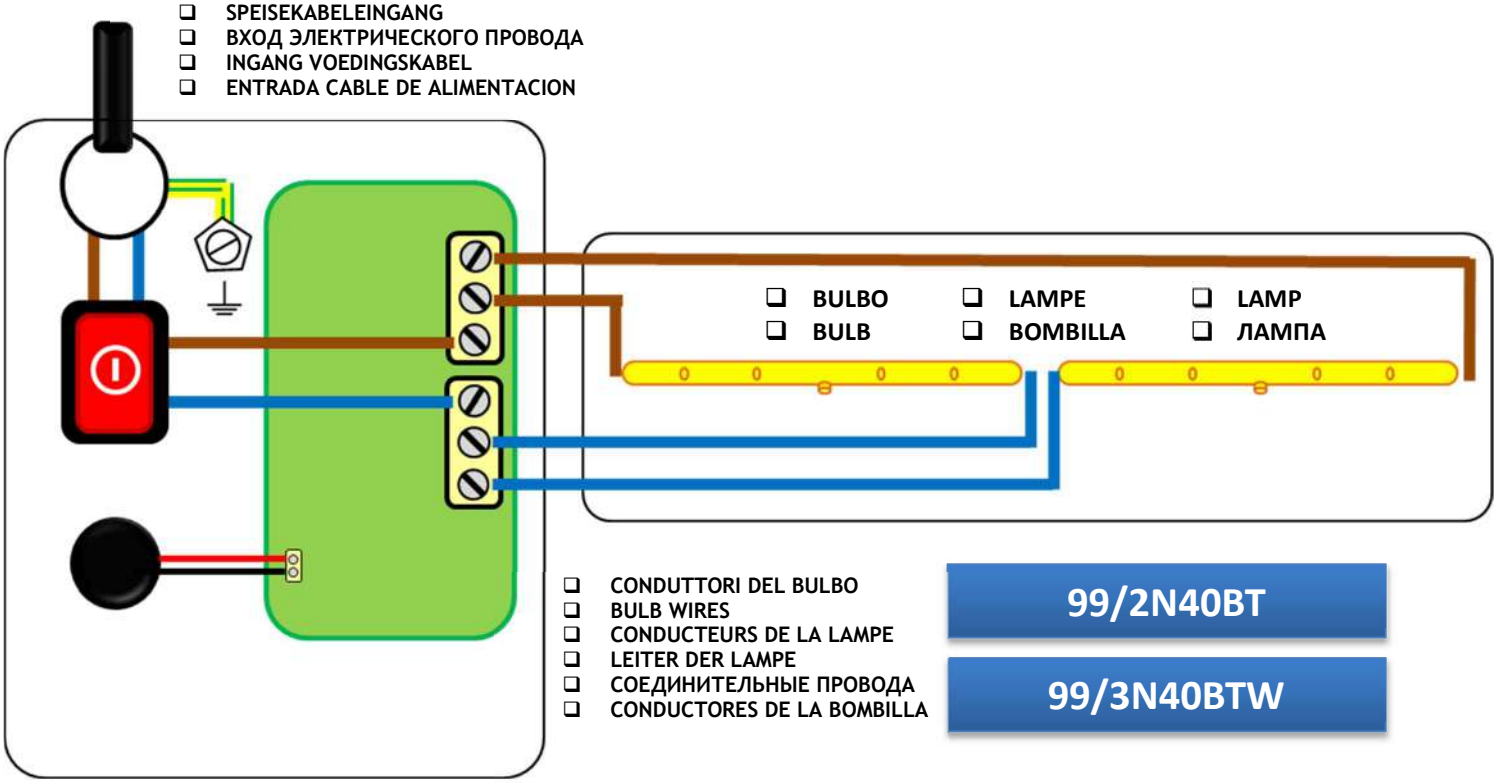

- CONDUTTORI DEL BULBO
- BULB WIRES
- CONDUCTEURS DE LA LAMPE
- LEITER DER LAMPE
- СОЕДИНИТЕЛЬНЫЕ ПРОВОДА
- CONDUCTORES DE LA BOMBILLA

99/2N40BT

99/3N40BTW

INSTALLAZIONE, INSTALLATION, INSTALLIERUNG, INSTALLACIÓN, РАСПОЛОЖЕНИЕ

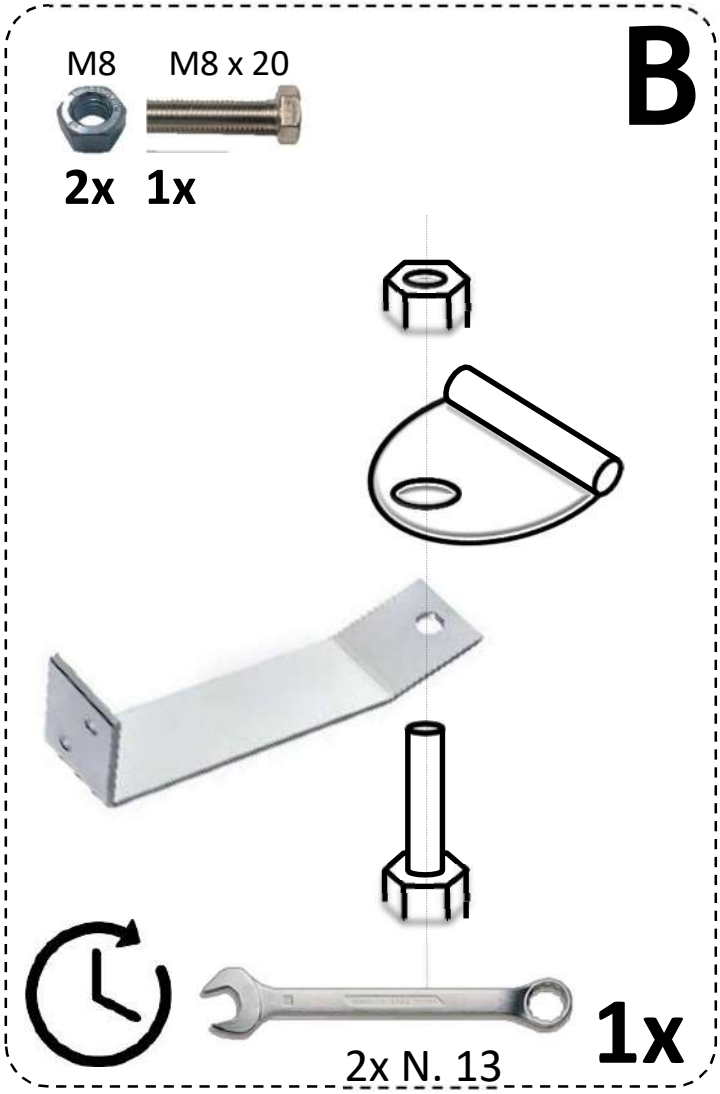

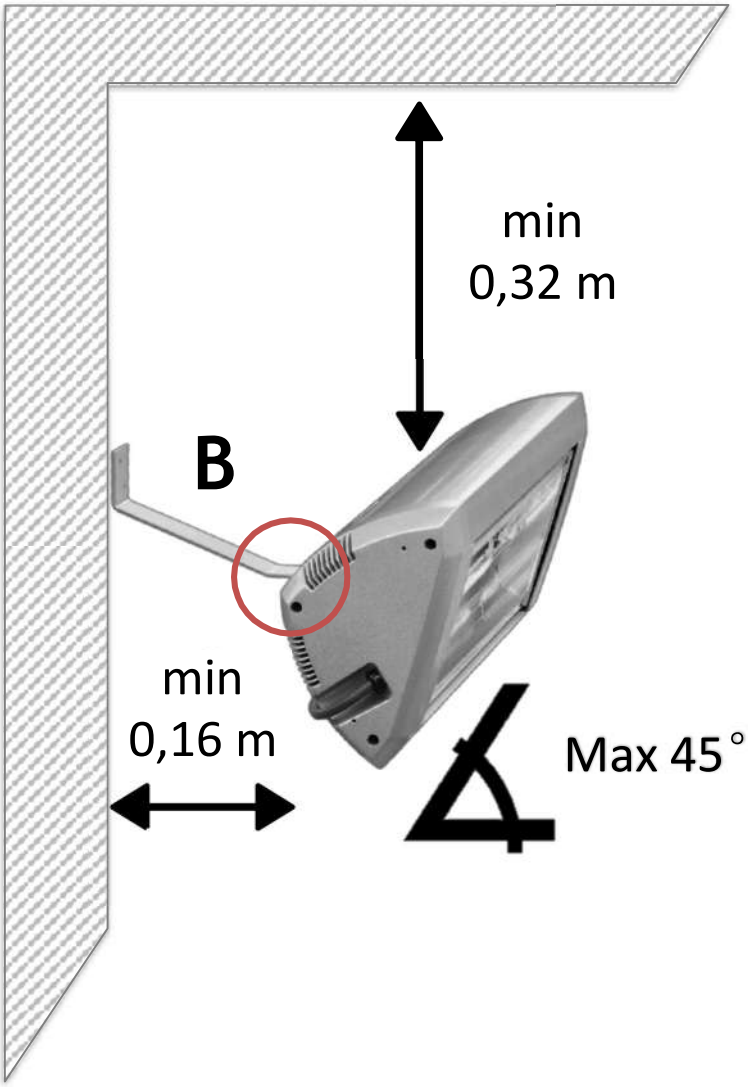

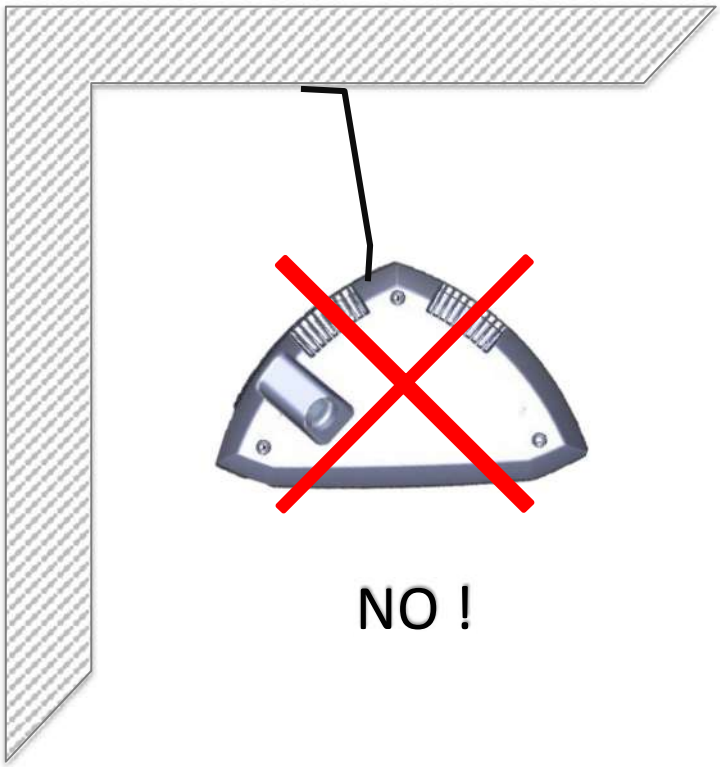

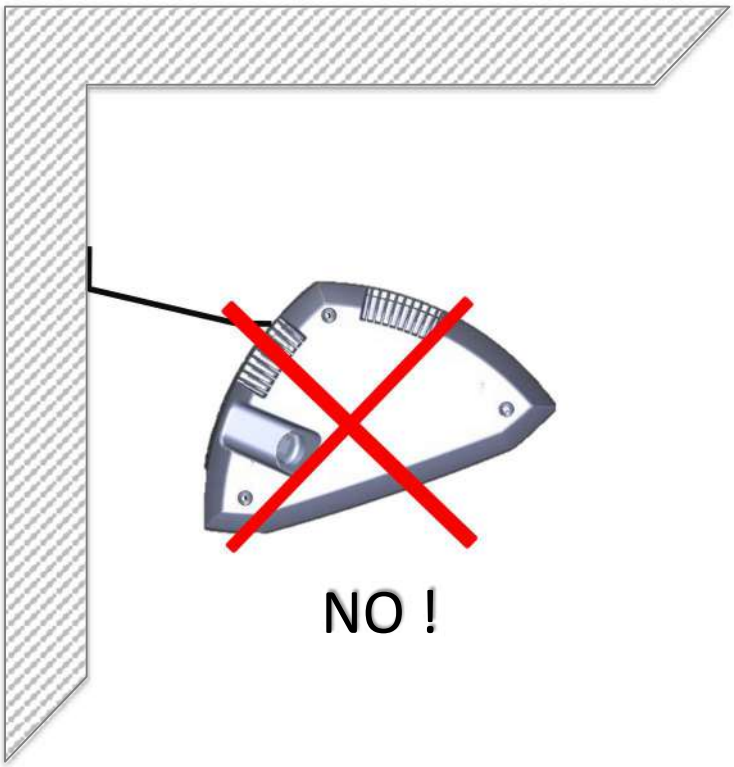

INSTALLAZIONE A PARETE:
Posizionare sempre l'apparecchio in posizione orizzontale rispettando le misure come il disegno

WALL INSTALLATION
Heliosa must be placed perfectly horizontal and abiding by the distances as in the diagram below

INSTALLATION MURALE
Toujours placer heliosa horizontalement, comme indique sur le schema

WANDMONTAGE
Den heizstrahler immer in horizontaler position montieren und die auf der zeichnung angegebenen masse beachten

INSTALACIÓN EN PARED
Colocar siempre el equipo en posición horizontal respetando las medidas como en el dibujo

УСТАНОВКА НА СТЕНУ
устанавливайте оборудование всегда в горизонтальном положении, как показано на рисунке

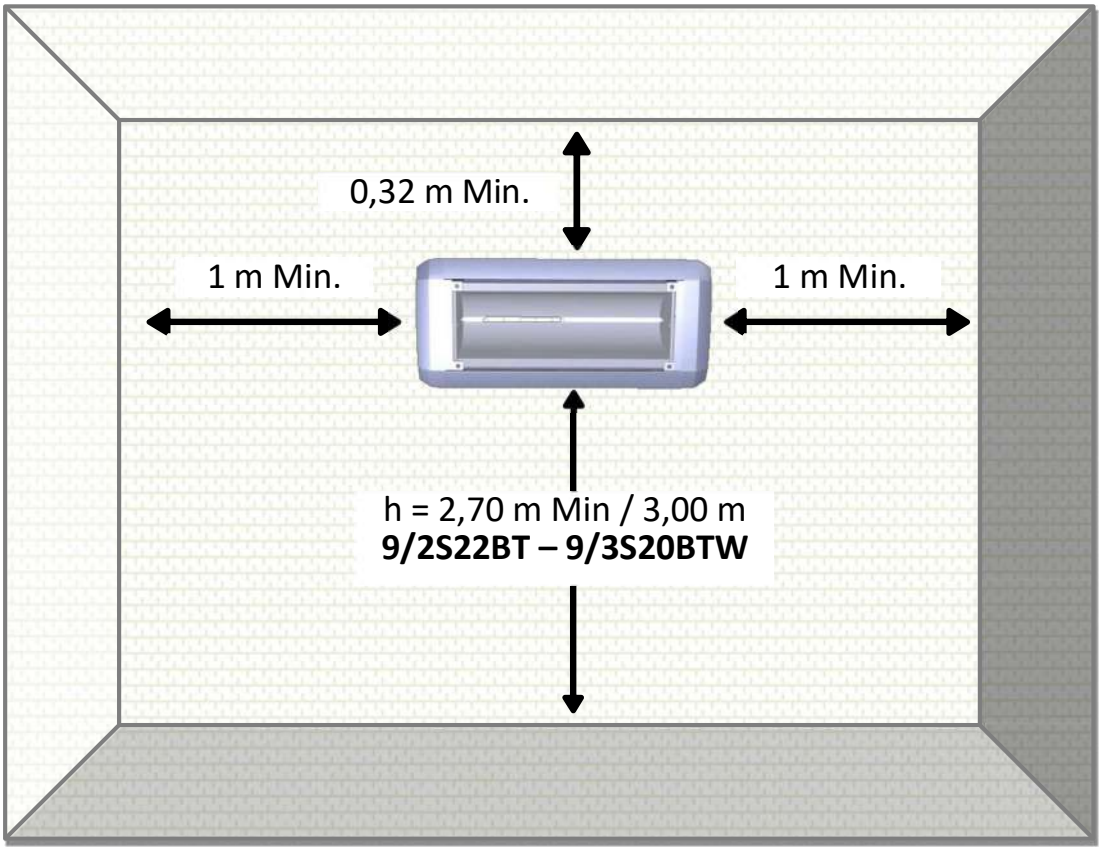

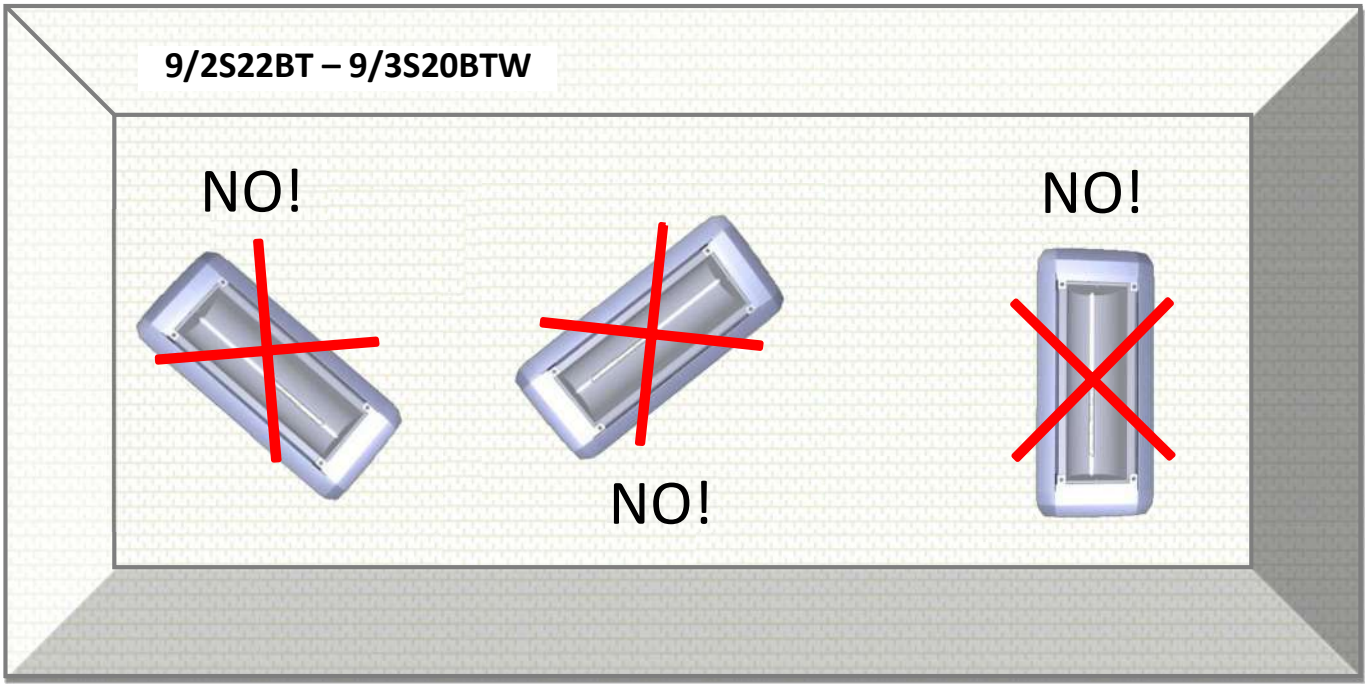

INSTALLAZIONE A PARETE:
Posizionare sempre l'apparecchio in posizione orizzontale rispettando le misure come il disegno
WALL INSTALLATION
Heliosa must be placed perfectly horizontal and abiding by the distances as in the diagram below
INSTALLATION MURALE
Toujours placer heliosa horizontalement, comme indique sur le schema
WANDMONTAGE
Den heizstrahler immer in horizontaler position montieren und die auf der zeichnung angegebenen masse beachten
INSTALACIÓN EN PARED
Colocar siempre el equipo en posición horizontal respetando las medidas como en el dibujo
УСТАНОВКА НА СТЕНУ
устанавливайте оборудование всегда в горизонтальном положении, как показано на рисунке

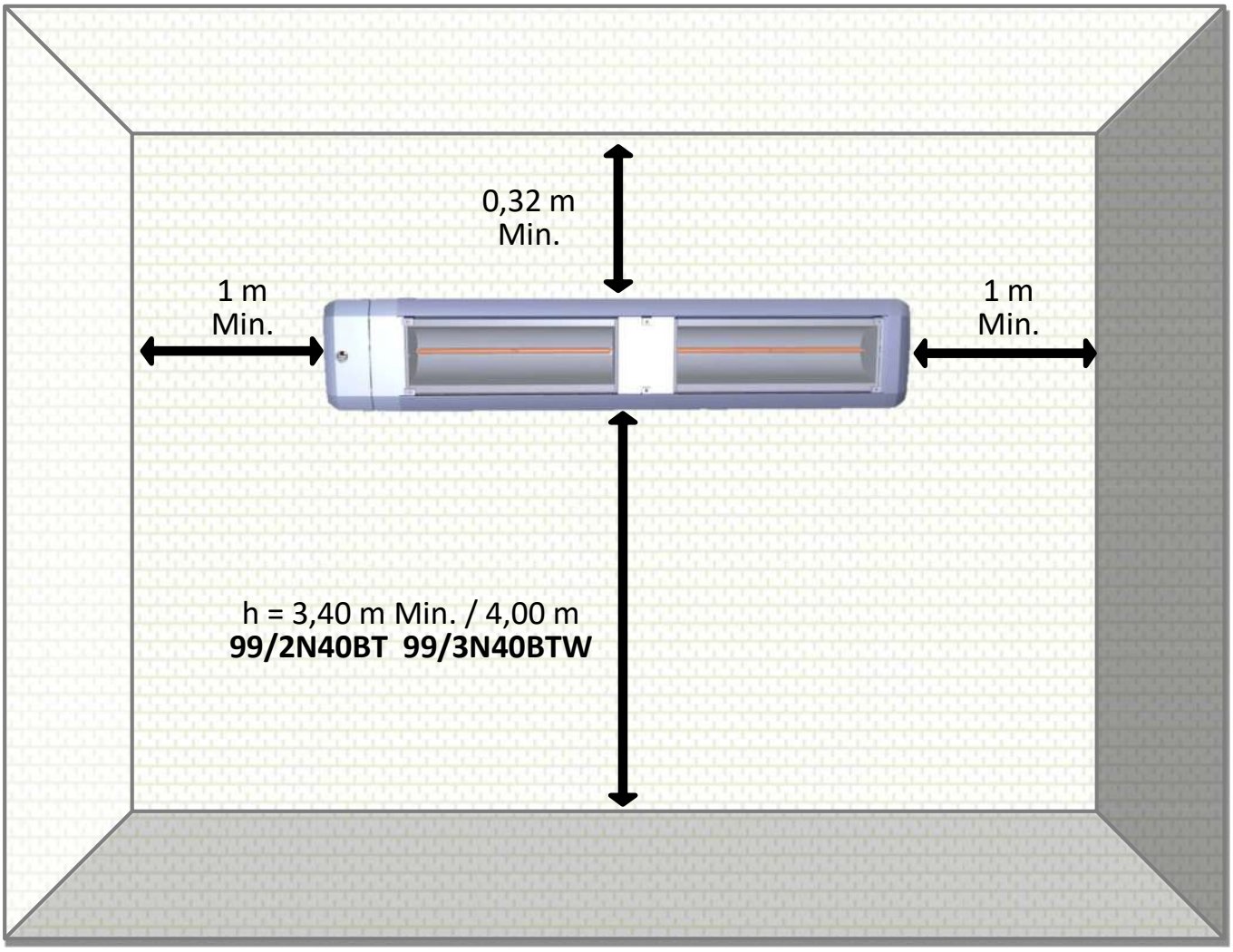

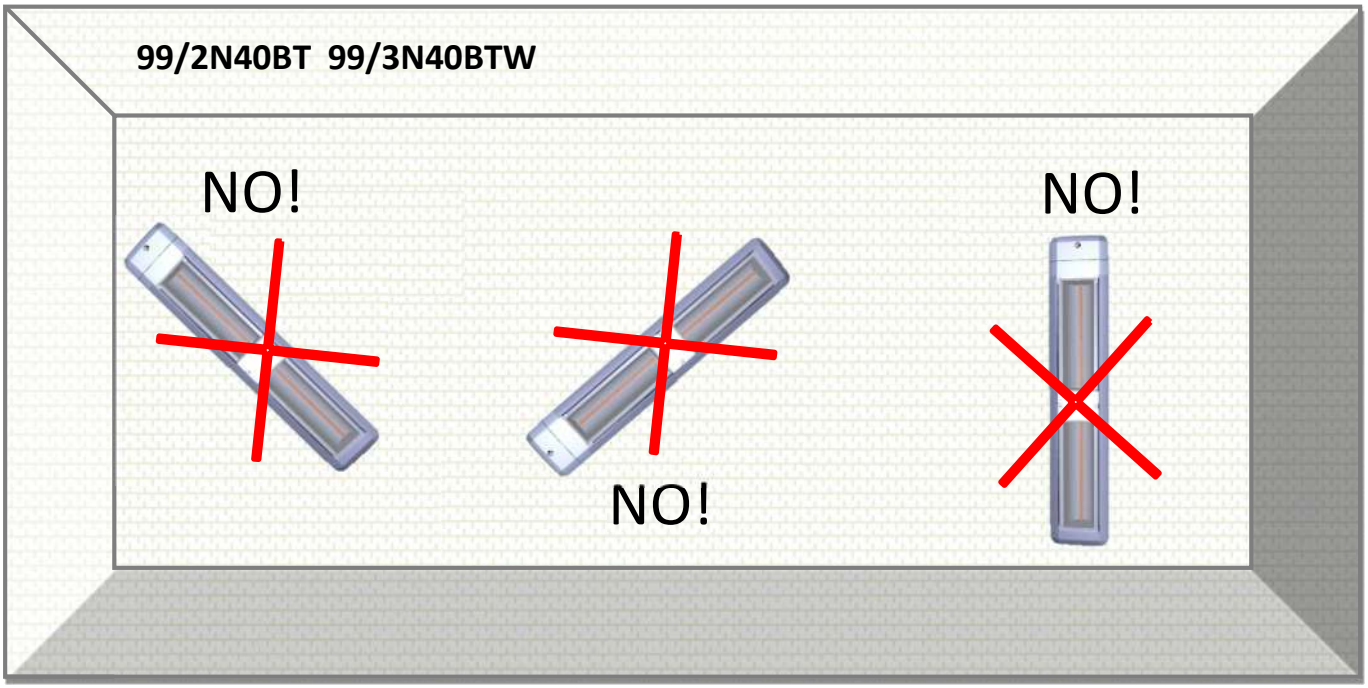
99/2N40BT 99/3N40BTW
NO!
NO!
NO!

ISTRUZIONE PER SOSTITUZIONE BULBO
Instructions for bulb replacement
Instructions pour le remplacement de l'ampoule
Anweisungen zur Ersetzung des Ersatzröhers
Instrucciones para la sustitución de la bombilla
Инструкция по замене лампы

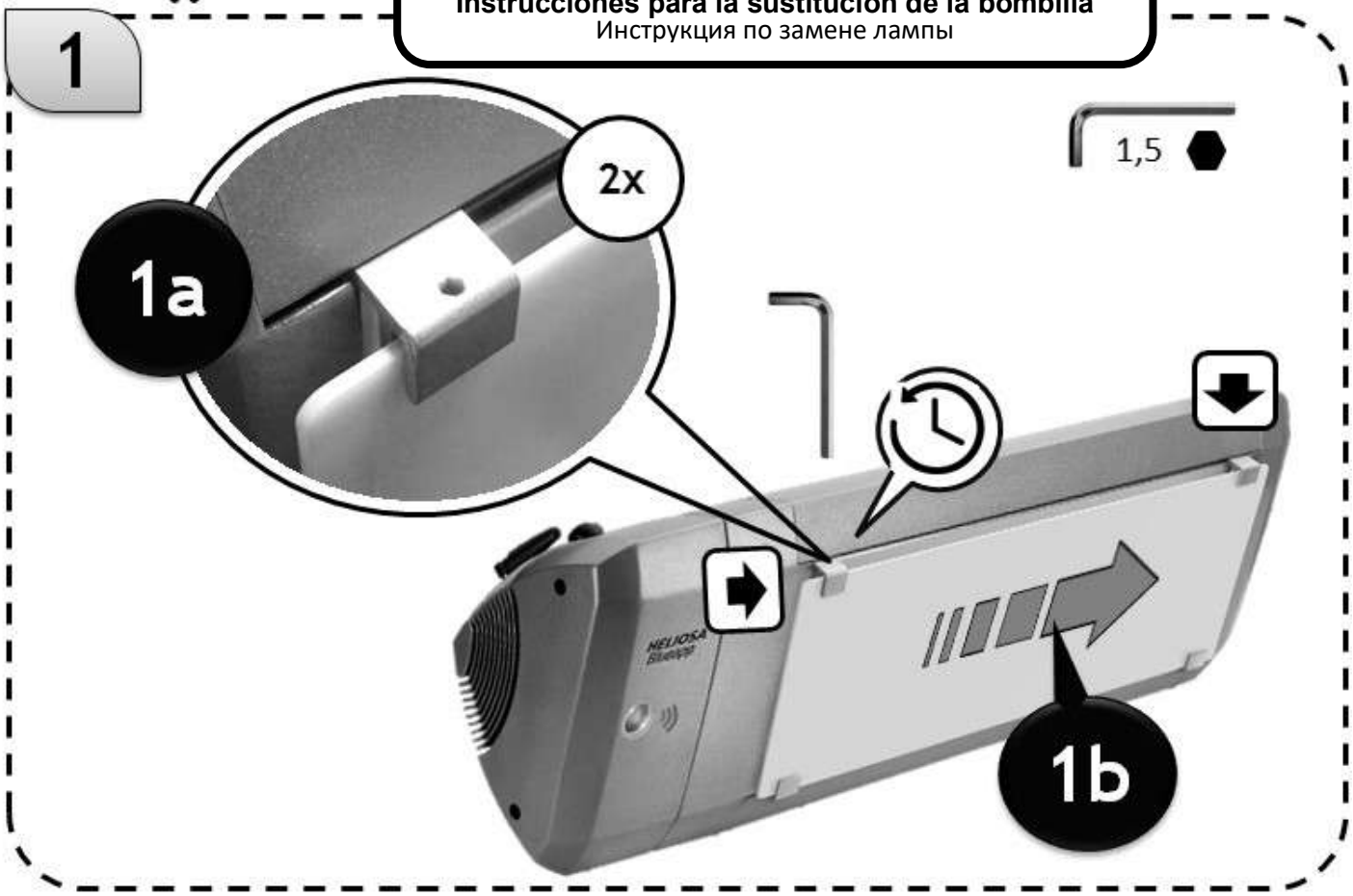

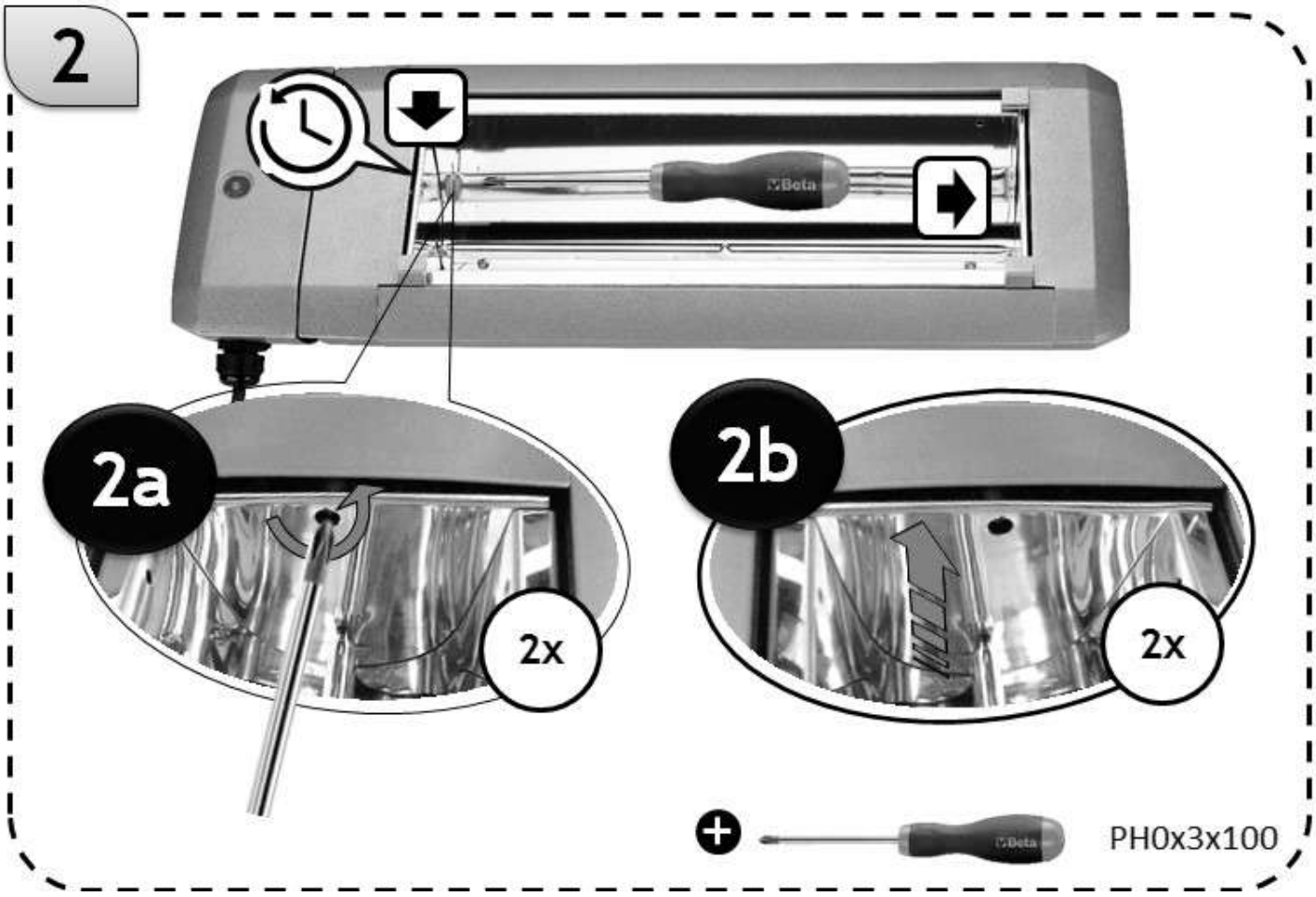

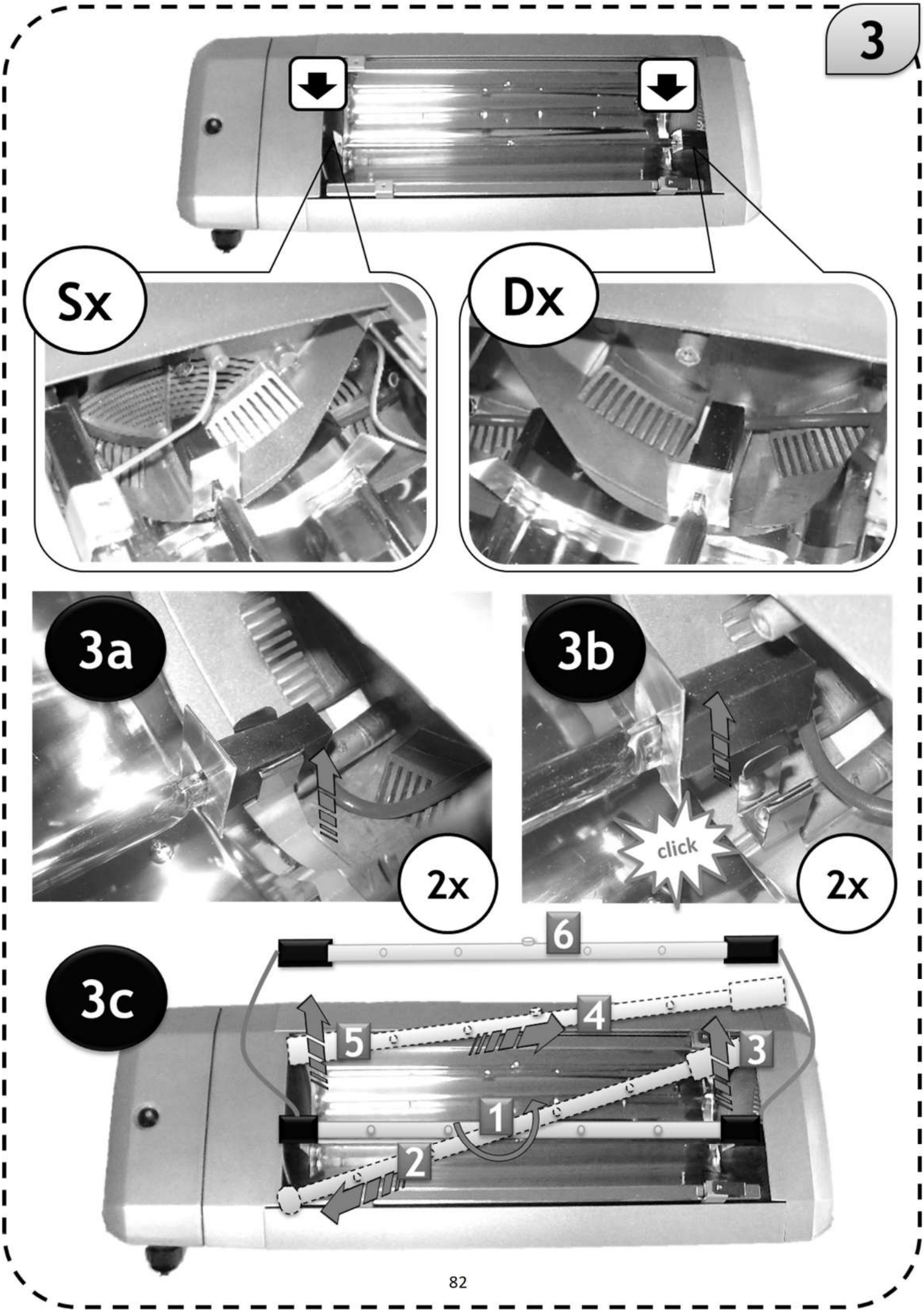
3
Sx
Dx
3a
2x
3b
click
2x
3c
6
5
4
3
1
2

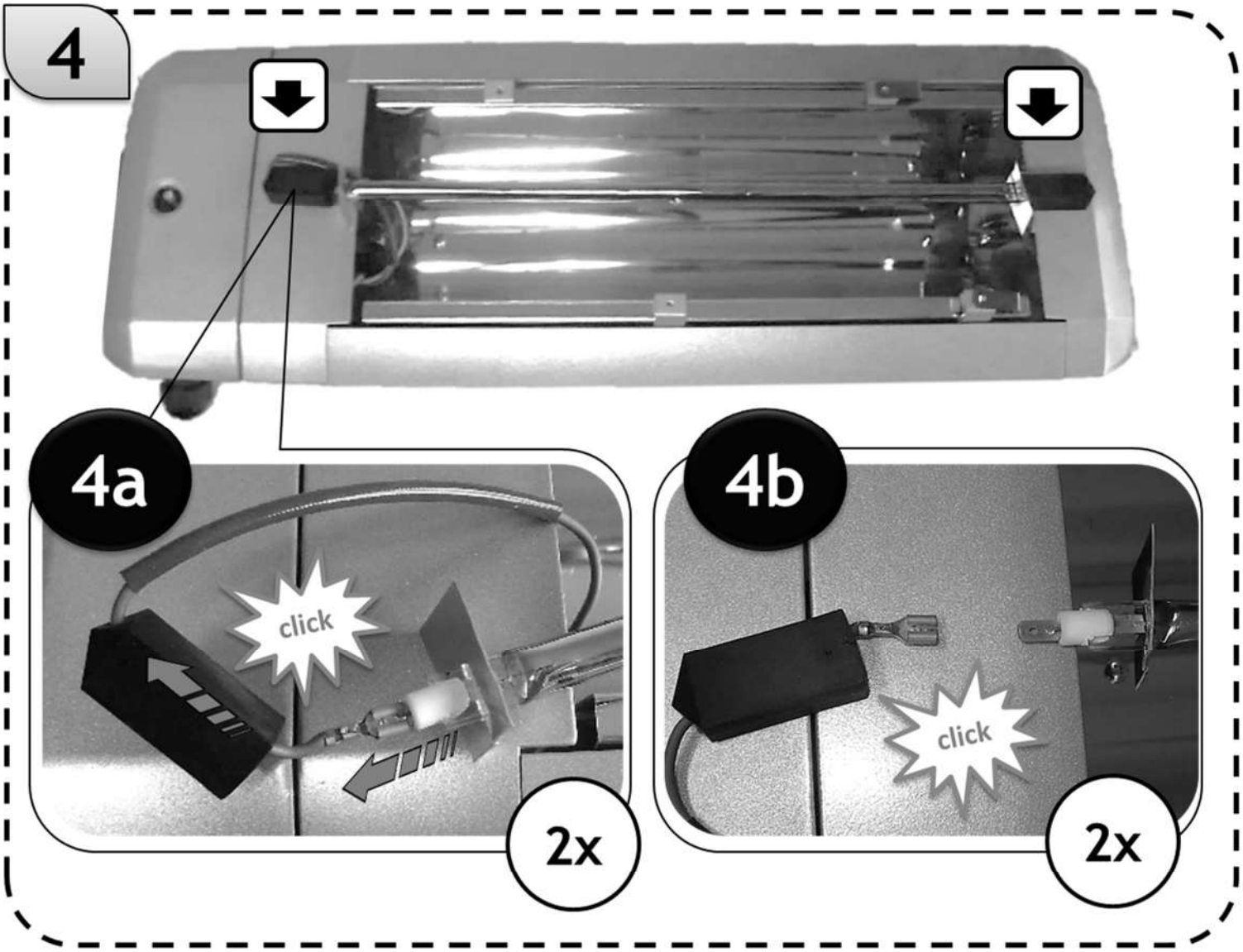
4
4a
click
2x
4b
click
2x

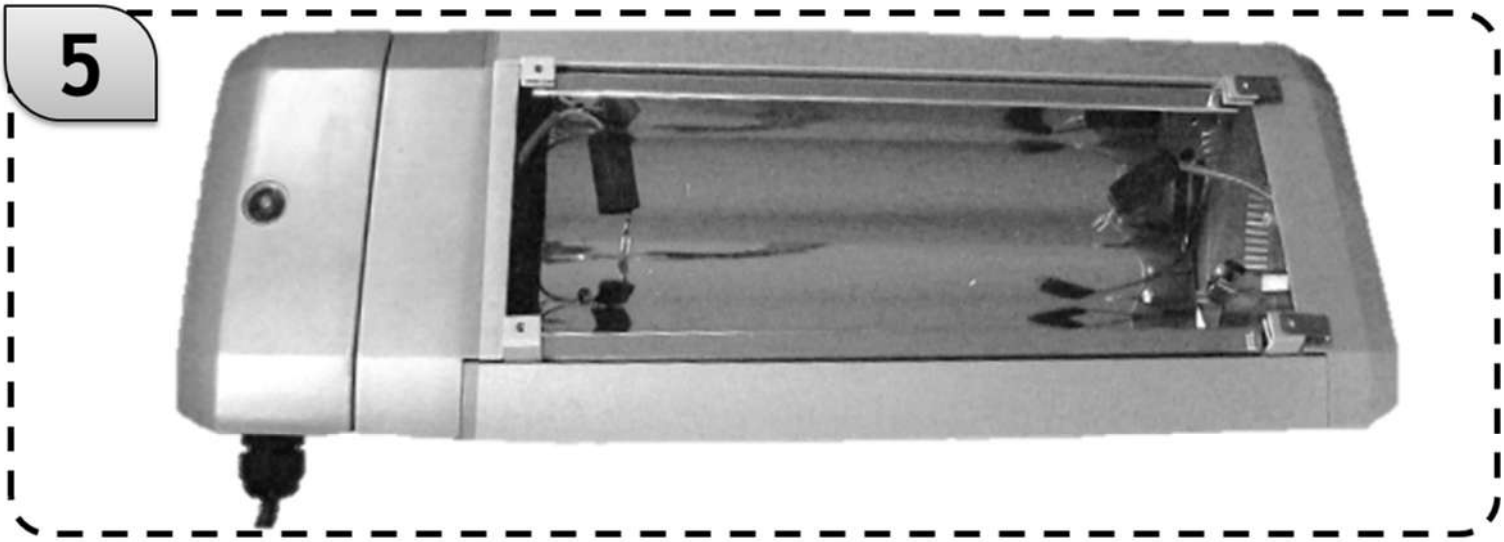
5

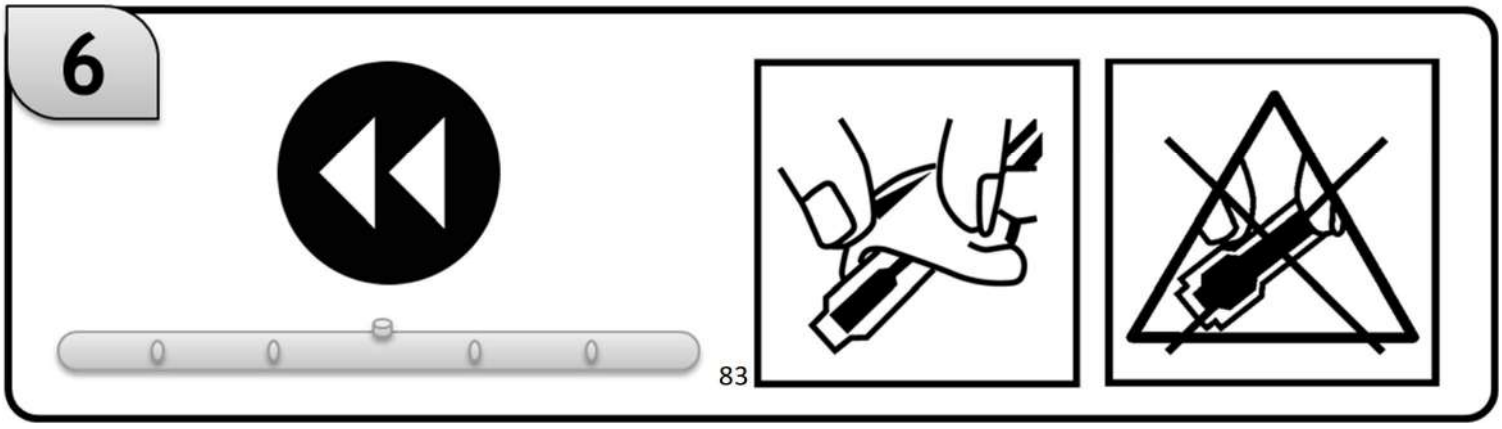
6

Accessorio, Accessory, Accessoire, Zubehör, Acesorio, АКСЕССУАРЫ

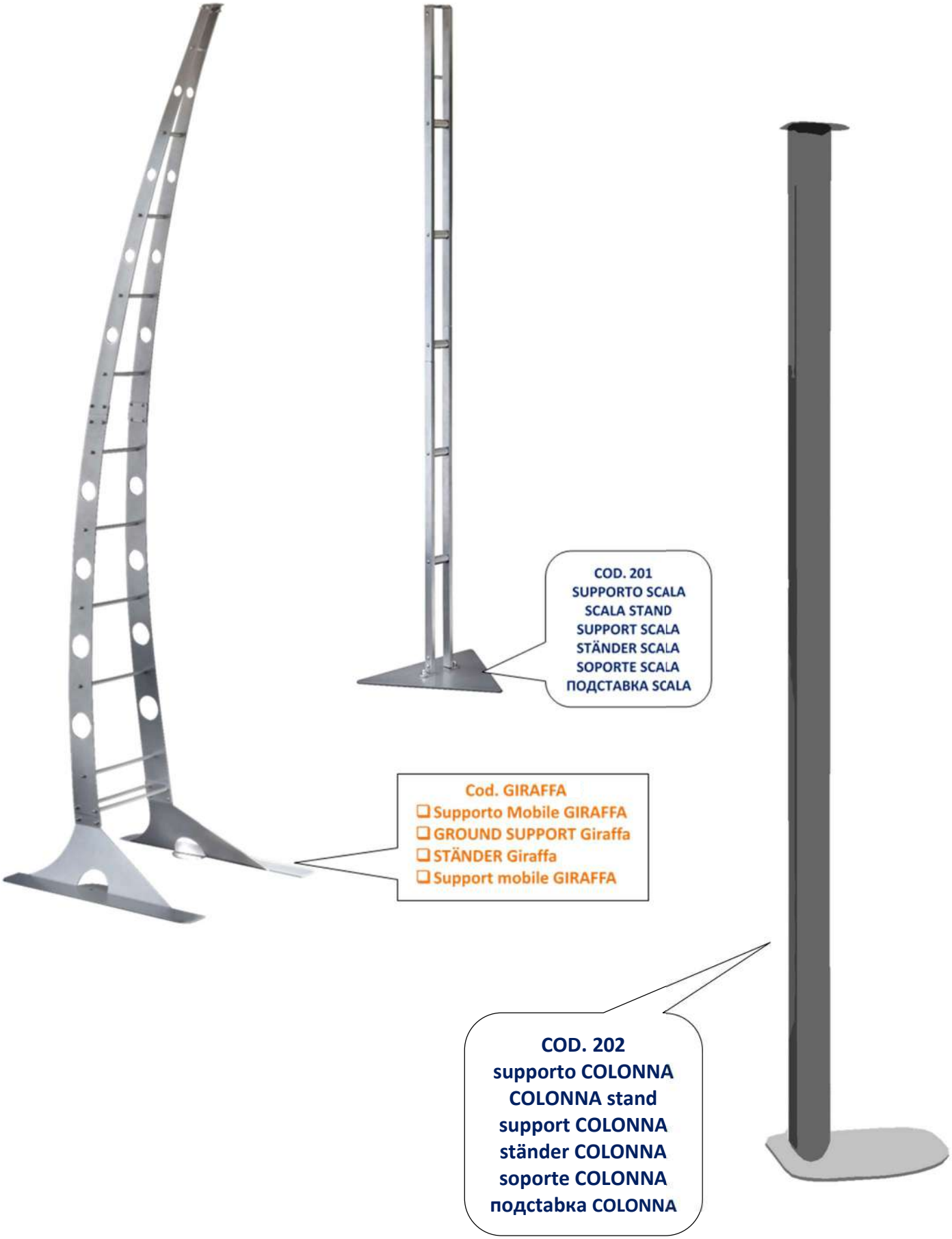

ЕУРАЗИЯЛЫҚ ЭКОНОМИКАЛЫҚ ОДАҚ
СӘЙКЕСТІК СЕРТИФИКАТЫ

EAC

№ ЕАЭС KZ.7100841.01.01.01247

Серия KZ № 0303655

СЕРТИФИКАТТАУ ЖӨНІНДЕГІ ОРГАН

БСН 000640005170, Өнімнің, процестердің және қызметтердің сәйкестігін растау жөніндегі Орган "Сауда палатасы фирмасы" ЖШС, аттестат: KZ.O.01.0841, заңды мекенжайы: Қазақстан Республикасы, Астана қаласы, Байқоңыр ауданы, Шаңа Жиенқұлова көшесі, 7-ғимарат , нақты мекенжайы: Қазақстан Республикасы, Астана қаласы, Сарыарқа ауданы, Абай көшесі, 13-үй, телефон: +7(717) 272 55 65, электрондық пошта: info@ftpast.kz

ӨТІНІШ БЕРУШІ

230440047354, "MetroLabKZ" жауапкершілігі шектеулі серіктестігі. Орналасқан жері (заңды тұлғаның мекенжайы) және қызметті жүзеге асыру орнының мекенжайы: Қазақстан Республикасы, Астана қаласы, Сарыарқа ауданы, Абай даңғылы, 13-ғимарат, 309, индексі: 010000, телефон: +7(747) 600 87 83, электрондық пошта: kazlog@mail.ru

ӨНДІРУШІ

"STAR PROGETTI Tecnologie Applicate SpA", мекен-жайы бойынша орналасқан: Италия, №17, VIA CASSINO D'ALBERI, TRIBIANO, 20067 (MI)

ӨНІМДЕР

Тұрмыстық мақсаттағы электр аппараттары мен аспаптары: үй-жайлардағы микроклиматты ұстап тұру және реттеу үшін арналған қысқа толқынды инфрақызыл жылытқыштар: сериялары: VARMA ПЕС (Varma ice), INFRACALOR (InFraCalor), HELIOS RADIANT IRK (Helios Radiant IRK), HELIOSA (Heliosa), HYPOTHERMSAVE (Hypothermsave), Өнім 2014/35/EU «Низковольтное оборудование», 2014/30/EU «Электромагнитная совместимость» Директивасына сәйкес дайындалады;

ЕАЭО СЭҚ ТН коды

8516299900

ТАЛАПТАРҒА СӘЙКЕС КЕЛЕДІ

Кеден одағының техникалық регламенті КО ТР 004/2011 "Төмен вольтті жабдықтардың қауіпсіздігі туралы"; КО ТР 020/2011 "Техникалық жабдықтардың электрлік магниттік үйлесімділігі"

СЕРТИФИКАТ НЕГІЗІНДЕ БЕРІЛДІ

2025/12/29 № 25-12-29/1-004 - №25-12-29/4-004 зерттеу (сынақ) хаттамасы, "Сауда палатасы фирмасы" ЖШС СО (KZ.T.01.0835 аттестаты); 2025/12/29 № 25-12-29/2-020 - №25-12-29/5-020 зерттеу (сынақ) хаттамасы, "Сауда палатасы фирмасы" ЖШС СО (KZ.T.01.0835 аттестаты); 2025/10/01 № 011025-07 өндірістің жай-күйін талдау нәтижелері туралы акт "Сауда палатасы фирмасы" ЖШС О СРО (аттестат: KZ.O.01.0841), сарапшы-аудитор Бекпосинова Айгерим Адилхановна қол қойған;Сертификаттау схемасы: 1с

ҚОСЫМША АҚПАРАТ

Сертификатталған өнімнің мерзімді бағалауын жылына кемінде бір рет "Сауда палатасы фирмасы" ЖШС О СРО жүргізеді. Сақтау шарттары: өнімді қоймада сақтау (периметрі толық жабық үй-жайда, жоғары ылғалдылықсыз, стеллаждарда, температуралық режим: – 20 °С- тан +50 °С- қа дейін).Қызмет ету мерзімі пайдалану жөніндегі нұсқаулықта көрсетілген.Сәйкестік сертификатының күші ішіктелген үлгілер дайындалған күннен бастап дайындалған сериялық шығарылатын өнімге қолданылады. Уәкілетті тұлға шарты: 2025.07.24 № 2025-07-592329- LYN- FTP. Нормативтік құжаттар: ГОСТ IEC 60335-2-30.2013- Безопасность бытовых и аналогичных электрических приборов. Часть 2-30. Частные требования к комнатным обогревателям; ГОСТ CISPR 14-1-2015- Электромагнитная совместимость. Требования для бытовых приборов, электрических инструментов и аналогичных устройств. Часть 1. Электромагнитная эмиссия; ГОСТ CISPR 14-2-2016- Электромагнитная совместимость . Требования для бытовых приборов, электрических инструментов и аналогичных аппаратов. Ч а с т ь 2. Помехоустойчивость. Стандарт для группы однородной продукции

ЖАРАМДЫЛЫҚ МЕРЗІМІ 30.12.2025 БАСТАП 29.12.2030 ДЕЙІН ҚОСА АЛҒАНДА

Басшы (уәкілетті тұлға) сертификаттау жөніндегі орган — (қолы) — Подковка Галина Павловна (Т.А.Ж.)

Сарапшы (сарапшы-аудитор) (сарапшы / сарапшы-аудиторлар) — (қолы) — Исмагулов Алмаз Ермекович (Т.А.Ж.)

IT

Informazioni obbligatorie per gli apparecchi per il riscaldamento d'ambiente locale elettrici immessi sul mercato senza dispositivo di comando

Il presente prodotto necessita di un dispositivo di controllo per conformarsi alle specifiche di progettazione ecocompatibile obbligatorie di cui al regolamento (UE) 2024/1103					
Contatti : **STAR PROGETTI TECNOLOGIE APPLICATE SPA** Via Cassino D'Alberi,17 20067 TRIBIANO (MI) - Italia					
		9/3N20BTW	**9/2N22BT**	**99/2N40BT , 99/3N40BTW**	
Dato	Simbolo	Valore			Unità
Potenza termica					
Potenza termica nominale	Pnom	2,0	2.2	4.0	kW
Potenza termica minima (indicativa)	Pmin	0,8	0,9	1,8	kW
Massima potenza termica continua	Pmax c	2,0	2.2	4.0	kW
Consumo ausiliario di energia elettrica					
Alla potenza termica normale	elmax	0	0		kW
Alla potenza termica minima	elmin	0	0		kW
In modo StandBy	elSB	0	0		kW

Funzioni di controllo necessarie per conformarsi alle specifiche di progettazione ecocompatibile obbligatorie di cui al regolamento (UE) 2024/1103		
Tipo di potenza termica/controllo della temperatura ambiente (indicare una sola opzione)	**SI**	**NO**
Potenza termica a fase unica senza controllo della temperatura ambiente		X
Due o più fasi manuali senza controllo della temperatura ambiente	X	
Con controllo della temperatura ambiente tramite termostato meccanico		X
Con controllo elettronico della temperatura ambiente		X
Con controllo elettronico della temperatura ambiente e temporizzatore giornaliero		X
Con controllo elettronico della temperatura ambiente e temporizzatore settimanale		X
Altre opzioni di controllo (è possibile selezionare più opzioni)	**SI**	**NO**
Controllo della temperatura ambiente con rilevamento di presenza		X
Controllo della temperatura ambiente con rilevamento di finestre aperte		X
Con opzione di controllo a distanza	X	
Con controllo di avviamento adattabile		X
Con limitazione del tempo di funzionamento	X	
Con termometro globo nero		X
Funzionalità di autoapprendimento		X
Precisione del dispositivo di controllo		X

EN

Mandatory information for electric local space heaters placed on the market without a control device

This product requires a monitoring device to comply with the mandatory ecodesign requirements set out in Regulation (EU) 2024/1103					
Contacts STAR PROGETTI TECNOLOGIE APPLICATE SPA Via Cassino D'Alberi,17 20067 TRIBIANO (MI) - Italy					
		9/3N20BTW	9/2N22BT	99/2N40BT , 99/3N40BTW	
Data	Symbol	Value			Unit
Thermal power					
Nominal thermal power	Pnom	2,0	2.2	4.0	kW
Minimum thermal power(indicative)	Pmin	0,8	0,9	1,8	kW
Maximum continuous thermal power	Pmax c	2,0	2.2	4.0	kW
Auxiliary consumption of electricity					
At normal thermal power	elmax	0	0		kW
At minimum thermal power	elmin	0	0		kW
StandBy mode	elSB	0	0		kW

Control functions necessary to comply with the mandatory ecodesign requirements set out in Regulation (EU) 2024/1103		
Type of heat output/room temperature control		
	YES	NO
Single stage heat output, no room temperature control		X
Two or more manual stages, no room temperature control	X	
With mechanic thermostat room temperature control		X
With electronic room temperature control		X
With electronic room temperature control plus day timer		X
With electronic room temperature control plus week timer		X
Other control options		
	YES	NO
Room temperature control, with presence detection		X
Room temperature control, with open window detec- tion		X
With distance control option	X	
With adaptive start control		X
With working time limitation	X	
With black bulb sensor		X
Self-learning capabilities Control Device Accuracy		X
Control Device Accuracy		X

FR

Informations obligatoires pour les radiateurs décentralisés électriques mis sur le marché sans dispositif de commande

Ce produit nécessite un dispositif de surveillance pour être conforme aux exigences obligatoires d'écoconception énoncées dans le règlement (UE) 2024/1103					
Contacts:**STAR PROGETTI TECNOLOGIE APPLICATE SPA** Via Cassino D'Alberi,17 20067 TRIBIANO (MI) - Italia					
		9/3N20BTW	**9/2N22BT**	**99/2N40BT, 99/3N40BTW**	
Caractéristique	Symbole	Valeur			Unité
Puissance thermique					
Puissance thermique nominale	Pnom	2,0	2.2	4.0	kW
Puissance thermique minimale (indicative)	Pmin	0,8	0,9	1,8	kW
Puissance thermique maximale continue	Pmax c	2,0	2.2	4.0	kW
Consommation d'électricité auxiliaire					
À la puissance thermique nominale	elmax	0	0		kW
À la puissance thermique minimale	elmin	0	0		kW
En mode veille	elSB	0	0		kW

Fonctions de contrôle nécessaires pour se conformer aux exigences obligatoires d'écoconception énoncées dans le règlement (UE) 2024/1103		
Type de contrôle de la puissance thermique/de la température de la pièce	**OUI**	**NON**
Contrôle de la puissance thermique à un palier, pas de contrôle de la température de la pièce		X
Contrôle à deux ou plusieurs paliers manuels, pas de contrôle de la température de la pièce	X	
Contrôle de la température de la pièce avec thermostat mécanique		X
Contrôle électronique de la température de la pièce		X
Contrôle électronique de la température de la pièce et programmateur journalier		X
Contrôle électronique de la température de la pièce et programmateur hebdomadaire		X
Autres options de contrôle	**OUI**	**NON**
Contrôle de la température de la pièce, avec détecteur de présence		X
Contrôle de la température de la pièce, avec détecteur de fenêtre ouverte		X
Option contrôle à distance	X	
Contrôle adaptatif de l'activation		X
Limitation de la durée d'activation	X	
Capteur de température à globe noir		X
Capacités d'auto-apprentissage		X
Précision de l'appareil de contrôle		X

ES

Información obligatoria para los radiadores eléctricos descentralizados introducidos en el mercado sin dispositivo de control

Este producto requiere un dispositivo de seguimiento para cumplir con los requisitos obligatorios de diseño ecológico establecidos en el Reglamento (UE) 2024/1103					
Contactos:**STAR PROGETTI TECNOLOGIE APPLICATE SPA** Via Cassino D'Alberi,17 20067 TRIBIANO (MI) - Italia					
		9/3N20BTW	9/2N22BT	99/2N40BT, 99/3N40BTW	
Partida	Símbolo	Valor			Unidad
Potencia calorífica					
Potencia calorífica nominal	Pnom	2.0	2.2	4.0	kW
Potencia calorífica mínima (indicativa)	Pmin	0.8	0,9	1.8	kW
Potencia calorífica máxima continuada	Pmax c	2.0	2.2	4.0	kW
Consumo auxiliar de electricidad					
A potencia calorífica nominal	elmax	0	0		kW
A potencia calorífica mínima	elmin	0	0		kW
En modo de espera	elSB	0	0		kW

Funciones de control necesarias para cumplir los requisitos obligatorios de diseño ecológico establecidos en el Reglamento (UE) 2024/1103		
Tipo de control de potencia calorífica/de temperatura interior	**OUI**	**NON**
potencia calorífica de un solo nivel, sin control de temperatura interior		X
dos o más niveles manuales, sin control de temperatura interior	X	
con control de temperatura interior mediante termostato mecánico		X
con control electrónico de temperatura interior		X
control electrónico de temperatura interior y temporizador diario		X
control electrónico de temperatura interior y temporizador semanal		X
Otras opciones de control	**OUI**	**NON**
control de temperatura interior con detección de presencia		X
control de temperatura interior con detección de ventanas abiertas		X
con opción de control a distancia	X	
con control de puesta en marcha adaptable		X
con limitación de tiempo de funcionamiento	X	
con sensor de lámpara negra		X
capacidades de autoaprendizaje		X
precisión del probador		X

DE

Pflichtangaben für dezentrale elektrische Heizkörper, die ohne Kontrolleinrichtung in Verkehr gebracht werden

Für dieses Produkt ist ein Überwachungsgerät erforderlich, um die verbindlichen Ökodesign-Anforderungen der Verordnung (EU) 2024/1103 zu erfüllen					
Kontakte: **STAR PROGETTI TECNOLOGIE APPLICATE SPA** Via Cassino D'Alberi,17 20067 TRIBIANO (MI) - Italia					
		9/3N20BTW	**9/2N22BT**	**99/2N40BT, 99/3N40BTW**	
Angabe	Symbol	Wert			Einheit
Wärmeleistung					
Nennwärmeleistung	Pnom	2,0	2.2	4.0	kW
Mindestwärmeleistung (Richtwert)	Pmin	0,8	0,9	1,8	kW
Maximale kontinuierliche Wärmeleistung	Pmax c	2,0	2.2	4.0	kW
Hilfsstromverbrauch					
Bei Nennwärmeleistung	elmax	0	0		kW
Bei Mindestwärmeleistung	elmin	0	0		kW
Im Bereitschaftszustand	elSB	0	0		kW

Kontrollfunktionen, die erforderlich sind, um die verbindlichen Ökodesign-Anforderungen der Verordnung (EU) 2024/1103 zu erfüllen		
Art der Wärmeleistung/Raumtemperaturkontrolle	**SI**	**NO**
einstufige Wärmeleistung, keine Raumtemperaturkontrolle		X
zwei oder mehr manuell einstellbare Stufen, keine Raumtemperaturkontrolle	X	
Raumtemperaturkontrolle mit mechanischem Thermostat		X
mit Elektronischer Raumtemperaturkontrolle		X
Elektronische Raumtemperaturkontrolle und Tageszeitregelung		X
Elektronische Raumtemperaturkontrolle und Wochentagsregelung		X
Sonstige Regelungsoptionen	**SI**	**NO**
Raumtemperaturkontrolle mit Präsenzerkennung		X
Raumtemperaturkontrolle mit Erkennung offener Fenster		X
mit Fernbedienungsoption	X	
mit adaptiver Regelung des Heizbeginns		X
mit Betriebszeitbegrenzung	X	
mit Schwarzkugelsensor		X
Selbstlernfähigkeit		X
Genauigkeit des Kontrollgeräts		X

**

IT – Qualora il riscaldatore venga utilizzato in ambienti interni, dovrà essere abbinato a un dispositivo di controllo del tipo cronotermostato settimanale completo di PIR, in conformità al Regolamento (UE) 2024/1103. È responsabilità dell'installatore garantire la conformità dell'impianto al regolamento sulla progettazione ecocompatibile (UE) 2024/1103.

**

FR – Dans le cas d'une utilisation en intérieur, le radiateur doit être associé à un dispositif de régulation de type thermostat hebdomadaire avec détecteur PIR, conformément au Règlement (UE) 2024/1103. Il incombe à l'installateur de garantir la conformité de l'installation au règlement sur l'écoconception (UE) 2024/1103.

**

DE – Bei Verwendung in Innenräumen muss das Heizgerät mit einer Steuerungseinheit vom Typ Wochen-Zeitschaltthermostat mit PIR-Sensor, gemäß der Verordnung (EU) 2024/1103 kombiniert werden. Es liegt in der Verantwortung des Installateurs, die Konformität der Anlage mit der Verordnung über die umweltgerechte Gestaltung (EU) 2024/1103 sicherzustellen.

**

ES – En caso de utilización en interiores, el calefactor deberá estar asociado a un dispositivo de control del tipo cronotermostato semanal con sensor PIR, conforme al Reglamento (UE) 2024/1103. Es responsabilidad del instalador garantizar la conformidad de la instalación con el reglamento sobre diseño ecológico (UE) 2024/1103.

**

EN – If used indoors, the heater must be paired with a control device such as a weekly programmable thermostat with PIR sensor, in accordance with Regulation (EU) 2024/1103. It is the installer's responsibility to ensure that the system complies with the Ecodesign Regulation (EU) 2024/1103.

**

RU - Выше перечисленные требования нормативов ЕС (EU 2024 1103) относятся исключительно к странам, входящим в Евросоюз.

CERTIFICATO DI GARANZIA – LA GARANZIA ESCLUDE LA SOSTITUZIONE DEL BULBO

Ci complimentiamo con Lei per l'acquisto dei nostri riscaldatori HELIOSA. La **durata della garanzia è di 2 anni**, decorre dalla data di acquisto dell'apparecchio e cessa dopo il periodo prescritto. La ricevuta fiscale o altro documento valido fiscalmente comprova la decorrenza della garanzia. Si garantiscono tutte le sostituzioni o riparazioni che si rendessero necessarie a causa di difetti di materiale o di costruzione. E' esclusa quindi la sostituzione o la riparazione delle parti soggette a normale consumo (vedi bulbo ecc.). La garanzia non viene riconosciuta qualora l'apparecchio venga manomesso o qualora sia danneggiato a causa di incuria, durante il trasporto, manutenzione operata da personale non autorizzato, mancata osservanza delle istruzioni d'uso, errata installazione o non conforme alle norme vigenti nel paese di utilizzo. La garanzia non prevede in nessun caso la sostituzione dell'apparecchiatura. Le riparazioni eventuali riconosciute in garanzia saranno effettuate gratuitamente per merce resa Franco STAR PROGETTI o presso il distributore autorizzato. Sono quindi a carico dell'utilizzatore le sole spese di trasporto.

CERTIFICATE OF GUARANTEE - THE GUARANTEE EXCLUDE REPLACEMENTS OF THE BULB

We congratulate you on the purchase of our patio heaters HELIOSA. **Validity 2 years** from date of purchase of the appliance: the guarantee expires after this period. The invoice, receipt or hire purchase agreement shall prove the duration of the guarantee period. Replacements and repairs caused by faulty materials or manufacture are guaranteed. Replacements and repairs to those parts of the appliance subject to normal wear are excluded form this guarantee (see bulb etc.). The guarantee shall immediately cease and become void should the appliance be dismantled or repaired by unauthorized people, or in case of negligence, or accidental damage during transport or elsewhere, or in case of misuse, failure to comply with the instructions for use, maintenance carried out by unauthorized people, faulty installation not in conformity with the laws in force. Replacement of the appliance is excluded from this guarantee. The eventual repairs recognized in guarantee will be carried out free of charge for those appliances returned free STAR PROGETTI's factory or to one of the authorized distributor. All transport costs are to be paid by the customer.

CERTIFICAT DE GARANTIE - LA GARANTIE EXCLUE LA SUBSTITUTION DE LA LAMPE

Nos compliments pour l'achat de nos chauffages de terrasse HELIOSA. **La durée de la garantie est de 24 mois** à partir de la date d'achat de l'appareil et elle cesse après la période prescrite. Le ticket d'achat ou autre document, obligatoire fiscalement prouve la date de début de la garantie. On garantie toutes les substitutions ou les réparations qui sont nécessaires à cause de défauts des matériaux ou de la construction. La substitution ou la réparation des parties assujetties à un usage normal sont par conséquent exclues (à voire lampe etc.). La garantie n'est pas reconnue au cas ou l'appareil ait été malmené ou quand il a été abîmé à cause de la négligence de l'utilisateur, maintient fait par personnel pas autorisé, à cause du transport, lorsque les instructions d'utilisation n'ont pas été respectées ou encore lorsqu'il a été mal installé sans tenir compte des normes en vigueur. La garantie ne prévoit absolument pas la substitution de l'appareil. Les réparations prises en considération par la garantie sont effectuées gratuitement pour les marchandises rendues franco atelier STAR PROGETTI ou auprès d'un de nos distributeurs. Par conséquent seulement les frais de transport sont à la charge du client.

GARANTIESCHEIN - DIE GARANTIE SCHLIESS DEN LAMPENERSATZ AUS

Wir beglückwünschen Sie zu Ihren Einkauf der Heizstrahler HELIOSA. **Die Dauer der Garantie beträgt 24 Monate**, sie beginnt mit dem Kaufdatum des Gerätes und endet nach der vorgeschriebenen Zeit, auch wenn das Gerät nicht benutzt worden ist. Der Steuerbeleg oder gesetzlich steuerrechtliche Dokumente bestätigen den Beginn der Garantie. Es werden alle Ersetzungen und Reparaturen garantiert, welche sich auf Grund von Material- oder Konstruktionsfehlern als notwendig erweisen. Ausgeschlossen sind daher Reparaturen und Ersetzungen von Teilen bei normalen Verbrauch (siehe Lampe usw). Die Garantie wird nicht anerkannt, falls das Gerät durch falsche Betätigung beschädigt wird oder auf Grund Nachlässigkeit, beim Transport, durch fehlende Aufmerksamkeit der Gebrauchsanweisungen oder bei falscher Installation, welche nicht den geltenden Normen entsprechen. Die Garantie schließt die Gerätsersetzung aus. Eventuelle Garantie-Reparaturen werden für Geräte, die frei Haus STAR PROGETTI oder bei dem genehmigten Wiederverkäufer geliefert werden, kostenlos durchgeführt. Nur Transportkosten sind daher zur Lasten des Endverbrauchers.

CERTIFICADO DE GARANTIA - LA GARANTIA EXCLUIDA LA SUBSTITUCION DE LAS LAMPARA

Nos complimentamos con Usted por la compra de nuestros calefactores HELIOSA. **La duración de la garantía es 2 años**, a partír de la fecha de la compra del aparejo y se acaba despues del periodo prescrito. El recibo u otro documento que tenga validez fiscal comprueba el transcurso de la garantía.Se garantizan todas las substituciones o reparaciones che sean necesarias a causa de defectos del material o de construcción. Queda excluida, entonces, la substitución o la reparación de las partes sujetas a normal consumo (por ejemplo: lampara ...).La garantía no viene econocida si el aparejo viene manumiso o si viene dañado a causa de incuria, durante el transporte, manutención hecha por personal no autorizado, falta en la observancia de las instrucciones de utilización, errata installación o no conforme con las normas en vigor en el pais de utilización.La garantía no prevée en ningun caso la substitución del aparejo. Las reparaciones eventuales reconocidas en garantía serán realizadas gratuitamente por ercancia entregada Franco de transporte Star Progetti o a la oficina del distribuidor autorizado. Son, entonces, a cargo del utilizador los gastos de transporte.

ГАРАНТИЙНЫЙ СЕРТИФИКАТ — ГАРАНТИЯ НЕ РАСПРОСТРАНЯЕТСЯ НА ЛАМПУ

Поздравляем Вас с приобретением наших обогревателей HELIOSA . **Срок действия гарантии – 2 года**, начиная с даты покупки оборудования и прекращается по истечении указанного периода. Кассовый чек или другойустановленный законодательством фискальный документ подтверждает факт начала гарантийного срока. В течение указанного срока гарантируется замена и ремонт частей оборудования, поломка которых была вызвана производственным дефектом оборудования или его материала. Не охватываются гарантией поломки , вызванные нормальным износом оборудованием (например, лампа и т.д.). Гарантия не распространяется на случаи самостоятельно вскрытого оборудования или оборудования, поврежденного в результате небрежного использования, транспортировки, его технической эксплуатации некомпетентным персоналом, несоблюдения инструкций по использованию, неправильной установки или несоответствия действующим нормам пользования, установленным в стране пользования. Гарантия не предусматривает замены оборудования. Возможный ремонт, охватываемый гарантией, осуществляется бесплатно, при условии поставки товара со склада компании STAR PROGETTI или со склада авторизированного дистрибьютора компании. На пользователя возлагаются только расходы по транспортировке оборудования.

HELIOSA

CERTIFICATO DI GARANZIA/ CERTIFICATE OF GUARANTEE
CERTIFICAT DE GARANTIE / GARANTIESCHEIN
CERTIFICADO DE GARANTIA/ ГАРАНТИЙНЫЙ СЕРТИФИКАТ

N.SERIE - APPLIANCE No. – N° D'IMMATRICOLATION
SERIENNUMMER N.DE SERIE – СЕРИЙНЫЙ N.

DATA ACQUISTO - DATE OF PURCHASE – DATE D'ACHAT
EINKAUFSDATUM - FECHA DE COMPRA – ДАТА ПРИОБРЕТЕНИЯ

RIVENDITORE - DEALER – REVENDEUR
WIEDERVERKAEUFER – REVENDEDOR - ДИЛЛЕР

FATTURA N. - INVOICE NO. – FACTURE NO.
RECHNUNGSNUMME-FACTURA N. - НОМЕР СЧЕТ-ФАКТУРЫ

PER RENDERE OPERANTE LA GARANZIA, L'UTILIZZATORE ALL'ATTO DELL'ACQUISTO DEVE COMPILARE IL CERTIFICATOIN TUTTE LE SUE PARTI.

THE USER MUST FILL IN THE CERTIFICATE FOR THE GUARANTEE TO BE EFFECTIVE.

POUR QUE LA GARANTIE SOIT VALABLE, L'UTILISATEUR, AU MOMENT DE L'ACHAT DE L'APPAREIL, DOIT REMPLIR TOUTES LES PARTIES DU CERTIFICAT DE GARANTIE.

DER ENDVERBRAUCHER SOLL DEN GARANTIESCHEIN BEIM EINKAUF GANZ AUSFÜLLEN, DAMIT DIE GARANTIE ANERKANNT WIRD.

PARA QUE LA GARANTIA TENGA VALIDEZ, EL UTILIZADOR, AL MOMENTO DE LA COMPRA, TIENE QUE RELLENAR EL CERTIFICADO EN TODAS SUS PARTES.

ДЛЯ ПРИДАНИЯ ЮРИДИЧЕСКОЙ СИЛЫ ГАРАНТИЙНЫМ ОБЯЗАТЕЛЬСТВАМ ОБЯЗАТЕЛЬНО ЗАПОЛНЕНИЕ ГАРАНТИЙНОГО СЕРТИФКАТА ВО ВСЕХ ГРАФАХ

STAR PROGETTI
TECNOLOGIE APPLICATE

SEDE CENTRALE/PRODUZIONE – HEADQUARTERS/PRODUCTION:
STAR PROGETTI Tecnologie Applicate SpA - Via Cassino D'Alberi,17 - 20067
TRIBIANO (MI) ITALY Tel +39/02/90639261
www.starprogetti.com info@starprogetti.com
Cod. EISTR9/99BT Ed. 02/2026