# PalletPro™ 57FXP
# PalletPro™ 100XP
# PalletPro™ 130XP

# COIL NAILERS

## Operating Instructions

**For tools that operate in:**
- Contact Actuation Mode
- Continous Actuation Mode
- Selective Actuation Mode

| | |
|---|---|
| ⚠ | Warnings for the safe use of this tool are included in this manual.<br>Los avisos para el uso seguro de esta herramienta están incluidos en este manual.<br>Les consignes pour l'utilisation en toute sécurité de cet outil se trouvent dans ce manuel. |
| | **WARNING: Please read the instructions and warnings for this tool before use. Failure to do so could lead to serious injury.**<br>**ADVERTENCIA**: Lea las instrucciones y advertencias de esta herramienta antes de usarla. No hacerlo podría provocar lesiones graves.<br>**AVERTISSEMENT**: Veuillez lire les instructions et les avertissements relatifs à cet outil avant utilisation. Le non-respect de ces instructions peut entraîner des blessures graves. |

SENCO®

**IMPORTANT:**
**Read before use.**

ISANTA℠ MEMBER

KYOCERA-SENCO Industrial Tools, Inc.
8450 Broadwell Road
Cincinnati, OH 45244
1-800-543-4596
www.senco.com

**NFDPALPRO • Issued December 2, 2025**

© 2025 by KYOCERA-SENCO Industrial Tools, Inc.

# Table of Contents

Employer's Responsibilities ..... 2
Safety Warnings ..... 3
Maintenance ..... 8
Functional Operation ..... 9
Tool Use ..... 10
Clearing Jam ..... 11
Features ..... 11
Maintenance ..... 12
Accessories ..... 12
Troubleshooting ..... 13
Technical Specifications ..... 14
Fastener Specifications ..... 14
Limited Warranty ..... 15

## Employer's Responsibilities

Keep this manual available for use by all people assigned to the use of this tool.

Employer must enforce compliance with the safety warnings and all other instructions which accompany this tool as shipped from the manufacturer.

Tool actuation system must be appropriate taking into consideration the work application.

The operator must be trained in the safe use of the tool described in the operating safety manual.

Only persons who have read and understand the tool operating safety instructions shall operate the tool.

**The employer, tool owner and tool operator:**

- are responsible for ensuring that the tools are kept in safe working order as described in the tool operating instructions.
- are responsible for ensuring that only qualified personnel shall repair the tool.
- are responsible for ensuring that manufacturers tool maintenance instructions are available to personnel performing maintenance. See manual for lubrication, jam clearing or removal for service instructions.
- shall ensure that tools that require repair are removed from service and that tags and physical segregation are used as a means of control.
- In cases where tool operator is tool owner, the tool operator assumes the responsibility of the employer.
- are responsible for ensuring that tools do not have any safety features disabled and are not modified without manufacturers prior authorization.
- are responsible for choosing the correct tool to perform the task based on the application and material.
- are responsible for allowing only persons who have read and understand the tool operating/safety instructions to operate the tool.
- are responsible for training the operator in the safe use of the tool as described in the instructions manual.
- are responsible for selecting the appropriate actuation system. (see Triggering Systems)
- are responsible for requiring operator and personnel in the work area wear appropriate eye protection and when required wear appropriate personal protection equipment.
- are responsible for establishing work procedures for fastener driving tool operations. See below for unacceptable tool conditions.

# ⚠ SAFETY WARNINGS

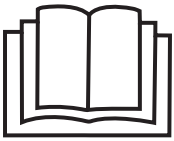

**⚠WARNING**

Read and understand tool labels and manual. Failure to follow warnings will result in DEATH or SERIOUS INJURY.

Save These Instructions.

Additional tool operations/safety instructions are available at www.senco.com or call 1-800-543-4596.

**Personal Protective Equipment**

Use safety equipment. Always wear ANSI Z87.1-2020 (Impact Resistant) safety glasses with permanently attached side shields. Dust mask, non-skid safety shoes, (ASTM F-2413:2018) hard hat, or hearing protection must be used for appropriate conditions. Failure to do so could result in personal injury. Eye protection equipment must be worn by the operator and other people in the work area.

Employer is responsible to enforce the use of personal protective equipment by the tool operator and all other personnel in the work area.

Eye protection shall conform to the requirements of ANSI Z87+ and shall provide protection against flying particles both from front and side.

Hearing protection shall have Noise Reduction Rating determined in accordance with US Environmental Protection Agency Rules that is appropriate for the noise exposure.

Head protection shall conform to ANSI Z89.1-2014 (R2019).

**Explosion Hazard**

Never use tool in an explosive atmosphere or in the presence of combustible materials such as flammable liquids, gases or combustible dust.

**Hazardous**

Never use oxygen, carbon dioxide or any other bottled gas as a power source for this tool; the tool will explode and cause serious injury.

Hazardous power sources shall not be used. Explosion may occur.

Hazardous power sources include, but are not limited to:

1. Reactive gases including, but not limited to oxygen and combustible gases.
2. Pressure sources that can deliver in excess of 1.5 times the maximum air pressure of a tool or 200 psig (13.8 bar), whichever is greater, if a regulator fails.

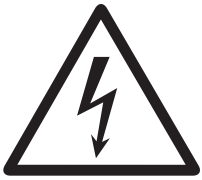

**Contact with electrical power hazard.**

Do not operate where contact with electric power is possible.

The tool is not insulated from coming into contact with electric power.

**Triggering Systems**

Tools are manufactured with a variety of triggering systems based on tool application, fastener specifications, and operator preference. Always select an actuation system appropriate for the job and experience level of tool operator. Here is an overview of SENCO's triggering systems generally.

| Triggering System | How to Identify | How it Works | Applications | Additional Notes |
|---|---|---|---|---|
| **Sequential Actuation*** | GREY trigger | The operating controls (trigger and workpiece contact) must be activated in a specific sequence to activate the tool. The workpiece contact must be activated before the trigger. | Recommended for most applications including but not limited to when precise fastener placement and tool reset after each fastener drive is desired. | Strongly recommended for less experienced users and applications in tight or awkward spaces. |
| **Contact Actuation*** | BLACK trigger with tool label | The operating controls (trigger and workpiece contact) can be activated in any sequence. Additional activations will occur when any operating control is released and re-activated. | High-volume, production-like applications such as pallets, sheathing, roofing, manufactured housing, furniture, and upholstery. | For use by experienced professionals ONLY. |
| **Selective Actuation** | RED switch, button or lever with RED or BLACK trigger | Tools can be switched between sequential actuation and contact actuation by moving a switch, button or lever. | See descriptions above. | For use by experienced professionals ONLY. Versatile tool for diverse applications. |
| **Light Duty with Dual Trigger** | | Operating controls are two triggers that work in conjunction with each other such that both require individual actuation to drive a fastener. | Specialty applications in industrial or manufacturing setting. | Drives fasteners that are light gauge and one inch or shorter. |
| **Light Duty without workpiece contact** | | Tool has only one operating control, the trigger. Fastener is driven when trigger is depressed. | Specialty applications in industrial or manufacturing setting. | Drives fasteners that are light gauge and one inch or shorter. |

| | | | | |
|---|---|---|---|---|
| **Automatic Reversion** | Tool label<br> <br>NOTE: Trigger color designations do not apply . | Tool becomes inoperable if trigger remains depressed without operation of the workpiece contact within a time-period specified in the manual. All operating controls must be released to reset the tool. | Applications depend on the specific tool. See manual for applications. | Time-out feature can be electronically or mechanically operated and specifically designated in manual. |
| **Special Application Tools requiring unique triggering systems** | NOTE: Trigger color designations do not apply. | Examples include: Metal connector, Flooring, Retracted workpiece contact, Self-clinching anvils, Carton closing stapler, sisal/bedding tools, carton pliers, etc. | Applications depend on the specific tool. See manual for applications. | See manual for tool-specific details. |

* Please call SENCO Customer Service for conversion trigger kit available for limited tools where user can modify the triggering system to address specific application needs and/or level of operator experience. **Contact Senco at www.senco.com or 1-800-543-4596 for additional information on triggering systems.**

It is recommended that operators that are less experienced using pneumatic fastener driving tools choose a sequential mechanism unless they:

- are an experienced professional user.
- are using for production-like applications.
- are working in safe workspace with proper footing and balance at all times.

Please call Senco Customer Service to obtain an alternate trigger type in those tools that can be user modified to fit the application and/or level of operator experience.

**Product Safety Messages**

Senco tools have the following on-product warning label. If label is missing, damaged or unreadable, do not use tool. Contact your SENCO rep for a new label.

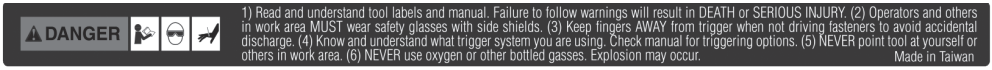

- Read and Understand tool labels and manual. Failure to follow warnings will result in DEATH or SERIOUS INJURY.
- Operators and others in work area MUST wear safety glasses with side shields.
- Keep fingers AWAY from trigger when not driving fasteners to avoid accidental discharge.
- Know and understand what trigger system you are using. Check manual for triggering options.
- NEVER point tool at yourself or others in work area.
- NEVER use oxygen or other bottled gases. Explosion may occur.

**For tools that operate in:**

- Contact Actuation Mode
- Continous Actuation Mode
- Selective Actuation Mode

⚠ To warn of capability of operating in contact actuation mode.

⚠ This tool has either selective actuation for contact actuation or continuous contact actuation by actuation mode selectors or is a contact actuation or continuous actuation contact tool and has been marked with the symbol C.1. Its intended uses are for production applications such as pallets, furniture, manufactured housing, upholstery, sheathing and roofing.

⚠ If using this tool in selective actuation mode, always ensure it is in the correct actuation setting.

⚠ Do not use this tool in contact actuation for applications such as closing boxes or crates and fitting transportation safety systems on trailers and lorries.

⚠ Warning that the tool shall only be used in safe working places.

⚠ Be careful when changing from one driving location to another.

---

⚠ Do not rest your finger on the trigger when picking up the tool, moving between operating areas and positions or walking, as resting finger on trigger can lead to inadvertent operation.

⚠ For tools with selective actuation, always check the tool before use to ascertain the correct mode is selected.

---

**Personal Safety**

⚠ Always remove finger from trigger when not driving fasteners and moving from one position to another. Never carry the tool with finger on or under trigger. Tool will eject a fastener if the safety element is bumped.

⚠ Do not actuate tool unless tool is placed firmly against the work surface.

⚠ Before operating, inspect tool to confirm:

- Use of proper power source.
- That tool is in proper working condition. Check before use for missing, broken, misconnected or worn parts.
- Actuation system is on tool and how it operates. If in selective mode, insure it is in expected position.
- No misalignment or binding of moving parts or any other condition that may affect tool operation.
- All conditions necessary for proper and safe tool operation.

⚠ Always assume the tool contains fasteners.

- No horseplay.
- Respect the tool as a working implement.
- Be careful when handling fasteners, especially when loading and unloading as the fasteners have sharp points which could cause injury.
- Keep tool pointed away from yourself and others when connecting air to tool.

---

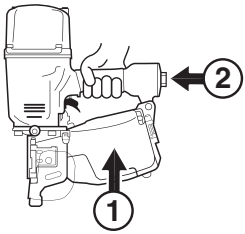


Tool may eject a fastener when connected to air supply; therefore,

① remove all fasteners from tool
② before connecting air.

Do not load fasteners with trigger or workpiece contact element depressed.

Keep hands and body away from the fastener discharge area of tool near workpiece contact.

## ⚠ SAFETY WARNINGS

⚠ Do not use tool while tired or under the influence of drugs, alcohol or medication. A moment of inattention while operating power tools may result in serious personal injury.

⚠ Do not overreach. Keep proper footing and balance at all times.

⚠ Only use in safe working space.

⚠ Always place yourself in a firmly balanced position.

⚠ Stay alert, focus on your work and use common sense when using tool.

⚠ Keep bystanders and children away while operating tool.

⚠ During operation, debris from workpiece and fastener collating material may be discharged.

⚠ Store idle tools out of the reach of minors or other untrained persons.

⚠ Drive appropriate fasteners into work surface only; never into materials too hard to penetrate unless specifically designed for materials such as steel and concrete.

⚠ Do not force tool. Let the tool do the work.

⚠ Use the correct tool for the application. The correct tool will do the job better and safer.

⚠ Tools shall be operated at the lowest pressure needed for the application. This will reduce noise levels, part wear, and energy use.

⚠ Do not drive fasteners on top of other fasteners or with the tool at too steep of an angle; the fasteners can ricochet and may cause injury.

⚠ When using tool, care should be taken due to possibility of tool recoil after a fastener is driven.

⚠ If workpiece contact is unintentionally allowed to re-contact work surface following a recoil, an unwanted fastener will be driven. Therefore, allow tool to recoil completely off work surface after a fastener is driven to avoid this condition.

⚠ Maintain control of tool by holding tool securely.

⚠ Do not push safety element on work surface until a second fastener is desired.

⚠ Do not drive fasteners close to the edge of the work surface. Keep face and body parts away from tool discharge area and work surface. The workpiece is likely to split and the fastener could fly free or ricochet and may cause injury.

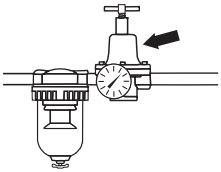

**Proper Power Source**

Use only clean, dry, regulated compressed air at recommended pressure.

Do not operate the tool with any alternate power source other than that specified in tool manual.

When possible, operate the tool at the minimum pressure required to set the fastener for your application. Reduced pressure minimizes noise and wear.

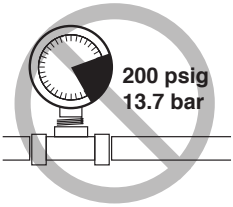


⚠ Do not connect tools to air pressure that potentially exceeds 200 psig or 13.7 bar.

Regulators shall be used to limit compressed air pressure supplied to tool. Regulators shall be set at an operational pressure that is lower than or equal to manufacturers specified maximum.

Air hose must have a minimum working pressure rating of 150 PSIG (10.3 bar) or 150% of the maximum pressure produced in the system, whichever is higher.

The tool and air supply hose must have a hose coupling such that all pressure is removed from the tool when the coupling joint is disconnected.

**Maintenance and Repairs**

Do not modify tool without authorization from SENCO.

⚠ Never use tool if workpiece contact, trigger or springs have become inoperable, disconnected, missing or damaged. Do not tamper with or remove operating controls, safety element, trigger or springs.

⚠ Disconnect tool from air before adjusting doing tool maintenance, removing or clearing a jammed fastener, leaving work area, moving tool to another location or handing the tool to another person, when not in use or outside of the operator's supervision.

⚠ Tools shall not be modified unless authorized in tool manual or approved in writing by manufacturer.

⚠ Use only parts, lubricants, fasteners, and accessories recommended by SENCO or those that perform equivalently to those recommended by manufacturer. Do not modify tool without authorization from SENCO.

---

Always refer to both tool maintenance instructions below and the troubleshooting guide in this manual to assure years of reliable service.

**A:** Make sure all screws and caps are securely tightened at all times.

**B:** Make daily inspections for free movement of trigger and safety element. Never use the tool if parts are missing or damaged.

**C:** When tool is disconnected from air, make daily inspection to assure free movement of safety element and trigger. Do not use tool if safety element or trigger sticks or binds.

**D:** Squirt Senco pneumatic oil (5 to 10 drops) into the air inlet twice daily (depending on frequency of tool use). Other oils may damage O-rings and other tool parts.

Wipe tool clean daily and inspect for wear. Use non-flammable cleaning solutions only if necessary. **DO NOT SOAK**.

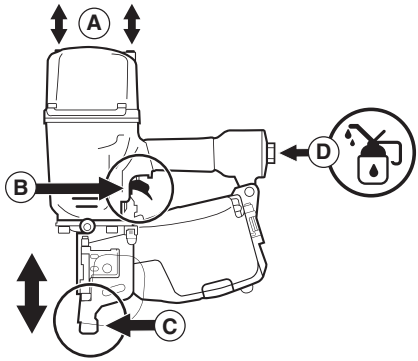


---

**⚠ WARNING**

Repairs other than those described here should be performed only by trained, qualified personnel. Tools shall be repaired or equipped with parts or accessories that are supplied or recommended by the tool manufacturer or with parts or accessories that perform equivalently. Contact SENCO for information at 1-800-543-4596.

---

**Tool conditions that require the tool to be taken out of service:**

- Excessive leaks from pressure vessel.
- Inoperable workpiece contact (safety element).
- Workpiece contact (safety element) that appears to bind during use.
- Missing guards.
- Missing safety labels.
- Delayed firing due to worn or damaged parts.
- Improperly maintained air compressor.

---

# Functional Operation (PAL100 Shown)

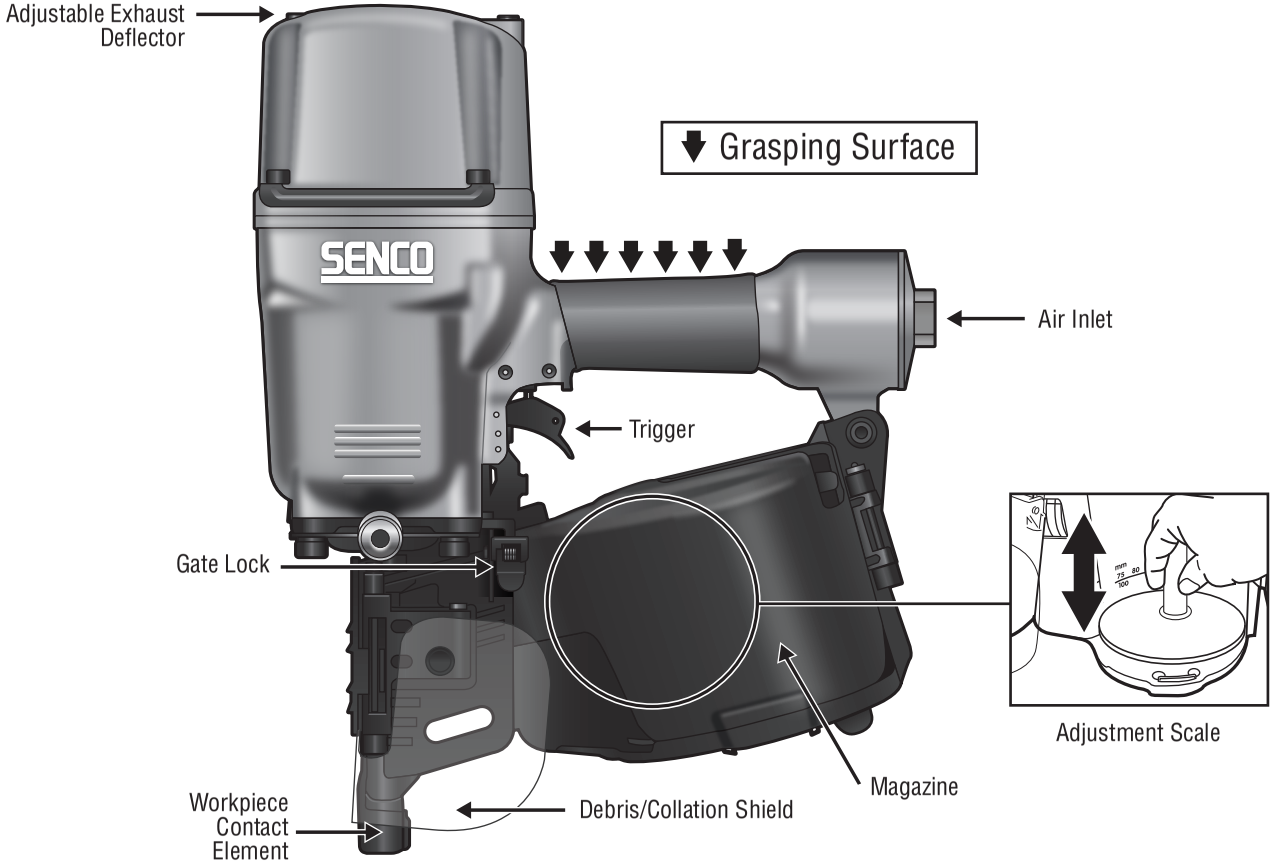

# Tool Use

**Read section titled "Safety Warnings" before using tool.**

**Disconnect air supply.**

**TO ADJUST MAGAZINE:**

① Squeeze the gate latch and lift open gate.

Open magazine.

② Lift and shift nail disk to accept different length nails.

**Note**: Reference points on magazine coincide with nail lengths.

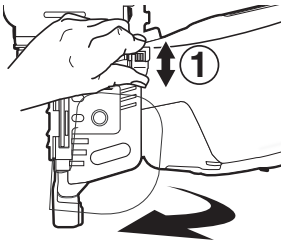


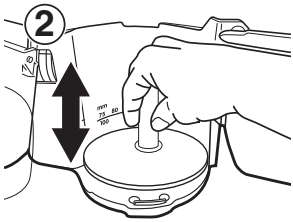


**TO LOAD:**

① Place the nail coil in the magazine.

② Insert first nail into driver track with second nail into the feeder pawl.

Close magazine cover and gate.
a. Close nail canister door, then
b. close latch gate.

Make sure gate is fully latched.

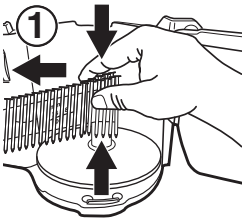


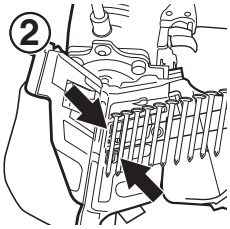


**Do not load with workpiece contact (safety element) or trigger depressed.**

Use only genuine SENCO fasteners (see Fastener Specifications).

**Actuation System:**

**With a Contact-Actuation ("Dual-Action") trigger, fasteners can be driven two ways:**

**PAL57FXP / PAL100XP**

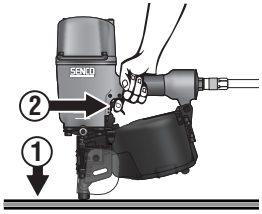


**The First Way:** (PAL57FXP / PAL100XP)

① Press the workpiece contact (safety element) against the work surface.

② Pull the trigger and the fastener is driven.

**PAL57FXP / PAL100XP**

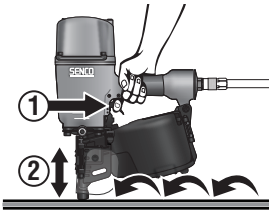


**The Second Way:** (PAL57FXP / PAL100XP)

① Pull and hold trigger.

② Depress workpiece contact element against work surface and drive a fastener. Each time you push the workpiece contact (safety element) against the work surface, a fastener is driven.

This mode of operation is preferred when you desire high production, and rapid fastener placement.

**PAL57FXP / PAL100XP**
**PAL130XP**

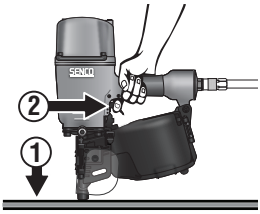


**With a Sequential Actuation (Restrictive) trigger, fasteners can only be driven one way:** (PAL57FXP / PAL100XP / PAL130XP)

① Press the workpiece contact (safety element) against the work surface.

② Pull the trigger.

This mode of operation is helpful when you require precise fastener placement.

**Read the "Customer Satisfaction and Safety Reminder" (CSSR) in the tool and fastener boxes for safety information regarding the Contact-Actuation and Sequential trigger modes. Under certain conditions, the Sequential trigger mode may reduce the possibility of injury to you or to others working with you.**

**Clearing Jams:**
Should a fastener jam occur, disconnect air supply.

Press down on the gate latch and lift open gate.

Extract bent nail from rear of guide body.

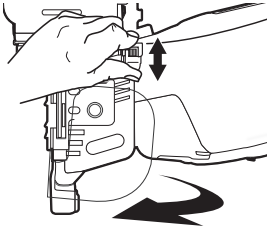

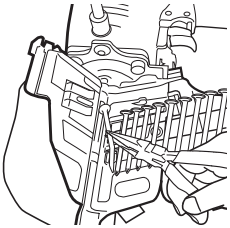

# Features

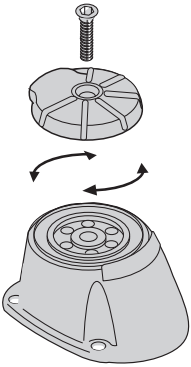

The deflector can be rotated to change the direction of the exhaust air.

# Maintenance

**Read section titled "Safety Warnings" before using tool.**

All screws should be kept tight. Loose screws result in unsafe operation and parts breakage.

With tool disconnected, make daily inspection to assure free movement of trigger. Do not use tool if trigger sticks or binds.

Wipe tool clean daily and inspect for wear. Use non-flammable cleaning solutions only if necessary–**DO NOT SOAK**

**Caution**: Such solutions may damage O-rings and other tool parts.

Squirt Senco pneumatic oil (5 to 10 drops) into the air inlet twice daily (depending on frequency of tool use). Other oils may damage O-rings and other tool parts.

**Repairs other than those described here should be performed only by trained, qualified personnel. Contact SENCO for information at 1-800-543-4596.**

# Accessories

SENCO offers a full line of accessories for your SENCO tools, including:

- Air Compressors
- Hose
- Couplers
- Fittings
- Safety Glasses
- Pressure Gauges
- Lubricants
- Regulators
- Filters
- No Mar Pads

# Troubleshooting

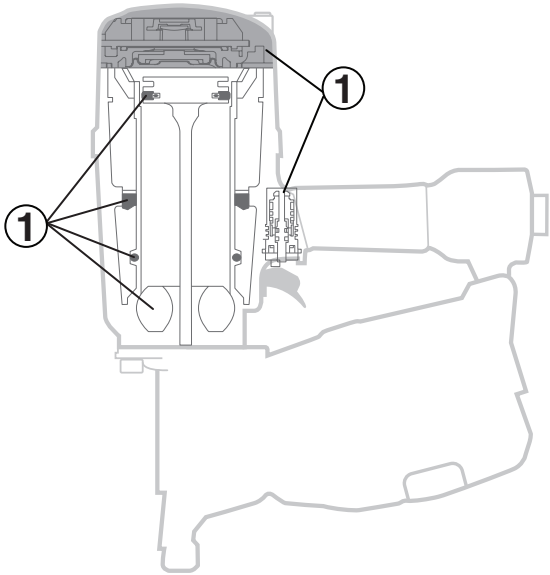


| Parts Kit | |
|---|---|
| PAL57FXP | YK0446 |
| PAL100XP | YK0777 |
| PAL130XP | YK0808 |

| Problem/Symptom | | Potential Cause | Corrective Action |
|---|---|---|---|
| ① | Air leak near top of tool / Sluggish operation | Firing valve seal | Verify air supply / Tighten screws or install Parts Kit |
| | Air leak near bottom of tool / Poor return | Piston stop/Piston seal | Check for piston seal or sleeve wear<br>If parts are worn or damaged, parts are detailed in the parts chart<br>Clean tool / Tighten screws or install Parts Kit |
| Tool skipping | | Low air pressure | Check air supply |
| | | | Consider using larger diameter air fitting and hose |
| Nail set above work surface | | Low air pressure | Increase air pressure (No greater than 120 psi) |
| | | Application too rigorous | Consider alternate type of wood |
| | | Rate of drive too fast | Reduce drive rate |
| | | Incorrect depth of drive | Adjust setting |
| Other problems | | | Contact SENCO |

# Technical Specifications

| TECHNICAL SPECIFICATIONS | PAL57FXP | | PAL100XP | | PAL130XP | |
|---|---|---|---|---|---|---|
| Min to max operating pressure | 70 - 120 psi | 4,8 - 8,3 bar | 70 - 120 psi | 4,9 - 8,4 bar | 70 - 120 psi | 4,9 - 8,4 bar |
| Air Consumption (60 cycles per minute) | 3.07 scfm | 109.3 liter/min. | 11.40 scfm | 322,80 liter | 11.40 scfm | 322,80 liter |
| Air Inlet | 3/8 in. NPT | 1/4 in. NPT | 3/8 in. NPT | 3/8 in. NPT | 3/8 in. NPT | 3/8 in. NPT |
| Maximum Speed (cycles per second) | 3 | 8 | 2 | 2 | 2 | 2 |
| Weight | 5.8 lbs. | 1.94 kg. | 11.5 lbs. | 5,24 kg | 12.7 lbs. | 5,8 kg |
| Nails per Magazine Capacity | ø.083 = 350<br>ø.090 = 300 | ø2,1mm = 350<br>ø2,3mm = 300 | 225-300 | 225-300 | 120-225 | 120-225 |
| Nail Lengths | 1 in. - 2 1/4 in. | 273 mm | 2 1/4 in. - 4 in. | 55 - 100 mm | 3 in. - 5 1/8 in. | 75 - 130 mm |
| Nail Shank | .083 - .090 | 267 mm | .099 - .148 | 2,5 - 3,8 mm | .120 - .148 | 3,05 - 3,8 mm |
| Tool size: Height | 11 1/4 in. | 89 mm | 13 1/4 in. | 338 mm | 13 1/4 in. | 338 mm |
| Tool size: Length | 11 7/8 in. | 114 mm | 16 1/2 in. | 418 mm | 18 7/8 in. | 479 mm |
| Tool size: Width: Main Body | 5 1/4 in. | 114 mm | 6 in. | 153 mm | 6 in. | 154 mm |

# Fastener Specifications

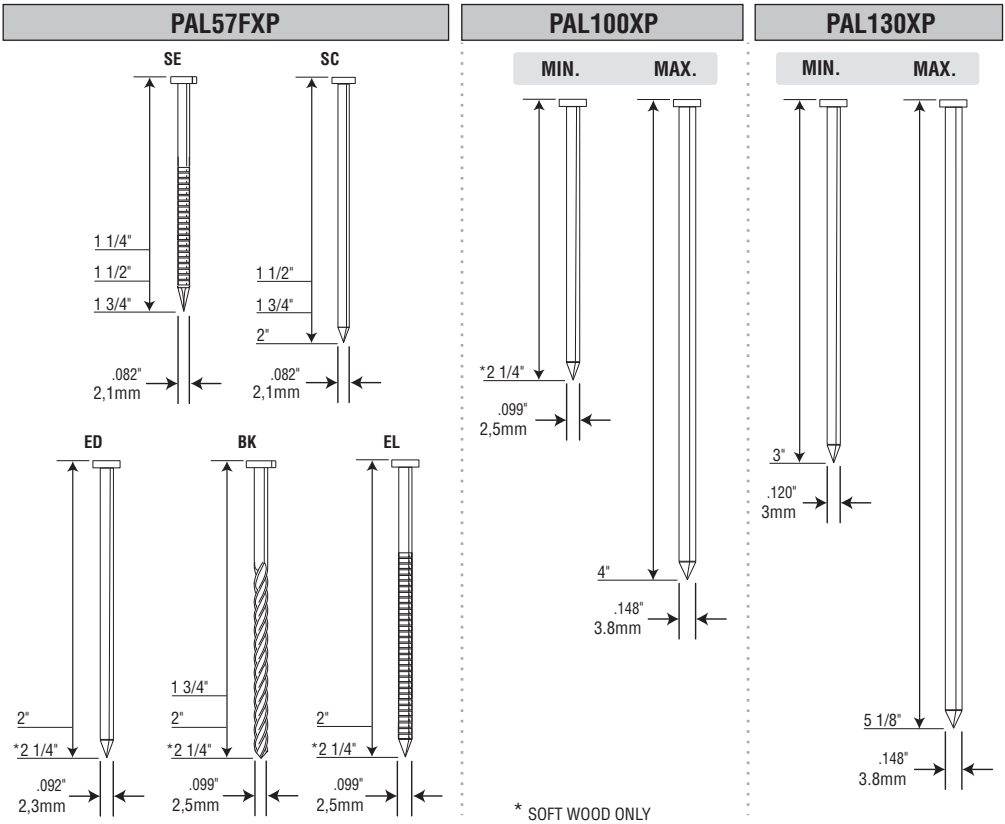

## Limited Warranty
## SENCO® Pneumatic, DuraSpin®, Cordless Tools & Compressors

KYOCERA-SENCO Industrial Tools, Inc. ("SENCO") designs and constructs its products using the highest standards of material and workmanship. SENCO warrants to the original retail purchaser that the following products will be free from defects in material or workmanship for the warranty period specified below:

| Products | New | Reconditioned |
|---|---|---|
| **Pneumatic Tools** * | Five Years | One Year |
| **Fusion Tools** | Five Years | Six Months |
| **Gas Tools** | Two Years | Six Months |
| **Duraspin Tools** | Five Years | 90 Days |

| Products | New | Reconditioned |
|---|---|---|
| **Air Compressors** | One Year | 90 Days |
| **Combo Kit Tools** | One Year | 90 Days |
| **Multi-Blow Hand Nailers** | One Year | 90 Days |
| **Stapling Hammers** | One Year | 90 Days |

* = Both XP and Pro Series

During the warranty period (which begins on the purchase date), SENCO will repair or replace, at SENCO's option and expense, any product or part that is defective in materials or workmanship after examination by a SENCO Authorized Warranty Service Centre, subject to the exceptions, exclusions and limitations described below. Any replacement product or part will carry a warranty for the balance of the warranty period applicable to the replaced product or part. A DATED SALES RECEIPT OR PROOF OF PURCHASE FROM THE ORIGINAL RETAIL PURCHASER IS REQUIRED TO MAKE A WARRANTY CLAIM. Warranty registration is also required and can be accomplished through on-line Product Registration at www.senco.com. To make a warranty claim, you must return the product, with proper receipt/proof of purchase and return transportation charges prepaid, to a SENCO Authorized Warranty Service Centre. A list of SENCO Authorized Warranty Service Centres can be found at www.senco.com or by calling 1-800-543-4596 toll free. SENCO will perform its obligations under this warranty within a reasonable time after approval of the warranty claim.

**SENCO Cordless:**

1. Subject to the exceptions, exclusions and limitations described below, SENCO warrants that the SENCO Cordless tool will be free from defects in materials and workmanship for two years after the purchase date.
2. SENCO warrants that the batteries and chargers used with SENCO Cordless tools will be free from defects in material and workmanship for one year after the purchase date.

### Warranty Exclusions

The following warranty exclusions apply:

1. Normal wear parts are not covered under this warranty. Normal wear parts include, for example, isolators, drive belts, air filters, rubber o-rings, seals, driver blades, piston stops, and piston/driver assembly.
2. This warranty does not cover parts damaged due to normal wear, misapplication, misuse, accidents, operation beyond the recommended speeds or voltage (electric units only), improper storage, or damage resulting from shipping.
3. Products used in production/industrial applications as defined by SENCO are excluded from this warranty.
4. Labour charges or loss or damage resulting from improper operation, maintenance or repairs are not covered by this warranty.

### General Warranty Conditions

This warranty will be honoured only if:

A. Clean, dry, regulated compressed air has been used, at air pressure not exceeding the maximum indicated on the tool casting;
B. No evidence of abuse, abnormal conditions, accident, neglect, misuse or improper modifications or storage of the product; and
C. No deviation from operating instructions, specifications, and maintenance schedules exists (read Operator Manual for use, specifications, and maintenance instructions).

THIS WARRANTY IS THE ONLY WARRANTY ON THE PRODUCT, AND SENCO DISCLAIMS ALL OTHER WARRANTIES. ANY IMPLIED WARRANTIES WILL BE LIMITED IN DURATION TO THE APPLICABLE WARRANTY PERIOD SPECIFIED ABOVE. SOME STATES DO NOT ALLOW LIMITATIONS ON HOW LONG AN IMPLIED WARRANTY LASTS, SO THE ABOVE LIMITATION MAY NOT APPLY TO YOU. YOUR REMEDIES ARE SOLELY AND EXCLUSIVELY AS STATED ABOVE. SENCO SHALL IN NO EVENT BE LIABLE FOR INCIDENTAL, CONSEQUENTIAL, INDIRECT, OR SPECIAL DAMAGES. SOME STATES DO NOT ALLOW THE EXCLUSION OR LIMITATION OF INCIDENTAL OR CONSEQUENTIAL DAMAGES, SO THE ABOVE LIMITATION OR EXCLUSION MAY NOT APPLY TO YOU. IN NO EVENT, WHETHER AS A RESULT OF A BREACH OF CONTRACT, WARRANTY, TORT (INCLUDING NEGLIGENCE) OR OTHERWISE, SHALL SENCO'S LIABILITY EXCEED THE PRICE OF THE PRODUCT WHICH HAS GIVEN RISE TO THE CLAIM OR LIABILITY. ANY LIABILITY CONNECTED WITH THE USE OF THIS PRODUCT SHALL TERMINATE UPON THE EXPIRATION OF THE WARRANTY PERIOD SPECIFIED ABOVE. NO EMPLOYEE OR REPRESENTATIVE OF SENCO OR ANY DISTRIBUTOR OR DEALER IS AUTHORIZED TO MAKE ANY CHANGE OR MODIFICATION TO THIS WARRANTY.

This warranty gives you specific legal rights, and you may also have other rights which vary from state to state.

### Replacement of Tool Due to Natural Disaster

SENCO will replace any tool destroyed by an Act of God such as flood, earthquake, hurricane or other disaster resulting only from the forces of nature. Such a claim will be honoured provided that the original retail purchaser had previously submitted a completed warranty registration card for the tool, and then submits proof of ownership and an acceptable statement describing such Act of God documented by an insurance carrier, police department, or other official governmental source. To obtain instructions for filing a claim call 1-800-543-4596.

### Customer Satisfaction

If for any reason the product does not perform to the original purchaser's satisfaction, it can be returned to the place of purchase within thirty days with dated sales receipt for a full refund of the purchase price (applies to new product sales only).

© 2023 KYOCERA-SENCO Industrial Tools, Inc.
CINCINNATI, OHIO 45244-1611 USA
www.senco.com
160101

KYOCERA-SENCO Industrial Tools, Inc.
8450 Broadwell Road
Cincinnati, Ohio 45244
www.senco.com

© 2025 by KYOCERA-SENCO Industrial Tools, Inc.

KYOCERA-SENCO Industrial Tools, Inc.
8450 Broadwell Road
Cincinnati, Ohio 45244
1-800-543-4596

www.senco.com

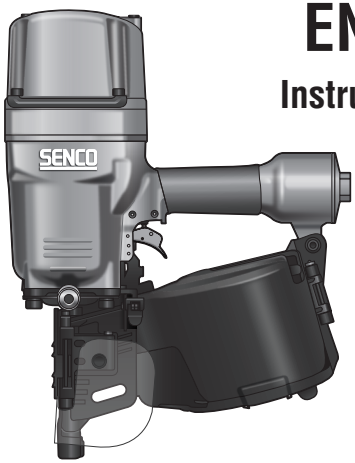


# PalletPro™ 57FXP
# PalletPro™ 100XP
# PalletPro™ 130XP

# CLAVADORAS EN BOBINA

## Instrucciones de uso

**Para herramientas que funcionan en:**
- Modo de activación por contacto
- Modo de activación continua
- Modo de activación selectiva

| | |
|---|---|
| ⚠ | Warnings for the safe use of this tool are included in this manual.<br>Los avisos para el uso seguro de esta herramienta están incluidos en este manual.<br>Les consignes pour l'utilisation en toute sécurité de cet outil se trouvent dans ce manuel. |
| | **WARNING: Please read the instructions and warnings for this tool before use. Failure to do so could lead to serious injury.**<br>**ADVERTENCIA**: Lea las instrucciones y advertencias de esta herramienta antes de usarla. No hacerlo podría provocar lesiones graves.<br>**AVERTISSEMENT**: Veuillez lire les instructions et les avertissements relatifs à cet outil avant utilisation. Le non-respect de ces instructions peut entraîner des blessures graves. |

SENCO®

**IMPORTANTE:**
**Lea esto antes de usar la herramienta.**

ISANTA℠ MEMBER

KYOCERA-SENCO Industrial Tools, Inc.
8450 Broadwell Road
Cincinnati, OH 45244
1-800-543-4596
www.senco.com

**NFDPALPRO • Emitido el 2 de diciembre de 2025**

© 2025 por KYOCERA-SENCO Industrial Tools, Inc.

# Índice

Responsabilidades del empleador ..... 2
Advertencias de seguridad ..... 3
Mantenimiento ..... 8
Funcionamiento ..... 9
Uso de la herramienta ..... 10
Desatascar un clavo ..... 11
Características ..... 12
Mantenimiento ..... 12
Accesorios ..... 12
Solución de problemas ..... 13
Especificaciones técnicas ..... 14
Especificaciones de los clavos ..... 14
Garantía limitada ..... 15

## Responsabilidades del empleador

Mantenga este manual a disposición de todas las personas encargadas de usar esta herramienta.
El empleador debe hacer cumplir las advertencias de seguridad y todas las demás instrucciones que acompañan a esta herramienta tal y como la envía el fabricante.
El sistema de activación de la herramienta debe ser adecuado teniendo en cuenta la aplicación de trabajo.
El operador debe estar capacitado en el uso seguro de la herramienta descrito en el manual de seguridad operativa.
Sólo podrán utilizar la herramienta las personas que hayan leído y que entiendan las instrucciones de seguridad de funcionamiento de la herramienta.

**El empleador, el propietario de la herramienta y el operador de la herramienta:**

- son responsables de garantizar que las herramientas se mantengan en condiciones de funcionamiento seguras, tal y como se describe en el manual de instrucciones de la herramienta.
- son responsables de garantizar que sólo personal cualificado repare la herramienta.
- son responsables de garantizar que las instrucciones de mantenimiento de la herramienta del fabricante estén a disposición del personal que realiza el mantenimiento. Consulte el manual de lubricación, desatasco de clavos o extracción para ver las instrucciones de servicio.
- garantizarán que las herramientas que requieran reparación se retiren del servicio y que se utilicen etiquetas y separación física como medio de control.
- En los casos en que el operador de la herramienta sea el propietario de la misma, el operador de la herramienta asume la responsabilidad del empleador.
- son responsables de garantizar que las herramientas no tengan ninguna función de seguridad desactivada y que no se modifiquen sin autorización previa del fabricante.
- son responsables de elegir la herramienta correcta para realizar la tarea en función de la aplicación y el material.
- son responsables de permitir el uso de la herramienta únicamente a personas que hayan leído y entiendan las instrucciones de uso y seguridad de la herramienta.
- son responsables de capacitar al operador en el uso seguro de la herramienta, tal y como se describe en el manual de instrucciones.
- son responsables de seleccionar el sistema de activación adecuado. (consulte Sistemas de accionamiento)
- son responsables pedir que el operador y el personal que se encuentre en la zona de trabajo lleven la protección ocular adecuada y, cuando sea necesario, utilicen el equipo de protección personal adecuado.
- son responsables de establecer los procedimientos de trabajo para las operaciones con herramientas de colocación de clavos. A continuación, encontrará las condiciones inaceptables de la herramienta.

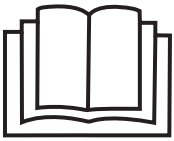

**⚠WARNING**

Lea y entienda las etiquetas y el manual de la herramienta. El incumplimiento de las advertencias puede causar la MUERTE o LESIONES GRAVES.

Guarde estas instrucciones.

Encontrará más instrucciones de funcionamiento y seguridad de la herramienta en www.senco.com o llamando al 1-800-543-4596.

**Equipos de protección personal**

Utilice el equipo de seguridad. Siempre utilice gafas de seguridad ANSI Z87.1-2020 (resistentes a impactos) con protecciones laterales fijas. Se debe utilizar una mascarilla antipolvo, calzado de seguridad antideslizante, casco (ASTM F-2413:2018) o protección auditiva para las condiciones apropiadas. De lo contrario, podrían producirse lesiones personales. El operador y las demás personas que se encuentren en la zona de trabajo deben llevar equipo de protección ocular.

El empleador es responsable de hacer cumplir el uso del equipo de protección personal por parte del operador de la herramienta y del resto del personal que se encuentre en la zona de trabajo.

La protección ocular deberá ajustarse a los requisitos de la norma ANSI Z87+ y ofrecer protección contra las partículas proyectadas tanto frontal como lateralmente.

Los protectores auditivos deberán tener una clasificación de reducción de ruido determinada de acuerdo con las normas de la Agencia de Protección Ambiental de EE.UU. que sea adecuada para la exposición al ruido.

La protección para la cabeza se ajustará a la norma ANSI Z89.1-2014 (R2019).

**Peligro de explosión**

Nunca utilice la herramienta en una atmósfera explosiva o en presencia de materiales combustibles como líquidos inflamables, gases o polvo combustible.

**Peligroso**

Nunca utilice oxígeno, dióxido de carbono ni ningún otro gas embotellado como fuente de energía para esta herramienta; la herramienta explotará y causará lesiones graves.

No se deben utilizar fuentes de alimentación peligrosas. Puede producirse una explosión.

Las fuentes de energía peligrosas incluyen, entre otras:

1. Gases reactivos como el oxígeno y gases combustibles, entre otros.
2. Fuentes de presión que puedan suministrar más de 1.5 veces la presión máxima de aire de una herramienta o 200 psig (13.8 bar), lo que sea mayor, si falla un regulador.

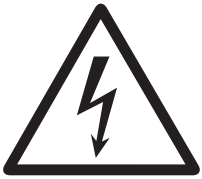

**Peligro de contacto con la corriente eléctrica.**

No utilice la herramienta en lugares donde pueda haber contacto con la corriente eléctrica.

La herramienta no está aislada para que no entre en contacto con la corriente eléctrica.

**Sistemas de activación**

Las herramientas se fabrican con una variedad de sistemas de activación según la aplicación de la herramienta, las especificaciones del clavo y las preferencias del operador. Siempre seleccione un sistema de activación adecuado al trabajo y al nivel de experiencia del operador de la herramienta. A continuación se ofrece un panorama general de los sistemas de activación de SENCO.

| Sistema de activación | Cómo identificar | cómo funciona | Aplicaciones | Notas adicionales |
|---|---|---|---|---|
| **Activación secuencial*** | Gatillo GRIS | Los controles de funcionamiento (gatillo y contacto con la pieza de trabajo) deben activarse en una secuencia específica para activar la herramienta. El contacto de la pieza de trabajo debe activarse antes que el gatillo. | Recomendado para la mayoría de las aplicaciones, incluyendo, entre otras, cuando se desea una colocación precisa del clavo y un reajuste de la herramienta después de cada fijación. | Muy recomendable para usuarios menos experimentados y aplicaciones en espacios reducidos o incómodos. |
| **Activación por contacto*** | Gatillo NEGRO con etiqueta de herramienta | Los controles de funcionamiento (gatillo y contacto con la pieza de trabajo) pueden activarse en cualquier secuencia. Se producirán otras activaciones cuando se suelte y se vuelva a activar cualquier control de funcionamiento. | Aplicaciones similares a las de producción, de gran volumen, como paletas, revestimientos, tejados, viviendas prefabricadas, muebles y tapicería. | ÚNICAMENTE para uso de profesionales experimentados. |
| **Activación selectiva** | Palanca, botón o interruptor ROJO con gatillo ROJO o NEGRO | Las herramientas pueden cambiar entre activación secuencial y activación por contacto moviendo un interruptor, un botón o una palanca. | Consulte las descripciones que aparecen arriba. | ÚNICAMENTE para uso de profesionales experimentados. Herramienta versátil para diversas aplicaciones. |
| **Trabajo ligero con gatillo doble** | | Los controles operativos son dos gatillos que funcionan conjuntamente, de manera que ambos requieren una activación individual para colocar un clavo. | Aplicaciones especializadas en entornos industriales o de fabricación. | Coloca clavos de calibre ligero y de una pulgada o menos. |
| **Trabajo ligero sin contacto con la pieza de trabajo** | | La herramienta sólo tiene un control de funcionamiento, el gatillo. El clavo se coloca al presionar el gatillo. | Aplicaciones especializadas en entornos industriales o de fabricación. | Coloca clavos de calibre ligero y de una pulgada o menos. |

| | | | | |
|---|---|---|---|---|
| **Inversión automática** | Etiqueta de la herramienta<br> <br>NOTA: No se aplican las designaciones de color del gatillo. | La herramienta queda inutilizable si el gatillo permanece presionado sin que se active el contacto con la pieza de trabajo dentro de un periodo especificado en el manual. Para reiniciar la herramienta deben soltarse todos los controles de activación. | Las aplicaciones dependen de la herramienta específica. Consulte las aplicaciones en el manual. | La función de desconexión puede ser electrónica o mecánica y designarse específicamente en el manual. |
| **Herramientas de aplicación especial que requieren sistemas de activación exclusivos** | NOTA: No se aplican las designaciones de color del gatillo. | Algunos ejemplos son: Conector metálico, pisos, contacto de la pieza de trabajo retraído, yunques autoasegurados, engrapadora para cerrar cajas de cartón, herramientas de sisal o ropa de cama, alicates para cajas de cartón, etc. | Las aplicaciones dependen de la herramienta específica. Consulte las aplicaciones en el manual. | Consulte los detalles específicos de la herramienta en el manual. |

* Llame al servicio de atención al cliente de SENCO para obtener información sobre el kit de conversión de activación disponible para ciertas herramientas en las que el usuario puede modificar el sistema de activación para satisfacer las necesidades específicas de la aplicación o el nivel de experiencia del operador. **Póngase en contacto con Senco en www.senco.com o en el 1-800-543-4596 para obtener más información sobre los sistemas de activación.**

Se recomienda que los operadores con menos experiencia en el uso de herramientas neumáticas de colocación de clavos elijan un mecanismo secuencial a menos que:

- sean usuarios profesionales experimentados.
- las utilicen para aplicaciones similares a las de producción.
- trabajen en un espacio de trabajo seguro, con una base donde pararse y un equilibrio adecuado en todo momento.

Llame al Servicio de atención al cliente de Senco para obtener un tipo de gatillo alternativo en aquellas herramientas que el usuario pueda modificar para adaptarse a la aplicación o al nivel de experiencia del operador.

**Mensajes sobre la seguridad de los productos**

Las herramientas de Senco tienen la siguiente etiqueta de advertencia en el producto. Si falta la etiqueta, está dañada o es ilegible, no utilice la herramienta. Póngase en contacto con su representante de SENCO para obtener una nueva etiqueta.

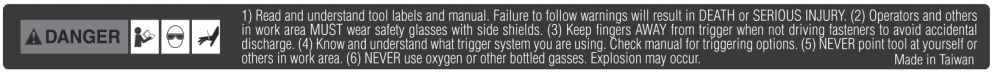

- Lea y entienda las etiquetas y el manual de la herramienta. El incumplimiento de las advertencias puede causar la MUERTE o LESIONES GRAVES.

- Los operadores y otras personas en el área de trabajo DEBEN usar gafas de seguridad con protección lateral.
- Mantenga los dedos ALEJADOS del gatillo cuando no esté colocando clavos para evitar una descarga accidental.
- Conozca y entienda qué sistema de activación está utilizando. Consulte las opciones de activación en el manual.

- NUNCA apunte la herramienta hacia usted o hacia otras personas en el área de trabajo.
- NUNCA utilice oxígeno ni otros gases embotellados. Puede producirse una explosión.

**Para herramientas que funcionan en:**

- Modo de activación por contacto
- Modo de activación continua
- Modo de activación selectiva

⚠ Para advertir de la capacidad de funcionamiento en modo de activación por contacto.

⚠ Esta herramienta dispone de activación selectiva por contacto o de activación continua por contacto mediante selectores de modo de activación o es una herramienta de activación por contacto o de activación continua por contacto y ha sido marcada con el símbolo C.1. Sus usos previstos son para aplicaciones de producción como paletas, muebles, viviendas prefabricadas, tapicería, revestimientos y tejados.

⚠ Si utiliza esta herramienta en modo de activación selectiva siempre asegúrese de que esté en el ajuste de correcto de activación.

⚠ No utilice esta herramienta en la activación por contacto para aplicaciones como el cierre de cajas o contenedores y el montaje de sistemas de seguridad para el transporte en remolques y camiones.

⚠ Advertencia de que la herramienta sólo debe utilizarse en lugares de trabajo seguros.

⚠ Tenga cuidado al cambiar de un lugar de colocación a otro.

---

⚠ No apoye el dedo en el gatillo cuando levante la herramienta, se desplace entre zonas y posiciones de trabajo o camine, ya que apoyar el dedo en el gatillo puede provocar un accionamiento involuntario.

⚠ Para las herramientas con activación selectiva, siempre revise la herramienta antes de utilizarla para asegurarse de que se ha seleccionado el modo correcto.

---

**Seguridad personal**

⚠ Siempre retire el dedo del gatillo cuando no esté colocando clavos y se desplace de una posición a otra. Nunca lleve la herramienta con el dedo sobre o debajo del gatillo. La herramienta expulsará un clavo si se golpea el elemento de seguridad.

⚠ No accione la herramienta a menos que esté firmemente apoyada contra la superficie de trabajo.

⚠ Antes de hacer funcionar la herramienta, revísela para confirmar:

- El uso de una fuente de alimentación adecuada.
- Que la herramienta esté en buenas condiciones de funcionamiento. Antes de usar la herramienta, compruebe que no haya piezas faltantes, rotas, mal conectadas o desgastadas.
- Que el sistema de activación se encuentre en la herramienta y cómo funciona. Si está en modo selectivo, asegúrese de que esté en la posición esperada.
- Que las piezas móviles no estén desalineadas ni pegadas y que no haya cualquier otra condición que pueda afectar el funcionamiento de la herramienta.
- Todas las condiciones necesarias para un funcionamiento correcto y seguro de la herramienta.

⚠ Siempre asuma que la herramienta contiene clavos.

- No participe en juegos pesados.
- Respete la herramienta como instrumento de trabajo.
- Tenga cuidado al manipular los clavos, especialmente al cargarlos y descargarlos, ya que tienen puntas afiladas que podrían causar lesiones.
- No apunte la herramienta hacia usted ni hacia otras personas cuando conecte el aire a la herramienta.

---

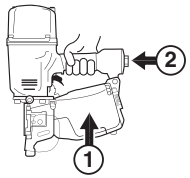


La herramienta puede expulsar un clavo cuando está conectada al suministro de aire; por lo tanto,

① retire todos los clavos de la herramienta

② antes de conectar el aire.

No cargue clavos con el gatillo o el elemento de contacto de la pieza de trabajo presionado.

Mantenga las manos y el cuerpo alejados de la zona de descarga de clavos de la herramienta cerca del contacto con la pieza de trabajo.

- ⚠ No utilice la herramienta si está cansado o bajo los efectos de drogas, alcohol o medicamentos. Un momento de distracción al manejar herramientas eléctricas puede provocar lesiones personales graves.
- ⚠ No se estire demasiado. Mantenga una postura y un equilibrio adecuados en todo momento.
- ⚠ Utilice la herramienta únicamente en un espacio de trabajo seguro.
- ⚠ Colóquese siempre en una posición de equilibrio firme.
- ⚠ Permanezca alerta, concéntrese en su trabajo y utilice la herramienta con sentido común.
- ⚠ Mantenga alejadas a otras personas que vaya pasando y a los niños mientras utiliza la herramienta.
- ⚠ Durante el funcionamiento, es posible que se desprendan restos de la pieza de trabajo y del material de unión de los clavos.
- ⚠ Guarde las herramientas que no esté utilizando fuera del alcance de menores u otras personas que no hayan recibido capacitación.
- ⚠ Introduzca los clavos adecuados únicamente en la superficie de trabajo; nunca en materiales demasiado duros para penetrar, a menos que estén específicamente diseñados para materiales como el acero y el hormigón.
- ⚠ No fuerce la herramienta. Deje que la herramienta haga el trabajo.
- ⚠ Utilice la herramienta adecuada para la aplicación. La herramienta adecuada hará el trabajo mejor y de forma más segura.
- ⚠ Las herramientas funcionarán a la presión más baja necesaria para la aplicación. Esto reducirá los niveles de ruido, el desgaste de las piezas y el consumo de energía.
- ⚠ No coloque los clavos encima de otros clavos o con la herramienta en un ángulo demasiado pronunciado; los clavos pueden rebotar y provocar lesiones.
- ⚠ Al utilizar la herramienta, se debe tener cuidado debido a la posibilidad de retroceso de la herramienta después de que se coloca un clavo.
- ⚠ Si se permite involuntariamente que el contacto con la pieza de trabajo vuelva a entrar en contacto con la superficie de trabajo después de un retroceso, se colocará un clavo de manera involuntaria. Por lo tanto, permita que la herramienta retroceda completamente fuera de la superficie de trabajo después de colocar un clavo para evitar esta condición.
- ⚠ Mantenga el control de la herramienta sujetándola firmemente.
- ⚠ No empuje el elemento de seguridad sobre la superficie de trabajo hasta que desee colocar otro clavo.
- ⚠ No coloque clavos cerca del borde de la superficie de trabajo. Mantenga la cara y otras partes del cuerpo alejadas de la zona de descarga de la herramienta y de la superficie de trabajo. Es probable que la pieza de trabajo se parta y que los clavos salgan despedidos o reboten y puedan causar lesiones.

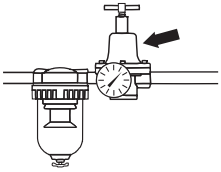

**Fuente de alimentación adecuada**

Utilice únicamente aire comprimido limpio, seco y regulado a la presión recomendada.

No utilice la herramienta con ninguna otra fuente de alimentación que no sea la especificada en el manual de la herramienta.

Siempre que sea posible, utilice la herramienta con la presión mínima necesaria para fijar el clavo en su aplicación. La presión reducida minimiza el ruido y el desgaste.

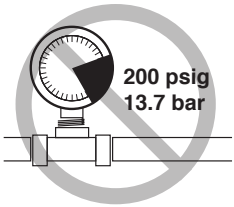


⚠ No conecte las herramientas a una presión de aire que supere potencialmente los 200 psig o 13.7 bar.

Se utilizarán reguladores para limitar la presión del aire comprimido suministrado a la herramienta. Los reguladores se ajustarán a una presión operativa inferior o igual a la máxima especificada por el fabricante.

La manguera de aire debe tener una presión nominal de trabajo mínima de 150 PSIG (10.3 bar) o 150% de la presión máxima producida en el sistema, la que sea mayor.

La herramienta y la manguera de suministro de aire deben tener un acoplamiento de manguera tal que se elimine toda la presión de la herramienta cuando se desconecte la junta de acoplamiento.

**Mantenimiento y reparaciones**

No modifique la herramienta sin la autorización de SENCO.

⚠ Nunca utilice la herramienta si el contacto con la pieza de trabajo, el gatillo o los resortes no funcionan, están desconectados, faltan o están dañados. No manipule ni desmonte los controles operativos, el elemento de seguridad, el gatillo ni los resortes.

⚠ Desconecte la herramienta del aire antes de ajustarla, realizar tareas de mantenimiento, retirar o desatascar un clavo, abandonar el área de trabajo, trasladar la herramienta a otro lugar o entregarla a otra persona, cuando no esté en uso o fuera de la supervisión del operador.

⚠ Las herramientas no deben modificarse a menos que esté autorizado en el manual de la herramienta o aprobado por escrito por el fabricante.

⚠ Utilice únicamente piezas, lubricantes, clavos y accesorios recomendados por SENCO o que tengan un rendimiento equivalente a los recomendados por el fabricante. No modifique la herramienta sin la autorización de SENCO.

---

Siempre consulte las instrucciones de mantenimiento de la herramienta que aparecen a continuación y la guía de solución de problemas de este manual para garantizar años de servicio confiable.

**A:** Asegúrese de que todas las tapas y los tornillos estén bien apretados en todo momento.

**B:** Realice inspecciones diarias para comprobar que el gatillo y el elemento de seguridad se muevan con libertad. Nunca utilice la herramienta si faltan piezas o están dañadas.

**C:** Cuando la herramienta esté desconectada del aire, realice una inspección diaria para asegurarse de que el elemento de seguridad y el gatillo se muevan libremente. No utilice la herramienta si el elemento de seguridad o el gatillo se pegan o se atascan.

**D:** Vierta aceite neumático Senco (de 5 a 10 gotas) en la entrada de aire dos veces al día (dependiendo de la frecuencia de uso de la herramienta). Otros aceites pueden dañar las juntas tóricas y otras piezas de la herramienta.

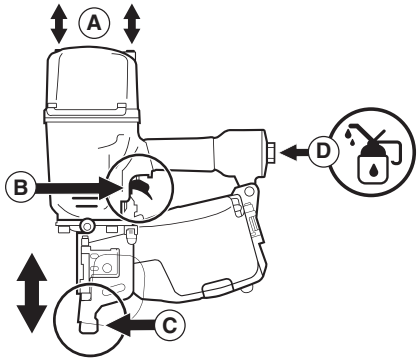


Limpie la herramienta a diario y revise si está desgastada. Utilice soluciones de limpieza no inflamables sólo si es necesario. **NO REMOJE LA HERRAMIENTA**.

---

**⚠ ADVERTENCIA**

Las reparaciones distintas a las que se describen aquí sólo deben ser realizadas por personal capacitado y cualificado. Las herramientas se repararán o equiparán con piezas o accesorios suministrados o recomendados por el fabricante de la herramienta o con piezas o accesorios de rendimiento equivalente. Para obtener más información, póngase en contacto con SENCO llamando al 1-800-543-4596.

---

**Condiciones de la herramienta por las que se le debe poner fuera de servicio:**

- Fugas excesivas de la vasija de presion.
- El contacto con la pieza de trabajo no funciona (elemento de seguridad).
- El contacto con la pieza de trabajo (elemento de seguridad) parece pegarse durante el uso.
- Las guardas no se han colocado.
- Faltan etiquetas de seguridad.
- Retraso en el disparo debido a piezas desgastadas o dañadas.
- El compresor de aire no ha tenido un buen mantenimiento.

---

# **Operación funcional** (PAL100 Mostrado)

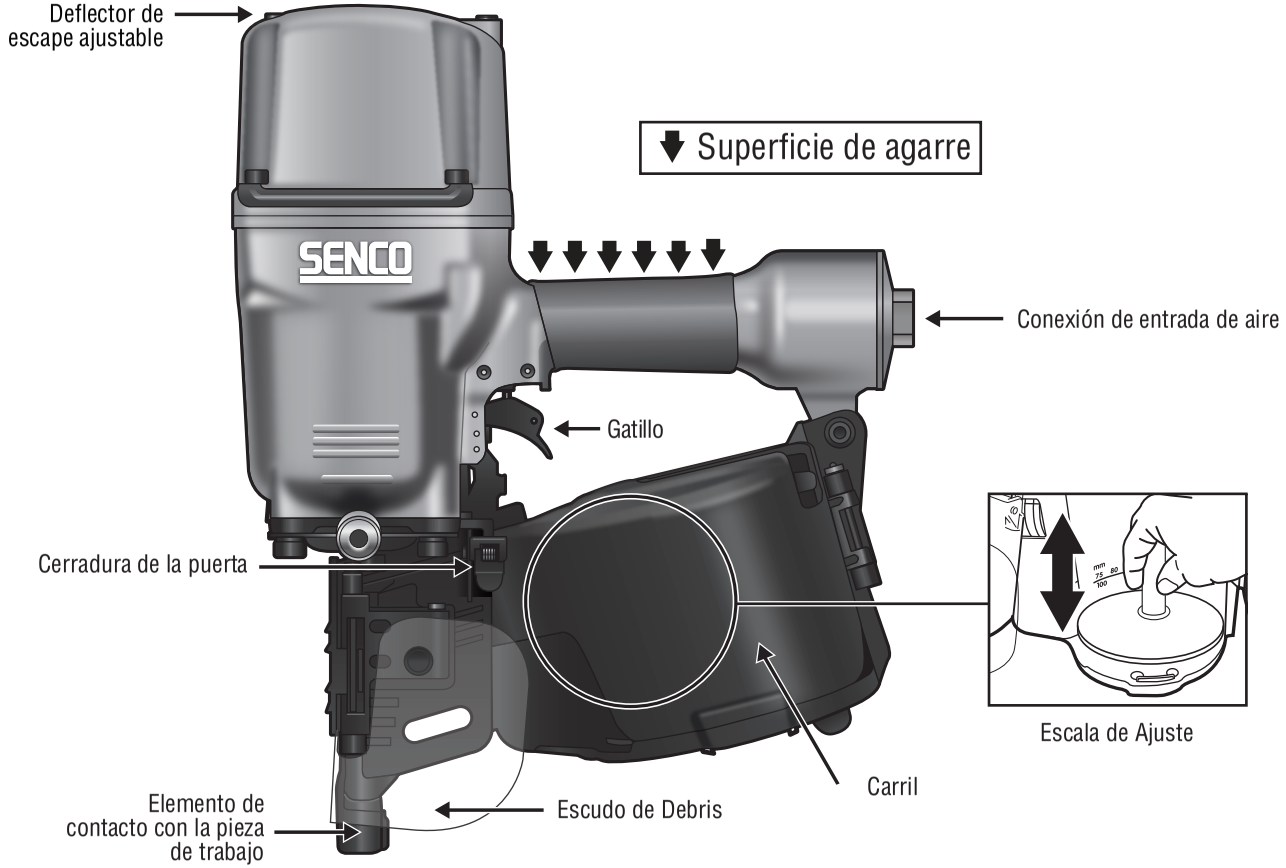

# Uso de la herramienta

**Lea la sección titulada “Advertencias de seguridad” antes de usar la herramienta.**

**Desconecte el suministro de aire.**

**PARA AJUSTAR EL CARGADOR:**

① Oprima el pasador de la puerta y levantela abriendola.

Abra el cargador.

② Levante y rote el disco de clavos para que acepte clavos de diferentes longitudes.

**Nota:** Se encuentran puntos de referencia en la parte acuñada del cargador de acuerdo a las longitudes de los clavos..

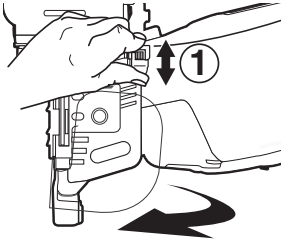


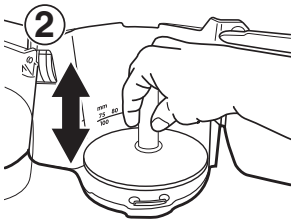


**PARA CARGAR LA HERRAMIENTA:**

① Ponga el rollo de clavos in el cargador.

② Inserte el primer clavo en el riel con el segundo clavo dentro del trinquete de alimentación.

Cierre la cubierta del cargador y la puerta.

a. Cierra la puerta del contenedor de uñas, luego
b. cerrar la compuerta con pestillo.

Asegurese que la puerta este completamente cerrada.

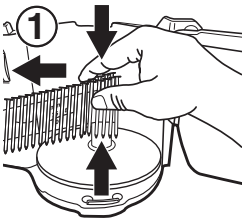


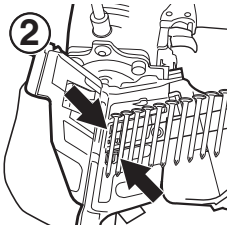


**No cargue la herramienta si el contacto con la pieza de trabajo (el elemento de seguridad) o el disparador están presionados.**

Utilice únicamente sujetadores originales SENCO (consulte las especificaciones de los sujetadores).

**Sistema de activación:**

**Con un disparador de activación al contacto (de “accionamiento dual”), los sujetadores se pueden colocar de dos maneras:**

**PAL57FXP / PAL100XP**

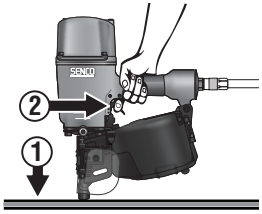


**La primera forma:** (PAL57FXP / PAL100XP)

① Presione el contacto con la pieza de trabajo (el elemento de seguridad) contra la superficie de trabajo.

② Apriete el disparador y se colocará el sujetador.

**PAL57FXP / PAL100XP**

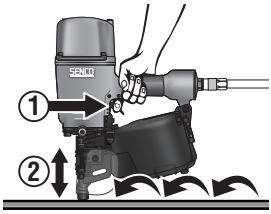


**La segunda forma:** (PAL57FXP / PAL100XP)

① Jale y mantenga así el disparador.

② Presione el elemento de contacto con la pieza de trabajo contra la superficie de trabajo y coloque un sujetador. Cada vez que presione el contacto con la pieza de trabajo (el elemento de seguridad) contra la superficie de trabajo se colocará un sujetador.

Se prefiere este modo de operación cuando se desea colocar rápidamente los sujetadores y tener una alta producción.

**PAL57FXP / PAL100XP**
**PAL130XP**

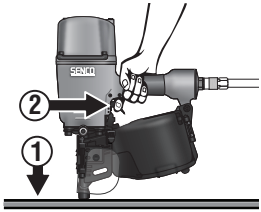


**Con un disparador de activación secuencial (restrictivo), los sujetadores solo se pueden colocar de una manera:** (PAL57FXP / PAL100XP / PAL130XP)

① Presione el contacto con la pieza de trabajo (el elemento de seguridad) contra la superficie de trabajo.

② Jale el disparador.

Este modo de operación es útil cuando se requiere una colocación precisa de los sujetadores.

**Lea el "Recordatorio de seguridad y satisfacción del cliente" (CSSR) en las cajas de las herramientas y los sujetadores para obtener información de seguridad sobre los modos de disparo secuencial y de activación al contacto. En ciertas condiciones, el modo de disparo secuencial puede reducir el riesgo de que usted o las personas que estén trabajando con usted sufran lesiones.**

**Para despejar atascos:**

En caso de que se produzca un atasco de sujetadores, desconecte el suministro de aire.

Oprima el pasador de la puerta y levantela abriendola.

Extraiga el clavo doblado desde atrás del cuerpo guía.

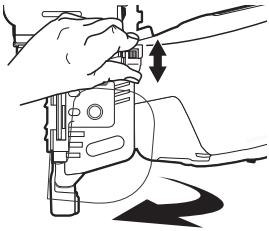

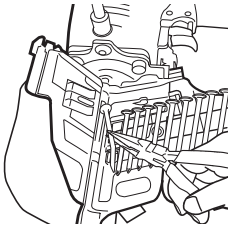

# Funciones

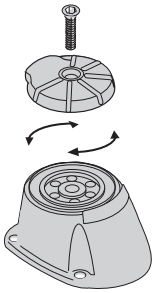

El deflector puede rotarse para cambiar la dirección del aire expedido por el mofle.

# Mantenimiento

**Lea la sección titulada "Advertencias de seguridad" antes de usar la herramienta.**

Todos los tornillos deben estar bien ajustados. Los tornillos sueltos provocan que el funcionamiento de la herramienta sea inseguro y las piezas se rompan.

Inspeccione la herramienta desconectada todos los días para garantizar el libre movimiento del disparador. No use la herramienta si el disparador se pega o atasca.

Limpie la herramienta a diario y revise si está desgastada. Utilice soluciones de limpieza no inflamables solo si es necesario; **NO REMOJE LA HERRAMIENTA**.

**Precaución**: Ese tipo de soluciones puede dañar las juntas tóricas y otras piezas de la herramienta.

Cuando la herramienta esté desconectada del aire, realice una inspección diaria para asegurarse de que el elemento de seguridad y el gatillo se muevan libremente. No utilice la herramienta si el elemento de seguridad o el gatillo se pegan o se atascan.

**Cualquier reparación distinta de las que se describen aquí debe realizarla personal capacitado y calificado únicamente. Para comunicarse a SENCO y obtener más información, llame al 1-800-543-4596.**

# Accesorios

SENCO ofrece una línea completa de accesorios para sus herramientas SENCO, que incluyen:

- Compresores de aire
- Manguera
- Acopladores
- Conectores
- Gafas de seguridad
- Manómetros
- Lubricantes
- Reguladores
- Filtros
- Almohadillas protectoras

# Resolución de problemas

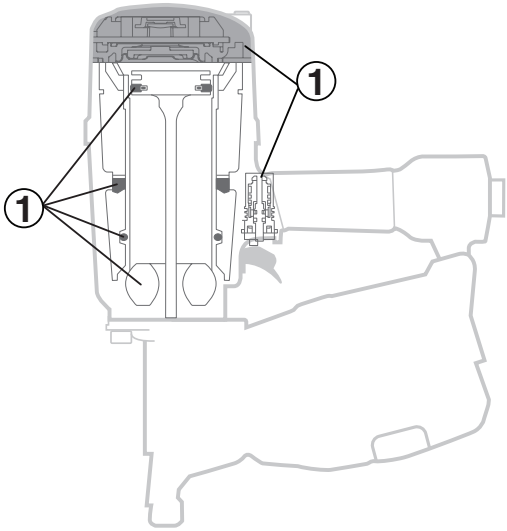


| KITS DE REPARACIÓN | |
|---|---|
| PAL57FXP | YK0446 |
| PAL100XP | YK0777 |
| PAL130XP | YK0808 |

| | Problema o síntoma | Posible causa | Acción correctiva |
|---|---|---|---|
| ① | Fuga de aire cerca de la parte superior de la herramienta / Operación lenta | Sello de la válvula de disparo | Verifique el suministro de aire / Apriete los tornillos o instale el juego de piezas |
| | Fuga de aire cerca de la parte inferior de la herramienta / Retorno deficiente | Tope del pistón/Sello del pistón | Revise el sello del pistón o el desgaste de la manga<br>Si alguna pieza está desgastada o dañada, consulte sus características en la tabla de piezas para cambiarla<br>Limpie la herramienta / Apriete los tornillos Kit |
| | La herramienta salta | Baja presión de aire | Revise el suministro de aire |
| | | | Considere usar una manguera y un conector de aire de diámetro mayor |
| | El clavo se colocó por encima de la superficie de trabajo | Baja presión de aire | Aumente la presión del aire (no más de 120 psi) |
| | | La aplicación es demasiado rigurosa | Considere usar otro tipo de madera |
| | | La colocación es demasiado rápida | Reduzca la velocidad de colocación |
| | | La profundidad de colocación es incorrecta | Ajuste la configuración |
| | Otros problemas | | Póngase en contacto con SENCO |

# Especificaciones técnicas

| ESPECIFICACIONES TÉCNICAS | PAL57FXP | | PAL100XP | | PAL130XP | |
|---|---|---|---|---|---|---|
| Presión de operación mínima y máxima | 70 - 120 psi | 4,8 - 8,3 bar | 70 - 120 psi | 4,9 - 8,4 bar | 70 - 120 psi | 4,9 - 8,4 bar |
| Consumo de aire (60 ciclos por minuto) | 3.07 scfm | 109.3 liter/min. | 11.40 scfm | 322,80 liter | 11.40 scfm | 322,80 liter |
| Entrada de aire | 3/8 in. NPT | 1/4 in. NPT | 3/8 in. NPT | 3/8 in. NPT | 3/8 in. NPT | 3/8 in. NPT |
| Velocidad máxima (ciclos por segundo) | 3 | 8 | 2 | 2 | 2 | 2 |
| Peso | 5.8 lbs. | 1.94 kg. | 11.5 lbs. | 5,24 kg | 12.7 lbs. | 5,8 kg |
| Capacidad de clavos por cargador | ø.083 = 350<br>ø.090 = 300 | ø2,1mm = 350<br>ø2,3mm = 300 | 225-300 | 225-300 | 120-225 | 120-225 |
| Longitudes de los clavos | 1 in. - 2 1/4 in. | 273 mm | 2 1/4 in. - 4 in. | 55 - 100 mm | 3 in. - 5 1/8 in. | 75 - 130 mm |
| Mango del clavo | .083 - .090 | 267 mm | .099 - .148 | 2,5 - 3,8 mm | .120 - .148 | 3,05 - 3,8 mm |
| Tamaño de la herramienta: Altura | 11 1/4 in. | 89 mm | 13 1/4 in. | 338 mm | 13 1/4 in. | 338 mm |
| Tamaño de la herramienta: Longitud | 11 7/8 in. | 114 mm | 16 1/2 in. | 418 mm | 18 7/8 in. | 479 mm |
| Tamaño de la herramienta: Ancho (Cuerpo) | 5 1/4 in. | 114 mm | 6 in. | 153 mm | 6 in. | 154 mm |

# Especificaciones de los sujetadores

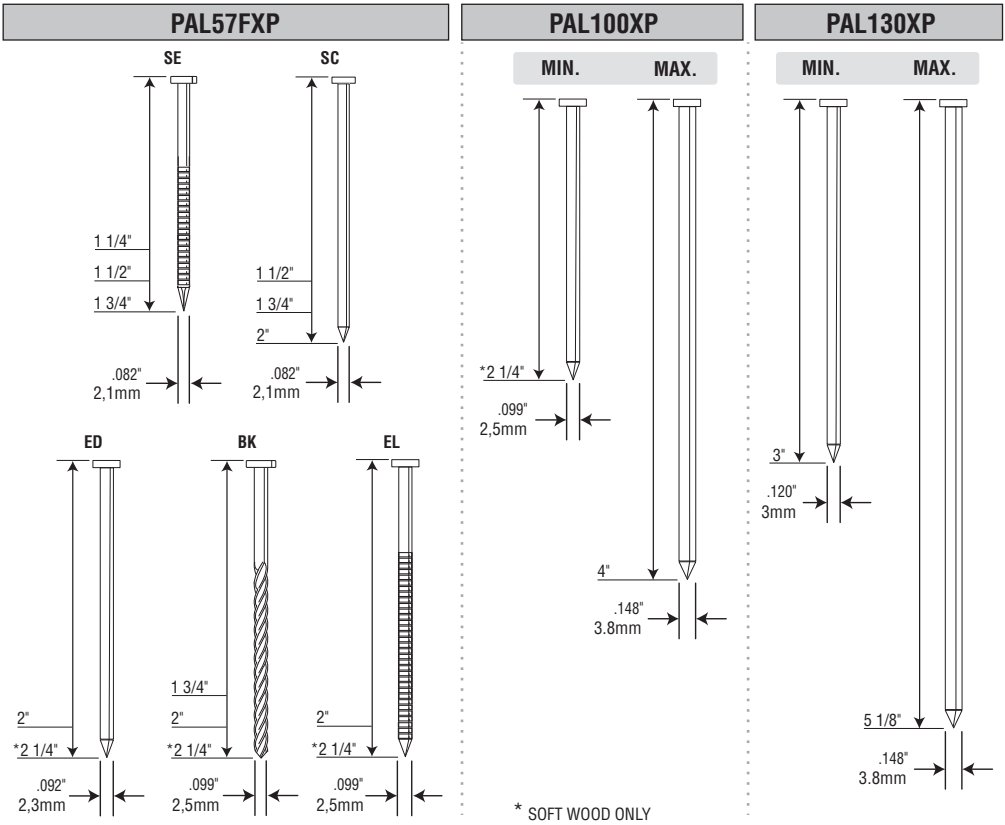

## Garantía limitada
## Compresores y herramientas inalámbricas
## SENCO® Pneumatic, DuraSpin®

KYOCERA-SENCO Industrial Tools, Inc. (“SENCO”) diseña y construye sus productos utilizando los más altos estándares de material y mano de obra. SENCO garantiza al comprador minorista original que los siguientes productos estarán libres de defectos en su material o mano de obra durante el periodo de garantía que se especifica a continuación:

| Productos | Nuevos | Reacondicionados |
|---|---|---|
| **Herramientas neumáticas*** | Cinco años | Un año |
| **Herramientas de fusión** | Cinco años | Seis meses |
| **Herramientas de gas** | Dos años | Seis meses |
| **Herramientas Duraspin** | Cinco años | 90 días |

* = Series XP y Pro

| Productos | Nuevos | Reacondicionados |
|---|---|---|
| **Compresores de aire** | Un año | 90 días |
| **Herramientas en kit combinado** | Un año | 90 días |
| **Clavadoras manuales de golpe múltiple** | Un año | 90 días |
| **Martillos Engrapadores** | Un año | 90 días |

Durante el periodo de garantía (que comienza en la fecha de compra), SENCO reparará o reemplazará, a discreción y expensas de SENCO, cualquier producto o pieza que tenga defectos en los materiales o la mano de obra después de haber sido examinado por un Centro de Servicio de Garantía Autorizado de SENCO, según las excepciones, exclusiones y limitaciones que se describen a continuación. Cualquier producto o pieza de reemplazo tendrá una garantía por el resto del periodo de garantía aplicable al producto o pieza reemplazado. SE REQUIERE UN RECIBO DE VENTA CON FECHA O UN COMPROBANTE DE COMPRA DEL COMPRADOR AL POR MENOR ORIGINAL PARA HACER UNA RECLAMACIÓN DE GARANTÍA. El registro de la garantía también es obligatorio y puede realizarse mediante el registro de productos en línea en www.senco.com. Para hacer una reclamación de la garantía, usted debe devolver el producto, con el recibo o comprobante de compra correspondiente y los cargos de transporte de devolución pagados por adelantado, a un Centro de Servicio de Garantía Autorizado de SENCO. Puede encontrar una lista de los Centros de Servicio de Garantía Autorizados de SENCO en www.senco.com o llamando al 1-800-543-4596 sin costo. SENCO cumplirá con sus obligaciones de conformidad con esta garantía, en un tiempo razonable después de la aprobación de la reclamación de la garantía.

**Herramientas inalámbricas SENCO:**

1. Sujeto a las excepciones, exclusiones y limitaciones que se describen a continuación, SENCO garantiza que la herramienta inalámbrica SENCO estará libre de defectos en los materiales y la mano de obra durante dos años después de la fecha de compra.
2. SENCO garantiza que las baterías y los cargadores que se usan con las herramientas inalámbricas SENCO estarán libres de defectos en los materiales y la mano de obra durante un año después de la fecha de compra.

### Exclusiones de la garantía

Se aplican las siguientes exclusiones a la garantía:

1. Esta garantía no cubre las piezas de desgaste normal. Las piezas de desgaste normal incluyen, por ejemplo, aisladores, correas de transmisión, filtros de aire, juntas tóricas de goma, sellos, cuchillas de impulsión, topes de pistón y conjuntos de pistón/impulsor.
2. Esta garantía no cubre piezas dañadas debido al desgaste normal, aplicación incorrecta, uso incorrecto, accidentes, operación más allá de las velocidades o el voltaje recomendados (solo unidades eléctricas), almacenamiento incorrecto o daños resultantes del envío.
3. Los productos que se utilizan en aplicaciones de producción/industriales según la definición de SENCO están excluidos de esta garantía.

### Condiciones generales de la garantía

La garantía se hará válida únicamente si:

A. Se ha utilizado aire comprimido limpio, seco y regulado, a una presión de aire que no exceda el máximo indicado en la carcasa de la herramienta;
B. No hay evidencia de abuso, condiciones anormales, accidentes, negligencia, mal uso o modificaciones o almacenamiento incorrectos del producto; y
C. No existe ninguna desviación de las instrucciones de operación, las especificaciones y el programa de mantenimiento (lea el Manual del operador para ver el uso, las especificaciones y las instrucciones de mantenimiento).

ESTA GARANTÍA ES LA ÚNICA GARANTÍA DEL PRODUCTO, Y SENCO RECHAZA TODAS LAS DEMÁS GARANTÍAS. CUALQUIER GARANTÍA IMPLÍCITA SERÁ LIMITADA EN SU DURACIÓN AL PERIODO DE GARANTÍA APLICABLE QUE SE ESPECIFICA ANTERIORMENTE. ALGUNOS ESTADOS NO PERMITEN LIMITAR LA DURACIÓN DE UNA GARANTÍA IMPLÍCITA, POR LO QUE LA LIMITACIÓN ANTERIOR PUEDE NO APLICARSE EN SU CASO. SUS RECURSOS SON ÚNICA Y EXCLUSIVAMENTE LOS QUE SE INDICAN ARRIBA. EN NINGÚN CASO SENCO SERÁ RESPONSABLE DE DAÑOS INCIDENTALES, CONSECUENTES, INDIRECTOS O ESPECIALES. ALGUNOS ESTADOS NO PERMITEN LA EXCLUSIÓN O LIMITACIÓN DE LOS DAÑOS INCIDENTALES O CONSECUENTES, POR LO QUE LA LIMITACIÓN O EXCLUSIÓN ANTERIOR PUEDE NO APLICARSE EN SU CASO. EN NINGÚN CASO, COMO RESULTADO DE UN INCUMPLIMIENTO DE CONTRATO, GARANTÍA, RESPONSABILIDAD EXTRACONTRACTUAL (INCLUIDA LA NEGLIGENCIA) O DE OTRA MANERA, LA RESPONSABILIDAD DE SENCO EXCEDERÁ EL PRECIO DEL PRODUCTO QUE HA DADO LUGAR A LA RECLAMACIÓN O RESPONSABILIDAD. CUALQUIER RESPONSABILIDAD RELACIONADA CON EL USO DE ESTE PRODUCTO TERMINARÁ AL VENCIMIENTO DEL PERIODO DE GARANTÍA QUE SE ESPECIFICA ANTERIORMENTE. NINGÚN EMPLEADO O REPRESENTANTE DE SENCO NI NINGÚN DISTRIBUIDOR O CONCESIONARIO ESTÁ AUTORIZADO A REALIZAR NINGÚN CAMBIO O MODIFICACIÓN A ESTA GARANTÍA.

Esta garantía le otorga derechos legales específicos, y también puede tener otros derechos que varían de un estado a otro.

### Reemplazo de la herramienta debido a un desastre natural

SENCO reemplazará cualquier herramienta destruida por un desastre natural, como inundación, terremoto, huracán u otro desastre que resulte únicamente de las fuerzas de la naturaleza. Tal reclamación será aceptada siempre que el comprador minorista original haya presentado previamente una tarjeta de registro de garantía completa correspondiente a la herramienta y luego presente un comprobante de propiedad y una declaración aceptable que describa el desastre natural documentado por una compañía de seguros, un departamento de policía u otra fuente oficial del gobierno. Para obtener instrucciones para presentar una reclamación, llame al 1-800-543-4596.

### Satisfacción del cliente

Si por algún motivo el producto no funciona a satisfacción del comprador original, puede devolverse al lugar de compra en un plazo de treinta días con el recibo de venta fechado para obtener un reembolso completo del precio de compra (se aplica únicamente a las ventas de productos nuevos).

© 2023 KYOCERA-SENCO Industrial Tools, Inc.
CINCINNATI, OHIO 45244-1611 USA
www.senco.com
160101

KYOCERA-SENCO Industrial Tools, Inc.
8450 Broadwell Road
Cincinnati, Ohio 45244
www.senco.com

© 2025 por KYOCERA-SENCO Industrial Tools, Inc.

KYOCERA-SENCO Industrial Tools, Inc.
8450 Broadwell Road
Cincinnati, Ohio 45244
1-800-543-4596

www.senco.com

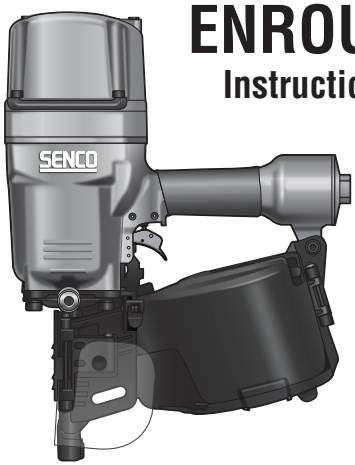


# PalletPro™ 57FXP
# PalletPro™ 100XP
# PalletPro™ 130XP

# CLOUEUSE À ENROULEMENT

## Instructions d'utilisation

**Pour les outils qui fonctionnent en :**
- Mode à activation par contact
- Mode à activation continue
- Mode à activation sélective

| | |
|---|---|
| ⚠ | Warnings for the safe use of this tool are included in this manual.<br>Los avisos para el uso seguro de esta herramienta están incluidos en este manual.<br>Les consignes pour l'utilisation en toute sécurité de cet outil se trouvent dans ce manuel. |
| | **WARNING: Please read the instructions and warnings for this tool before use. Failure to do so could lead to serious injury.**<br>**ADVERTENCIA**: Lea las instrucciones y advertencias de esta herramienta antes de usarla. No hacerlo podría provocar lesiones graves.<br>**AVERTISSEMENT**: Veuillez lire les instructions et les avertissements relatifs à cet outil avant utilisation. Le non-respect de ces instructions peut entraîner des blessures graves. |

SENCO®

**IMPORTANT :**
**Lire avant utilisation.**

ISANTA℠ MEMBER

KYOCERA-SENCO Industrial Tools, Inc.
8450 Broadwell Road
Cincinnati, OH 45244
1-800-543-4596
www.senco.com

**NFDPALPRO • Émis le 2 décembre 2025**

© 2025 by KYOCERA-SENCO Industrial Tools, Inc.

# Table des matières

Responsabilités de l'employeur ..... 2
Consignes de sécurité ..... 3
Entretien ..... 8
Fonctionnement ..... 9
Utilisation des outils ..... 10
Élimination des bourrages ..... 11
Caractéristiques ..... 12
Entretien ..... 12
Accessoires ..... 12
Dépannage ..... 13
Fiche technique ..... 14
Spécifications des clous ..... 14
Garantie limitée ..... 15

## Responsabilités de l'employeur

Conservez ce manuel à la disposition de toutes les personnes chargées de l'utilisation de cet outil.

L'employeur doit veiller au respect des consignes de sécurité et de toutes les autres instructions qui accompagnent cet outil tel qu'il est expédié par le fabricant.

Le système d'activation de l'outil doit être approprié à l'application du travail.

L'opérateur doit être formé à l'utilisation sûre de l'outil décrite dans le manuel de sécurité.

Seules les personnes ayant lu et compris les consignes de sécurité relatives à l'utilisation de l'outil doivent utiliser l'outil.

**L'employeur, le propriétaire de l'outil et l'opérateur de l'outil :**

- sont chargés de veiller à ce que les outils soient maintenus en bon état de fonctionnement, conformément aux instructions d'utilisation de l'outil.
- sont responsables de s'assurer que seul du personnel qualifié répare l'outil.
- sont chargés de veiller à ce que les instructions du fabricant pour l'entretien des outils soient mises à la disposition du personnel chargé de l'entretien. Voir le manuel pour obtenir les instructions pour la lubrification, l'élimination des bourrages ou le retrait pour l'entretien.
- doivent veiller à ce que les outils qui doivent être réparés soient retirés du service et à ce que des étiquettes et une séparation physique soient utilisées comme moyen de contrôle.
- Dans les cas où l'opérateur de l'outil est le propriétaire de l'outil, l'opérateur de l'outil assume la responsabilité de l'employeur.
- sont tenus de s'assurer que les outils ne comportent pas de dispositifs de sécurité désactivés et qu'ils ne sont pas modifiés sans l'autorisation du fabricant.
- sont responsables du choix de l'outil approprié pour effectuer la tâche en fonction de l'application et du matériau.
- sont responsables du fait que seules les personnes ayant lu et compris les instructions d'utilisation et les consignes de sécurité de l'outil sont autorisées à utiliser l'outil.
- sont responsables de la formation de l'opérateur à l'utilisation sûre de l'outil, telle que décrite dans le manuel d'instructions.
- sont responsables de la sélection du système d'activation approprié (voir Systèmes de détente).
- ont la responsabilité de demander à l'opérateur et au personnel dans la zone de travail de porter une protection oculaire appropriée et, le cas échéant, de porter un équipement de protection individuelle approprié.
- sont chargés d'établir des procédures de travail pour les opérations d'enfoncement des clous. Voir ci-dessous pour les conditions inacceptables d'utilisation de l'outil.

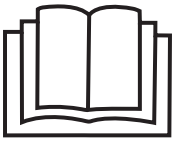

**⚠WARNING**

Veuillez lire et comprendre les étiquettes et le manuel de l'outil. Le non-respect des consignes peut entraîner la MORT ou des BLESSURES GRAVES.

Conservez ces instructions.

D'autres instructions d'utilisation et consignes de sécurité de l'outil sont disponibles sur le site www.senco.com ou en composant le 1 800 543-4596.

**Équipement de protection personnel**

Utilisez de l'équipement de protection. Portez toujours des lunettes de sécurité à écrans latéraux permanents conformes à la norme Z87.1-2020 (résistance aux chocs) de l'ANSI. Un masque antipoussières, des chaussures de sécurité à semelle antidérapante, un casque de protection (ASTM F-2413:2018) et une protection auditive doivent être utilisés pour les conditions appropriées. Tout manquement à cette obligation pourrait entraîner des blessures corporelles. L'opérateur et les autres personnes présentes dans la zone de travail doivent porter un équipement de protection oculaire.

L'employeur est tenu de faire respecter l'utilisation de l'équipement de protection individuelle par l'opérateur de l'outil et par tous les autres membres du personnel présents sur le lieu de travail.

La protection oculaire doit être conforme aux exigences de la norme ANSI Z87+ et doit offrir une protection contre les particules volatiles de face et de côté.

Les protections auditives doivent avoir un indice de réduction du bruit déterminé conformément aux règles de la US Environmental Protection Agency (agence de protection de l'environnement des États-Unis) et adapté à l'exposition au bruit.

La protection de la tête doit être conforme à la norme ANSI Z89.1-2014 (R2019).

**Risque d'explosion**

N'utilisez jamais l'outil dans une atmosphère explosible ou en présence de matériaux combustibles tels que des liquides, des gaz ou des poussières inflammables.

**Danger**

N'utilisez jamais d'oxygène, de dioxyde de carbone ou tout autre gaz en bouteille comme source d'énergie pour cet outil; l'outil exploserait et provoquerait des blessures graves.

Les sources d'énergie dangereuses ne doivent pas être utilisées. Une explosion peut se produire.

Les sources d'énergie dangereuses comprennent, entre autres :

1. Les gaz réactifs, y compris, l'oxygène et les gaz combustibles.
2. Les sources de pression qui peuvent fournir plus de 1,5 fois la pression d'air maximale d'un outil ou 200 psi (13,8 bar), selon la valeur la plus élevée, en cas de défaillance d'un régulateur.

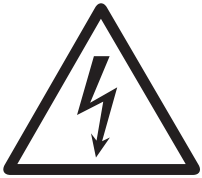

**Risque de contact avec une source électrique.**

Ne pas utiliser dans les endroits où un contact avec l'électricité est possible.

L'outil n'est pas isolé contre les contacts avec une source de courant électrique.

**Systèmes de détente**

Les outils sont fabriqués avec une variété de systèmes de détente en fonction de l'application de l'outil, les spécifications des clous et les préférences de l'opérateur. Choisissez toujours un système d'activation adapté au travail et au niveau d'expérience de l'opérateur de l'outil. Voici un aperçu des systèmes de détente de SENCO.

| Systèmes de détente | Identification | Fonctionnement | Applications | Remarques supplémentaires |
|---|---|---|---|---|
| **Activation séquentielle*** | Détente GRISE | Les commandes (détente et l'élément de contact avec la pièce) doivent être actionnées dans un ordre précis pour activer l'outil. L'élément de contact avec la pièce doit être activé avant d'appuyer sur la détente. | Recommandé pour la plupart des applications, y compris, lorsque l'on souhaite un placement précis des clous et une réinitialisation de l'outil après l'enfoncement de chaque clou | Fortement recommandé pour les utilisateurs moins expérimentés et pour les applications dans des espaces restreints ou difficiles d'accès |
| **Activation par contact*** | Détente NOIRE et étiquette d'outil | Les commandes (détente et l'élément de contact avec la pièce) peuvent être actionnées dans n'importe quel ordre. Des activations supplémentaires se produisent lorsqu'une commande est relâchée et réactivée. | Applications à haut volume, de type production, telles que les palettes, les revêtements, les toitures, les maisons préfabriquées, les meubles et les tissus d'ameublement | À utiliser UNIQUEMENT par des professionnels expérimentés. |
| **Activation sélective** | Interrupteur, bouton ou levier ROUGE avec détente ROUGE ou NOIRE | Les outils peuvent être basculés entre le mode d'activation séquentiel et le mode d'activation par contact à l'aide d'un interrupteur, d'un bouton ou d'un levier. | Voir les descriptions ci-dessus. | À utiliser UNIQUEMENT par des professionnels expérimentés. Outil polyvalent pour diverses applications |
| **Utilisation légère avec double détente** | | L'outil possède deux détentes qui fonctionnent en conjonction l'une avec l'autre, de sorte que chacune d'elles doit être activée individuellement pour enfoncer un clou. | Applications spécialisées dans le domaine industriel ou la fabrication | Enfonce des clous de faible épaisseur et d'une longueur d'un pouce ou moins. |
| **Utilisation légère sans élément de contact avec la pièce** | | L'outil n'a qu'une seule commande, la détente. Le clou est enfoncé lorsque la détente est pressée. | Applications spécialisées dans le domaine industriel ou la fabrication | Enfonce des clous de faible épaisseur et d'une longueur d'un pouce ou moins. |

| | | | | |
|---|---|---|---|---|
| **Réinitialisation automatique** | Étiquette de l'outil<br>REMARQUE : Les couleurs de détentes ne s'appliquent pas. | L'outil ne peut pas être utilisé si la détente reste enfoncée sans que l'élément de contact avec la pièce soit activé pendant la période de temps indiquée dans le manuel. Toutes les commandes doivent être relâchées pour réinitialiser l'outil. | Les applications dépendent de chaque outil. Voir le manuel pour les applications possibles. | La fonction de temporisation peut être activée électroniquement ou mécaniquement et est indiquée dans le manuel. |
| **Outils pour applications spéciales nécessitant des systèmes d'activation uniques** | REMARQUE : Les couleurs de détentes ne s'appliquent pas. | Exemples : connecteurs métalliques, revêtement de sol, élément de contact avec la pièce rétracté, enclumes autosertissables, agrafeuse de fermeture de carton, outils pour sisal/literie, pinces pour carton, etc. | Les applications dépendent de chaque outil. Voir le manuel pour les applications possibles. | Voir le manuel pour les détails spécifiques à l'outil. |

* Veuillez contacter le service à la clientèle de SENCO pour obtenir un ensemble de conversion de détente disponible pour certains outils afin de permettre à l'utilisateur de modifier le système de détente pour répondre aux besoins précis de l'application et/ou au niveau d'expérience de l'opérateur. **Contactez Senco à l'adresse www.senco.com ou au 1 800 543-4596 pour obtenir de plus amples informations sur les systèmes de détente.**

Il est recommandé aux opérateurs moins expérimentés dans l'utilisation d'outils pneumatiques d'enfoncement de clous de choisir un mécanisme séquentiel, à moins qu'ils :

- soient des utilisateurs professionnels expérimentés.
- utilisent l'outil pour des applications de type production.
- travaillent dans un environnement de travail sûr en maintenant une position stable en tout temps.

Veuillez contacter le service à la clientèle de Senco pour obtenir un autre type de détente qui peut être changé par l'utilisateur pour s'adapter à l'application et/ou au niveau d'expérience de l'opérateur.

**Messages sur la sécurité des produits**

Les outils Senco portent l'étiquette d'avertissement suivante sur le produit. Si l'étiquette est manquante, endommagée ou illisible, ne pas utiliser l'outil. Contactez votre représentant SENCO pour obtenir une nouvelle étiquette.

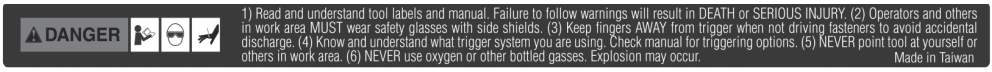

- Veuillez lire et comprendre les étiquettes et le manuel de l'outil. Le non-respect des consignes peut entraîner la MORT ou des BLESSURES GRAVES.
- Les opérateurs et les autres personnes dans la zone de travail DOIVENT porter des lunettes de sécurité à écrans latéraux.
- Gardez les doigts ÉLOIGNÉS de la détente lorsque vous n'enfoncez pas de clous afin d'éviter tout déclenchement accidentel.
- Veuillez connaître et comprendre le système de détente que vous utilisez. Consultez le manuel pour connaître les options de détente.
- NE pointez JAMAIS l'outil vers vous-même ou vers d'autres personnes dans la zone de travail.
- N'utilisez JAMAIS d'oxygène ou d'autres gaz en bouteille. Une explosion peut se produire.

**Pour les outils qui fonctionnent en :**

- Mode à activation par contact
- Mode à activation continue
- Mode à activation sélective

⚠ Pour signaler la possibilité d'un fonctionnement en mode à activation par contact.

⚠ Cet outil dispose soit d'un mode d'activation sélective pour une activation par contact ou d'un mode d'activation par contact continu via des sélecteurs de mode d'activation, soit il s'agit d'un outil à activation par contact ou à activation par contact continu, et il est marqué du symbole C.1. Il est destiné à des applications de production telles que les palettes, les meubles, les maisons préfabriquées, les tissus d'ameublement, les revêtements et les toitures.

⚠ Si vous utilisez cet outil en mode d'activation sélective, assurez-vous toujours que le réglage de l'activation est correct.

⚠ N'utilisez pas cet outil en mode d'activation par contact pour des applications telles que la fermeture de boîtes ou de caisses et l'installation de systèmes de sécurité pour le transport sur les remorques et les camions.

⚠ Attention, l'outil ne doit être utilisé que dans des lieux de travail sûrs.

⚠ Soyez prudent lorsque vous passez d'un lieu de travail à un autre.

---

⚠ Ne posez pas le doigt sur la détente lorsque vous prenez l'outil, que vous vous déplacez entre les zones et les positions de travail ou que vous marchez, car le fait de poser le doigt sur la détente peut entraîner un fonctionnement involontaire.

⚠ Pour les outils à activation sélective, vérifiez toujours l'outil avant de l'utiliser pour vous assurer que le mode approprié est sélectionné.

---

**Sécurité personnelle**

⚠ Retirez toujours votre doigt de la détente lorsque vous n'enfoncez pas de clous et que vous vous déplacez d'une position à l'autre. Ne transportez jamais l'outil en gardant un doigt sur ou sous la détente. L'outil projettera un clou si le dispositif de sécurité est heurté.

⚠ Ne déclenchez pas l'outil s'il ne repose pas fermement contre la surface de travail.

⚠ Avant d'utiliser l'outil, inspectez les éléments suivants :

- Une source d'énergie appropriée est utilisée.
- L'outil est en bon état de fonctionnement. Avant toute utilisation, vérifiez qu'il n'y a pas de pièces manquantes, cassées, mal connectées ou usées.
- Vous savez quel système d'activation se trouve sur l'outil et vous connaissez son fonctionnement. Si l'outil est en mode à activation réglable, assurez-vous que le type d'activation désiré soit sélectionné.
- Vérifiez si des pièces mobiles sont désalignées ou coincées ou s'il existe toute autre situation pouvant nuire au bon fonctionnement de l'outil.
- Vérifiez que toutes les conditions nécessaires au fonctionnement correct et sûr de l'outil sont présentes.

⚠ Assumez toujours que l'outil contient des clous.

- N'ayez aucune conduite imprudente.
- Faites attention à l'outil en tant qu'instrument de travail.
- Soyez prudent lors de la manipulation des clous, en particulier lors du chargement et du déchargement, car les clous ont des pointes acérées qui peuvent provoquer des blessures.
- Gardez l'outil pointé à l'écart de vous-même et des autres lors du raccordement à l'air comprimé.

---

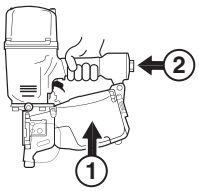


L'outil peut éjecter un clou lors du raccordement à l'air comprimé; par conséquent,

① retirez tous les clous de l'outil

② avant de le raccorder à l'air comprimé.

Ne chargez pas les clous lorsque la détente ou l'élément de contact avec la pièce est enfoncé.

Tenez les mains et le corps à l'écart de la zone de décharge des clous qui se situe près de l'élément de contact avec la pièce.

⚠ N'utilisez pas cet outil si vous êtes fatigué ou si vous avez consommé de la drogue, de l'alcool ou des médicaments. Un moment d'inattention lors de l'utilisation d'outils électriques peut entraîner des blessures graves.

⚠ Ne vous étirez pas trop. Maintenez en tout temps une position stable et un bon équilibre.

⚠ N'utilisez que dans un espace de travail sûr.

⚠ Placez-vous toujours dans une position stable.

⚠ Restez vigilant, concentrez-vous sur votre travail et faites preuve de bon sens lorsque vous utilisez cet outil.

⚠ Tenez les spectateurs et les enfants à l'écart pendant l'utilisation de cet outil.

⚠ Pendant le fonctionnement, des débris provenant de la pièce et du matériau de collage des clous peuvent être projetés.

⚠ Rangez les outils inutilisés hors de portée des mineurs ou d'autres personnes non formées.

⚠ Enfoncez les clous appropriés uniquement dans la surface de travail; ne les enfoncez jamais dans des matériaux trop durs à pénétrer, sauf s'ils sont précisément conçus pour des matériaux tels que l'acier et le béton.

⚠ Ne forcez pas l'outil. Laissez l'outil faire le travail.

⚠ Utilisez l'outil adéquat en fonction de l'application. Le bon outil permet de faire le travail de façon adéquate et sécuritaire.

⚠ Les outils doivent être utilisés à la pression la plus basse nécessaire à l'application. Cela permet de réduire les niveaux de bruit, l'usure des pièces et la consommation d'énergie.

⚠ N'enfoncez pas de clous par-dessus d'autres clous et n'utilisez pas l'outil à un angle trop prononcé; les clous pourraient dévier de leur trajectoire et atteindre une personne.

⚠ Lors de l'utilisation de l'outil, faites attention au risque de recul de l'outil après l'enfoncement d'un clou.

⚠ Si, en raison du recul, l'élément de contact avec la pièce entre à nouveau en contact avec la pièce, un clou non désiré sera enfoncé. Il faut donc laisser l'outil reculer complètement hors de la surface de travail après l'enfoncement d'un clou pour éviter cette situation.

⚠ Gardez le contrôle de l'outil en le tenant fermement.

⚠ Ne poussez pas le dispositif de sécurité sur la surface de travail jusqu'à ce qu'un deuxième clou soit souhaité.

⚠ N'enfoncez pas de clous près des rebords de la surface de travail. Tenez le visage et les parties du corps à l'écart de la zone de décharge de l'outil et de la surface de travail. La surface de travail pourrait se fendre, et le clou pourrait dévier de sa trajectoire ou ricocher et causer des blessures.

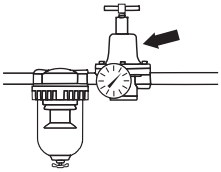

**Source d'alimentation appropriée**

N'utilisez que de l'air comprimé propre, sec et régulé à la pression recommandée.

N'utilisez pas l'outil avec une source d'alimentation autre que celle indiquée dans le manuel de l'outil.

Dans la mesure du possible, utilisez l'outil à la pression minimale requise pour enfoncer les clous pour votre application. Une pression moindre réduit au minimum le bruit et l'usure.

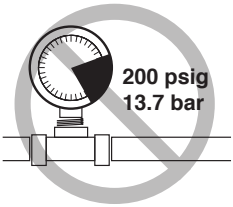


⚠ Ne raccordez pas les outils à une pression d'air pouvant dépasser 200 psi (13,8 bar).

Des régulateurs doivent être utilisés pour limiter la pression de l'air comprimé fourni à l'outil. Les régulateurs doivent être réglés à une pression de fonctionnement inférieure ou égale à la pression maximale indiquée par le fabricant.

Le tuyau à air doit avoir une pression de service minimale de 150 psi (10,3 bar) ou de 150 % de la pression maximale produite dans le système, selon la valeur la plus élevée.

L'outil et le tuyau d'alimentation en air doivent être munis d'un raccord de tuyau permettant d'éliminer toute pression dans l'outil lorsque le raccord est déconnecté.

**Entretien et réparations**

Ne modifiez pas l'outil sans l'autorisation de SENCO.

⚠ N'utilisez jamais l'outil si l'élément de contact avec la pièce, la détente ou les ressorts sont inopérants, déconnectés, manquants ou endommagés. N'altérez pas ou ne retirez pas les commandes, le dispositif de sécurité, la détente ou les ressorts.

⚠ Déconnectez l'outil de l'air comprimé avant de le régler, de l'entretenir, de retirer ou de dégager un clou bloqué, de quitter la zone de travail, de déplacer l'outil vers un autre endroit ou de le remettre à une autre personne, lorsqu'il n'est pas utilisé ou qu'il n'est pas sous la surveillance de l'opérateur.

⚠ Les outils ne doivent pas être modifiés, sauf si cela est autorisé dans le manuel de l'outil ou approuvé par écrit par le fabricant.

⚠ N'utilisez que les pièces, lubrifiants, clous et accessoires recommandés par SENCO ou dont les performances sont équivalentes à celles recommandées par le fabricant. Ne modifiez pas l'outil sans l'autorisation de SENCO.

---

Reportez-vous toujours aux instructions d'entretien de l'outil ci-dessous et au guide de dépannage de ce manuel pour vous assurer des années d'utilisation fiable.

**A :** Veillez à ce que toutes les vis et tous les capuchons soient toujours bien serrés.

**B :** Effectuez une inspection quotidienne pour vous assurer du libre mouvement de la détente et du dispositif de sécurité. N'utilisez jamais l'outil si des pièces sont manquantes ou endommagées.

**C :** Lorsque l'outil est déconnecté de l'air comprimé, inspectez-le quotidiennement pour vous assurer du libre mouvement de la détente et du dispositif de sécurité. N'utilisez pas l'outil si le dispositif de sécurité ou la détente restent grippés ou sont pliés.

**D :** Ajoutez de l'huile pour outils pneumatiques SENCO (de 5 à 10 gouttes) dans l'entrée d'air deux fois par jour (selon la fréquence d'utilisation de l'outil). D'autres huiles peuvent endommager les joints toriques et d'autres pièces de l'outil.

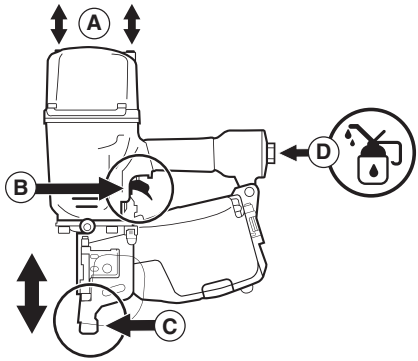


Essuyez l'outil tous les jours et vérifiez qu'il n'est pas usé. N'utilisez des solutions de nettoyage ininflammables qu'en cas de nécessité. **NE FAITES PAS TREMPER L'OUTIL**.

---

**⚠ AVERTISSEMENT :**

Les réparations autres que celles décrites ici ne doivent être effectuées que par du personnel formé et qualifié. Les outils doivent être réparés ou équipés de pièces ou d'accessoires fournis ou recommandés par le fabricant de l'outil ou de pièces ou d'accessoires aux performances équivalentes. Contactez SENCO pour obtenir des informations au 1 800 543-4596.

---

**Les conditions de l'outil qui nécessitent sa mise hors service sont les suivantes :**

- Fuites excessives de la cuve sous pression
- Élément de contact avec la pièce (dispositif de sécurité) inutilisable
- Élément de contact avec la pièce (dispositif de sécurité) qui semble se bloquer pendant l'utilisation
- Protecteurs manquants
- Étiquettes de sécurité manquantes
- Déclenchement retardé en raison de pièces usées ou endommagées
- Compresseur d'air mal entretenu

---

# Utilisation fonctionnelle (PAL100 montré)

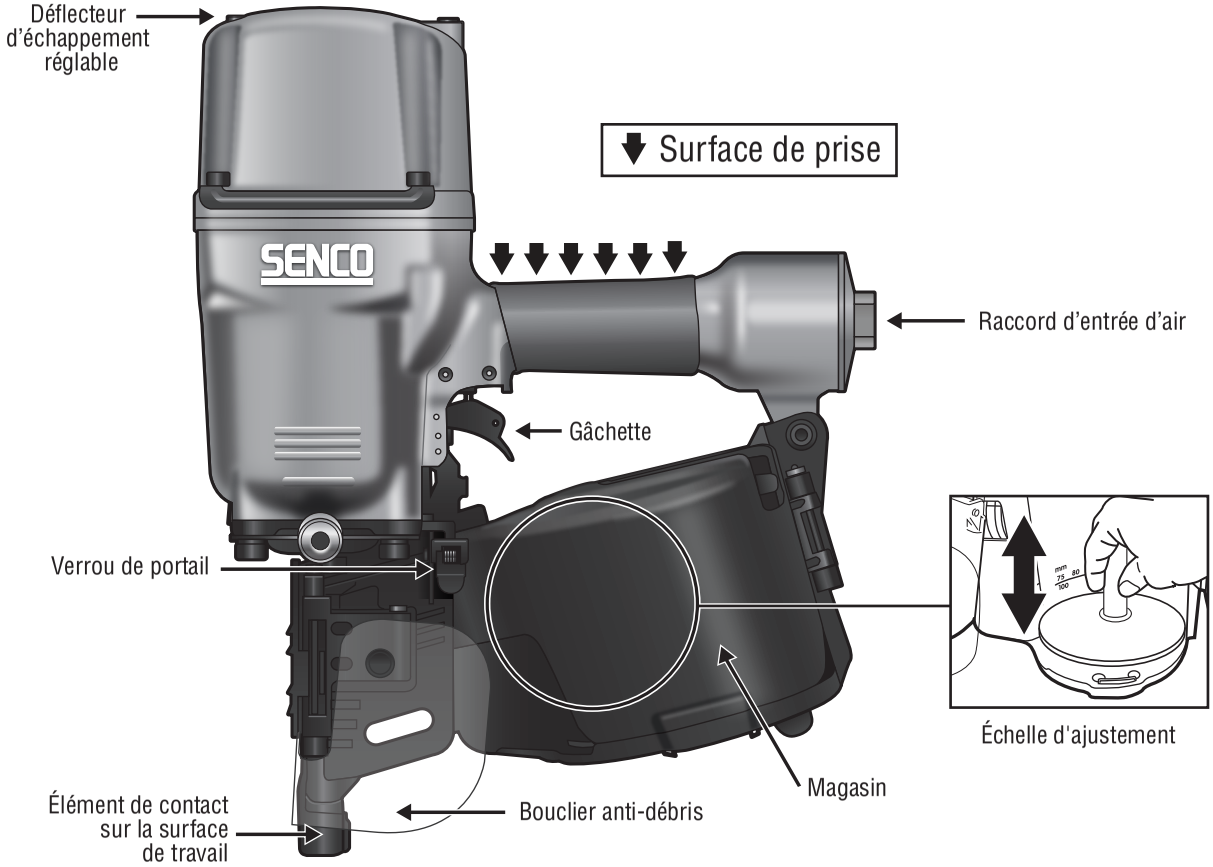

# Utilisation de l’outil

**Lire la section « Avertissements de sécurité » avant d’utiliser l’outil.**

**Couper l’alimentation en air.**

**POUR RÉGLER LE MAGASIN:**

① Pressez le loquet de la porte et soulever porte ouverte.

Ouvrir le magazine.

② Soulever et tourner le disque à clous pour accepter les clous de différente dimensions.

**Note**: Les points de repère sur le magasin correspondent à la longueur des clous.

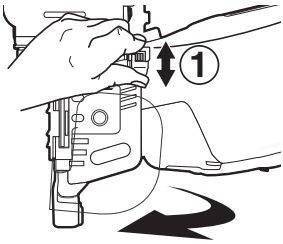


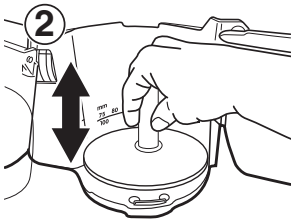


**CHARGEMENT:**

① Placer le rouleau de clous dans le magasin.

② Insérer la deuxième clou dans le poussoir d’alimentation.

Fermer le volet de magasin et la porte.

a. Fermez la porte du conteneur à ongles, puis
b. fermer le verrou du portail.

S’assurer que la porte est bien verrouillée.

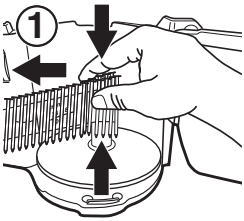


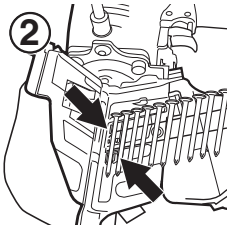


**Ne pas charger l’outil lorsque l’élément de contact (élément de sécurité) ou la gâchette sont enfoncés.**

Utiliser uniquement des éléments de fixation SENCO (voir la section Spécifications concernant les éléments de fixation).

**Système d’actionnement :**
**Avec une gâchette d’actionnement par contact (« double action »), les éléments de fixation peuvent être enfoncés de deux façons :**

**PAL57FXP / PAL100XP**

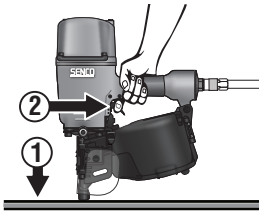


**La première façon :** (PAL57FXP / PAL100XP)

① Appuyer l’élément de contact (élément de sécurité) sur la surface de travail.

② Appuyer sur la gâchette. L’élément de fixation est enfoncé.

**PAL57FXP / PAL100XP**

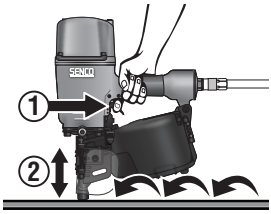


**La deuxième façon :** (PAL57FXP / PAL100XP)

① Tirer et maintenir la gâchette.

② Appuyer l'élément de contact sur la surface de travail pour enfoncer l'élément de fixation. Chaque fois que l'élément de contact (élément de sécurité) est appuyé sur la surface de travail, un élément de fixation est enfoncé.

Ce mode d'utilisation est préférable lorsqu'on a besoin d'une production élevée et de placer rapidement des éléments de fixation.

**PAL57FXP / PAL100XP**
**PAL130XP**

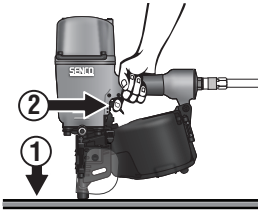


**Avec une gâchette à actionnement séquentiel (restrictif), les éléments de fixation ne peuvent être enfoncés que d'une façon :** (PAL57FXP / PAL100XP / PAL130XP)

① Appuyer l'élément de contact (élément de sécurité) sur la surface de travail.

② Tirer la gâchette.

Ce mode d'utilisation est préférable lorsqu'on a besoin d'un placement précis d'éléments de fixation.

**Lire le « Rappel de satisfaction et de sécurité du client » (CSSR) dans les boîtes d'outils et d'éléments de fixation pour obtenir des renseignements de sécurité concernant les modes de déclenchement par contact et séquentiel. Dans certaines situations, le mode de déclenchement séquentiel peut réduire le risque de blessures pour vous ou pour les autres personnes travaillant avec vous.**

**Suppression des blocages :**

En cas de blocage d'élément de fixation, couper l'alimentation en air.

Pressez le loquet de la porte et soulever porte ouverte.

Extirper le mauvais clou par l'arriéré du front.

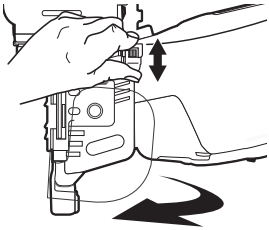

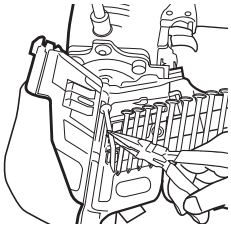

# Caractéristiques

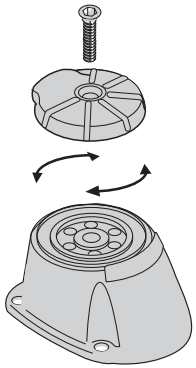

Le déflecteur peut être orienté différemment pour changer la direction de l'échappement d'air.

# Entretien

**Lire la section « Avertissements de sécurité » avant d'utiliser l'outil.**

Toutes les vis doivent être bien serrées. Les vis desserrées entraînent un fonctionnement non sécuritaire et des dommages à des pièces.

Effectuer une inspection quotidienne (en débranchant d'abord l'outil) pour s'assurer que la gâchette bouge librement. Ne pas utiliser outil si la gâchette bloque ou reste coincée.

Essuyer l'outil tous les jours et vérifier s'il y a des traces d'usure. Utiliser des solutions de nettoyage non inflammables uniquement si c'est nécessaire – **NE PAS IMMERGER L'OUTIL**.

**Mise en garde** : De telles solutions peuvent endommager les joints toriques et d'autres pièces de l'outil.

Ajoutez de l'huile pour outils pneumatiques SENCO (de 5 à 10 gouttes) dans l'entrée d'air deux fois par jour (selon la fréquence d'utilisation de l'outil). D'autres huiles peuvent endommager les joints toriques et d'autres pièces de l'outil.

**Les réparations autres que celles indiquées dans le présent guide ne doivent être effectuées que par du personnel formé et qualifié. Pour obtenir de plus amples renseignements, communiquez avec SENCO au 1 800 543-4596.**

# Accessoires

SENCO propose une gamme complète d'accessoires pour vos outils SENCO, notamment :

- Compresseurs d'air
- Tuyaux
- Coupleurs
- Raccords
- Lunettes de protection
- Manomètres
- Lubrifiants
- Régulateurs
- Filtres
- Tampons anti-rayures

# Dépannage

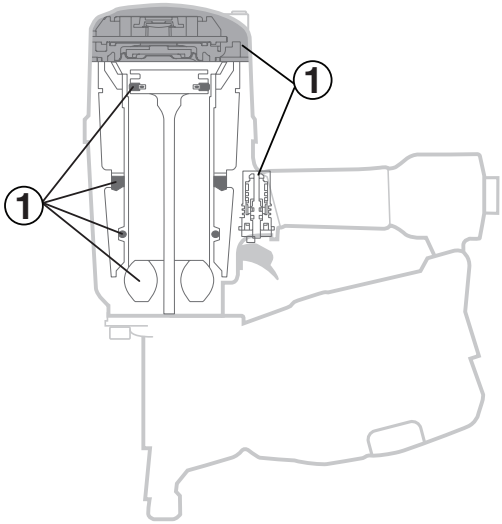


| KITS DE RÉPARATION | |
|---|---|
| PAL57FXP | YK0446 |
| PAL100XP | YK0777 |
| PAL130XP | YK0808 |

| Problème/Indicateur | | Cause possible | Mesure corrective |
|---|---|---|---|
| ① | Fuite d'air près du haut de l'outil / Fonctionnement lent | Joint de soupape d'allumage | Vérifier l'alimentation en air / Serrer les vis ou installer l'ensemble de pièces |
| | Fuite d'air près du bas de l'outil / Mauvais retour | Butée de piston / Joint de piston | Vérifiez l'usure du joint de piston ou de la chemise de cylindre.<br>Si certaines pièces sont usées ou endommagées, consultez le tableau des pièces.<br>Nettoyez l'outil / Serrez les vis ou installez le kit de pièces |
| Saut d'outil | | Basse pression d'air | Vérifier l'alimentation en air |
| | | | Envisager d'utiliser un raccord d'air et un tuyau de plus grand diamètre |
| Clou au-dessus de la surface de travail | | Basse pression d'air | Augmenter la pression d'air (pas plus de 120 psi) |
| | | L'application dépasse les capacités de l'outil | Envisager l'utilisation d'un autre type de bois |
| | | Vitesse d'enfoncement trop rapide | Réduire la vitesse d'enfoncement |
| | | Profondeur d'enfoncement incorrecte | Ajuster le réglage |
| Autres problèmes | | | Communiquer avec SENCO |

# Spécifications

| SPÉCIFICATIONS | PAL57FXP | | PAL100XP | | PAL130XP | |
|---|---|---|---|---|---|---|
| Pression de travail min. et max. | 70 - 120 psi | 4,8 - 8,3 bar | 70 - 120 psi | 4,9 - 8,4 bar | 70 - 120 psi | 4,9 - 8,4 bar |
| Consommation d'air (60 cycles par minute) | 3.07 scfm | 109.3 liter/min. | 11.40 scfm | 322,80 liter | 11.40 scfm | 322,80 liter |
| Prise d'air | 3/8 in. NPT | 1/4 in. NPT | 3/8 in. NPT | 3/8 in. NPT | 3/8 in. NPT | 3/8 in. NPT |
| Vitesse maximum (cycles par seconde) | 3 | 8 | 2 | 2 | 2 | 2 |
| Poids | 5.8 lbs. | 1.94 kg. | 11.5 lbs. | 5,24 kg | 12.7 lbs. | 5,8 kg |
| Capacité de clous par magasin | ø.083 = 350<br>ø.090 = 300 | ø2,1mm = 350<br>ø2,3mm = 300 | 225-300 | 225-300 | 120-225 | 120-225 |
| Dimensions des clous: longueur | 1 in. - 2 1/4 in. | 273 mm | 2 1/4 in. - 4 in. | 55 - 100 mm | 3 in. - 5 1/8 in. | 75 - 130 mm |
| Dimensions des clous: diamètre | .083 - .090 | 267 mm | .099 - .148 | 2,5 - 3,8 mm | .120 - .148 | 3,05 - 3,8 mm |
| Dimensions de l'outil: hauteur | 11 1/4 in. | 89 mm | 13 1/4 in. | 338 mm | 13 1/4 in. | 338 mm |
| Dimensions de l'outil: longueur | 11 7/8 in. | 114 mm | 16 1/2 in. | 418 mm | 18 7/8 in. | 479 mm |
| Dimensions de l'outil: largeur: corps de l'appareil | 5 1/4 in. | 114 mm | 6 in. | 153 mm | 6 in. | 154 mm |

# Spécifications concernant les éléments de fixation

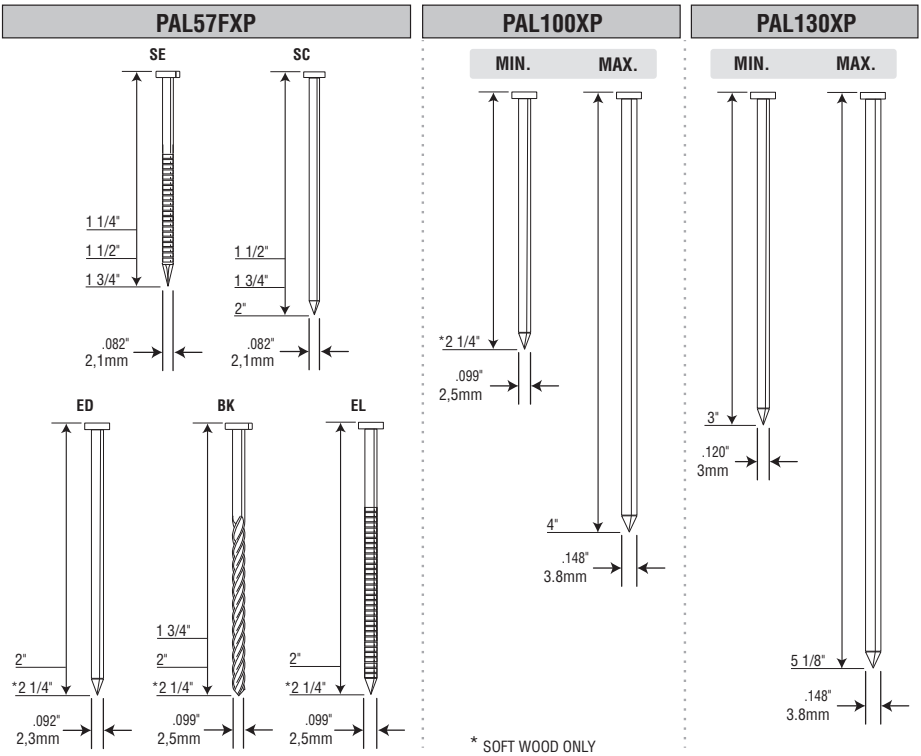

## Garantie limitée
## Outils et compresseurs pneumatiques, DuraSpin®, et sans fil de SENCO®

KYOCERA-SENCO Industrial Tools, Inc. (« SENCO ») conçoit et fabrique ses produits en respectant les normes les plus strictes en matière de matériaux et d'exécution. SENCO garantit à l'acheteur initial que les produits suivants seront exempts de défauts de matériaux ou de fabrication pendant la période de garantie indiquée ci-dessous :

| Produit | Neuf | Remis en état |
|---|---|---|
| **Outils pneumatiques*** | Cinq ans | Un an |
| **Outils Fusion** | Cinq ans | Six mois |
| **Outils à essence** | Deux ans | Six mois |
| **Outils Duraspin** | Cinq ans | 90 jours |

* Séries XP et Pro

| Produit | Neuf | Remis en état |
|---|---|---|
| **Compresseurs d'air** | Un an | 90 jours |
| **Outils combinés dans un ensemble** | Un an | 90 jours |
| **Cloueuses à mains multicoup** | Un an | 90 jours |
| **Marteaux agrafeurs** | Un an | 90 jours |

Pendant la période de garantie (qui entre en vigueur à la date d'achat), SENCO réparera ou remplacera, au choix et aux frais de SENCO, tout produit ou toute pièce présentant un vice de matériau ou de fabrication après examen par un centre de service de garantie autorisé de SENCO, sous réserve des exceptions, exclusions et limitations décrites ci-dessous. Les pièces de rechange et les produits de remplacement seront couverts par une garantie pour le reste de la période de garantie applicable à la pièce ou au produit remplacé. L'ACHETEUR INITIAL DOIT PRÉSENTER UNE PREUVE D'ACHAT OU UN REÇU DE CAISSE DATÉ POUR FAIRE UNE RÉCLAMATION AU TITRE DE LA GARANTIE. L'enregistrement de la garantie est également requis et peut être effectué lors de l'enregistrement en ligne du produit au www.senco.com. Pour faire une réclamation au titre de la garantie, vous devez retourner le produit, avec la preuve d'achat/le reçu approprié et les frais de transport en port payé pour le retour, à un centre de service de garantie autorisé de SENCO. Vous pouvez consulter une liste des centres de service de garantie autorisés de SENCO au www.senco.com ou en appelant sans frais au 1 800 543-4596. SENCO s'acquittera de ses obligations en vertu de la présente garantie dans un délai raisonnable après l'approbation de la réclamation au titre de la garantie.

**Outils sans fil SENCO :**

1. Sous réserve des exceptions, exclusions et limitations décrites ci-dessous, SENCO garantit que l'outil sans fil SENCO sera exempt de défauts de matériaux et de fabrication pendant deux ans à compter de la date d'achat.
2. SENCO garantit que les batteries et les chargeurs utilisés avec les outils sans fil SENCO seront exempts de défauts de matériaux et de fabrication pendant un an à compter de la date d'achat.

### Exclusions de garantie

Les exclusions de garantie suivantes s'appliquent :

1. Les pièces d'usure normale ne sont pas couvertes par cette garantie. Les pièces d'usure normale comprennent, par exemple, les isolateurs, les courroies d'entraînement, les filtres à air, les joints toriques en caoutchouc, les joints d'étanchéité, les modules d'entraînement, les butées de piston et l'ensemble piston/entraînement.
2. La présente garantie ne couvre pas les pièces endommagées en raison d'une usure normale, d'une mauvaise application, d'une mauvaise utilisation, d'un accident, d'une utilisation au-delà des vitesses ou tensions recommandées (outils électriques uniquement), d'un entreposage inadéquat ou pendant l'expédition.
3. Les produits utilisés dans des applications de production ou industrielles telles que définies par SENCO sont exclus de la présente garantie.

### Conditions générales de la garantie

Cette garantie sera honorée seulement :

A. Si on a utilisé de l'air comprimé régularisé, propre et sec, à une pression ne dépassant pas la pression maximale indiquée sur l'outil;
B. S'il n'y a aucune preuve d'utilisation abusive, de conditions anormales, d'accident, de négligence, de mauvaise utilisation ou de modification ou entreposage inappropriés du produit; et
C. S'il n'existe aucun écart par rapport aux instructions d'utilisation, aux spécifications et aux programmes d'entretien (lisez le guide d'utilisation pour connaître les instructions d'utilisation, les spécifications et les instructions d'entretien).

CETTE GARANTIE CONSTITUE LA SEULE GARANTIE SUR LE PRODUIT, ET SENCO REJETTE TOUTE AUTRE GARANTIE. TOUTE GARANTIE IMPLICITE SERA LIMITÉE EN DURÉE À LA PÉRIODE DE GARANTIE APPLICABLE INDIQUÉE CI-DESSUS. CERTAINES PROVINCES NE PERMETTENT PAS DE LIMITER LA DURÉE D'UNE GARANTIE IMPLICITE. PAR CONSÉQUENT, IL SE POURRAIT QUE LA LIMITE SUSMENTIONNÉE NE S'APPLIQUE PAS DANS VOTRE CAS. VOS SEULS ET UNIQUES RECOURS SONT CEUX INDIQUÉS CI-DESSUS. SENCO NE PEUT EN AUCUN CAS ÊTRE TENUE RESPONSABLE DES DOMMAGES ACCESSOIRES, CONSÉCUTIFS, INDIRECTS OU PARTICULIERS. CERTAINES PROVINCES NE PERMETTENT PAS L'EXCLUSION OU LA LIMITATION DE DOMMAGES ACCESSOIRES OU CONSÉCUTIFS; IL EST DONC POSSIBLE QUE LA LIMITATION OU L'EXCLUSION CI-DESSUS NE S'APPLIQUE PAS À VOUS. EN AUCUN CAS, EN CAS DE RUPTURE DE CONTRAT OU DE GARANTIE, DE DÉLIT (Y COMPRIS DE NÉGLIGENCE) OU AUTRE, LA RESPONSABILITÉ DE SENCO NE DÉPASSERA LE PRIX DU PRODUIT QUI A DONNÉ LIEU À LA RÉCLAMATION OU À LA RESPONSABILITÉ. TOUTE RESPONSABILITÉ LIÉE À L'UTILISATION DE CE PRODUIT PREND FIN À L'EXPIRATION DE LA PÉRIODE DE GARANTIE INDIQUÉE CI-DESSUS. AUCUN EMPLOYÉ OU REPRÉSENTANT DE SENCO OU DE TOUT DISTRIBUTEUR OU DÉPOSITAIRE N'EST AUTORISÉ À CHANGER OU À MODIFIER CETTE GARANTIE.

Cette garantie vous confère des droits reconnus par la loi et peut-être aussi d'autres droits pouvant varier d'une province à une autre.

### Remplacement d'outil en cas de catastrophe naturelle

SENCO remplacera tout outil détruit par une force majeure, comme une inondation, un tremblement de terre, un ouragan ou tout autre désastre résultant uniquement des forces de la nature. Une telle réclamation sera honorée à condition que l'acheteur initial ait préalablement soumis une carte d'enregistrement de garantie dûment remplie pour l'outil, puis qu'il soumette une preuve de propriété et une déclaration acceptable décrivant le cas de force majeure documenté par un assureur, un service de police ou une autre source gouvernementale officielle. Pour obtenir des instructions sur le dépôt d'une réclamation, composez le 1 800 543-4596.

### Satisfaction de la clientèle

Si, pour quelque raison que ce soit, le produit ne fonctionne pas à la satisfaction de l'acheteur initial, il peut être retourné à l'endroit où il a été acheté dans les trente jours suivant l'achat avec le reçu de caisse daté pour un remboursement complet du prix d'achat (s'applique uniquement aux ventes de nouveaux produits).

© 2023 KYOCERA-SENCO Industrial Tools, Inc.
CINCINNATI, OHIO 45244-1611 USA
www.senco.com
160101

KYOCERA-SENCO Industrial Tools, Inc.
8450 Broadwell Road
Cincinnati, Ohio 45244
www.senco.com

© 2025 by KYOCERA-SENCO Industrial Tools, Inc.

KYOCERA-SENCO Industrial Tools, Inc.
8450 Broadwell Road
Cincinnati, Ohio 45244
1-800-543-4596

www.senco.com