Art.Nr.
5903804901 / 5803801901 / 5903804904 /
5903804903 / 59038049969 / 5903804959
AusgabeNr.
5903804901_0513
Rev.Nr.
02/09/2026

scheppach

https://www.scheppach.com/de/service

Made in P.R.C.

DS920
DTS225

DE	**Wand- und Deckenschleifer** Originalbetriebsanleitung	4
GB	**Wall and ceiling sander** Original operating manual	20
BG	**Шлифовъчен уред за стени и таван** Превод на оригиналното ръководство за експлоатация	32
GR	**Συσκευή λείανσης τοίχων και οροφών** Μετάφραση του πρωτοτύπου των οδηγιών χρήσης	46
RO	**Şlefuitor pentru pereţi şi plafon** Traducere din manualul de exploatare original	61
RS	**Glačalica za zidove i plafone** Prevod originalnog uputstva za upotrebu	74
TR	**Duvar ve tavan tipi zımpara makinesi** Orijinal kullanım talimatı çevirisi	87

Nachdrucke, auch auszugsweise, bedürfen der Genehmigung.
Technische Änderungen vorbehalten. Abbildungen beispielhaft!

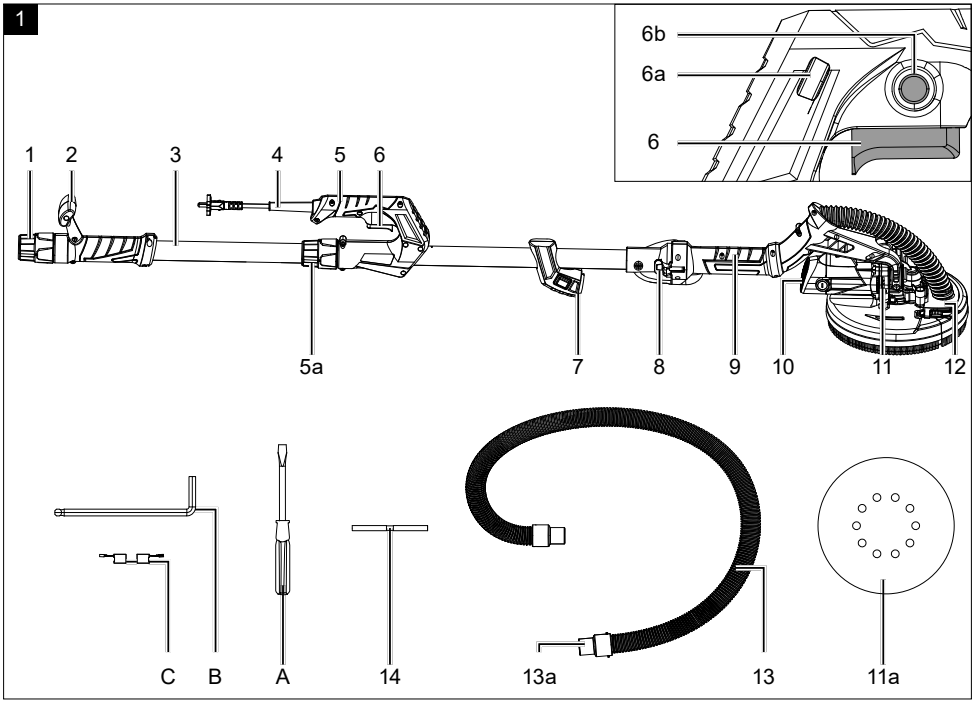
1
6b
6a
6
1
2
3
4
5
6
5a
7
8
9
10
11
12
C
B
A
14
13a
13
11a

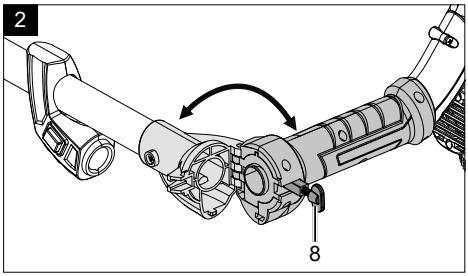
2
8

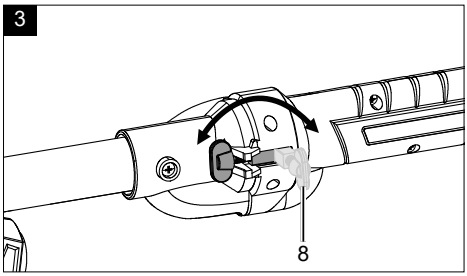
3
8

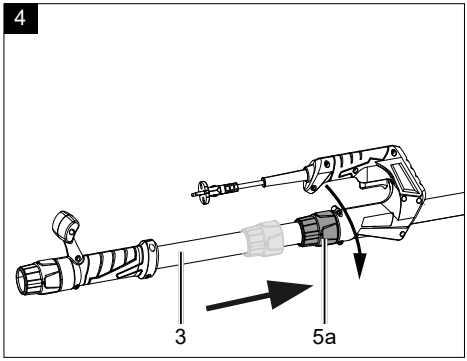
4
3
5a

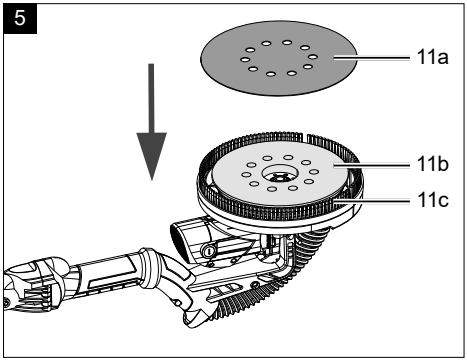
5
11a
11b
11c

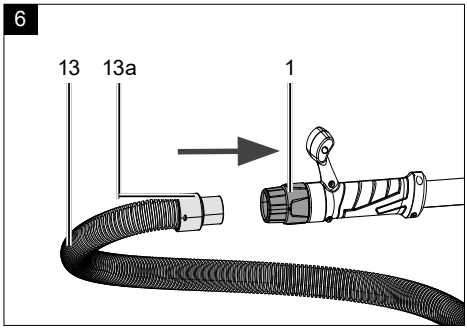
6
13
13a
1

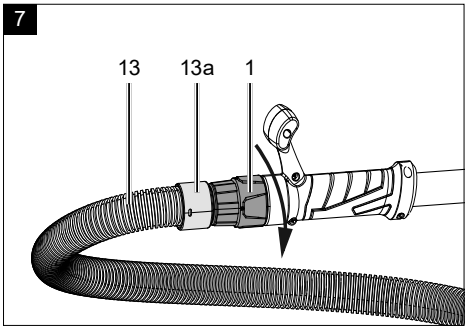
7
13
13a
1

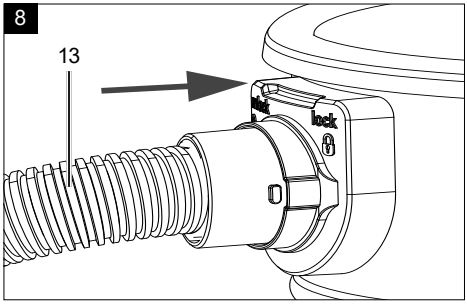
8
13
lock

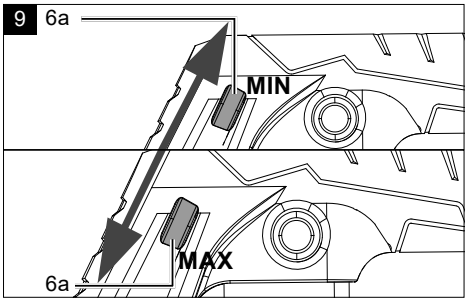
9
6a
MIN
MAX
6a

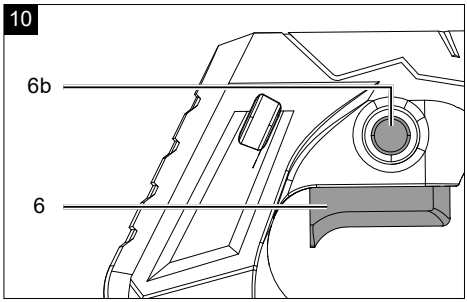
10
6b
6

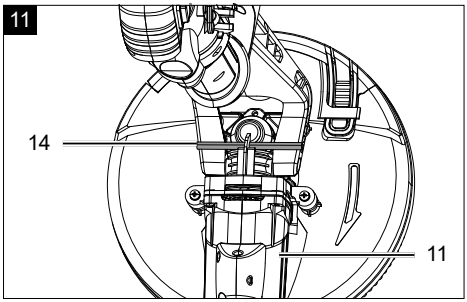
11
14
11

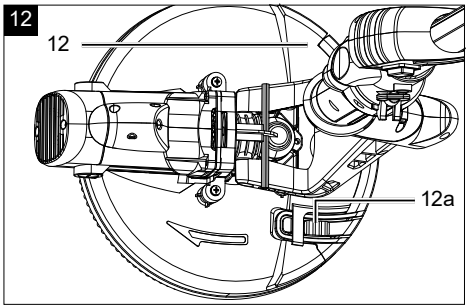
12
12
12a

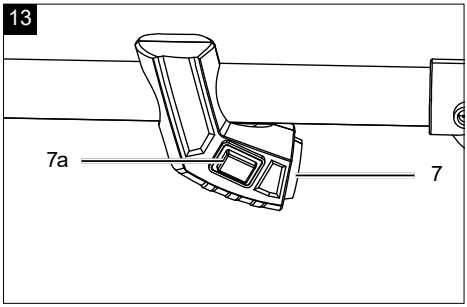
13
7a
7

Erklärung der Symbole auf dem Produkt

Die Verwendung von Symbolen in diesem Handbuch soll Ihre Aufmerksamkeit auf mögliche Risiken lenken. Die Sicherheitssymbole und Erklärungen, die diese begleiten, müssen genau verstanden werden. Die Warnungen selbst beseitigen keine Risiken und können korrekte Maßnahmen zum Verhüten von Unfällen nicht ersetzen.

	Warnung - Zur Verringerung des Verletzungsrisikos Betriebsanleitung lesen.		Immer mit zwei Händen arbeiten!
	Tragen Sie einen Gehörschutz. Die Einwirkung von Lärm kann Gehörverlust bewirken.		Schutzklasse II
	Tragen Sie eine Staubschutzmaske. Beim Bearbeiten von Holz und anderer Materialien kann gesundheitsschädlicher Staub entstehen. Asbesthaltiges Material darf nicht bearbeitet werden!		Tragen Sie eine Schutzbrille. Während der Arbeit entstehende Funken oder aus dem Gerät heraustretende Splitter, Späne und Stäube können Sichtverlust bewirken.
	Das Produkt entspricht den geltenden europäischen Richtlinien.		In dieser Betriebsanleitung haben wir Stellen, die Ihre Sicherheit betreffen, mit diesem Zeichen versehen.
	Das Produkt entspricht den geltenden serbischen Richtlinien.		

Erklärung der Signalwörter in der Betriebsanleitung

⚠ **GEFAHR**	Signalwort zur Kennzeichnung einer unmittelbar bevorstehenden Gefährdungssituation, die, wenn sie nicht vermieden wird, den Tod oder eine schwere Verletzung zur Folge hat
⚠ **WARNUNG**	Signalwort zur Kennzeichnung einer möglichen Gefährdungssituation, die, wenn sie nicht vermieden wird, den Tod oder eine schwere Verletzung zur Folge haben könnte
⚠ **VORSICHT**	Signalwort zur Kennzeichnung einer möglichen Gefährdungssituation, die, wenn sie nicht vermieden wird, eine geringfügige oder mäßige Verletzung zur Folge haben könnte
ACHTUNG	Signalwort zur Kennzeichnung einer möglichen Gefährdungssituation, die, wenn sie nicht vermieden wird, Sachschäden am Produkt oder Eigentum/Besitz zur Folge haben könnte

Inhaltsverzeichnis: **Seite:**

1. Einleitung 6
2. Bestimmungsgemäße Verwendung 6
3. Produktbeschreibung (Abb. 1-13) 6
4. Lieferumfang 7
5. Auspacken 7
6. Technische Daten 7
7. Sicherheitshinweise 8
8. Montage und Inbetriebnahme 12
9. Bedienung 13
10. Reinigung, Wartung und Reparatur 14
11. Elektrischer Anschluss 15
12. Lagerung und Transport 15
13. Entsorgung und Wiederverwertung 15
14. Störungsabhilfe 17
15. EU-Konformitätserklärung (ab 20.01.2027 online – QR-Code scannen) 99

1. Einleitung

Hersteller:
Scheppach GmbH
Günzburger Straße 69
D-89335 Ichenhausen

Verehrter Kunde
Wir wünschen Ihnen viel Freude und Erfolg beim Arbeiten mit Ihrem neuen Produkt.

Hinweis:
Der Hersteller dieses Produkts haftet nach dem geltenden Produkthaftungsgesetz nicht für Schäden, die an diesem Produkt oder durch dieses Produkt entstehen bei:

- Unsachgemäßer Behandlung
- Nichtbeachtung der Betriebsanleitung
- Reparaturen durch Dritte, nicht autorisierte Fachkräfte
- Einbau und Austausch von nicht originalen Ersatzteilen
- Nicht bestimmungsgemäßer Verwendung
- Ausfällen der elektrischen Anlage bei Nichtbeachtung der nationalen elektrischen Vorschriften und Bestimmungen.

Beachten Sie:
Die Betriebsanleitung ist Teil des Produkts und enthält wichtige Hinweise für den sicheren, fachgerechten und wirtschaftlichen Betrieb. Beachten Sie zusätzlich die geltenden nationalen Vorschriften. Lesen Sie alle Bedien- und Sicherheitshinweise vor der Nutzung sorgfältig durch und verwenden Sie das Produkt nur wie beschrieben. Bewahren Sie die Anleitung auf und geben Sie diese bei Weitergabe des Produktes mit.

2. Bestimmungsgemäße Verwendung

Der bestimmungsgemäße Gebrauch dieses Produkts umfasst das großflächige Trockenschleifen von Trockenbauwänden zur Vorbereitung vor dem Anstrich oder Tapezieren unter Verwendung von geeignetem Schleifpapier.

Für die Bearbeitung von kleinen Flächen sowie Ecken und Kanten ist dieses Produkt nicht geeignet. Es eignet sich zudem nicht zum Abschleifen von Tapeten und darf nicht zum Nassschleifen eingesetzt werden.

Das Produkt darf nicht als Trenn- oder Schruppschleifer, Polier oder mit Drahtbürsten verwendet werden. Asbesthaltige Materialien dürfen mit diesem Produkt nicht bearbeitet werden.

Das Produkt darf nur nach seiner Bestimmung verwendet werden. Jede weitere darüber hinausgehende Verwendung ist nicht bestimmungsgemäß. Für daraus hervorgerufene Schäden oder Verletzungen aller Art haftet der Benutzer/Bediener und nicht der Hersteller.
Bestandteil der bestimmungsgemäßen Verwendung ist auch die Beachtung der Sicherheitshinweise, sowie die Montageanleitung und Betriebshinweise in der Betriebsanleitung.
Personen, die das Produkt verwenden und warten, müssen mit diesem vertraut und über mögliche Gefahren unterrichtet sein.
Veränderungen an dem Produkt schließen eine Haftung des Herstellers und daraus entstehende Schäden gänzlich aus.
Das Produkt darf nur mit Originalteilen und Originalzubehör des Herstellers betrieben werden.
Die Sicherheits-, Arbeits- und Wartungsvorschriften des Herstellers sowie die in den Technischen Daten angegebenen Abmessungen müssen eingehalten werden.

Bitte beachten Sie, dass unsere Produkte bestimmungsgemäß nicht für den gewerblichen, handwerklichen oder industriellen Einsatz konstruiert wurden. Wir übernehmen keine Gewährleistung, wenn das Produkt in Gewerbe-, Handwerks- oder Industriebetrieben sowie bei gleichzusetzenden Tätigkeiten eingesetzt wird.

Der Hersteller haftet nicht für Schäden, die durch bestimmungswidrigen Gebrauch oder falsche Bedienung verursacht wurden.

3. Produktbeschreibung (Abb. 1-13)

1. Absauganschluss
2. Zusätzlicher Handgriff
3. Saugrohrverlängerung
4. Netzkabel
5. Haupthandgriff
5a. Absauganschluss
6. Ein-/Ausschalter
6a. Drehzahlregler
6b. Feststellknopf
7. LED-Licht
7a. Ein-/Ausschalter
8. Flügelmutter
9. Vorderer Handgriff
10. Lüftungsöffnungen
11. Schleifkopf
11a. Schleifpapier
11b. Schleifscheibe

11c. Bürstenrand
12. Abdeckung
12a. Lasche
13. Absaugschlauch
13a. Schlauchadapter
14. Splint

4. Lieferumfang

Pos.	Anzahl	Bezeichnung
	1x	Trockenwandschleifer
11a	6	Schleifpapier (verschiedene Körnungen)
13	1x	Absaugschlauch
13a	2x	Schlauchadapter
14	1x	Splint
A	1x	Schraubendreher für Kohlebürsten-Wechsel
B	1x	Innensechskantschlüssel für Schleifpapier-Wechsel
C	2x	Ersatz-Kohlebürsten
	1x	Betriebsanleitung

5. Auspacken

⚠ WARNUNG
Produkt und Verpackungsmaterial sind kein Kinderspielzeug! Kinder dürfen nicht mit Kunststoffbeuteln, Folien und Kleinteilen spielen! Es besteht Verschluckungs- und Erstickungsgefahr!

- Öffnen Sie die Verpackung und nehmen Sie das Produkt vorsichtig heraus.
- Entfernen Sie das Verpackungsmaterial sowie Verpackungs-/ und Transportsicherungen (falls vorhanden).
- Überprüfen Sie, ob der Lieferumfang vollständig ist.
- Kontrollieren Sie das Produkt und die Zubehörteile auf Transportschäden. Bei Beanstandungen muss sofort der Zubringer verständigt werden. Spätere Reklamationen werden nicht anerkannt.
- Bewahren Sie die Verpackung nach Möglichkeit bis zum Ablauf der Garantiezeit auf.
- Machen Sie sich vor dem Einsatz anhand der Bedienungsanleitung mit dem Produkt vertraut.
- Verwenden Sie bei Zubehör sowie Verschleiß- und Ersatzteilen nur Originalteile. Ersatzteile erhalten Sie bei Ihrem Fachhändler.
- Geben Sie bei Bestellungen unsere Artikelnummern sowie Typ und Baujahr des Produkts an.

6. Technische Daten

Nennspannung	230 - 240 ~ V
Nennfrequenz	50 Hz
Leistungsaufnahme	710 W
Nenndrehzahl im Leerlauf n_0	800 - 1800 min^{-1}
Spindelgröße	M14
Schleifpapier-Durchmesser	215 mm
Schutzklasse	II
Gewicht	3,8 kg

Schallwerte	
Schalldruckpegel L_{PA}	91,3 dB
Schallleistungspegel L_{WA}	99,3 dB
Unsicherheit K	3 dB

Hand-Arm-Vibration	
beim Schleifen mit Schleifpapier a_h	2,28 m/s^2
Unsicherheit K	1,5 m/s^2

Technische Änderungen vorbehalten!

Tragen Sie Gehörschutz!
Die Einwirkung von Lärm kann Gehörverlust bewirken.

Hinweis:
- Die Geräusch- und Vibrationswerte wurden entsprechend EN 62841-1 ermittelt.

Hinweis:
Der angegebene Schwingungsgesamtwert und der angegebene Geräuschemissionswert sind nach einem genormten Prüfverfahren gemessen worden und können zum Vergleich eines Elektrowerkzeugs mit einem anderen verwendet werden.

Hinweis:
Der angegebene Schwingungsgesamtwert und der angegebene Geräuschemissionswert können auch zu einer vorläufigen Einschätzung der Belastung verwendet werden.

Warnung: Die Schwingungs- und Geräuschemissionen können während der tatsächlichen Benutzung des Elektrowerkzeugs von den Angabewerten abweichen, abhängig von der Art und Weise, in der das Elektrowerkzeug verwendet wird, insbesondere, welche Art von Werkstück bearbeitet wird.

Warnung: Es ist notwendig, Sicherheitsmaßnahmen zum Schutz des Bedieners festzulegen, die auf einer Abschätzung der Schwingungsbelastung während der tatsächlichen Benutzungsbedingungen beruhen (hierbei sind alle Anteile des Betriebszyklus zu berücksichtigen, beispielsweise Zeiten, in denen das Elektrowerkzeug abgeschaltet ist, und solche, in denen es zwar eingeschaltet ist, aber ohne Belastung läuft).

7. Sicherheitshinweise

⚠ WARNUNG Lesen Sie alle Sicherheitshinweise und Anweisungen, Bebilderungen und technischen Daten, mit denen dieses Elektrowerkzeug versehen ist. Versäumnisse bei der Einhaltung der nachfolgenden Anweisungen können elektrischen Schlag, Brand und/oder schwere Verletzungen verursachen.

Bewahren Sie alle Sicherheitshinweise und Anweisungen für die Zukunft auf.
Der in den Sicherheitshinweisen verwendete Begriff Elektrowerkzeug bezieht sich auf netzbetriebene Elektrowerkzeuge (mit Netzkabel) und auf akkubetriebene Elektrowerkzeuge (ohne Netzkabel).

Arbeitsplatzsicherheit

a) **Halten Sie Ihren Arbeitsbereich sauber und gut beleuchtet.** Unordnung oder unbeleuchtete Arbeitsbereiche können zu Unfällen führen.
b) **Arbeiten Sie mit dem Elektrowerkzeug nicht in explosionsgefährdeter Umgebung, in der sich brennbare Flüssigkeiten, Gase oder Stäube befinden.** Elektrowerkzeuge erzeugen Funken, die den Staub oder die Dämpfe entzünden können.
c) **Halten Sie Kinder und andere Personen während der Benutzung des Elektrowerkzeugs fern.** Bei Ablenkung können Sie die Kontrolle über das Elektrowerkzeug verlieren.

Elektrische Sicherheit

a) **Der Anschlussstecker des Elektrowerkzeugs muss in die Steckdose passen. Der Stecker darf in keiner Weise verändert werden. Verwenden Sie keine Adapterstecker gemeinsam mit schutzgeerdeten Elektrowerkzeugen.** Unveränderte Stecker und passende Steckdosen verringern das Risiko eines elektrischen Schlages.
b) **Vermeiden Sie Körperkontakt mit geerdeten Oberflächen wie von Rohren, Heizungen, Herden und Kühlschränken.** Es besteht ein erhöhtes Risiko durch elektrischen Schlag, wenn Ihr Körper geerdet ist.
c) **Halten Sie Elektrowerkzeuge von Regen oder Nässe fern.** Das Eindringen von Wasser in ein Elektrowerkzeug erhöht das Risiko eines elektrischen Schlages.
d) **Zweckentfremden Sie die Anschlussleitung nicht, um das Elektrowerkzeug zu tragen, aufzuhängen oder um den Stecker aus der Steckdose zu ziehen. Halten Sie die Anschlussleitung fern von Hitze, Öl, scharfen Kanten oder sich bewegenden Geräteteilen.** Beschädigte oder verwickelte Anschlussleitungen erhöhen das Risiko eines elektrischen Schlages.
e) **Wenn Sie mit einem Elektrowerkzeug im Freien arbeiten, verwenden Sie nur Verlängerungsleitungen, die auch für den Außenbereich geeignet sind.** Die Anwendung einer für den Außenbereich geeigneten Verlängerungsleitung verringert das Risiko eines elektrischen Schlages.
f) **Wenn der Betrieb des Elektrowerkzeugs in feuchter Umgebung nicht vermeidbar ist, verwenden Sie einen Fehlerstromschutzschalter.** Der Einsatz eines Fehlerstromschutzschalters vermindert das Risiko eines elektrischen Schlages.

Sicherheit von Personen

a) **Seien Sie aufmerksam, achten Sie darauf, was Sie tun, und gehen Sie mit Vernunft an die Arbeit mit einem Elektrowerkzeug. Benutzen Sie kein Elektrowerkzeug, wenn Sie müde sind oder unter dem Einfluss von Drogen, Alkohol oder Medikamenten stehen.** Ein Moment der Unachtsamkeit beim Gebrauch des Elektrowerkzeugs kann zu ernsthaften Verletzungen führen.
b) **Tragen Sie persönliche Schutzausrüstung und immer eine Schutzbrille.** Das Tragen persönlicher Schutzausrüstung, wie Staubmaske, rutschfeste Sicherheitsschuhe, Schutzhelm oder Gehörschutz, je nach Art und Einsatz des Elektrowerkzeugs, verringert das Risiko von Verletzungen.
c) **Vermeiden Sie eine unbeabsichtigte Inbetriebnahme. Vergewissern Sie sich, dass das Elektrowerkzeug ausgeschaltet ist, bevor Sie es an die Stromversorgung und/oder den Akku anschließen, es aufnehmen oder tragen.** Wenn Sie beim Tragen des Elektrowerkzeugs den Finger am Schalter haben oder das Elektrowerkzeug eingeschaltet an die Stromversorgung anschließen, kann dies zu Unfällen führen.
d) **Entfernen Sie Einstellwerkzeuge oder Schraubenschlüssel, bevor Sie das Elektrowerkzeug**

einschalten. Ein Werkzeug oder Schlüssel, der sich in einem drehenden Teil des Elektrowerkzeugs befindet, kann zu Verletzungen führen.

e) **Vermeiden Sie eine abnormale Körperhaltung. Sorgen Sie für einen sicheren Stand und halten Sie jederzeit das Gleichgewicht.** Dadurch können Sie das Elektrowerkzeug in unerwarteten Situationen besser kontrollieren.

f) **Tragen Sie geeignete Kleidung. Tragen Sie keine weite Kleidung oder Schmuck. Halten Sie Haare und Kleidung fern von sich bewegenden Teilen.** Lockere Kleidung, Schmuck oder lange Haare können von sich bewegenden Teilen erfasst werden.

g) **Wenn Staubabsaug- und -auffangeinrichtungen montiert werden können, sind diese anzuschließen und richtig zu verwenden.** Verwendung einer Staubabsaugung kann Gefährdungen durch Staub verringern.

h) **Wiegen Sie sich nicht in falscher Sicherheit und setzen Sie sich nicht über die Sicherheitsregeln für Elektrowerkzeuge hinweg, auch wenn Sie nach vielfachem Gebrauch mit dem Elektrowerkzeug vertraut sind.** Achtloses Handeln kann binnen Sekundenbruchteilen zu schweren Verletzungen führen.

Verwendung und Behandlung des Elektrowerkzeugs

a) **Überlasten Sie das Elektrowerkzeug nicht. Verwenden Sie für Ihre Arbeit das dafür bestimmte Elektrowerkzeug.** Mit dem passenden Elektrowerkzeug arbeiten Sie besser und sicherer im angegebenen Leistungsbereich.

b) **Benutzen Sie kein Elektrowerkzeug, dessen Schalter defekt ist.** Ein Elektrowerkzeug, das sich nicht mehr ein- oder ausschalten lässt, ist gefährlich und muss repariert werden.

c) **Ziehen Sie den Stecker aus der Steckdose und/oder entfernen Sie einen abnehmbaren Akku, bevor Sie Geräteeinstellungen vornehmen, Einsatzwerkzeugteile wechseln oder das Elektrowerkzeug weglegen.** Diese Vorsichtsmaßnahme verhindert den unbeabsichtigten Start des Elektrowerkzeugs.

d) **Bewahren Sie unbenutzte Elektrowerkzeuge außerhalb der Reichweite von Kindern auf. Lassen Sie keine Personen das Elektrowerkzeug benutzen, die mit diesem nicht vertraut sind oder diese Anweisungen nicht gelesen haben.** Elektrowerkzeuge sind gefährlich, wenn sie von unerfahrenen Personen benutzt werden.

e) **Pflegen Sie Elektrowerkzeuge und Einsatzwerkzeug mit Sorgfalt. Kontrollieren Sie, ob bewegliche Teile einwandfrei funktionieren und nicht klemmen, ob Teile gebrochen oder so beschädigt sind, dass die Funktion des Elektrowerkzeugs beeinträchtigt ist. Lassen Sie beschädigte Teile vor dem Einsatz des Elektrowerkzeuges reparieren.** Viele Unfälle haben ihre Ursache in schlecht gewarteten Elektrowerkzeugen.

f) **Halten Sie Schneidwerkzeuge scharf und sauber.** Sorgfältig gepflegte Schneidwerkzeuge mit scharfen Schneidkanten verklemmen sich weniger und sind leichter zu führen.

g) **Verwenden Sie Elektrowerkzeug, Einsatzwerkzeug, Einsatzwerkzeuge usw. entsprechend diesen Anweisungen. Berücksichtigen Sie dabei die Arbeitsbedingungen und die auszuführende Tätigkeit.** Der Gebrauch von Elektrowerkzeugen für andere als die vorgesehenen Anwendungen kann zu gefährlichen Situationen führen.

h) **Halten Sie Griffe und Griffflächen trocken, sauber und frei von Öl und Fett.** Rutschige Griffe und Griffflächen erlauben keine sichere Bedienung und Kontrolle des Elektrowerkzeugs in unvorhergesehenen Situationen.

Service

a) **Lassen Sie Ihr Elektrowerkzeug nur von qualifiziertem Fachpersonal und nur mit Original-Ersatzteilen reparieren.** Damit wird sichergestellt, dass die Sicherheit des Elektrowerkzeugs erhalten bleibt.

Sicherheitshinweise für alle Anwendungen - Gemeinsame Sicherheitshinweise zum Schleifen, Sandpapierschleifen, Arbeiten mit Drahtbürsten, Polieren und Trennschleifen

a) **Dieses Elektrowerkzeug ist zu verwenden als Sandpapierschleifer. Beachten Sie alle Sicherheitshinweise, Anweisungen, Darstellungen und Daten, die Sie mit dem Gerät erhalten.** Wenn Sie die folgenden Anweisungen nicht beachten, kann es zu elektrischem Schlag, Feuer und/oder schweren Verletzungen kommen.

b) **Dieses Elektrowerkzeug ist nicht geeignet zum Schleifen, Arbeiten mit Drahtbürsten, Polieren, Lochschneiden und Trennschleifen.** Verwendungen, für die das Elektrowerkzeug nicht vorgesehen ist, können Gefährdungen und Verletzungen verursachen.

c) **Verwenden Sie das Elektrowerkzeug nicht für eine Funktion, für die es nicht ausdrücklich konstruiert und von seinem Hersteller vorgesehen ist.** Solch ein Umbau kann zu einem Verlust der Kontrolle und ernsthaften Körperverletzungen führen.

d) **Verwenden Sie kein Einsatzwerkzeug, das vom Hersteller nicht speziell für dieses Elektrowerkzeug vorgesehen und festgelegt wurde.** Nur weil Sie das Zubehör an Ihrem Elektrowerkzeug befestigen können, garantiert das keine sichere Verwendung.

e) **Die zulässige Drehzahl des Einsatzwerkzeugs muss mindestens so hoch sein wie die auf dem Elektrowerkzeug angegebene Höchstdrehzahl.** Zubehör, das sich schneller als zulässig dreht, kann zerbrechen und umherfliegen.

f) **Außendurchmesser und Dicke des Einsatzwerkzeugs müssen den Maßangaben Ihres Elektrowerkzeugs entsprechen.** Falsch bemessene Einsatzwerkzeuge können nicht ausreichend abgeschirmt oder kontrolliert werden.

g) **Die Maße zur Befestigung des Einsatzwerkzeugs müssen zu den Maßen der Befestigungsmittel des Elektrowerkzeugs passen.** Einsatzwerkzeuge, die nicht passgenau am Elektrowerkzeug befestigt werden, drehen sich ungleichmäßig, vibrieren sehr stark und können zum Verlust der Kontrolle führen.

h) **Verwenden Sie keine beschädigten Einsatzwerkzeuge. Kontrollieren Sie vor jeder Verwendung Einsatzwerkzeuge wie Schleifscheiben auf Absplitterungen und Risse, Schleifteller auf Risse, Verschleiß oder starke Abnutzung, Drahtbürsten auf lose oder gebrochene Drähte. Wenn das Elektrowerkzeug oder das Einsatzwerkzeug herunterfällt, überprüfen Sie, ob es beschädigt ist, oder verwenden Sie ein unbeschädigtes Einsatzwerkzeug. Wenn Sie das Einsatzwerkzeug kontrolliert und eingesetzt haben, halten Sie und in der Nähe befindliche Personen sich außerhalb der Ebene des rotierenden Einsatzwerkzeugs auf und lassen Sie das Gerät eine Minute lang mit Höchstdrehzahl laufen.** Beschädigte Einsatzwerkzeuge brechen meist in dieser Testzeit.

i) **Tragen Sie persönliche Schutzausrüstung. Verwenden Sie je nach Anwendung Vollgesichtsschutz, Augenschutz oder Schutzbrille. Soweit angemessen, tragen Sie Staubmaske, Gehörschutz, Schutzhandschuhe oder Spezialschürze, die kleine Schleif- und Materialpartikel von Ihnen fernhält.** Die Augen sollen vor herumfliegenden Fremdkörpern geschützt werden, die bei verschiedenen Anwendungen entstehen. Staub oder Atemschutzmaske müssen den bei der Anwendung entstehenden Staub filtern. Wenn Sie lange lautem Lärm ausgesetzt sind, können Sie einen Hörverlust erleiden.

j) **Achten Sie bei anderen Personen auf sicheren Abstand zu Ihrem Arbeitsbereich. Jeder, der den Arbeitsbereich betritt, muss persönliche Schutzausrüstung tragen.** Bruchstücke des Werkstücks oder gebrochener Einsatzwerkzeuge können wegfliegen und Verletzungen auch außerhalb des direkten Arbeitsbereichs verursachen.

k) **Halten Sie das Elektrowerkzeug nur an den isolierten Griffflächen, wenn Sie Arbeiten ausführen, bei denen das Einsatzwerkzeug verborgene Stromleitungen oder das eigene Netzkabel treffen kann.** Der Kontakt mit einer spannungsführenden Leitung kann auch metallene Geräteteile unter Spannung setzen und zu einem elektrischen Schlag führen.

l) **Halten Sie das Netzkabel von sich drehenden Einsatzwerkzeugen fern.** Wenn Sie die Kontrolle über das Gerät verlieren, kann das Netzkabel durchtrennt oder erfasst werden und Ihre Hand oder Ihr Arm in das sich drehende Einsatzwerkzeug geraten.

m) **Legen Sie das Elektrowerkzeug niemals ab, bevor das Einsatzwerkzeug völlig zum Stillstand gekommen ist.** Das sich drehende Einsatzwerkzeug kann in Kontakt mit der Ablagefläche geraten, wodurch Sie die Kontrolle über das Elektrowerkzeug verlieren können.

n) **Lassen Sie das Elektrowerkzeug nicht laufen, während Sie es tragen.** Ihre Kleidung kann durch zufälligen Kontakt mit dem sich drehenden Einsatzwerkzeug erfasst werden und das Einsatzwerkzeug sich in Ihren Körper bohren.

o) **Reinigen Sie regelmäßig die Lüftungsschlitze Ihres Elektrowerkzeugs.** Das Motorgebläse zieht Staub in das Gehäuse, und eine starke Ansammlung von Metallstaub kann elektrische Gefahren verursachen.

p) **Verwenden Sie das Elektrowerkzeug nicht in der Nähe brennbarer Materialien.** Funken können diese Materialien entzünden.

q) **Verwenden Sie keine Einsatzwerkzeuge, die flüssige Kühlmittel erfordern.** Die Verwendung von Wasser oder anderen flüssigen Kühlmitteln kann zu einem elektrischen Schlag führen.

Sicherheitshinweise für alle Anwendungen
Rückschlag und entsprechende Sicherheitshinweise
Rückschlag ist die plötzliche Reaktion infolge eines hakenden oder blockierten drehenden Einsatzwerkzeugs, wie Schleifscheibe, Schleifteller, Drahtbürste usw. Verhaken oder Blockieren führt zu einem abrupten Stopp des rotierenden Einsatzwerkzeugs.
Dadurch wird ein unkontrolliertes Elektrowerkzeug gegen die Drehrichtung des Einsatzwerkzeugs an der Blockierstelle beschleunigt.

Wenn z. B. eine Schleifscheibe im Werkstück hakt oder blockiert, kann sich die Kante der Schleifscheibe, die in das Werkstück eintaucht, verfangen und dadurch die Schleifscheibe ausbrechen oder einen Rückschlag verursachen.
Die Schleifscheibe bewegt sich dann auf die Bedienperson zu oder von ihr weg, je nach Drehrichtung der Scheibe an der Blockierstelle. Hierbei können Schleifscheiben auch brechen.

Ein Rückschlag ist die Folge eines falschen oder fehlerhaften Gebrauchs des Elektrowerkzeugs.
Er kann durch geeignete Vorsichtsmaßnahmen, wie nachfolgend beschrieben, verhindert werden.

a) **Halten Sie das Elektrowerkzeug gut fest und bringen Sie Ihren Körper und Ihre Arme in eine Position, in der Sie die Rückschlagkräfte abfangen können. Verwenden Sie immer den Zusatzgriff, falls vorhanden, um die größtmögliche Kontrolle über Rückschlagkräfte oder Reaktionsmomente beim Hochlauf zu haben.** Die Bedienperson kann durch geeignete Vorsichtsmaßnahmen die Rückschlag- und Reaktionskräfte beherrschen.
b) **Bringen Sie Ihre Hand nie in die Nähe sich drehender Einsatzwerkzeuge.** Das Einsatzwerkzeug kann sich beim Rückschlag über Ihre Hand bewegen.
c) **Meiden Sie mit Ihrem Körper den Bereich, in den das Elektrowerkzeug bei einem Rückschlag bewegt wird.** Der Rückschlag treibt das Elektrowerkzeug in die Richtung entgegengesetzt zur Bewegung der Schleifscheibe an der Blockierstelle.
d) **Arbeiten Sie besonders vorsichtig im Bereich von Ecken, scharfen Kanten usw. Verhindern Sie, dass Einsatzwerkzeuge gegen das Werkstück prallen und verhaken.** Das rotierende Einsatzwerkzeug neigt bei Ecken, scharfen Kanten oder wenn es abprallt, dazu, sich zu verhaken. Dies verursacht einen Kontrollverlust oder Rückschlag.
e) **Verwenden Sie kein Kettensägenblatt zum Holzschneiden, keine segmentierte Diamanttrennscheibe mit einem Segmentabstand über 10 mm und kein gezähntes Sägeblatt.** Solche Einsatzwerkzeuge verursachen häufig einen Rückschlag und den Verlust der Kontrolle.

Sicherheitshinweise zum Sandpapierschleifen
a) **Benutzen Sie Schleifblätter der richtigen Größe und befolgen Sie die Herstellerangaben zur Auswahl der Schleifblätter.** Schleifblätter, die über den Schleifteller hinausragen, können Verletzungen verursachen sowie zum Verhaken, Zerreißen der Schleifblätter oder zum Rückschlag führen.

Zusätzliche Sicherheitshinweise
a) **Schließen Sie zum Arbeiten einen Staubsauger an den mitgelieferten Adapter an.**
b) **ACHTUNG!** Lassen Sie Schleifstäube nicht in die Nähe von offenem Feuer gelangen, Stäube können explosiv sein.
c) **Tragen Sie stets eine Schutzbrille und eine Staubschutzmaske, wenn Sie Schleifarbeiten durchführen, besonders bei Überkopf-Arbeiten und beim Bearbeiten kritischer Materialien!** Beim Schleifen bestimmter Materialien (z.B. Bleifarben, manche Holz- und Metallarten) entstehen schädliche oder giftige Stäube.
Die Berührung oder das Einatmen dieser Stäube kann eine Gefährdung für die Bedienperson oder in der Nähe befindlicher Personen darstellen.

Hinweise zur Vibration und Geräuschentwicklung
Beschränken Sie die Geräuschentwicklung und Vibration auf ein Minimum!
1. Verwenden Sie nur einwandfreie Elektrowerkzeuge.
2. Warten und reinigen Sie das Elektrowerkzeug regelmäßig.
3. Passen Sie Ihre Arbeitsweise dem Elektrowerkzeug an.
4. Überlasten Sie das Elektrowerkzeug nicht.
5. Lassen Sie das Elektrowerkzeug gegebenenfalls überprüfen.
6. Schalten Sie das Elektrowerkzeug aus, wenn es nicht benutzt wird.

Restrisiken

Auch wenn Sie dieses Elektrowerkzeug vorschriftsmäßig bedienen, bleiben immer Restrisiken bestehen. Folgende Gefahren können im Zusammenhang mit der Bauweise und Ausführung dieses Elektrowerkzeugs auftreten:

a) Gesundheitsschäden, die aus Hand-Arm-Schwingungen resultieren, falls das Gerät über einen längeren Zeitraum verwendet wird oder nicht ordnungsgemäß geführt und gewartet wird.
b) Verletzungen und Sachschäden, verursacht durch herumschleudernde Einsatzwerkzeuge, die aufgrund von plötzlicher Beschädigung, Verschleiß oder nicht ordnungsgemäßer Anbringung unerwartet aus/von dem Elektrowerkzeug geschleudert werden.
c) Verbrennungen und Schnittverletzungen, falls Einsatzwerkzeuge direkt nach dem Gebrauch und/oder mit der bloßen Haut berührt werden.

⚠ WARNUNG

Dieses Produkt erzeugt während des Betriebs ein elektromagnetisches Feld. Dieses Feld kann unter bestimmten Umständen aktive oder passive medizinische Implantate beeinträchtigen. Um die Gefahr von ernsthaften oder tödlichen Verletzungen zu verringern, empfehlen wir Personen mit medizinischen Implantaten ihren Arzt und den Hersteller vom medizinischen Implantat zu konsultieren, bevor das Produkt bedient wird.

8. Montage und Inbetriebnahme

8.1 Produkt montieren (Abb. 2, 3)

1. Klappen Sie das Vorder- und Rückteil zusammen (Abb. 2).
2. Ziehen Sie die Flügelmutter (8) an. (Abb. 3).

8.2 Saugrohrverlängerung (3) montieren (Abb. 4)

1. Stecken Sie die Saugrohrverlängerung (3) in den Absauganschluss (5a).
2. Verriegeln Sie die Saugrohrverlängerung (3), wie in Abb. 4 gezeigt. (Abb. 4)

Hinweis: Stellen Sie das Produkt mit der Saugrohrverlängerung (3) so ein, dass Sie damit bequem arbeiten können. Das Produkt kann auch ohne Saugrohrverlängerung (3) verwendet werden.

8.3 Schleifpapier (11a) auswählen

- Die Körnung des Schleifpapiers (11a) wird auf der Rückseite angegeben. Je kleiner die angegebene Nummer ist, desto gröber ist die Körnung.
- Verwenden Sie Grobkorn-Schleifpapier für grobe Schleifarbeiten und Feinkorn-Schleifpapier zur Endbehandlung. Schleifpapiere mit Aluminiumoxid, Siliziumkarbid oder anderen synthetischen Schleifmitteln sind empfehlenswert.
- Beginnen Sie mit einer groben Körnung und beenden Sie mit der feinsten Körnung, wenn Sie Schleifpapier mit verschieden Körnungen zur Auswahl haben, um ein gutes bzw. glattes Schleifergebnis zu erzielen.

8.4 Schleifpapier (11a) anbringen und austauschen (Abb. 5)

1. Bringen Sie das Schleifpapier (11a) mit dem Klettverschluss-Mechanismus an der Schleifscheibe (11b) an.
2. Richten Sie das Schleifpapier (11a) an der Schleifscheibe (11b) aus und drücken Sie dieses gleichmäßig an.
3. Ziehen Sie das Schleifpapier (11a) von der Schleifscheibe (11b), um dieses gegen ein neues/anderes auszutauschen.

8.5 Bürstenrand (Abb. 5)

Die Schleifscheibe (11b) dieses Produkts wird von einem Bürstenrand (11c) umgeben. Dieser bietet zwei Vorteile:

- Der Bürstenrand (11c) ragt über die Schleifscheibe (11b) hinaus und liegt zuerst auf der zu bearbeitenden Fläche auf. So wird die Schleifscheibe (11b) parallel zur Arbeitsfläche gebracht, bevor das Einsatzwerkzeug mit der bearbeitenden Fläche in Kontakt kommt. So wird eine sichelförmige Vertiefung durch den Schleifscheibenrand vermieden.
- Darüber hinaus verhindert der Bürstenrand (11c) übermäßige Staubentwicklung. Durch die Borsten wird der beim Schleifen entstehende Staub nicht nach außen gebracht, sondern durch das Absaugsystem entsorgt.
- Stellen Sie vor jeder Arbeit mit diesem Produkt sicher, dass der Bürstenrand (11c) intakt ist. Lassen Sie diesen austauschen, falls Sie Beschädigungen oder Verschleiß feststellen.

8.6 Staubabsaugung (Abb. 6, 7, 8)

⚠ Warnung

Beim Bearbeiten von z. B. bleihaltigen Anstrich können schädliche/giftige Gase entstehen. Diese stellen eine Gefahr sowohl für den Benutzer also auch für in der Nähe befindliche Personen dar!

Verwenden Sie dieses Elektrowerkzeug deshalb nur mit einer Staubabsaugvorrichtung und schützen Sie sich und andere Personen im Arbeitsbereich zusätzlich mit einer geeigneten persönlichen Schutzausrüstung!

Bei der Arbeit mit diesem Produkt entsteht viel Staub. Die Staubabsaugung ist sehr nützlich, um Ihren Arbeitsbereich sauber zu halten. Eine Absauganlage oder ein Staubsauger können mit dem Absaugschlauch (13), der an den Anschluss für Staubabsaugung angeschlossen wird, verbunden werden.

1. Richten Sie die Nase am Ende des Absaugschlauchs (13) am Schlauchadapter (13a) aus.
2. Stecken Sie den Schlauchadapter (13a) in den Absauganschluss (1 oder 5a) und sichern ihn wie in Abb. 6 und 7 gezeigt.
3. Verbinden Sie den Staubsaugadapter mit einer geeigneten Staubabsaugeinrichtung wie z.B. einem Staubsauger (Abb. 8).

Hinweis: Vergewissern Sie sich, dass der Staubsauger für den Einsatz mit einem Produkt geeignet ist.

8.7 Anschluss an die Stromversorgung (Abb. 1)

1. Stellen Sie sicher, dass das Produkt ausgeschaltet ist. Bringen Sie den Ein-/Ausschalter (6) vor dem Anschluss an die Stromversorgung zunächst immer in die Ausstellung.
2. Stecken Sie den Netzstecker in eine vorschriftsmäßig installierte Steckdose, die den entsprechenden Anforderungen gemäß den technischen Daten entspricht.
3. Ihr Produkt ist nun betriebsbereit.

9. Bedienung

⚠ ACHTUNG!
Vor der Inbetriebnahme das Produkt unbedingt komplett montieren!

9.1 Drehzahl einstellen (Abb. 9)

Stellen Sie vor Beginn der Arbeit die Drehzahl passend zur Anwendung ein. Verwenden Sie eine niedrige Drehzahl für grobe Schleifarbeiten, erhöhen Sie die Drehzahl für Feinarbeiten.

Die Drehzahl lässt sich über den Drehzahlregler (6a) anpassen:

- Drehen Sie in Richtung MIN, um die Drehzahl zu verringern.
- Drehen Sie in Richtung MAX, um die Drehzahl zu erhöhen.

9.2 Produkt ein-/ausschalten (Abb. 10)

- Einschalten: Drücken Sie den Ein-/ Ausschalter (6).
- Dauerbetrieb: Sichern Sie den Ein-/ Ausschalter (6) mit dem Feststellknopf (6b).
- Ausschalten: Drücken Sie den Ein-/ Ausschalter (6) kurz ein.

Hinweis: Das Einsatzwerkzeug dreht nach dem Ausschalten nach. Warten Sie ab, bis das Einsatzwerkzeug zum Stillstand gekommen ist, bevor Sie das Produkt ablegen.

9.3 Schleifen

1. Bringen Sie ein geeignetes Schleifpapier (11a) an, wie unter 8.4 beschrieben.
2. Wählen Sie eine passende Drehzahl (vgl. 9.1).
3. Halten Sie das Produkt sicher an den Handgriffen (2/5, 9) fest.
4. Schalten Sie das Produkt ein (vgl. 9.2).
5. Warten Sie ab, bis das Einsatzwerkzeug seine volle Arbeitsgeschwindigkeit erreicht hat.
6. Führen Sie die Schleifscheibe (11b) möglichst parallel zur Wand und setzen Sie diese mit dem Bürstenrand (11c) zuerst auf die zu bearbeitende Fläche.
7. Üben Sie etwas Druck auf den Schleifkopf (11) aus, um das Einsatzwerkzeug auf die zu bearbeitende Fläche zu bringen.
8. Bewegen Sie das Produkt mit gleichmäßigen Bewegungen über die Fläche.

Hinweis: Halten Sie das Produkt nicht zu lange auf einer Stelle, um ungleichmäßige Schleifergebnisse zu vermeiden.

9. Heben Sie die Schleifscheibe (11b) von der zu bearbeitenden Fläche, bevor Sie das Produkt ausschalten.
10. Warten Sie ab, bis das Einsatzwerkzeug zum Stillstand gekommen ist, bevor Sie das Produkt ablegen.

9.4 Deckenschleifen (Abb. 11)

- Für Arbeiten im Deckenbereich fixieren Sie den Schleifkopf (11) mittels Splint (14) (im Lieferumfang enthalten), wie in Abbildung 11 dargestellt.

9.5 Kanten- und Eckenschleifen (Abb. 12)

⚠ Warnung

Stellen Sie sicher, dass das Produkt ausgeschaltet und vom Stromnetz getrennt ist, wenn Sie die Abdeckung (12) entfernen bzw. wieder anbringen.

- Für Arbeiten an Kanten und Ecken entfernen Sie die Abdeckung (12). Drücken Sie dazu die Lasche (12a) nach unten und nehmen Sie die Abdeckung (12) ab.
- Bevor Sie mit dem Schleifen von Flächen fortfahren, montieren Sie die Abdeckung (12) wieder. Halten Sie dazu die Lasche (12a) gedrückt und schieben Sie die Abdeckung (12) in ihre ursprüngliche Position.
- Stellen Sie sicher, dass die Abdeckung (12) auf beiden Seiten einrastet.

9.6 LED-Licht ein-/ausschalten (Abb. 13)

Um einen gut beleuchteten Arbeitsplatz zu gewährleisten, verwenden Sie bei Bedarf das LED-Licht (7):

- Einschalten: Stellen Sie den Ein-/Ausschalter (7a) auf „I“.
- Ausschalten: Stellen Sie den Ein-/Ausschalter (7a) auf „0“.

9.7 Nach dem Gebrauch

1. Schalten Sie das Produkt wie beschrieben aus, trennen Sie dieses von der Stromversorgung und lassen Sie es abkühlen.
2. Reinigen und warten Sie das Produkt wie unten beschrieben und lagern Sie es anschließend sorgfältig.

10. Reinigung, Wartung und Reparatur

⚠ Warnung!

Ziehen Sie vor allen Arbeiten am Elektrowerkzeug selbst (z.B. Transport, Aufbau, Umrüst-, Reinigungs- und Wartungsarbeiten) den Netzstecker aus der Steckdose!

⚠ Warnung!

Warten Sie, bis das Gerät vollständig abgekühlt ist! Verbrennungsgefahr!

10.1 Reinigung

- Halten Sie Schutzvorrichtungen, Lüftungsöffnungen (10) und Motorengehäuse so staub- und schmutzfrei wie möglich.
- Wischen Sie das Elektrowerkzeug mit einem sauberen Tuch ab oder blasen Sie es mit Druckluft bei niedrigem Druck (max. 3 bar) aus.
- Reinigen Sie das Elektrowerkzeug direkt nach jeder Benutzung.
- Verwenden Sie keine Reinigungs- oder Lösungsmittel, da diese die Kunststoffteile des Gerätes angreifen können. Achten Sie darauf, dass kein Wasser in das Geräteinnere gelangen kann.

10.2 Wartung

Überprüfen Sie vor und nach jeder Benutzung das Elektrowerkzeug und Zubehörteile (z. B. Einsatzwerkzeuge) auf Verschleiß und Beschädigungen. Tauschen Sie diese gegebenenfalls wie in dieser Betriebsanleitung beschrieben gegen neue aus. Beachten Sie dabei die technischen Anforderungen.

⚠ Warnung!

Im Inneren des Elektrowerkzeugs befinden sich keine Teile, die vom Benutzer gewartet werden können! Öffnen Sie das Elektrowerkzeug niemals! Bringen Sie es für weitergehende Wartungsarbeiten zu einer qualifizierten Fachkraft!

10.3 Reparatur

10.3.1 Austausch der Netzanschlussleitung

Wenn die Netzanschlussleitung dieses Elektrowerkzeuges beschädigt wird, muss sie durch den Hersteller oder seinen Kundendienst oder eine ähnlich qualifizierte Person ersetzt werden, um Gefährdungen zu vermeiden.

10.3.2 Schleifscheibe, Bürstenrand

Lassen Sie die Schleifscheibe (11b) und den Bürstenrand (11c) bei Beschädigungen oder starkem Verschleiß von einer qualifizierten Fachkraft gegen typgleiche neue austauschen.

Nach Reparatur oder Wartung vergewissern Sie sich, ob alle sicherheitstechnischen Teile angebracht und in einwandfreiem Zustand sind. Verletzungsgefährdende Teile vor anderen Personen und Kindern unzugänglich aufbewahren.

Achtung: Laut Produkthaftungsgesetz wird nicht für Schäden gehaftet, die durch unsachgemäße Reparaturen oder durch Nichtverwendung von Originalersatzteilen verursacht werden.

Beauftragen Sie einen Kundendienst oder einen autorisierten Fachmann. Entsprechendes gilt auch für Zubehörteile.

10.3.3 Service-Informationen

Es ist zu beachten, dass bei diesem Produkt folgende Teile einem gebrauchsgemäßen oder natürlichen Verschleiß unterliegen bzw. folgende Teile als Verbrauchsmaterialien benötigt werden.
Verschleißteile*: Kohlebürsten, Schleifscheibe, Bürstenkopf, Schleifpapier

* nicht zwingend im Lieferumfang enthalten!

Ersatzteile und Zubehör erhalten Sie in unserem Service-Center. Scannen Sie hierzu den QR-Code auf der Titelseite.

11. Elektrischer Anschluss

Der installierte Elektromotor ist betriebsfertig angeschlossen. Der Anschluss entspricht den einschlägigen VDE- und DIN-Bestimmungen. Der kundenseitige Netzanschluss sowie die verwendete Verlängerungsleitung müssen diesen Vorschriften entsprechen.

Schadhafte Elektro-Anschlussleitung

An elektrischen Anschlussleitungen entstehen oft Isolationsschäden.
Ursachen hierfür können sein:

- Druckstellen, wenn Anschlussleitungen durch Fenster oder Türspalten geführt werden.
- Knickstellen durch unsachgemäße Befestigung oder Führung der Anschlussleitung.
- Schnittstellen durch Überfahren der Anschlussleitung.
- Isolationsschäden durch Herausreißen aus der Wandsteckdose.
- Risse durch Alterung der Isolation.

Solch schadhafte Elektro-Anschlussleitungen dürfen nicht verwendet werden und sind aufgrund der Isolationsschäden lebensgefährlich.

Elektrische Anschlussleitungen regelmäßig auf Schäden überprüfen. Achten Sie darauf, dass beim Überprüfen die Anschlussleitung nicht am Stromnetz hängt. Elektrische Anschlussleitungen müssen den einschlägigen VDE- und DIN-Bestimmungen entsprechen. Verwenden Sie nur Anschlussleitungen mit Kennzeichnung H05VV-F.
Ein Aufdruck der Typenbezeichnung auf dem Anschlusskabel ist Vorschrift.

Anschlussart Y

Wenn ein Ersatz der Netzanschlussleitung erforderlich ist, ist dies vom Hersteller oder seinem Vertreter auszuführen, um Sicherheitsgefährdungen zu vermeiden.

Wechselstrommotor

- Achten Sie darauf, dass die Netzspannung mit der Spannung auf dem Produkttypenschild übereinstimmt.
- Verlängerungsleitungen bis 25 m Länge müssen einen Querschnitt von 1,5 Quadratmillimeter aufweisen.

Anschlüsse und Reparaturen der elektrischen Ausrüstung dürfen nur von einer Elektro-Fachkraft durchgeführt werden.
Bei Rückfragen bitte folgende Daten angeben:

- Stromart des Motors
- Daten des Maschinen-Typenschildes
- Daten des Motor-Typschildes

12. Lagerung und Transport

1. Bewahren Sie das Elektrowerkzeug bei Nichtbenutzung an einem trockenen, gut belüfteten Ort außer Reichweite von Kindern, z. B. auf einem hohen Schrank oder einem verschlossenen Ort, auf.
2. Bewahren Sie die das Elektrowerkzeug, Betriebsanleitung und ggf. Zubehör nach Möglichkeit zusammen in der Originalverpackung auf. So haben Sie alle Informationen und Teile stets griffbereit.
3. Tragen Sie das Elektrowerkzeug stets an den Handgriffen (2/5, 9).
4. Verpacken Sie das Elektrowerkzeug zur Vermeidung von Transportschäden oder verwenden Sie die Originalverpackung.
5. Schützen Sie das Elektrowerkzeug vor Vibrationen und Erschütterungen, insbesondere beim Transport in Fahrzeugen.

13. Entsorgung und Wiederverwertung

Hinweise zur Verpackung

Die Verpackungsmaterialien sind recycelbar. Bitte Verpackungen umweltgerecht entsorgen.

Hinweise zum Elektro- und Elektronikgerätegesetz (ElektroG)

Elektro- und Elektronik-Altgeräte gehören nicht in den Hausmüll, sondern sind einer getrennten Erfassung bzw. Entsorgung zuzuführen!

- Altbatterien oder -akkus, welche nicht fest im Altgerät verbaut sind, müssen vor Abgabe zerstörungsfrei entnommen werden! Deren Entsorgung wird über das Batteriegesetz geregelt.
- Besitzer bzw. Nutzer von Elektro- und Elektronikgeräten sind nach deren Gebrauch gesetzlich zur Rückgabe verpflichtet.
- Der Endnutzer trägt die Eigenverantwortung für das Löschen seiner personenbezogenen Daten auf dem zu entsorgenden Altgerät!
- Das Symbol der durchgestrichenen Mülltonne bedeutet, dass Elektro- und Elektronikaltgeräte nicht über den Hausmüll entsorgt werden dürfen.
- Elektro- und Elektronikaltgeräte können bei folgenden Stellen unentgeltlich abgegeben werden:
  - Öffentlich-rechtliche Entsorgungs- bzw. Sammelstellen (z. B. kommunale Bauhöfe).
  - Verkaufsstellen von Elektrogeräten (stationär und online), sofern Händler zur Rücknahme verpflichtet sind oder diese freiwillig anbieten.
  - Auch Vertreiber mit einer Verkaufsfläche für Elektro- und Elektronikgeräte von mindestens 400 m^2 sowie Vertreiber von Lebensmitteln mit einer Gesamtverkaufsfläche von mindestens 800 m^2, die mehrmals im Kalenderjahr oder dauerhaft Elektro und Elektronikgeräte anbieten und auf dem Markt bereitstellen, sind verpflichtet unentgeltlich alte Elektro- und Elektronikgeräte zurückzunehmen.
  - Diese müssen bei der Abgabe eines neuen Elektro- oder Elektronikgerätes an einen Endnutzer ein Altgerät des Endnutzers der gleichen Geräteart, das im Wesentlichen die gleichen Funktionen wie das neue Gerät erfüllt, am Ort der Abgabe oder in unmittelbarer Nähe hierzu unentgeltlich zurückzunehmen sowie ohne Kauf eines Elektro- oder Elektronikgerätes auf Verlangen des Endnutzers bis zu drei Altgeräte pro Geräteart, die in keiner äußeren Abmessung größer als 25 cm sind, im Einzelhandelsgeschäft oder in unmittelbarer Nähe hierzu unentgeltlich zurückzunehmen. Bei einem Vertrieb unter Verwendung von Fernkommunikationsmitteln gelten als Verkaufsflächen des Vertreibers alle Lager- und Versandflächen. Informieren Sie sich auch bei Ihrem Händler über die Rücknahmemöglichkeiten vor Ort.
  - Weitere ergänzende Rücknahmebedingungen der Hersteller und Vertreiber erfahren Sie beim jeweiligen Kundenservice.
- Im Falle der Anlieferung eines neuen Elektrogerätes durch den Hersteller an einen privaten Haushalt, kann dieser die unentgeltliche Abholung des Elektroaltgerätes, auf Nachfrage vom Endnutzer, veranlassen. Setzen Sie sich hierzu mit dem Kundenservice des Herstellers in Verbindung.
- Diese Aussagen gelten nur für Geräte, die in den Ländern der Europäischen Union installiert und verkauft werden und die der Europäischen Richtlinie 2012/19/EU unterliegen. In Ländern außerhalb der Europäischen Union können davon abweichende Bestimmungen für die Entsorgung von Elektro- und Elektronik-Altgeräten gelten.

14. Störungsabhilfe

Die folgende Tabelle zeigt Fehlersymptome auf und beschreibt, wie Sie Abhilfe schaffen können, wenn Ihr Produkt einmal nicht richtig arbeitet. Wenn Sie das Problem damit nicht lokalisieren und beseitigen können, wenden Sie sich an Ihre Service-Werkstatt.

Störung	Mögliche Ursache	Abhilfe
Elektrowerkzeug startet nicht	Stromversorgung unterbrochen	Stromversorgung durch Anschluss eines andere Elektrowerkzeuges prüfen
	Netzkabel oder Stecker defekt	Prüfung durch Elektrofachkraft
	Sonstiger elektrischer Defekt des Elektrowerkzeuges	Prüfung durch Elektrofachkraft
Elektrowerkzeug hat nicht die volle Leistung	Verlängerungskabel zu lang und/oder mit zu geringem Querschnitt	Verlängerungskabel mit zulässiger Länge und/oder Querschnitt verwenden
	Stromversorgung (z.B. Generator) hat zu niedrige Spannung	Elektrowerkzeug an eine geeignete Stromversorgung anschließen
Schlechtes Arbeitsergebnis	Einsatzwerkzeug verschlissen	Einsatzwerkzeug austauschen lassen
	Schleifscheibe verschlissen	Schleifscheibe austauschen lassen
Starke Staubbildung	Bürstenrand verschlissen	Bürstenrand austauschen
	Staubabsaugung nicht angeschlossen/eingeschaltet	Staubabsaugung anschließen / einschalten

Garantiebedingungen

Revisionsdatum 31. März 2026

Unsere Produkte unterliegen einer strengen Qualitätskontrolle. Sollte ein Produkt dennoch nicht einwandfrei funktionieren, bedauern wir dies sehr und bitten Sie, sich an unseren Servicedienst unter der unten angegebenen Adresse zu wenden. Die nachfolgenden Hinweise sollen Ihnen für eine problemlose Bearbeitung und Regulierung im Schadensfall dienen.

Für die Geltendmachung von Garantieansprüchen innerhalb Deutschlands gilt Folgendes:

1. **Diese Garantiebedingungen** regeln unsere zusätzlichen Hersteller-Garantieleistungen für Käufer (private Endverbraucher) von neuen Produkten. Die gesetzlichen Gewährleistungsansprüche werden von dieser Garantie nicht berührt. Für diese ist der Händler zuständig, bei dem Sie das Produkt erworben haben.
2. **Die Garantieleistung des Herstellers** erstreckt sich ausschließlich auf Mängel an einem von Ihnen erworbenen neuen Produkt, die auf einem Material- oder Herstellungsfehler beruhen. Treten während des Garantiezeitraums Material- oder Herstellungsfehler auf, so gewährt der Hersteller als Garantiegeber im Rahmen dieser Garantie eine der nachfolgenden Leistungen nach seiner Wahl:
   - Kostenfreie Reparatur der Ware
   - Kostenfreier Austausch der Ware gegen einen gleichwertigen Artikel (ggf. auch Austausch mit einem Nachfolgemodell, sofern die ursprüngliche Ware nicht mehr verfügbar ist).

   Ersetzte Produkte oder Teile gehen in unser Eigentum über. Bitte beachten Sie, dass unsere Produkte bestimmungsgemäß nicht für den gewerblichen, handwerklichen oder beruflichen Einsatz konstruiert wurden. Ein Garantiefall kommt daher nicht zustande, wenn das Produkt innerhalb der Garantiezeit in Gewerbe-, Handwerks- oder Industriebetrieben verwendet wurde oder einer gleichzusetzenden Beanspruchung ausgesetzt war.
3. **Von unseren Garantieleistungen ausgenommen sind:**
   - Schäden am Produkt, die durch Nichtbeachtung der Betriebsanleitung, insbesondere durch nicht fachgerechte Installation oder Anschluss an eine falsche Netzspannung oder Stromart, durch Nichtbeachtung der Wartungs- oder Sicherheitsbestimmungen, durch den Einsatz des Produkts unter ungeeigneten Umweltbedingungen oder durch mangelnde Pflege und Wartung entstanden sind.
   - Schäden am Produkt, die durch missbräuchliche oder unsachgemäße Anwendungen (z.B. Überlastung des Produkts oder Verwendung nicht zugelassener Werkzeuge bzw. Zubehörteile), Eindringen von Fremdkörpern (z.B. Sand, Steine oder Staub), Transportschäden, Gewaltanwendung oder sonstige äußere Einwirkungen (z. B. Schäden durch Herunterfallen) entstanden sind.
   - Schäden am Produkt oder an Teilen des Produkts, die auf bestimmungsgemäßen, üblichen (betriebsbedingten) oder sonstigen natürlichen Verschleiß zurückzuführen sind. Dies gilt insbesondere für Abnutzung oder Schäden an Verschleißteilen, insbesondere, jedoch nicht abschließend, Riemen, Batterien und Akkumulatoren (wiederaufladbare Batterien), Reifen, Messer, Zündkerzen, Filter, Kohlebürsten, Sägeblätter sowie vergleichbare Teile.
   - Mängel am Produkt, die durch Verwendung von Zubehör-, Ergänzungs- oder Ersatzteilen verursacht wurden, die keine Originalteile sind oder nicht bestimmungsgemäß verwendet werden.
   - Produkte, an denen Veränderungen oder Modifikationen vorgenommen wurden.
   - Geringfügige Abweichungen von der Soll-Beschaffenheit, die für Wert und Gebrauchstauglichkeit des Produkts unerheblich sind.
   - Produkte, an denen eigenmächtig Reparaturen, insbesondere durch einen nicht autorisierten Dritten, vorgenommen wurden.
   - Produkte, bei denen die Kennzeichnung oder die Identifikationsinformationen des Produkts (z. B. Maschinenaufkleber oder Typenschild) fehlen oder unlesbar sind.
   - Produkte, die eine starke Verschmutzung aufweisen und daher vom Servicepersonal abgelehnt werden.
   - Produkte, für die kein geeigneter Kaufnachweis (z. B. Rechnung oder Kassenbeleg) vorgelegt wird.
   - Produkte zweiter Wahl (B-Ware), insbesondere solche aus dem Scheppach Werksverkauf oder dem Scheppach Onlineshop.
   - Schadensersatzansprüche sowie Folgeschäden sind von dieser Garantieleistung generell ausgeschlossen. Die gesetzlichen Gewährleistungsrechte bleiben hiervon unberührt.
4. **Die Garantiezeit** beträgt regulär **2 Jahre**, für Produkte aus der Scheppach 20V IXES Serie **5 Jahre** und beginnt mit dem Kaufdatum des Produkts. Maßgeblich ist das Datum auf dem Original-Kaufbeleg. Garantieansprüche müssen jeweils nach Kenntniserlangung unverzüglich erhoben werden. Die Geltendmachung von Garantieansprüchen nach Ablauf der Garantiezeit ist ausgeschlossen.

   Die Reparatur oder der Austausch des Produkts führt weder zu einer Verlängerung der Garantiezeit noch wird eine neue Garantiezeit für das Produkt oder für eingebaute Ersatzteile in Gang gesetzt. Dies gilt auch bei Einsatz eines Vor-Ort-Services.

   Zur Prüfung des Garantiefalls kann der Hersteller verlangen, dass das betroffene Produkt eingesendet wird. Das Produkt ist in gereinigtem Zustand zusammen mit einer Kopie des Kaufbelegs, aus dem Kaufdatum und Produktbezeichnung hervorgehen, einzusenden. In der Regel wird vereinbart, dass das defekte Produkt mit einer kurzen Beschreibung der Störung per organisierter Rücksendung oder ausreichend frankiert, unter Beachtung der entsprechenden Verpackungs- und Versandrichtlinien, an die unten angegebene Serviceadresse eingesendet wird.

   Wird ein Produkt oder ein Set-Artikel unvollständig eingesendet, können fehlende Komponenten bei Austausch oder Erstattung wertmäßig berücksichtigt werden. Teilweise oder vollständig zerlegte Produkte können nicht als Garantiefall akzeptiert werden.

Bei nicht berechtigter Reklamation oder außerhalb der Garantiezeit trägt der Käufer die Transportkosten und das Transportrisiko.

Können Produkte nicht repariert oder ausgetauscht werden, kann nach unserem Ermessen ein Geldbetrag bis zur Höhe des Kaufpreises des mangelhaften Produkts erstattet werden, wobei ein Abzug aufgrund von Abnutzung und Verschleiß berücksichtigt werden kann.

Diese Garantieleistungen gelten nur zugunsten des privaten Erstkäufers und sind nicht abtret- oder übertragbar.

5. **Verlängerung der Garantiezeit um 5 Jahre:** Scheppach bietet eine zusätzliche Garantieverlängerung von 5 Jahren auf Produkte aus der **Scheppach 20V IXES Serie**. Somit beläuft sich der Garantiezeitraum für diese Produkte auf insgesamt 10 Jahre. Ausgenommen hiervon sind Batterien und Akkumulatoren (wiederaufladbare Batterien), Ladegeräte und Zubehör. Diese Garantieverlängerung können Sie in Anspruch nehmen, indem Sie Ihr Produkt aus der Scheppach 20V IXES Serie bis spätestens 30 Tage ab Kaufdatum online unter https://garantie.scheppach.com registrieren. Nach erfolgreicher Online-Registrierung erhalten Sie die Bestätigung für die artikelbezogene Garantieverlängerung.

6. **Für die Geltendmachung** Ihres Garantieanspruchs **kontaktieren Sie bitte unser Service-Center**.
   Bitte verwenden Sie vorzugsweise unser Formular auf unserer Website: https://www.scheppach.com/de/service
   Bitte senden Sie uns keine Produkte ohne vorherige Kontaktaufnahme und Anmeldung bei unserem Service-Center. Für die Inanspruchnahme dieser Garantieleistungen ist der Erstkontakt mit unserem Service-Center zwingende Voraussetzung.

7. **Bearbeitungszeit:** Im Regelfall erledigen wir Reklamationssendungen innerhalb von 14 Tagen nach Eingang in unserem Service-Center. Sollte in Ausnahmefällen die genannte Bearbeitungszeit überschritten werden, so informieren wir Sie rechtzeitig.

8. **Kostenvoranschlag:** Von der Garantieleistung nicht oder nicht mehr erfasste Produkte reparieren wir gegen Berechnung. Auf Nachfrage bei unserem Service-Center können Sie die defekten Produkte für einen Kostenvoranschlag einsenden und ggf. dem Service-Center schriftlich (per Post oder eMail) die Reparaturfreigabe erteilen. Ohne Reparaturfreigabe erfolgt keine weitere Bearbeitung.

Die Garantiebedingungen gelten nur in der jeweils aktuellen Fassung zum Zeitpunkt der Reklamation und können ggf. unserer Homepage (www.scheppach.com) entnommen werden.

Bei Übersetzungen ist stets die deutsche Fassung maßgeblich.

Scheppach GmbH · Günzburger Str. 69 · 89335 Ichenhausen (Deutschland) · www.scheppach.com
Telefon: +800 4002 4002 · E-Mail: service@scheppach.com · Internet: https://www.scheppach.com

Änderungen dieser Garantiebedingungen ohne Voranmeldung behalten wir uns jederzeit vor.

https://www.scheppach.com/de/service

Ersatzteile Zubehör

Reparatur

Kontakt

Dokumente

Explanation of the symbols on the product

Symbols are used in this manual to draw your attention to potential hazards. The safety symbols and the accompanying explanations must be fully understood. The warnings themselves will not rectify a hazard and cannot replace proper accident prevention measures.

	Warning - Read the operating manual to reduce the risk of injury.		Always work with two hands!
	Wear hearing protection. Exposure to noise can cause hearing loss.		Protection class II
	Wear a dust protection mask. When machining wood and other materials, harmful dust may be generated. Do not machine material containing asbestos!		Wear safety goggles. Sparks created during work or fragments, chippings and dust ejected by the device can case sight loss.
	The product complies with the applicable European directives.		We have marked points in this operating manual that impact your safety with this symbol.
	The product complies with the applicable Serbian directives.		

Explanation of the signal words in the operating manual

⚠ **DANGER**	Signal word to indicate an imminently hazardous situation which, if not avoided, will result in death or serious injury
⚠ **WARNING**	Signal word to indicate a potentially hazardous situation which, if not avoided, could result in death or serious injury
⚠ **CAUTION**	Signal word to indicate a potentially hazardous situation which, if not avoided, could result in minor or moderate injury
ATTENTION	Signal word for marking a possible hazardous situation which, if not avoided, could result in material damage to the product or property/ possessions

Table of contents: **Page:**

1. Introduction 22
2. Proper use 22
3. Product description (Fig. 1-13) 22
4. Scope of delivery 23
5. Unpacking 23
6. Technical data 23
7. Safety instructions 24
8. Assembly and commissioning 27
9. Operation 28
10. Cleaning, maintenance and repair 29
11. Electrical connection 29
12. Storage and transport 30
13. Disposal and recycling 30
14. Troubleshooting 31
15. EU Declaration of Conformity
(available online from 20/01/2027 – scan the QR code) 99

1. Introduction

Manufacturer:
Scheppach GmbH
Günzburger Straße 69
D-89335 Ichenhausen

Dear Customer
We hope your new product brings you much enjoyment and success.

Note:
In accordance with the applicable product liability laws, the manufacturer of this product assumes no liability for damage to the product or caused by the product arising from:

- Improper handling
- Failure to comply with the operating manual
- Repairs carried out by third parties, unauthorised specialists
- Installing and replacing non-original spare parts
- Improper use
- Failures of the electrical system due to failure to observe the national electrical requirements and regulations.

Note:
The operating manual is part of the product and contain important information for safe, proper and economical operation. Please also observe the applicable national regulations. Read all operating and safety instructions carefully before use and only use the product as described. Keep the manual and pass it on when you give the product to someone else.

2. Proper use

The intended use of this product is the grinding of large areas of drywalls with suitable sandpaper as a preparation before painting or wallpapering.

This product is neither suited for the preparation of small areas, corners and edges, nor for the removal of wallpaper and the grinding of ceilings and wet grinding.

Do not use the product for cutting or roughing or polishing. Do not use it together with wire brushes. Do not treat asbestos containing materials with this product.
The product may only be used in the intended manner. Any use beyond this is improper. The user/operator, not the manufacturer, is responsible for damages or injuries of any type resulting from this.

An element of the intended use is also the observance of the safety instructions, as well as the assembly instructions and operating information in the operating manual.
Persons who operate and maintain the product must be familiar with the manual and must be informed about potential dangers.
The liability of the manufacturer and resulting damages are excluded in the event of modifications of the product.
The product may only be operated with original parts and original accessories from the manufacturer.
The safety, operating and maintenance specifications of the manufacturer, as well as the dimensions specified in the technical data, must be observed.

Please note that our products were not designed with the intention of use for commercial or industrial purposes. We assume no guarantee if the product is used in commercial or industrial applications, or for equivalent work.

The manufacturer is not liable for damage caused by improper use or incorrect operation.

3. Product description (Fig. 1-13)

1. Suction connection
2. Additional handle
3. Suction pipe extension
4. Mains cable
5. Main handle
5a. Suction connection
6. On/off switch
6a. Speed control
6b. Locking knob
7. LED light
7a. On/off switch
8. Wing nut
9. Front handle
10. Ventilation openings
11. Grinding head
11a. Sandpaper
11b. Grinding disc
11c. Brush edge
12. Cover
12a. Bracket
13. Suction hose
13a. Hose adapter
14. Split pin

4. Scope of delivery

Item	Quantity	Designation
	1x	Drywall grinder
11 a	6	Sandpaper (various grit sizes)
13	1x	Suction hose
13 a	2x	Hose adapter
14	1x	Split pin
A	1x	Screwdriver for changing carbon brushes
B	1x	Allen key for changing sandpaper
C	2x	Spare carbon brush
	1x	Operating manual

5. Unpacking

⚠ WARNING
The product and the packaging material are not children's toys! Do not let children play with plastic bags, films or small parts! There is a danger of choking or suffocating!

- Open the packaging and carefully remove the product.
- Remove the packaging material, as well as the packaging and transport safety devices (if present).
- Check whether the scope of delivery is complete.
- Check the product and accessory parts for transport damage. In the event of complaints the carrier must be informed immediately. Later claims will not be recognised.
- If possible, keep the packaging until the expiry of the warranty period.
- Familiarise yourself with the product by means of the operating manual before using for the first time.
- With accessories as well as wearing parts and replacement parts use only original parts. Spare parts can be obtained from your specialist dealer.
- When ordering please provide our article number as well as type and year of manufacture for the product.

6. Technical data

Rated voltage	230 - 240 ~ V
Nominal frequency	50 Hz
Power consumption	710 W
Nominal speed at no load n_0	800 - 1800 rpm
Spindle size	M14
Sandpaper diameter	215 mm
Protection class	II
Weight	3.8 kg

Sound levels	
Sound pressure level L_{PA}	91.3 dB
Sound power level L_{WA}	99.3 dB
Uncertainty K	3 dB

Hand-arm vibration	
when grinding with sandpaper a_h	2.28 m/s²
Uncertainty K	1.5 m/s²

Subject to technical changes!

Wear hearing protection!
Exposure to noise can cause hearing loss.

Note:
- The noise and vibration values have been determined in accordance with EN 62841-1.

Note:
The total vibration emission values specified and the device emissions values specified have been measured in accordance with a standardised test procedure and can be used for comparison of one electric tool with another.

Note:
The total vibration emission values specified and the device emissions values specified can also be used for an initial estimation of the load.

Warning: The vibration values and noise emission values can vary from the specified values during the actual use of the power tool, depending on the type and the manner in which the power tool is used, and in particular the type of workpiece being processed.

Warning: It is necessary to determine the safety measures for the protection of the operator based on an assessment of the vibration load during the actual conditions of use (In doing so, all parts of the operating cycle must be taken into account such as times in which the power tool is switched off or times in which it is switched on, but is not running under a load).

7. Safety instructions

⚠ **WARNING - Read all safety information, instructions, illustrations and technical data for this power tool.**
Failure to follow all instructions listed below may result in electric shock, fire and/or serious injury.

Save all warnings and instructions for future reference.
The term “power tool” used in the safety instructions refers to mains-powered power tools (with a mains cable) and battery-powered power tools (without a mains cable).

Work area safety

a) **Keep work area clean and well lit.** Cluttered or dark areas invite accidents.
b) **Do not operate power tools in explosive atmospheres, such as in the presence of flammable liquids, gases or dust.** Power tools create sparks which may ignite the dust or fumes.
c) **Keep children and bystanders away while operating a power tool.** Distractions can cause you to lose control

Electrical safety

a) **Power tool plugs must match the outlet. Never modify the plug in any way. Do not use any adapter plugs with earthed (grounded) power tools.** Unmodified plugs and matching outlets will reduce risk of electric shock.
b) **Avoid body contact with earthed or grounded surfaces, such as pipes, radiators, ranges and refrigerators.** There is an increased risk of electric shock if your body is earthed or grounded.
c) **Do not expose power tools to rain or wet conditions.** Water entering a power tool will increase the risk of electric shock.
d) **Do not abuse the cord. Never use the cord for carrying, pulling or unplugging the power tool. Keep cord away from heat, oil, sharp edges or moving parts.** Damaged or entangled cords increase the risk of electric shock.
e) **When operating a power tool outdoors, use an extension cord suitable for outdoor use.** Use of a cord suitable for outdoor use reduces the risk of electric shock.
f) **If operating a power tool in a damp location is unavoidable, use a residual current device (RCD) protected supply.** Use of an RCD reduces the risk of electric shock.

Personal safety

a) **Stay alert, watch what you are doing and use common sense when operating a power tool. Do not use a power tool while you are tired or under the influence of drugs, alcohol or medication.** A moment of inattention while operating power tools may result in serious personal injury.
b) **Use personal protective equipment. Always wear eye protection.** Protective equipment such as a dust mask, non-skid safety shoes, hard hat or hearing protection used for appropriate conditions will reduce personal injuries.
c) **Prevent unintentional starting. Ensure the switch is in the off-position before connecting to power source and/or battery pack, picking up or carrying the tool.** Carrying power tools with your finger on the switch or energising power tools that have the switch on invites accidents.
d) **Remove any adjusting key or wrench before turning the power tool on.** A wrench or a key left attached to a rotating part of the power tool may result in personal injury.
e) **Do not overreach. Keep proper footing and balance at all times.** This enables better control of the power tool in unexpected situations.
f) **Dress properly. Do not wear loose clothing or jewellery. Keep your hair and clothing away from moving parts.** Loose clothes, jewellery or long hair can be caught in moving parts.
g) **If devices are provided for the connection of dust extraction and collection facilities, ensure these are connected and properly used.** Use of dust collection can reduce dust-related hazards.
h) **Do not let familiarity gained from frequent use of tools allow you to become complacent and ignore tool safety principles.** A careless action can cause severe injury within a fraction of a second.

Power tool use and care

a) **Do not force the power tool. Use the correct power tool for your application.** The correct power tool will do the job better and safer at the rate for which it was designed.
b) **Do not use the power tool if the switch does not turn it on and off.** Any power tool that cannot be controlled with the switch is dangerous and must be repaired.
c) **Disconnect the plug from the power source and/or remove the battery pack, if detachable, from the power tool before making any adjust-**

ments, changing accessories, or storing power tools. Such preventive safety measures reduce the risk of starting the power tool accidentally.

d) **Store idle power tools out of the reach of children and do not allow persons unfamiliar with the power tool or these instructions to operate the power tool.** Power tools are dangerous in the hands of untrained users.

e) **Maintain power tools and accessories. Check for misalignment or binding of moving parts, breakage of parts and any other condition that may affect the power tool's operation. If damaged, have the power tool repaired before use.** Many accidents are caused by poorly maintained power tools.

f) **Keep cutting tools sharp and clean.** Properly maintained cutting tools with sharp cutting edges are less likely to bind and are easier to control.

g) **Use the power tool, accessories and tool bits etc. in accordance with these instructions, taking into account the working conditions and the work to be performed.** Use of the power tool for operations different from those intended could result in a hazardous situation.

h) **Keep handles and grasping surfaces dry, clean and free from oil and grease.** Slippery handles and grasping surfaces do not allow for safe handling and control of the tool in unexpected situations.

Service

a) **Have your power tool serviced by a qualified repair person using only identical replacement parts.** This will ensure that the safety of the power tool is maintained.

Safety instructions for all operations - Safety warnings common for grinding, sanding, wire brushing, polishing or abrasive cutting-off operations

a) **This power tool is intended to function as a sander. Read all safety warnings, instructions, illustrations and specifications provided with this power tool.** Failure to follow all instructions listed below may result in electric shock, fire and/or serious injury.

b) **Operations such as grinding, wire brushing, polishing, hole-cutting or cutting-off are not recommended to be performed with this power tool.** Operations for which the power tool was not designed may create a hazard and cause personal injury.

c) **Do not use the power tool for any function for which it is not expressly designed and intended by its manufacturer.** Such a modification may result in loss of control and serious personal injury.

d) **Do not use a tool attachment that has not been specifically envisaged and determined by the manufacturer for this power tool.** Just because you can attach the accessories to your power tool does not guarantee they are safe to use.

e) **The maximum speed of the tool attachment used must be at least as high as the maximum speed specified for the power tool.** Accessories which rotate faster than the maximum permissible rate can break and throw pieces into the air.

f) **The external diameter and thickness of the tool attachment used must comply with the dimensions of the power tool.** Incorrectly dimensioned tool attachments cannot be sufficiently shielded or controlled.

g) **The dimensions for fastening the tool attachment must match the dimensions of the fasteners of the power tool.** Tool attachments which are not precisely attached to the power tool rotate unevenly, vibrate very strongly and can cause a loss of control.

h) **Never use damaged tool attachments. Before each use inspect the tool attachment such as grinding discs for chips and cracks, grinding wheel for cracks, tear or excess wear, wire brush for loose or cracked wires. If the power tool or the tool attachment in use is dropped, check to see if it is damaged or use an undamaged accessory tool. When you have checked and inserted the tool attachment, ensure that you and any other people in the vicinity remain outside of the level of the rotating attachment and allow the tool to rotate at maximum speed for one minute.** Damaged tool attachments usually break during this test period.

i) **Wear personal protective equipment. Depending on application, use face shield, safety goggles or safety glasses. Where appropriate, wear a dust mask, hearing protection, protective gloves or a special apron that will keep small grinding and material particles away from you.** The eye protection must be capable of stopping flying debris generated by various operations. Dust or breathing masks must filter the dust generated during use. Prolonged exposure to high intensity noise may cause hearing loss.

j) **Ensure that other people remain at a safe distance from your workspace. Anyone who enters the workspace must wear personal protective equipment.** Fragments of workpiece or of a broken tool attachment may fly away and cause injury beyond immediate area of operation.

k) **When performing work during which the tool attachment can meet with concealed power lines or its own mains cable, only hold the power tool by the insulated gripping surfaces.** Contact with a live wire may make exposed metal parts of the power tool live and could give the operator an electric shock.

l) **Keep the power cord away from any rotating tool attachments.** If you lose control, the cord may be cut or snagged and your hand or arm may be pulled into the spinning tool attachment.

m) **Never put the power tool down until the tool attachment being used has come to a complete standstill.** The rotating tool attachment can come into contact with the surface and cause you to lose control of the power tool.

n) **Do not run the power tool while carrying it at your side.** Accidental contact of your clothing with the rotating tool attachment could lead to an injury.

o) **Clean the ventilation slits of your power tool regularly.** The engine fan draws dust into the housing and a strong accumulation of metal dust can cause electrical hazards.

p) **Never use the power tool in the vicinity of inflammable materials.** Sparks can ignite such materials.

q) **Do not use any tool attachments which require liquid coolant.** The use of water or other liquid coolants may lead to an electric shock.

Safety instructions for all applications

Kick-back and corresponding safety instructions

Kick-back is the sudden reaction resulting from a caught or jammed rotating insert tool, such as a grinding disc, grinding wheel, wire brush, etc. Catching or jamming results in the rotating insert tool stopping abruptly.

As a result, an uncontrolled power tool is accelerated against the direction of rotation of the tool attachment at the blocking point.

For example, if a grinding disc is snagged or pinched by the workpiece, the edge of the disc that is entering into the pinch point can dig into the surface of the material causing the disc to climb out or kick out.

The grinding disc may either jump toward or away from the operator, depending on direction of the wheel's movement at the point of pinching. Abrasive wheels may also break under these conditions.

Kickback is the result of incorrect or deficient use of the power tool.

It can be prevented by suitable precautionary measures, as described in the following.

a) **Hold the power tool firmly in both hands and position your body and arms so they can absorb the force of a kickback. Always use the additional handle, if available, so that you have the maximum possible control over the kickback force or reaction forces at full speed.** By taking adequate precautions, the operator can stay in control of the kickback and reaction forces.

b) **Never hold your hand close to a rotating tool attachment.** The tool attachment could jump out of your hand if there is a kickback.

c) **Avoid having any part of your body in the region in which the power tool is likely to move in event of a kickback.** The kickback will force the power tool in the opposite direction to the direction of rotation of the grinding disc at the blockage.

d) **Be particularly careful when working in the area of the corners, sharp edges etc. Prevent insert tools from bouncing against the workpiece and getting caught.** The rotating tool attachment tends to jam at corners, sharp edges or when it gets caught. This causes a loss of control or kick-back.

e) **Do not use the chainsaw blade to cut wood, a segmented diamond cutting wheel with a segment gap over 10 mm or a toothed saw blade.** Such tool attachments frequently cause kick-back and loss of control.

Safety instructions for sandpaper grinding

a) **Use sanding sheets of the correct size and follow the manufacturer's instructions for the selection of the sanding sheets.** Larger sanding sheets extending beyond the grinding wheel present a laceration hazard and may cause snagging, tearing of the sheet or kickback.

Additional safety instructions

a) **Connect a vacuum cleaner to the supplied adapter before starting your operations.**

b) **ATTENTION!** Keep away sanding dust from open fire. Dust may be explosive.

c) **Always wear safety goggles and a dust protection mask when sanding, in particular during overhead work and when processing critical materials!**
When sanding certain materials (e. g. lead paint, certain types of wood and metal) harmful or noxious dust may be generated.
Touching or breathing in such dust may imply risks for the operator or bystanders.

Notes regarding vibration and noise emissions

Keep the noise level and vibration to a minimum!

1. Only use power tools which are free of defects.
2. Maintain and clean the power tool on a regular basis.
3. Adjust your way of working to the power tool.
4. Do not force the power tool.
5. Have your power tool checked if necessary.
6. Switch off the power tool if it is not in use.

Residual risks

Even when this power tool is operated properly, residual risks still remain. The following hazards may arise in connection with the design and construction of this power tool:

a) Damage to health resulting from hand/arm vibration if the device is used over an extended period of time or if it is not properly operated and maintained.

b) Injury and property damage caused by insert tools being flung around and unexpectedly out of/from the power tool due to sudden damage, wear or improper attachment.

c) Burns and cuts if the accessories are touched directly after use and/or with your bare skin.

⚠ WARNING

This product generates an electromagnetic field during operation. This field can impair active or passive medical implants under certain circumstances. In order to prevent the risk of serious or deadly injuries, we recommend that persons with medical implants consult with their physician and the manufacturer of the medical implant prior to operating the product.

8. Assembly and commissioning

8.1 Fitting the product (Fig. 2, 3)

1. Fold the front and rear sections together (Fig. 2).
2. Tighten the wing nut (8). (Fig. 3).

8.2 Assembling the suction pipe extension (3) (Fig. 4)

1. Insert the suction pipe extension (3) into the suction connection (5a).
2. Lock the suction pipe extension (3) as shown in Fig. 4. (Fig. 4)

Note: Adjust the product with the suction pipe extension (3) so that you can work with it comfortably. The product can also be used without the suction pipe extension (3).

8.3 Selecting sandpaper (11a)

- The grain of the sandpaper (11a) is indicated on the back. The smaller the number indicated, the coarser the grain.
- Use coarse grain sandpaper for rough sanding and fine grain sandpaper for finishing. Sandpapers with aluminium oxide, silicon carbide or other synthetic abrasives are recommended.
- Start with a coarse grain and finish with the finest grain if you have sandpaper with different grains to choose from to achieve a good, smooth sanding result.

8.4 Attaching and replacing sandpaper (11a) (Fig. 5)

1. Secure the sandpaper (11a) to the grinding disc (11b) with the Velcro backing.
2. Align the sandpaper (11a) with the grinding disc (11b) and press it on evenly.
3. Remove the sandpaper (11a) from the grinding disc (11b) to replace it with a new/different one.

8.5 Brush edge (Fig. 5)

The grinding disc (11b) of this product is surrounded by a brush rim (11c). This offers two advantages:

- The brush edge (11c) protrudes beyond the grinding disc (11b) and initially rests on the surface to be machined. As a result, the grinding disc (11b) is brought parallel to the working surface before the tool attachment comes into contact with the surface to be sanded. This prevents crescent-shaped indentations caused by the edge of the grinding wheel.
- In addition, the brush edge (11c) prevents excessive dust formation. The bristles help to contain the dust produced during grinding enabling it to be disposed

of by the suction system.
- Make sure that the brush edge (11c) is intact each time before starting work with this power tool. Have it replaced if you notice any damage or wear.

8.6 Dust extraction (Fig. 6, 7, 8)

⚠ Warning

When working on lead-based paint for example, harmful/toxic gases may be produced. These pose a danger both to the user and to persons in the vicinity!

Therefore, only use this power tool with a dust extraction device and additionally protect yourself and other persons in the working area with suitable personal protective equipment!

A large amount of dust is generated when working with this product. Dust extraction is very useful to keep your work area clean. A chip extraction system or a hoover can be connected to the suction hose (13), which is connected to the connection for dust extraction.

1. Align the nose at the end of the suction hose (13) with the hose adapter (13a).
2. Insert the hose adapter (13a) into the suction connection (1 or 5a) and secure it as shown in Figs. 6 and 7.
3. Connect the vacuum cleaner adapter to a suitable dust extraction device such as a hoover (Fig. 8).

Note: Make sure that the product is suitable for use with an power tool.

8.7 Connecting to the power supply (Fig. 1)

1. Ensure that the product is switched off. Always put the on/off switch (6) in the off position first before connecting it to the power supply.
2. Insert the mains plug into a properly installed socket that meets the appropriate requirements per the technical data.
3. Your product is now ready for use.

9. Operation

⚠ ATTENTION!

Always make sure the product is fully assembled before commissioning!

9.1 Setting the speed (Fig. 9)

Before starting work, set the speed to suit the application. Use a low speed for coarse grinding work, increase the speed for fine work.

The speed can be adjusted using the speed control (6a):
- Turn towards MIN to reduce the speed.
- Turn towards MAX to increase the speed.

9.2 Switching the product on/off (Fig. 10)

- Switching on: Press the on/off switch (6).
- Continuous operation: Secure the on/off switch (6) with the locking knob (6b).
- Switching off: Briefly press the on/off switch (6).

Note: The tool attachment continues to rotate a little after it has been switched off. Wait until the tool attachment has come to a standstill before putting the product down.

9.3 Sanding

1. Apply suitable sandpaper (11a) as described in 8.4.
2. Select a suitable speed (see 9.1).
3. Hold the product securely by the handles (2/5, 9).
4. Switch on the product (see 9.2).
5. Wait until the tool attachment has reached its full working speed.
6. Guide the grinding disc (11b) as parallel as possible to the wall and place it with the brush edge (11c) first on the surface to be worked on.
7. Apply some pressure on the grinding head (11) to bring the tool attachment into contact with the surface to be worked.
8. Move the product over the surface with even movements.

Note: Do not hold the product in one place for too long to avoid uneven sanding results.

9. Lift the grinding disc (11b) from the surface to be worked on before switching off the product.
10. Wait until the tool attachment has come to a standstill before putting the product down.

9.4 Grinding a ceiling (Fig. 11)

- When working on a ceiling area, fix the grinding head (11) in place using the split pin (14) (included in the scope of delivery) as shown in Figure 11.

9.5 Edge and corner grinding (Fig. 12)

⚠ Warning

Ensure that the product is switched off and disconnected from the mains when removing or replacing the cover (12).

- To work on edges and corners, remove the cover (12). To do this, press the tab (12a) downwards and remove the cover (12).
- Before continuing to grind surfaces, refit the cover (12). To do this, press and hold the tab (12a) and slide the cover (12) back into its original position.
- Ensure that the cover (12) clicks into place on both sides.

9.6 Switching the LED lamp on/off (Fig. 13)

Use the LED light (7) if necessary to ensure a well-lit workplace:

- Switching on: Set the on/off switch (7a) to “I”.
- Switching off: Set the on/off switch (7a) to “0”.

9.7 After use

1. Switch off the product as described, disconnect it from the power supply and allow it to cool down.
2. Clean and maintain the product as described below and then store it carefully.

10. Cleaning, maintenance and repair

⚠ Warning!
Remove the mains plug from the socket before working on the power tool itself (e.g. transport, set up, modification, cleaning and maintenance work)!

⚠ Warning!
Wait until the device has cooled down completely! Danger of burning!

10.1 Cleaning

- Keep protective devices, ventilation openings (10) and the motor housing as free of dust and dirt as possible.
- Wipe the power tool clean with a clean cloth or blow it off with compressed air at low pressure (max. 3 bar).
- Clean the power tool immediately after each use.
- Do not use any cleaning products or solvents as they could attack the plastic parts of the device. Make sure that no water can penetrate the interior of the device.

10.2 Maintenance

Before and after each use, check the power tool and accessories (e.g. tool attachments) for wear and damage. If necessary, replace them with new ones as described in this operating manual. When doing so, observe the technical requirements.

⚠ Warning!
There are no parts which can be serviced by the user within the power tool! Do not open the power tool! Take it to a qualified specialist for further maintenance work!

10.3 Repairs

10.3.1 Replacing the mains connection cable

If the mains connection cable for the electric tool is damaged then it must be replaced by the manufacturer or their customer services personnel or by a similarly qualified person, in order to avoid hazards.

10.3.2 Grinding disc, brush edge

If the grinding disc (11b) and the brush edge (11c) are damaged or badly worn, have them replaced by a qualified specialist with new ones of the same type.
After repairs or maintenance, make sure that all safety-related parts are installed and are in perfect condition. All parts which may cause injury must be kept where they are inaccessible to children or others.

Attention: According to the German Product Liability Act, no liability is accepted for damage caused by improper repairs or by not using original spare parts.
Such work should be performed by a customer service centre or an authorised specialist. The same applies to accessory parts.

10.3.3 Service information

With this product, it is necessary to note that the following parts are subject to natural or usage-related wear, or that the following parts are required as consumables.
Wearing parts*: Carbon brushes, grinding disc, brush head, sandpaper

* may not be included in the scope of delivery!

Spare parts and accessories can be obtained from our Service Centre. To do this, scan the QR code on the front page.

11. Electrical connection

The electrical motor installed is connected and ready for operation. The connection complies with the applicable VDE and DIN provisions. The customer's mains connection as well as the extension cable used must also comply with these regulations.

Damaged electrical connection cable
The insulation on electrical connection cables is often damaged.
This may have the following causes:
- Pressure points, where connection cables are passed through windows or doors.
- Kinks where the connection cable has been improperly fastened or routed.
- Places where the connection cables have been cut due to being driven over.
- Insulation damage due to being ripped out of the wall socket.
- Cracks due to the insulation ageing.

Such damaged electrical connection cables must not be used and are life-threatening due to the insulation damage.

Check the electrical connection cables for damage regularly. Ensure that the connection cables are disconnected from electrical power when checking for damage.
Electrical connection cables must comply with the applicable VDE and DIN provisions. Only use connection cables with the designation H05VV-F.
The printing of the type designation on the connection cable is mandatory.

Connection type Y
If it is necessary to replace the mains connection cable, this must be done by the manufacturer or their representative to avoid safety hazards.

AC motor
- Before commissioning, ensure that the mains voltage matches with the operating voltage on the type plate.
- Extension cables up to 25 m long must have a cross-section of 1.5 mm².

Connections and repair work on the electrical equipment may only be carried out by electricians.
Please provide the following information in the event of any enquiries:
- Type of current for the motor
- Machine data - type plate
- Motor data - type plate

12. Storage and transport

1. When not in use store the power tool in a dry, well ventilated location out of the reach of children, e. g. on top of a high cupboard or in a locked place.
2. If possible, keep power tool, operating manual and tool attachments, if any, together in the original packaging. In this way you will have all information and parts readily to hand.
3. Always carry the power tool by the handles (2/5, 9).
4. To avoid transport damages, pack the power tool or use the original packaging.
5. Protect the power tool against vibrations and shocks, in particular during vehicular transport.

13. Disposal and recycling

Notes for packaging

The packaging materials are recyclable. Please dispose of packaging in an environmentally friendly manner.

Notes on the electrical and electronic equipment act (ElektroG)

Waste electrical and electronic equipment does not belong in household waste, but must be collected and disposed of separately!
- Used batteries or rechargeable batteries that are not installed permanently in the old device must be removed non-destructively before disposal! Their disposal is regulated by the battery act.
- Owners or users of electrical and electronic devices are legally obliged to return them after use.
- The end user is responsible for deleting their personal data from the old device being disposed of!
- The symbol of the crossed-out dustbin means that waste electrical and electronic equipment must not be disposed of with household waste.
- Waste electrical and electronic equipment can be handed in free of charge at the following places:
  - Public disposal or collection points (e.g. municipal works yards).
  - Points of sale of electrical devices (stationary and online), provided that dealers are obliged to take them back or offer to do so voluntarily.
  - Retailers with a sales area for electrical appliances and electronic devices of at least 400 m², along with food retailers with a total sales area of at least 800 m², which offer and sell electrical appliances and electronic devices on multiple occasions during the calendar year or on a permanent basis, also have to take back waste electrical appliances and electronic devices free of charge.

- Whenever a new electrical appliance or electronic device is supplied to an end-user, they must take back, free of charge, the end user's old appliance of the same type that essentially performs the same functions as the new appliance, at the point of handover or in the immediate vicinity; and if requested by the end-user and without any electrical appliance or electronic device being purchased, take back free of charge up to three old appliances per type of appliance, none of which exceeds 25 cm in any external dimension, at the retail outlet or in the immediate vicinity. For a sale via telecommunication, the all the vendor's warehouses or shipping locations are deemed to be the place of sale. Ask your retailer for information about local return options as well.
- Further supplementary take-back conditions of the manufacturers and distributors can be obtained from the respective customer service.

- If the manufacturer delivers a new electrical device to a private household, the manufacturer can arrange for the free collection of the old electrical device upon request from the end user. Please contact the manufacturer's customer service for this.
- These statements only apply to devices installed and sold in the countries of the European Union and which are subject to the European Directive 2012/19/EU. In countries outside the European Union, different regulations may apply to the disposal of waste electrical and electronic equipment.

14. Troubleshooting

The following table shows fault symptoms and describes remedial measures in the event of your product failing to work properly. If you cannot localise and rectify the problem with this, please contact your service workshop.

Fault	Possible cause	Remedy
Power tool does not start	Power supply interrupted	Check power supply by connecting another power tool
	Power cord or plug defective	Have an electrician check the tool
	Other electrical defect of the power tool	Have an electrician check the tool
Power tool does not operate with full power	Extension cable too long and/or cross-section too small	Use extension cable with permissible length and cross-section
	Power supply (e.g. generator) voltage is too low	Connect power tool to an appropriate power supply
Poor operation results	Tool attachment worn out	Have tool attachment replaced
	Grinding disc worn	Have the grinding disc replaced
Considerable dust formation	Brush edge worn out	Have brush edge replaced
	Dust extraction not connected/switched on	Connect / switch on dust extraction

Обяснение на символите върху продукта

Използването на символи в настоящото ръководство следва да насочи вниманието Ви към евентуални рискове. Символите за безопасност и обясненията, които ги придружават, трябва да бъдат разбрани точно. Самите предупреждения не премахват рисковете и не могат да заменят правилните мерки за предотвратяване на злополуки.

	Предупреждение – За да сведете до минимум риска от нараняване, прочетете ръководството за експлоатация.		Винаги работете с две ръце!
	Носете защита за слуха. Въздействието на шум може да причини загуба на слуха.		Клас на защита II
	Носете предпазна маска за прах. При обработката на дървесина и други материали може да се стигне до образуване на вреден за здравето прах. Не трябва да се обработва съдържащ азбест материал!		Носете защитни очила. Възникващите по време на работа искри или излитащите от уреда трески, стърготини и прахове могат да причинят загуба на зрението.
	Продуктът отговаря на приложимите европейски директиви.		В настоящото ръководство за експлоатация с този знак сме обозначили местата, които засягат Вашата безопасност.
	Продуктът отговаря на приложимите сръбски директиви.		

Обяснение на сигналните думи в ръководството за експлоатация

⚠ **ОПАСНОСТ**	Сигнална дума за обозначаване на непосредствено опасна ситуация, която, ако не бъде избегната, ще доведе до смърт или сериозно нараняване
⚠ **ПРЕДУПРЕЖДЕНИЕ**	Сигнална дума за обозначаване на възможна опасна ситуация, която, ако не бъде избегната, може да доведе до смърт или сериозно нараняване
⚠ **БЛАГОРАЗУМИЕ**	Сигнална дума за обозначаване на потенциално опасна ситуация, която, ако не бъде избегната, може да доведе до леки или средни наранявания
ВНИМАНИЕ	Сигнална дума за обозначаване на потенциално опасна ситуация, която, ако не бъде избегната, може да доведе до повреждане на продукта или имуществени щети

Съдържание: **Страница:**

1. Увод 34
2. Употреба по предназначение 34
3. Описание на продукта (Фиг. 1-13) 34
4. Обем на доставката 35
5. Разопаковане 35
6. Технически данни 35
7. Указания за безопасност 36
8. Монтиране и пускане в експлоатация 40
9. Управление 41
10. Почистване, поддръжка и ремонт 42
11. Електрическо свързване 43
12. Съхранение и транспортиране 44
13. Изхвърляне и рециклиране 44
14. Отстраняване на неизправности 45
15. ЕС декларация за съответствие
(от 20.01.2027 г. онлайн – сканирайте QR кода) 101

1. Увод

Производител:
Scheppach GmbH
Günzburger Straße 69
D-89335 Ichenhausen, Германия

Уважаеми клиенти,
Желаем Ви много приятни моменти и успехи при работата с Вашия нов продукт.

Указание:
Съгласно действащия закон за продуктовата отговорност, производителят на този продукт не носи отговорност за щети, възникнали по или поради този уред, при:

- Неправилно боравене
- Неспазване на ръководството за експлоатация
- Ремонти от неупълномощени специалисти, явяващи се трети лица
- Монтиране и подмяна на не оригинални резервни части
- Употреба не по предназначение
- Повреди на електрическата инсталация при неспазване на предписанията за работа с електричество и разпоредбите.

Имайте предвид следното:
Ръководството за експлоатация е част от продукта и съдържа важни указания за безопасна, правилна и икономична експлоатация. Вземете предвид и приложимите национални разпоредби. Преди употреба прочетете внимателно всички инструкции за работа и безопасност и използвайте продукта само както е описано. Съхранявайте ръководството и го предайте заедно с продукта, ако го преотстъпвате.

2. Употреба по предназначение

Употребата по предназначение на този продукт обхваща сухото шлайфане на големи площи стени от сухо строителство за подготовка преди боядисване или лепене на тапети при използване на подходяща шкурка.

Този продукт не е подходящ за обработката на малки площи, както и на ъгли и ръбове. Също така, той не е подходящ за сваляне на тапети чрез шлайфане и не бива да се използва за мокро шлайфане.

Продуктът не бива да се използва като отрезен шлайф или шлайф за стружкоотнемане, като полираща машина или с телени четки. Съдържащи азбест материали не бива да се обработват с този продукт.
Продуктът може да се използва само съгласно своето предназначение. Всяка различаваща се от това употреба не е по предназначение. За всякакъв вид произтичащи от това щети или наранявания отговорност носи потребителят/операторът, а не производителят.
Съставна част от употребата по предназначение е също и спазването на указанията за безопасност, както и ръководството за монтаж и указанията за експлоатация в ръководството за експлоатация.
Лицата, които обслужват и поддържат продукта, трябва да са запознати с него и да са информирани относно възможните опасности.
Промените по продукта освобождават изцяло производителя от отговорност за възникнали в резултат от това щети.
Продуктът може да се използва само с оригинални резервни части и оригинални принадлежности на производителя.
Предписанията за безопасност, работа и поддръжка на производителя, както и посочените размери в Техническите данни, трябва да бъдат спазвани.

Моля, обърнете внимание, че нашите продукти не са конструирани с предназначение за търговска, професионална или промишлена употреба. Не поемаме гаранция, ако продуктът се използва в търговски, занаятчийски или промишлени предприятия, както и при равносилни дейности.

Производителят не носи отговорност за щети, причинени от неправилна употреба или неправилно обслужване.

3. Описание на продукта (Фиг. 1-13)

1. Връзка за изсмукване
2. Допълнителна ръкохватка
3. Удължение на смукателната тръба
4. Мрежов кабел
5. Основна дръжка

5a. Връзка за изсмукване
6. Превключвател за включване/изключване

6a. Регулатор на оборотите
6b. Бутон за фиксиране
7. Светодиодна лампа

7a. Превключвател за включване/изключване
8. крилчати гайки
9. Предна ръкохватка
10. Вентилационни отвори
11. Шлифовъчно седло
11a. Шкурка
11b. Шлифовъчен диск
11c. Ръб с четки
12. Капак
12a. Планка
13. Маркуч за изсмукване
13a. Адаптер за маркуч
14. шплинт

4. Обем на доставката

Поз.	Брой	Обозначение
	1x	Машина за сухо шлайфане на стени
11 a	6	Шкурка (различна зърненост)
13	1x	Маркуч за изсмукване
13 a	2x	Адаптер за маркуч
14	1x	шплинт
A	1x	Отвертка за смяна на графитни четки
B	1x	Шестограм за смяна на шкурката
C	2x	Резервни графитни четки
	1x	ръководство за експлоатация

5. Разопаковане

⚠ ПРЕДУПРЕЖДЕНИЕ

Продуктът и опаковъчният материал не са играчка за деца! Деца не бива да играят с пластмасови торбички, фолио и дребни части! Съществува опасност от поглъщане и задушаване!

- Отворете опаковката и внимателно извадете продукта.
- Отстранете опаковъчния материал, както и опаковъчните и транспортните предпазители (ако има такива).
- Проверете дали обемът на доставката е пълен.
- Проверете продукта и принадлежностите за повреди от транспортирането. При рекламации доставчикът трябва да бъде уведомен незабавно. По-късни рекламации не се признават.
- По възможност запазете опаковката до изтичане на гаранционния срок.
- Преди употреба се запознайте с продукта посредством ръководството за употреба.
- За принадлежности, както за износващи се и резервни части, използвайте само оригинални части. Резервни части можете да си набавите от Вашия специализиран търговец.
- При поръчки посочвайте нашия номер на артикул, както и типа и годината на производство на продукта.

6. Технически данни

Номинално напрежение	230 - 240 ~ V
Номинална честота	50 Hz
Консумирана мощност	710 W
Номинални обороти на празен ход n_0	800 - 1800 min^{-1}
Размер на шпиндела	M14
Диаметър на шкурката	215 mm
Клас на защита	II
Тегло	3,8 kg

Стойности на шума	
Ниво на звуково налягане L_{PA}	91,3 dB
Ниво на звукова мощност L_{WA}	99,3 dB
Неопределеност K	3 dB

Вибрация длан-ръка	
при шлайфане с шкурка a_h	2,28 m/s^2
Неопределеност K	1,5 m/s^2

Запазва се правото на технически промени!

Носете защита за слуха!
Въздействието на шум може да причини загуба на слуха.

Указание:
- Стойностите на шум и вибрации са определени съгласно EN 62841-1.

Указание:
Посочената обща стойност на вибрациите и посочената стойност на шумовите емисии са измерени по стандартен метод на изпитване и могат да бъдат използвани за сравнение на един електрически инструмент с друг.

Указание:
Посочената обща стойност на вибрациите и посочената стойност на шумовите емисии могат също да бъдат използвани за предварителна оценка на натоварването.

Предупреждение: По време на действителното използване на електрическия инструмент емисиите на вибрациите и шумовите емисии може да се различават от посочената стойност в зависимост от вида и начина, по който електрическия инструмент се използва, и по-специално какъв вид детайл се обработва.

Предупреждение: Необходимо е да се определят мерки за безопасност за защита на оператора, които се основават на оценка на вибрационното натоварване по време на действителните условия на използване (при това трябва да се вземат под внимание всички части на работния цикъл, например времената, през които електрическият инструмент е изключен, и такива, в които той е включен, но работи без натоварване).

7. Указания за безопасност

⚠ **ПРЕДУПРЕЖДЕНИЕ Прочетете всички указания за безопасност, инструкции, илюстрации и технически данни, предоставени с този електрически инструмент.**
Пропуски при спазването на инструкциите по-долу могат да доведат до токов удар, пожар и/или тежки наранявания.

Запазете всички указания за безопасност и инструкции за бъдещи справки.
Използваното в указанията за безопасност понятие „електрически инструмент“ се отнася до захранвани от мрежата електрически инструменти (с мрежов кабел) и до захранвани с акумулатор електрически инструменти (без мрежов кабел).

Безопасност на работното място

a) **Поддържайте работното си място чисто и добре осветено.** Безпорядъкът или неосветените работни места могат да доведат до злополуки.
b) **Не работете с електрическия инструмент във взривоопасна среда, в която има запалими течности, газове или прахове.** Електрическите инструменти създават искри, които могат да възпламенят праха или парите.
c) **Дръжте деца и други лица далеч по време на използването на електрическия инструмент.** При разсейване можете да изгубите контрол върху електрическия инструмент.

Електрическа безопасност

a) **Щепселът на електрическия инструмент трябва да отговаря на контакта. Щепселът не бива да се променя по никакъв начин. Не използвайте адаптерни щепсели заедно със заземени електрически инструменти.** Непроменен щепсел и подходящи контакти намаляват риска от токов удар.
b) **Избягвайте телесен контакт със заземени повърхности като тръби, отоплителни уреди, фурни и хладилници.** Съществува повишен риск от токов удар, когато тялото Ви е заземено.
c) **Пазете електрическите инструменти от дъжд и влага.** Проникването на вода в електрическия инструмент увеличава риска от токов удар.
d) **Не използвайте свързващия проводник не по предназначение, за носене или закачане на електрическия инструмент или за издърпване на щепсела от контакта. Пазете съединителния проводник от горещина, масло, остри ръбове или движещи се части на уреда.** Повредени или усукани свързващи проводници увеличават риска от токов удар.
e) **Когато работите с електрически инструмент на открито, използвайте само удължителни проводници, които също са подходящи за употреба на открито.** Използването на подходящ за употреба на открито удължителен проводник намалява риска от токов удар.
f) **Когато употребата на електрическия инструмент във влажна среда не може да бъде избегната, използвайте дефектнотокова защита.** Използването на дефектнотокова защита намалява риска от токов удар.

Безопасност на хората

a) **Бъдете внимателни, обръщайте внимание на това, което правите, и подхождайте разумно към работата с електрически инструмент. Не използвайте електрически инструменти, ако сте уморени или под влиянието на наркотици, алкохол или медикаменти.** Момент невнимание при използването на електрически инструмент може да доведе до сериозни наранявания.

b) **Носете лични предпазни средства и винаги защитни очила.** Носенето на лични предпазни средства, като противопрахова маска, предпазни обувки, които не се хлъзгат, предпазна каска или защита за слуха, според вида и употребата на електрическия инструмент, намалява риска от наранявания.

c) **Избягвайте неволно включване. Уверете се, че електрическият инструмент е изключен, преди да го свържете към електрозахранването и/или акумулатора, преди да го вземете или носите.** Ако при носенето на електрическия инструмент държите пръста си върху прекъсвача или свържете към електрозахранването включен електрически инструмент, това може да доведе до злополуки.

d) **Отстранете инструментите за настройка или гаечните ключове, преди да включите електрическия инструмент.** Инструмент или ключ, намиращ се във въртяща се част на електрическия инструмент, може да доведе до наранявания.

e) **Избягвайте неправилна стойка на тялото. Осигурете си стабилен стоеж и постоянно пазете равновесие.** Така можете да контролирате електрическия инструмент по-добре при неочаквани ситуации.

f) **Носете подходящо облекло. Не носете широки дрехи или украшения. Дръжте косата и облеклото си далеч от движещи се части.** Широки дрехи, украшения или дълги коси могат да бъдат захванати от движещи се части.

g) **Когато могат да бъдат монтирани прахоизсмукващи и прахоулавящи устройства, те трябва да са свързани и да се използват правилно.** Използването на прахоизсмукващо устройство може да намали вредите за здравето поради прах.

h) **Не се поддавайте на фалшивото чувство за безопасност и не пренебрегвайте правилата за безопасност при работа с електрическите инструменти, дори ако след многократната им употреба мислите че ги познавате добре.** Небрежните действия могат да доведат до тежки телесни повреди в рамките на части от секундата.

Употреба и боравене с електрическия инструмент

a) **Не претоварвайте електрическия инструмент. Използвайте подходящия за Вашата работа електрически инструмент.** С подходящия електрически инструмент работите по-добре и по-сигурно в диапазона на работните му характеристики.

b) **Не използвайте електрически инструмент, чийто прекъсвач е повреден.** Електрически инструмент, който не може да се включва или изключва, е опасен и трябва да бъде ремонтиран.

c) **Извадете щепсела от контакта и/или извадете сменяемия акумулатор, преди да извършвате настройки по уреда, да сменяте части на работния инструмент или да оставите електрическия инструмента настрани.** Тази мярка за безопасност предотвратява неумишленото включване на електрическия инструмент.

d) **Съхранявайте неизползваните електрически инструменти на недостъпно за деца място. Не позволявайте електрическият инструмент да бъде използван от лица, които не са запознати с него или не са прочели тези инструкции.** Електрическите инструменти са опасни, ако се използват от неопитни лица.

e) **Поддържайте електрическите инструменти и работния инструмент грижливо. Проверявайте дали движещите се части функционират безупречно и не заяждат, дали няма счупени или така повредени части, че да нарушават функционирането на електрическия инструмент. Повредените части следва да бъдат ремонтирани преди използването на електрическия инструмент.** Много злополуки са причинени от лошо поддържани електрически инструменти.

f) **Поддържайте режещите инструменти наточени и чисти.** Грижливо поддържаните режещи инструменти с остри режещи ръбове се заклинват по-малко и се водят по-лесно.

g) **Използвайте електрическия инструмент,работния инструмент, работните инструменти и т.н. съгласно настоящите инструкции. При това вземайте под внимание условията на работа и действието, което трябва да се извърши.** Употребата на електрически инструменти за различни от предвидените приложения може да доведе до опасни ситуации.

h) **Пазете дръжките и техните повърхности сухи, чисти и без масло и грес.** Хлъзгавите дръжки и техните повърхности не позволяват безопасна работа и контрол на електрическия инструмент в непредвидени ситуации.

Сервиз

a) **Възлагайте ремонти по Вашия електрически инструмент само на квалифицирани специалисти и само с оригинални резервни части.** Така се гарантира, че безопасността на електрическия инструмент ще се запази.

Указания за безопасност за всички приложения - Общи указания за безопасност за шлифоване, шлайфане с шкурка, работа с телени четки, полиране и отрезно шлифоване

a) **Този електрически инструмент следва да се използва като шлайфмашина с шкурка. Спазвайте всички указания за безопасност, инструкции, изображения и данни, които сте получили заедно с уреда.** Ако не вземете под внимание следните инструкции, може да се стигне до токов удар, пожар и/или тежки наранявания.

b) **Този електрически инструмент не е предназначен за шлифоване, работа с телени четки, полиране, пробиване и отрезно шлифоване.** Приложения, за които електрическият инструмент не е предназначен, могат да причинят опасности и наранявания.

c) **Не използвайте електрическия инструмент за функция, за която той не е изрично проектиран и предназначен от производителя.** Подобна модификация може да доведе до загуба на контрол и сериозни телесни повреди.

d) **Не използвайте работен инструмент, който не са бил специално предвиден и определени от производителя за този електрически инструмент.** Това, че можете да закрепите дадена принадлежност към Вашия електрически инструмент, не гарантира безопасната му употреба.

e) **Допустимите обороти на работния инструмент трябва да са поне толкова високи, колкото посочените върху електрическия инструмент максимални обороти.** Принадлежности, които се въртят по-бързо от допустимото, могат да се раздробят и разлетят настрани.

f) **Външният диаметър и дебелината на работния инструмент трябва да отговарят на указанията за размери на Вашия електрически инструмент.** Погрешно оразмерени работни инструменти може да не са достатъчно защитени или да не бъдат достатъчно добре контролирани.

g) **Размерите за закрепване на работния инструмент трябва да съответстват на размерите на крепежните елементи на електрическия инструмент.** Работните инструменти, които не са фиксирани точно към електроинструмента, се въртят неравномерно, вибрират много силно и могат да доведат до загуба на контрол.

h) **Не използвайте повредени работни инструменти. Преди всяка употреба проверявайте работните инструменти – шлифовъчните дискове за натрошавания и пукнатини, шлифовъчните кръгове за пукнатини, износване или силно изхабяване, телените четки за незакрепени или отчупени телчета. Ако електрическият инструмент или работният инструмент падне на земята, проверете дали той не се е повредил или използвайте неповреден работен инструмент. Ако сте проверили работния инструмент и го използвате, дръжте намиращите се наблизо хора извън равнината на въртящия се работен инструмент и оставете уреда да работи в продължение на една минута с най-висока скорост.** Повредените работни инструменти най-често се счупват за това време.

i) **Носете лични предпазни средства. В зависимост от приложението, използвайте цялостна защита на лицето, защита на очите или защитни очила. Доколкото е подходящо, носете противопрахова маска, защита за слуха, предпазни ръкавици или специални престилки, които държат далеч от Вас малките абразивни частици и частиците материал.** Очите трябва да са защитени от хвърчащи настрани чужди тела, появяващи се при различни приложения. Противопраховите или дихателните маски трябва да филтрират възникващия при приложението прах. Ако продължително време сте изложени на силен шум, може да претърпите загуба на слуха.

j) **Следете за безопасно разстояние на други лица до Вашата работна зона. Всеки, който влиза в работната зона, трябва да носи лични предпазни средства.** Отчупени парчета от обработваната повърхност или счупени работни инструменти могат да отлетят настрани и да причинят наранявания дори и извън пряката работна зона.

k) **Дръжте електроинструмента само за изолираните повърхности за хващане, когато извършвате работи, при които работният инструмент може да засегне скрити електрически проводници или собствения мрежов кабел.** Контактът с проводник под напрежение може да постави под напрежение също и метални части от уреда и да доведе до токов удар.

l) **Дръжте мрежовия кабел далеч от въртящи се работни инструменти.** Ако изгубите контрол над уреда, мрежовият кабел може да бъде откъснат или захванат и Вашата длан или ръка да попадне във въртящия се работен инструмент.

m) **Никога не оставяйте електрическия инструмент, преди работният инструмент да е спрял напълно.** Въртящият се работен инструмент може да попадне в контакт с повърхността, върху която е оставен, от което може да изгубите контрол върху електрическия инструмент.

n) **Не оставяйте електрическия инструмент да работи, докато го носите.** При случаен контакт с въртящия се инструмент Вашите дрехи могат да бъдат захванати и работният инструмент да се забие в тялото Ви.

o) **Почиствайте редовно вентилационните отвори на Вашия електрически инструмент.** Вентилаторът на двигателя засмуква прах в корпуса, а голямо натрупване на метален прах може да причини опасности от електрически ток.

p) **Не използвайте електрическия инструмент в близост до запалими материали.** Искри могат да възпламенят тези материали.

q) **Не използвайте работни инструменти, които изискват охлаждаща течност.** Използването на вода или други течни охлаждащи средства може да доведе до токов удар.

Инструкции за безопасност за всички уреди

Откат и съответни инструкции за безопасност

Откатът е внезапна реакция вследствие на закачен или блокиран въртящ се работен инструмент, като шлифовъчен диск, шлифовъчен кръг, телена четка и т.н. Закачането или блокирането води до внезапно спиране на въртящия се инструмент. Поради това електрическият инструмент се ускорява неконтролируемо обратно на посоката на въртене на работния инструмент при мястото на блокиране.

Ако напр. шлифовъчен диск се закачи или блокира в обработвания детайл, ръбът на шлифовъчния диск, който влиза в обработвания детайл, може да бъде захванат и така шлифовъчният диск да се счупи или да причини откат.
Тогава шлифовъчният диск се задвижва към или надалеч от оператора, в зависимост от посоката на въртене на диска при мястото на блокиране. При това шлифовъчният диск може и да се счупи.

Откатът е следствие от погрешна или неправилна употреба на електрическия инструмент.
Той може да бъде избегнат чрез подходящи предпазни мерки, описани по-долу.

a) **Дръжте електрическия инструмент здраво и поставяйте тялото и ръцете си в положение, в което можете да овладеете откатните сили. Винаги използвайте допълнителната дръжка, ако има такава, за да можете да имате възможно най-голям контрол върху реактивните сили или реактивните моменти при високи обороти.** Чрез подходящи предпазни операторът може мерки да овладее отката и реактивните сили.

b) **Никога не поставяйте ръцете си в близост до въртящи се работни инструменти.** При откат работният инструмент може да се задвижи през ръката Ви.

c) **Избягвайте с тялото си областта, в която електрическият инструмент ще се задвижи в случай на откат.** Откатът задвижва електрическия инструмент обратно на посоката на движение на шлифовъчния диск в мястото на блокиране.

d) **Работете особено внимателно в зони на ъгли, остри ръбове и т.н. Предотвратявайте отскачане и заклинване на работните инструменти в обработвания детайл.** Вър-

тящият се работен инструмент е склонен при работа на ъгли, остри ръбове или ако отскочи, да се закачи. Това причинява загуба на контрол или откат.

e) **Не използвайте диск на верижен трион за рязане на дървесина, сегментиран диамантен режещ диск с разстояние между сегментите по-голямо от 10 mm или режещия диск.** Такива инструменти често водят до отстъпление и загуба на контрол.

Указания за безопасност при шлайфане с шкурка

a) **Използвайте листове шкурка с подходящ размер и следвайте инструкциите на производителя за избор на листове шкурка.** Листове шкурка, които стърчат над шлифовъчния кръг, могат да причинят наранявания, както и да доведат до блокиране, разкъсване на листа шкурка или до откат.

Допълнителни указания за безопасност

a) **При работа свързвайте прахосмукачка към доставения адаптер.**

b) **ВНИМАНИЕ!** Не допускайте прах от шлайфането да попада в близост до открит пламък, праховете могат да са експлозивни.

c) **Винаги носете предпазни очила и противопрахова маска, когато извършвате шлифовъчни работи, особено при работа над главата и при обработка на критични материали!**
При шлайфане на определени материали (напр. съдържащи олово бои, някои видове дърво и метал) възникват вредни или отровни прахове.
Контактът или вдишването на тези прахове може да представлява опасност за оператора или за намиращи се наблизо лица.

Указания за вибрациите и шума

Ограничавайте образуването на шум и вибрациите до минимум!

1. Използвайте само изрядни електрически инструменти.
2. Поддържайте и почиствайте редовно електрическия инструмент.
3. Съобразявайте начина си на работа спрямо електрическия инструмент.
4. Не претоварвайте електрическия инструмент.
5. При нужда възлагайте проверка на електрическия инструмент.
6. Изключвайте електрическия инструмент, когато той не се използва.

Остатъчни рискове

Дори и когато използвате този електрически инструмент съгласно предписанията, винаги остават остатъчни рискове. В зависимост от конструкцията и изпълнението на този електрически инструмент, могат да възникнат следните опасности:

a) Увреждания на здравето в резултат на вибрации длан-ръка, ако уредът се използва продължително време или не се направлява или поддържа правилно.

b) Наранявания и имуществени вреди, причинени поради изхвърлени настрани работни инструменти, които поради внезапна повреда, износване или неправилно поставяне са изхвърлени неочаквано от електрическия инструмент.

c) Изгаряния и порезни рани, ако работните инструменти бъдат докоснати веднага след употреба и/или с голи части от тялото.

⚠ ПРЕДУПРЕЖДЕНИЕ

По време на експлоатация този продукт създава електромагнитно поле. При определени условия това поле може да наруши функционирането на активни или пасивни медицински импланти. За да се намали опасността от сериозни или смъртоносни наранявания, препоръчваме на лица с медицински импланти да се консултират със своя лекар и с производителя на медицинския имплант, преди продуктът да бъде използван.

8. Монтиране и пускане в експлоатация

8.1 Монтиране на продукта (Фиг. 2, 3)

1. Сгънете предната и задната част заедно (Фиг. 2).
2. Затегнете крилчатата гайка (8). (Фиг. 3).

8.2 Монтиране на удължителя за смукателната тръба (3) (Фиг. 4)

1. Поставете удължителя за смукателната тръба (3) във връзката за изсмукване (5a).
2. Заключете удължителя за смукателната тръба (3), както е показано на Фиг. 4. (Фиг. 4)

Указание: Настройте продукта с удължителя за смукателната тръба (3) така, че да можете да работи удобно с него. Продуктът може да се използва и без удължителя за смукателната тръба (3).

8.3 Избор на шкурка (11a)

- Зърнеността на шкурката (11a) е посочена на гърба. Колкото по-малък е посоченият номер, толкова по-едри са зърната.
- Използвайте едра шкурка за груби шлифовъчни работи и фина шкурка за окончателна обработка. Препоръчват се шкурки с алуминиев оксид, силициев карбид или други синтетични шлифовъчни средства.
- За да постигнете добър, съотв. гладък резултат от шлайфането, започвайте с едра шкурка и завършвайте с най-фината, когато имате избор от шкурки с различен размер на зърното.

8.4 Поставяне и смяна на шкурката (11a) (Фиг. 5)

1. Поставете шкурката (11a) със закрепване тип велкро върху шлифовъчния диск (11b).
2. Подравнете шкурката (11a) върху шлифовъчния диск (11b) и я притиснете равномерно.
3. Издърпайте шкурката (11a) от шлифовъчния диск (11b), за да я смените с нова / друга.

8.5 Ръб с четки (Фиг. 5)

Шлифовъчният диск (11b) на този продукт е заобиколен от ръба с четки (11c). Той предлага две предимства:

- Ръбът с четки (11c) стърчи над шлифовъчния диск (11b) и първо се допира до повърхността, която се обработва. Така шлифовъчният диск (11b) застава успоредно спрямо работната повърхност, преди работният инструмент да осъществи контакт с обработваната повърхност. Така се избягват сърповидни вдлъбнатини от ръба на шлифовъчния диск.
- Освен това, ръбът с четки (11c) предотвратява прекалено образуване на прах. Благодарение на четките възникващият при шлифоването прах не излиза навън, а се отстранява от изсмукващата система.
- Преди всяка употреба на този продукт се уверявайте, че ръбът с четки (11c) е изправен. Възлагайте неговата смяна, ако установите повреди или износване.

8.6 Изсмукване на прахта (Фиг. 6, 7, 8)

⚠ Предупреждение

При обработка напр. на боядисани със съдържащи олово бои повърхности могат да възникнат вредни/отровни газове. Те представляват опасност както за потребителя, така също и за намиращите се наблизо хора!

Затова използвайте този електрически инструмент само с приспособление за прахоизсмукване и предпазвайте допълнително себе си и други лица в работната зона с подходяща лична предпазна екипировка!

При работа с този продукт се образува много прах. Прахоизсмукването е много полезно за поддържане на Вашата работна зона чиста. Смукателна уредба или прахосмукачка могат да се свържат с маркуча за изсмукване (13), който се свързва към съединението за прахоизсмукване.

1. Подравнете издатъка в края на маркуча за изсмукване (13) с адаптера на маркуча (13a).
2. Вкарайте адаптера за маркуча (13a) във връзката за изсмукване (1 или 5a) и го обезопасете, както е показано на Фиг. 6 и 7.
3. Свържете адаптера за прахоизсмукване към подходящо приспособление за прахоизсмукване, като напр. прахосмукачка (Фиг. 8).

Указание: Уверете се, че прахосмукачката е подходяща за употреба с продукт.

8.7 Свързване към електрозахранването(Фиг. 1)

1. Уверете се, че продуктът е изключен. Винаги първо поставяйте превключвателя за включване / изключване (6) в положение Изкл. преди свързването към електрозахранването.
2. Включете щепсела в правилно инсталиран контакт, който отговаря на съответните изисквания съгласно техническите данни.
3. Сега Вашият продукт е готов за работа.

9. Управление

⚠ ВНИМАНИЕ!

Преди пускането в експлоатация задължително сглобете напълно продукта!

9.1 Настройване на оборотите (Фиг. 9)

Преди започване на работа нагласете оборотите според приложението. Използвайте ниски обороти за груби шлифовъчни работи, увеличете оборотите за фини работи.

Оборотите могат да се регулират чрез регулатора на оборотите (6a):

- Завъртете в посока MIN, за да намалите оборотите.
- Завъртете в посока MAX, за да увеличите оборотите.

9.2 Включване/Изключване на продукта (Фиг. 10)

- Включване: Натиснете превключвателя за включване/изключване (6).
- Непрекъсната работа: Обезопасете превключвателя за включване/изключване (6) с бутона за фиксиране (6b).
- Изключване: Натиснете за кратко превключвателя за включване/изключване (6).

Указание: След изключването работният инструмент продължава да се върти по инерция. Изчакайте, докато работният инструмент спре, преди да оставите продукта.

9.3 Шлайфане

1. Поставете подходяща шкурка (11a), както е описано в 8.4.
2. Изберете подходящи обработи (вж. 9.1).
3. Дръжте продукта здраво за дръжките (2/5, 9).
4. Включете продукта (вж. 9.2).
5. Изчакайте, докато работният инструмент достигне своята пълна работна скорост.
6. Водете шлифовъчния диск (11b) възможно най-успоредно до стената и го поставете първо с ръба с четки (11c) върху обработваната повърхност.
7. Упражнете малко натиск върху шлифовъчната глава (11), за да приведете работния инструмент върху повърхността за обработка.
8. Движете продукта с равномерни движения по повърхността.

Указание: Не задържайте продукта прекалено дълго на едно място, за да избегнете неравномерни резултати от шлайфането.

9. Повдигнете шлифовъчния диск (11b) от обработваната повърхност, преди да изключите продукта.
10. Изчакайте, докато работният инструмент спре, преди да оставите продукта.

9.4 Шлайфане на тавани (Фиг. 11)

- За работи в зоната на тавана фиксирайте шлифовъчната глава (11) с помощта на шплинта (14) (включен в обема на доставката), както е показано на Фигура 11.

9.5 Шлайфане на ръбове и ъгли (Фиг. 12)

⚠ Предупреждение

Уверете се, че продуктът е изключен и разединен от електрическата мрежа, когато сваляте, респ. поставяте отново капака (12).

- За работа по ръбове и ъгли свалете капака (12). За целта натиснете планката (12a) надолу и свалете капака (12).
- Преди да продължите с шлайфането на повърхностите, монтирайте обратно капака (12). За целта задръжте планката (12a) натисната и плъзнете капака (12) обратно в първоначалното му положение.
- Уверете се, че капакът (12) е закрепен от двете страни.

9.6 Включване/Изключване на светодиодната лампа (Фиг. 13)

За да гарантирате добре осветено работно място, използвайте светодиодната лампа (7), ако е необходимо:

- Включване: Поставете превключвателя за включване/изключване (7a) в положение „I“.
- Изключване: Поставете превключвателя за включване/изключване (7a) в положение „0“.

9.7 След употребата

1. Изключете продукта според описанието, отделете го от електрозахранването и го оставете да се охлади.
2. Почистете и извършете поддръжка на продукта, както е описано по-долу, и след това го съхранявайте грижливо.

10. Почистване, поддръжка и ремонт

⚠ Предупреждение!

Преди всякакви работи по самия електрически инструмент (напр. транспортиране, разполагане, преоборудване, почистване и поддръжка) винаги изваждайте мрежовия щепсел от контакта!

⚠ Предупреждение!

Изчакайте уредът да се охлади докрай! Опасност от изгаряне!

10.1 Почистване

- Поддържайте предпазните приспособления, вентилационните отвори (10) и корпуса на двигателя възможно най-чисти от прах и замърсявания.

- Избърсвайте електрическия инструмент с чиста кърпа или го продухвайте със сгъстен въздух под ниско налягане (макс. 3 bar).
- Почиствайте електрическия инструмент веднага след всяка употреба.
- Не използвайте почистващи препарати или разтворители, тъй като те могат да разядат пластмасовите части на уреда. Внимавайте за това, да не може да попадне вода във вътрешността на уреда.

10.2 Поддръжка

Преди и след всяка употреба проверявайте електрическия инструмент и принадлежностите (напр. работните инструменти) за износване и повреди. При нужда ги подменяйте с нови, както е описано в това ръководство за експлоатация. При това съблюдавайте техническите изисквания.

⚠ Предупреждение!

Във вътрешността на електрическия инструмент няма части, които могат да бъдат поддържани от потребителя! Никога не отваряйте електрическия инструмент! За допълнителни работи по поддръжка го занасяйте на квалифициран специалист!

10.3 Ремонт

10.3.1 Смяна на проводника за свързване към мрежата

Ако проводникът за свързване към мрежата на този електрически инструмент се повреди, то той трябва да бъде сменен от производителя, от неговата сервизна служба или от подобно квалифицирано лице, за да се избегнат опасности.

10.3.2 Шлифовъчен диск, ръб с четки

При повреди или силно износване възлагайте на квалифициран специалист смяната на шлифовъчния диск (11b) и на ръба с четки (11c) с нови такива от същия тип.

След ремонт или поддръжка се уверете, че всички части, свързани с безопасността, са на мястото си и са в отлично състояние. Съхранявайте частите, които могат да причинят нараняване, на място, недостъпно за други лица и деца.

Внимание: Съгласно Закона за отговорността за продуктите не се носи отговорност за щети причинени от неправилен ремонт или неизползване на оригинални резервни части.

Обадете се на отдела за обслужване на клиенти или на оторизиран специалист. Същото важи и за принадлежностите.

10.3.3 Сервизна информация

Трябва да се има предвид, че следните части на този продукт са обект на износване поради износване или на естествено износване, респ. следните части са необходими като консумативи.

Бързоизносващи се части*: Графитни четки, шлифовъчен диск, глава на четката, шкурка

* не са включени задължително в обема на доставката!

Резервните части и принадлежностите се предлагат в нашия сервизен център. За целта сканирайте QR кода на заглавната страница.

11. Електрическо свързване

Монтираният електродвигател е свързан в готовност за експлоатация. Свързването отговаря на приложимите разпоредби на VDE и DIN. Мрежовото свързване от страна на клиента, както и използваният удължаващ кабел, трябва да отговарят на тези предписания.

Повреден свързващ електрически проводник

По свързващите електрически проводници често възникват повреди в изолацията.

Причини за това могат да бъдат:

- Точки на притискане, когато свързващите проводници са прокарани през процепи на прозорци или врати.
- Точки на прегъване поради неправилно закрепване или прокарване на свързващия проводник.
- Места на прерязване поради прегазване на свързващия проводник.
- Повреди в изолацията поради дърпане от стенния контакт.
- Пукнатини поради стареене на изолацията.

Такива дефектни свързващи електрически проводници не бива да се използват и поради повредената изолация са опасни за живота.

Редовно проверявайте за повреди свързващите електрически проводници. Внимавайте за това, при проверката свързващият проводник да не е свързан към електрическата мрежа.

Свързващите електрически проводници трябва да отговарят на приложимите разпоредби на VDE и DIN. Използвайте само свързващи проводници с обозначение H05VV-F.
Отпечатване на типовото обозначение върху свързващия кабел е задължително предписание.

Вид на свързването Y
Ако е необходима смяна на проводника за свързване към мрежата, това трябва да се извърши от производителя или негов представител, за да се избегне застрашаване на безопасността.

Двигател на променлив ток
- Уверете се, че мрежовото напрежение съвпада с напрежението, посочено на типовата табелка на продукта.
- Удължаващите проводници с дължина до 25 m трябва да са с напречно сечение от 1,5 квадратни милиметра.

Свързвания и ремонти по електрическото оборудване могат да се извършват само от електротехник.
При запитвания, моля посочвайте следните данни:
- Тип ток на двигателя
- Данни от типовата табелка на уреда
- Данни от типовата табелка на двигателя

12. Съхранение и транспортиране

1. Когато не се използва, съхранявайте електрическия инструмент на сухо, добре проветрявано и недостъпно за деца място, напр. върху висок шкаф или на заключено място.
2. Съхранявайте електрическия инструмент, ръководството за експлоатация и евентуалните принадлежности по възможност заедно в оригиналната опаковка. Така цялата информация и всички части винаги ще са Ви подръка.
3. Винаги носете електрическия инструмент за ръкохватките (2/5, 9).
4. За избягване на транспортни щети опаковайте електрическия инструмент или използвайте оригиналната опаковка.
5. Пазете електрическия инструмент от вибрации и сътресения, особено при транспортиране в превозни средства.

13. Изхвърляне и рециклиране

Указания за опаковката

Опаковъчните материали могат да се рециклират. Моля, изхвърлете опаковката по природосъобразен начин.

Указания за Закона за електрическото и електронното оборудване (ElektroG)

Старото електрическо и електронно оборудване не трябва да се изхвърля заедно с битовите отпадъци, а трябва да се събира и изхвърля разделно!
- Старите батерии и акумулатори, които не са неподвижно монтирани в стария уред, трябва да бъдат извадени преди предаване без да се разрушават! Тяхното изхвърляне е регламентирано от Закона за батериите и акумулаторите.
- Собствениците, респ. ползвателите на електрическо и електронно оборудване са законово задължени да ги върнат след употреба.
- Крайният потребител е отговорен за изтриването на личните му данни от стария уред, който трябва да бъде изхвърлен!
- Символът на зачеркната кофа на колела означава, че отпадъците от електрическото и електронното оборудване не трябва да се изхвърлят заедно с битовите отпадъци.
- Електрическото и електронното оборудване може да се предава безплатно на следните места:
  - Публични събирателни пунктове (например дворове на общински сгради).
  - Магазини за продажба на електронни уреди (физически и онлайн), при условие че търговците са длъжни да ги вземат обратно или предлагат това вземане доброволно.
  - Като дистрибутор с търговска площ за електри- чески и електронни уреди с минимум 400 m^2 както и дистрибутор на хранителни продукти с обща търговска площ от минимум 800 m^2, които многократно през календарната година или постоянно предлагат електрически и електронни уреди и ги предоставят на пазара, сте задължени безплатно да приемате обратно стари електрически и електронни уреди.

- При предаване на нов електрически или електронен уред на краен потребител, стар уред на крайния потребител от същия вид, който принципно изпълнява същите функции като стария уред, се приема безплатно на мястото на предаването, а също и без закупуване на електрически или електронен уред при поискване от крайния потребител до три стари уреда от вид уред, който не са по-големи по размер от 25 cm, се приемат в магазини за търговия на дребно или в непосредствена близост до тях. При дистрибуция посредством използване на средства за комуникация от разстояние за търговски площи на дистрибутора се считат всички складови площи и площи за експедиция. Информирайте се и от Вашия търговец относно възможностите за връщане на място.
- За допълнителните условия за връщане на производители и дистрибутори се обърнете към съответния център за обслужване на клиенти.

• Ако новият електрически уред се доставя от производителя на частно домакинство, той може да организира безплатно извозване на стария електрически уред при поискване от крайния потребител. За целта се свържете с отдела за обслужване на клиенти на производителя.
• Това се отнася само за уредите, които се инсталират и продават в Европейския съюз и са предмет на европейската Директива 2012/19/ЕС. В страни извън Европейския съюз могат да се прилагат различни разпоредби за изхвърляне на отпадъците от електрическо и електронно оборудване.

14. Отстраняване на неизправности

Следващата таблица показва симптомите за повреди и описва как могат да Ви помогнат, ако продуктът Ви не работи правилно. Ако не можете да намерите и отстраните проблема, свържете се със сервиз.

Неизправност	Възможна причина	Отстраняване
Електрическият инструмент не стартира	Електрозахранването е прекъснато	Проверете електрозахранването чрез свързване на друг електрически инструмент
	Дефектен мрежов кабел или щепсел	Проверка от електротехник
	Друг електрически дефект на електрическия инструмент	Проверка от електротехник
Електрическият инструмент не достига пълна мощност	Прекалено дълъг удължаващ кабел и/или с прекалено малко сечение	Използвайте удължаващ кабел с допустима дължина и/или сечение
	Електрозахранването (напр. генератор) е с прекалено ниско напрежение	Свържете електрическия инструмент към подходящо електрозахранване
Незадоволителен резултат от работата	Износен работен инструмент	Възложете смяна на работния инструмент
	Износен шлифовъчен диск	Възложете смяна на шлифовъчния диск
Образуване на много прах	Износен ръб с четки	Сменете ръба с четки
	Прахоизсмукването не е свързано/включено	Свържете / включете прахоизсмукването

Εξήγηση των συμβόλων πάνω στο προϊόν

Η χρήση συμβόλων στο παρόν εγχειρίδιο έχει σκοπό να επιστήσει την προσοχή σας σε ενδεχόμενους κινδύνους. Τα σύμβολα ασφαλείας και οι εξηγήσεις που τα συνοδεύουν πρέπει να κατανοούνται πλήρως. Οι προειδοποιήσεις αυτές καθ' εαυτές δεν αποσοβούν τους κινδύνους και δεν υποκαθιστούν τη λήψη σωστών μέτρων πρόληψης ατυχημάτων.

	Προειδοποίηση - Για τον περιορισμό του κινδύνου τραυματισμού, διαβάστε τις Οδηγίες χρήσης.		Πάντα εργάζεστε και με τα δύο χέρια!
	Φοράτε προστασία ακοής. Η επίδραση του θορύβου ενδέχεται να προκαλέσει απώλεια ακοής.		Κατηγορία προστασίας II
	Φοράτε μάσκα προστασίας από σκόνη. Κατά την επεξεργασία ξύλου και άλλων υλικών μπορεί να προκύψει σκόνη επιβλαβής για την υγεία. Δεν επιτρέπεται η επεξεργασία υλικών που περιέχουν αμίαντο!		Φοράτε προστατευτικά γυαλιά. Οι σπινθήρες που παράγονται κατά την εργασία ή τα θραύσματα, τα πριονίδια και οι σκόνες που εξέρχονται από τη συσκευή μπορούν να προκαλέσουν απώλεια της όρασης.
	Το προϊόν συμμορφώνεται με τις ισχύουσες Ευρωπαϊκές Οδηγίες.		Στις παρούσες Οδηγίες χρήσης έχουμε τοποθετήσει τα παρακάτω σύμβολα στα σημεία που αφορούν την ασφάλειά σας.
	Το προϊόν συμμορφώνεται με τις ισχύουσες σερβικές οδηγίες.		

Εξήγηση των λέξεων επισήμανσης που υπάρχουν στις οδηγίες χρήσης

⚠ **ΚΙΝΔΥΝΟΣ**	Λέξη επισήμανσης μιας άμεσα επικείμενης επικίνδυνης κατάστασης η οποία, αν δεν αποφευχθεί, θα έχει ως συνέπεια θάνατο ή σοβαρό τραυματισμό
⚠ **ΠΡΟΕΙΔΟΠΟΙΗΣΗ**	Λέξη επισήμανσης μιας ενδεχόμενης επικίνδυνης κατάστασης η οποία, αν δεν αποφευχθεί, θα μπορούσε να έχει ως συνέπεια θάνατο ή σοβαρό τραυματισμό
⚠ **ΠΡΟΦΥΛΑΞΗ**	Λέξη επισήμανσης μιας ενδεχόμενης επικίνδυνης κατάστασης η οποία, αν δεν αποφευχθεί, θα μπορούσε να έχει ως συνέπεια μικρής ή μέτριας βαρύτητας τραυματισμό
ΠΡΟΣΟΧΗ	Λέξη επισήμανσης μιας ενδεχόμενης επικίνδυνης κατάστασης η οποία, αν δεν αποφευχθεί, θα μπορούσε να έχει ως συνέπεια υλικές ζημιές στο προϊόν/σε ιδιοκτησία

Περιεχόμενα: **Σελίδα:**

1. Εισαγωγή 48
2. Ενδεδειγμένη χρήση 48
3. Περιγραφή του προϊόντος (Εικ. 1-13) 48
4. Παραδοτέο υλικό 49
5. Αποσυσκευασία 49
6. Τεχνικά χαρακτηριστικά 49
7. Υποδείξεις ασφαλείας 50
8. Συναρμολόγηση και θέση σε λειτουργία 55
9. Χειρισμός 56
10. Καθαρισμός, συντήρηση και επισκευή 57
11. Ηλεκτρική σύνδεση 58
12. Αποθήκευση και μεταφορά 58
13. Απόρριψη και ανακύκλωση 58
14. Αντιμετώπιση προβλημάτων 60
15. Δήλωση συμμόρφωσης ΕΕ
(διαθέσιμη ηλεκτρονικά από 20.01.2027 – σαρώστε τον κωδικό QR) 101

1. Εισαγωγή

Κατασκευαστής:
Scheppach GmbH
Günzburger Straße 69
D-89335 Ichenhausen

Αξιότιμε πελάτη
Σας ευχόμαστε να απολαύσετε κατά την εργασία σας το νέο σας προϊόν.

Υπόδειξη:
Ο κατασκευαστής αυτού του προϊόντος δεν ευθύνεται σύμφωνα με τον ισχύοντα νόμο περί ευθύνης για προϊόντα, για ζημιές που προκαλούνται σε ή από αυτό το προϊόν στις εξής περιπτώσεις:

- Ακατάλληλη μεταχείριση
- παράβλεψη των οδηγιών χρήσης
- επισκευές από τρίτους, μη εξουσιοδοτημένους τεχνικούς
- χρήση μη γνήσιων ανταλλακτικών
- Μη ενδεδειγμένη χρήση
- Βλάβες της ηλεκτρικής εγκατάστασης σε περίπτωση παράβλεψης των ηλεκτρολογικών κανόνων και κανονισμών.

Προσέξτε τα εξής:
Το εγχειρίδιο οδηγιών χρήσης αποτελεί μέρος του προϊόντος και περιέχει σημαντικές υποδείξεις για την ασφαλή, σωστή και οικονομική λειτουργία του. Λαμβάνετε επιπλέον υπόψη τους ισχύοντες εθνικούς κανονισμούς. Πριν τη χρήση του προϊόντος διαβάστε προσεκτικά όλες τις υποδείξεις χειρισμού και τις υποδείξεις ασφαλείας και χρησιμοποιείτε το προϊόν μόνο σύμφωνα με τα περιγραφόμενα. Φυλάξτε το εγχειρίδιο οδηγιών και παραδώστε το στον επόμενο κάτοχο του προϊόντος σε περίπτωση μεταβίβασής του.

2. Ενδεδειγμένη χρήση

Η ενδεδειγμένη χρήση αυτού του προϊόντος περιλαμβάνει την ξηρή λείανση μεγάλων επιφανειών τοίχων ξηρής τοιχοποιίας, για την προετοιμασία πριν τη βαφή ή την τοποθέτηση ταπετσαρίας, με χρήση κατάλληλων γυαλόχαρτων.

Αυτό το προϊόν δεν ενδείκνυται για την επεξεργασία μικρών επιφανειών, ούτε γωνιών και ακμών. Επιπλέον, δεν ενδείκνυται για απομάκρυνση ταπετσαρίας με λείανση και δεν επιτρέπεται να χρησιμοποιηθεί για υγρή λείανση.

Το προϊόν δεν επιτρέπεται να χρησιμοποιηθεί ως τροχός κοπής ή τράχυνσης, ως εργαλείο στίλβωσης ή σε συνδυασμό με συρματόβουρτσες. Δεν επιτρέπεται η επεξεργασία με αυτό το προϊόν υλικών που περιέχουν αμίαντο.
Το προϊόν επιτρέπεται να χρησιμοποιείται μόνο σύμφωνα με την ενδεδειγμένη χρήση του. Κάθε χρήση πέραν αυτής θεωρείται μη ενδεδειγμένη. Για ζημιές ή τραυματισμούς οποιουδήποτε είδους προκαλούμενες από αυτή τη χρήση, την ευθύνη φέρει ο χρήστης/χειριστής και όχι ο κατασκευαστής.
Στην ενδεδειγμένη χρήση εμπίπτει επίσης η τήρηση των υποδείξεων ασφαλείας καθώς και των οδηγιών συναρμολόγησης και των υποδείξεων λειτουργίας στις οδηγίες χρήσης.
Όσοι χρησιμοποιούν και συντηρούν το προϊόν πρέπει να είναι εξοικειωμένοι με αυτό και να έχουν ενημερωθεί για τους ενδεχόμενους κινδύνους.
Οι τροποποιήσεις στο προϊόν αποκλείουν κάθε ευθύνη του κατασκευαστή καθώς και κάθε ευθύνη για όσες ζημιές προκύψουν από αυτές.
Η λειτουργία του προϊόντος επιτρέπεται μόνο με γνήσια εξαρτήματα και γνήσια αξεσουάρ από τον κατασκευαστή.
Πρέπει να τηρούνται οι κανονισμοί ασφαλείας, εργασίας και συντήρησης του κατασκευαστή καθώς και οι διαστάσεις που αναφέρονται στα τεχνικά χαρακτηριστικά.

Λάβετε υπόψη ότι τα προϊόντα μας κανονικά δεν έχουν σχεδιαστεί για εμπορική, βιοτεχνική ή βιομηχανική χρήση. Δεν αναλαμβάνουμε καμία ευθύνη αν το προϊόν χρησιμοποιηθεί σε εμπορικές, βιοτεχνικές ή βιομηχανικές επιχειρήσεις καθώς και σε παρόμοιες δραστηριότητες.

Ο κατασκευαστής δεν ευθύνεται για ζημιές, που έχουν προκληθεί από μη ενδεδειγμένη χρήση ή λανθασμένο χειρισμό.

3. Περιγραφή του προϊόντος (Εικ. 1-13)

1. Σύνδεσμος αναρρόφησης εξαγωγής
2. Πρόσθετη λαβή
3. Επέκταση σωλήνα αναρρόφησης
4. Καλώδιο ρεύματος δικτύου
5. Κύρια λαβή

5a. Σύνδεσμος αναρρόφησης εξαγωγής
6. Διακόπτης ενεργοποίησης/ απενεργοποίησης

6a. Ρυθμιστής αριθμού στροφών
6b. Κομβίο ακινητοποίησης

7. Φως LED
7a. Διακόπτης ενεργοποίησης/ απενεργοποίησης
8. Παξιμάδι τύπου πεταλούδας
9. Μπροστινή λαβή
10. Ανοίγματα αερισμού
11. Κεφαλή λείανσης
11a. Γυαλόχαρτο
11b. Τροχός λείανσης
11c. Περιμετρική βούρτσα
12. Κάλυμμα
12a. Στήριγμα
13. Εύκαμπτος σωλήνας αναρρόφησης εξαγωγής
13a. Προσαρμογέας εύκαμπτου σωλήνα
14. Περόνη

4. Παραδοτέο υλικό

Θέση	Ποσότητα	Ονομασία
	1x	Τριβείο γυψοσανίδας
11a	6	Γυαλόχαρτο (διάφορων βαθμών κοκκώδους)
13	1x	Εύκαμπτος σωλήνας αναρρόφησης εξαγωγής
13a	2x	Προσαρμογέας εύκαμπτου σωλήνα
14	1x	Περόνη
A	1x	Κατσαβίδι για αλλαγή των ψηκτρών άνθρακα
B	1x	Κλειδί Άλεν για αλλαγή γυαλόχαρτου
C	2x	Ανταλλακτικές ψήκτρες άνθρακα
	1x	Οδηγίες χρήσης

5. Αποσυσκευασία

⚠ ΠΡΟΕΙΔΟΠΟΙΗΣΗ
Το προϊόν και τα υλικά συσκευασίας δεν είναι παιδικά παιχνίδια! Τα παιδιά δεν επιτρέπεται να παίζουν με πλαστικές σακούλες, μεμβράνες και μικρά εξαρτήματα! Υπάρχει κίνδυνος κατάποσης και ασφυξίας!

- Ανοίξτε τη συσκευασία και αφαιρέστε προσεκτικά το προϊόν.
- Απομακρύνετε τα υλικά συσκευασίας καθώς και τα ασφαλιστικά συσκευασίας και μεταφοράς (εφόσον υπάρχουν).
- Ελέγξτε εάν είναι πλήρες το παραδοτέο υλικό.
- Ελέγξτε το προϊόν και τα αξεσουάρ για τυχόν ζημιές κατά τη μεταφορά. Σε περίπτωση αξίωσης πρέπει να ειδοποιηθεί άμεσα ο μεταφορέας. Μεταγενέστερες αξιώσεις δεν αναγνωρίζονται.
- Φυλάξτε τη συσκευασία κατά το δυνατό μέχρι τη λήξη της εγγύησης.
- Πριν τη χρήση, εξοικειωθείτε με το προϊόν με τη βοήθεια των οδηγιών χειρισμού.
- Για αξεσουάρ, αναλώσιμα και ανταλλακτικά, χρησιμοποιείτε μόνο γνήσια εξαρτήματα. Ανταλλακτικά μπορείτε να τα προμηθευτείτε από το τοπικό σας εξειδικευμένο κατάστημα.
- Κατά τις παραγγελίες αναφέρετε τον αριθμό είδους των προϊόντων μας καθώς και τον τύπο και το έτος κατασκευής του προϊόντος.

6. Τεχνικά χαρακτηριστικά

Ονομαστική τάση	230 - 240 ~ V
Ονομαστική συχνότητα	50 Hz
Κατανάλωση ισχύος	710 W
Ονομαστικός αριθμός στροφών σε λειτουργία χωρίς φορτίο n_0	800 - 1800 min^{-1}
Μέγεθος ατράκτου	M14
Διάμετρος γυαλόχαρτου	215 mm
Κατηγορία προστασίας	II
Βάρος	3,8 kg

Τιμές θορύβου	
Στάθμη ηχητικής πίεσης L_{PA}	91,3 dB
Στάθμη ηχητικής ισχύος L_{WA}	99,3 dB
Αβεβαιότητα K	3 dB

Κραδασμοί στο σύστημα χεριού βραχίονα	
κατά τη λείανση με γυαλόχαρτο a_h	2,28 m/s^2
Αβεβαιότητα K	1,5 m/s^2

Με την επιφύλαξη τεχνικών τροποποιήσεων!

Φοράτε προστασία ακοής!
Η επίδραση του θορύβου ενδέχεται να προκαλέσει απώλεια ακοής.

Υπόδειξη:
- Οι τιμές θορύβου και κραδασμών μετρήθηκαν βάσει του προτύπου EN 62841-1.

Υπόδειξη:
Η αναφερόμενη συνολική τιμή κραδασμών και η αναφερόμενη τιμή εκπομπών θορύβου έχουν μετρηθεί σύμφωνα με μια πρότυπη διαδικασία εξέτασης και μπορούν να χρησιμοποιηθούν για τη σύγκριση ενός ηλεκτρικού εργαλείου με ένα άλλο.

Υπόδειξη:
Η αναφερόμενη συνολική τιμή κραδασμών και η αναφερόμενη τιμή εκπομπών θορύβου μπορούν να χρησιμοποιηθούν και για μια προσωρινή αξιολόγηση της καταπόνησης.

Προειδοποίηση: Κατά τη χρήση του ηλεκτρικού εργαλείου στην πράξη, οι τιμές κραδασμών και εκπομπών θορύβου μπορεί να αποκλίνουν από την αναφερόμενη τιμή, ανάλογα με τον τρόπο και μέθοδο χρήσης του ηλεκτρικού εργαλείου, και ιδιαιτέρως, τον τρόπο επεξεργασίας του αντικειμένου εργασίας.

Προειδοποίηση: Είναι απαραίτητο να λαμβάνονται μέτρα ασφαλείας για την προστασία του χειριστή τα οποία στηρίζονται σε μια εκτίμηση της καταπόνησης λόγω κραδασμών κατά τη διάρκεια των πραγματικών συνθηκών χρήσης (πρέπει στην εκτίμηση να λαμβάνονται υπόψη όλα τα μέρη του κύκλου λειτουργίας, για παράδειγμα, τα χρονικά διαστήματα κατά τα οποία το ηλεκτρικό εργαλείο είναι απενεργοποιημένο, και αυτά κατά τα οποία είναι μεν ενεργοποιημένο αλλά λειτουργεί χωρίς φορτίο).

7. Υποδείξεις ασφαλείας

⚠ **ΠΡΟΕΙΔΟΠΟΙΗΣΗ Διαβάστε όλες τις υποδείξεις ασφαλείας και τις οδηγίες, τις απεικονίσεις και τα τεχνικά χαρακτηριστικά που παρέχονται με το ηλεκτρικό εργαλείο σας.**
Από παραλείψεις στην τήρηση των ακόλουθων οδηγιών ενδέχεται να προκληθεί ηλεκτροπληξία, φωτιά και/ή σοβαροί τραυματισμοί.

Φυλάξτε όλες τις υποδείξεις ασφαλείας και τις οδηγίες για μελλοντική χρήση.
Ο όρος "ηλεκτρικό εργαλείο" που χρησιμοποιείται στις υποδείξεις ασφαλείας αφορά ηλεκτρικά εργαλεία που λειτουργούν με ρεύμα δικτύου (με καλώδιο ρεύματος δικτύου) και ηλεκτρικά εργαλεία που λειτουργούν με επαναφορτιζόμενες μπαταρίες (χωρίς καλώδιο ρεύματος δικτύου).

Ασφάλεια χώρου εργασίας

a) **Διατηρείτε την περιοχή εργασίας καθαρή και καλά φωτισμένη.** Από ακαταστασία ή μη φωτισμένες περιοχές εργασίας μπορεί να προκληθούν ατυχήματα.
b) **Μην εργάζεστε με το ηλεκτρικό εργαλείο σε δυνητικά εκρήξιμο περιβάλλον όπου βρίσκονται καύσιμα υγρά, αέρια ή σκόνες.** Τα ηλεκτρικά εργαλεία παράγουν σπινθήρες οι οποίοι μπορούν να προκαλέσουν ανάφλεξη της σκόνης ή των ατμών.
c) **Κατά τη χρήση του ηλεκτρικού εργαλείου κρατάτε μακριά παιδιά και άλλα άτομα.** Σε περίπτωση εκτροπής μπορεί να χάσετε τον έλεγχο του ηλεκτρικού εργαλείου.

Ασφάλεια χρήσης ηλεκτρικού ρεύματος

a) **Το φις σύνδεσης του ηλεκτρικού εργαλείου πρέπει να ταιριάζει στην πρίζα. Δεν επιτρέπεται κανενός είδους τροποποίηση του φις. Μη χρησιμοποιείτε φις προσαρμογής με ηλεκτρικά εργαλεία που διαθέτουν προστασία μέσω γείωσης.** Τα μη τροποποιημένα φις και οι κατάλληλες πρίζες μειώνουν τον κίνδυνο ηλεκτροπληξίας.
b) **Αποφεύγετε την επαφή του σώματος με γειωμένες επιφάνειες όπως σε σωλήνες, θερμαντικά σώματα, ηλεκτρικές κουζίνες και ψυγεία.** Όταν το σώμα σας είναι γειωμένο, υπάρχει αυξημένος κίνδυνος από ηλεκτροπληξία.
c) **Διατηρείτε τα ηλεκτρικά εργαλεία μακριά από βροχή ή υγρασία.** Η διείσδυση νερού σε ένα ηλεκτρικό εργαλείο αυξάνει τον κίνδυνο ηλεκτροπληξίας.
d) **Μην κακομεταχειρίζεστε το καλώδιο σύνδεσης για να μεταφέρετε ή να αναρτήσετε το ηλεκτρικό εργαλείο ή για να αποσυνδέσετε το φις από την πρίζα. Κρατάτε το καλώδιο σύνδεσης μακριά από θερμότητα, λάδι, αιχμηρά άκρα ή κινούμενα μέρη της συσκευής.** Τα καλώδια σύνδεσης που έχουν υποστεί ζημιά ή είναι μπερδεμένα αυξάνουν τον κίνδυνο ηλεκτροπληξίας.
e) **Όταν εργάζεστε με ένα ηλεκτρικό εργαλείο σε υπαίθριο χώρο, χρησιμοποιείτε μόνο καλώδια επέκτασης που είναι και αυτά κατάλληλα για χρήση σε εξωτερικούς χώρους.** Η χρήση καλωδίου επέκτασης κατάλληλου για χρήση σε εξωτερικούς χώρους μειώνει τον κίνδυνο ηλεκτροπληξίας.

f) **Αν είναι αναπόφευκτη η λειτουργία του ηλεκτρικού εργαλείου σε περιβάλλον με υγρασία, χρησιμοποιείτε ένα ρελέ προστασίας από ρεύμα διαρροής.** Η χρήση ενός ρελέ προστασίας από ρεύμα διαρροής μειώνει τον κίνδυνο ηλεκτροπληξίας.

Ασφάλεια ατόμων

a) **Πρέπει να είστε προσεκτικοί, να προσέχετε τι κάνετε και να χρησιμοποιείτε σύνεση κατά την εργασία με ένα ηλεκτρικό εργαλείο. Μην χρησιμοποιείτε κανένα ηλεκτρικό εργαλείο όταν είστε κουρασμένοι ή υπό την επήρεια ναρκωτικών, οινοπνεύματος ή φαρμάκων.** Μία στιγμή απροσεξίας κατά τη χρήση του ηλεκτρικού εργαλείου μπορεί να οδηγήσει σε σοβαρούς τραυματισμούς.

b) **Φοράτε ατομικό εξοπλισμό προστασίας και πάντα προστατευτικά γυαλιά.** Η χρήση ατομικού εξοπλισμού προστασίας, όπως μάσκας κατά της σκόνης, αντιολισθητικών υποδημάτων ασφαλείας, προστατευτικού κράνους ή μέσων προστασίας ακοής, ανάλογα με το είδος και τη χρήση του ηλεκτρικού εργαλείου, μειώνει τον κίνδυνο τραυματισμών.

c) **Αποφεύγετε την ακούσια θέση σε λειτουργία. Να βεβαιώνεστε ότι το ηλεκτρικό εργαλείο είναι απενεργοποιημένο πριν το συνδέσετε στην τροφοδοσία ρεύματος και/ή συνδέσετε την επαναφορτιζόμενη μπαταρία, το πάρετε στα χέρια σας ή το μεταφέρετε.** Αν κατά τη μεταφορά του ηλεκτρικού εργαλείου έχετε το δάχτυλο στον διακόπτη ή αν συνδέσετε το εργαλείο στην τροφοδοσία ρεύματος ενώ είναι ενεργοποιημένο, μπορεί να προκληθούν ατυχήματα.

d) **Απομακρύνετε εργαλεία ρύθμισης ή κλειδιά βιδώματος πριν ενεργοποιήσετε το ηλεκτρικό εργαλείο.** Ένα εργαλείο ή κλειδί το οποίο βρίσκεται σε ένα περιστρεφόμενο μέρος του ηλεκτρικού εργαλείου μπορεί να προκαλέσει τραυματισμούς.

e) **Αποφεύγετε οποιαδήποτε αφύσικη στάση σώματος. Φροντίζετε για ασφαλή στήριξη στα πόδια σας και διατηρείτε πάντα την ισορροπία σας.** Με αυτόν τον τρόπο μπορείτε να ελέγχετε καλύτερα το ηλεκτρικό εργαλείο σε μη αναμενόμενες καταστάσεις.

f) **Φοράτε κατάλληλο ρουχισμό. Μη φοράτε φαρδιά ρούχα ή κοσμήματα. Κρατάτε τα μαλλιά και τα ρούχα μακριά από κινούμενα μέρη.** Τα ρούχα με φαρδιά εφαρμογή, τα κοσμήματα ή τα μακριά μαλλιά μπορεί να πιαστούν από κινούμενα μέρη.

g) **Αν μπορούν να εγκατασταθούν διατάξεις αναρρόφησης και συλλογής σκόνης, αυτές πρέπει να συνδεθούν και να χρησιμοποιούνται σωστά.** Η χρήση μιας διάταξης αναρρόφησης σκόνης μπορεί να μειώσει τους κινδύνους από τη σκόνη.

h) **Μην έχετε ψευδή αίσθηση της ασφάλειας και μην αψηφάτε τους κανόνες ασφαλείας για ηλεκτρικά εργαλεία, ακόμα και αν έχετε εξοικειωθεί με το ηλεκτρικό εργαλείο μετά από επανειλημμένη χρήση του.** Οι απρόσεκτοι χειρισμοί μπορούν σε κλάσματα του δευτερολέπτου να επιφέρουν σοβαρούς τραυματισμούς.

Χρήση και μεταχείριση του ηλεκτρικού εργαλείου

a) **Μην υπερφορτώνετε το ηλεκτρικό εργαλείο. Χρησιμοποιείτε για την εργασία σας το ηλεκτρικό εργαλείο που προορίζεται για αυτή.** Με το κατάλληλο ηλεκτρικό εργαλείο εργάζεστε καλύτερα και ασφαλέστερα στην προβλεπόμενη περιοχή ισχύος.

b) **Μη χρησιμοποιήσετε ποτέ ηλεκτρικό εργαλείο του οποίου ο διακόπτης παρουσιάζει βλάβη.** Ένα ηλεκτρικό εργαλείο που δεν μπορεί πλέον να ενεργοποιηθεί ή να απενεργοποιηθεί, είναι επικίνδυνο και πρέπει να επισκευαστεί.

c) **Αφαιρέστε το φις από την πρίζα και/ή αφαιρέστε την αφαιρούμενη επαναφορτιζόμενη μπαταρία, πριν πραγματοποιήσετε ρυθμίσεις στη συσκευή, αλλάξετε εργαλείο εργασίας ή αφήσετε στην άκρη το ηλεκτρικό εργαλείο.** Αυτό το μέτρο προφύλαξης αποτρέπει την αθέλητη εκκίνηση του ηλεκτρικού εργαλείου.

d) **Φυλάσσετε μακριά από παιδιά τα ηλεκτρικά εργαλεία που δεν χρησιμοποιείτε. Μην αφήνετε να χρησιμοποιεί το ηλεκτρικό εργαλείο κανένα άτομο που δεν είναι εξοικειωμένο με αυτό ή δεν έχει διαβάσεις τις παρούσες οδηγίες.** Τα ηλεκτρικά εργαλεία είναι επικίνδυνα, όταν χρησιμοποιούνται από άπειρα άτομα.

e) **Φροντίζετε σχολαστικά τα ηλεκτρικά εργαλεία και το εργαλείο εργασίας. Ελέγχετε ότι λειτουργούν απρόσκοπτα και δεν κολλάνε τα κινούμενα μέρη, αν υπάρχουν εξαρτήματα που έχουν σπάσει ή έχουν υποστεί ζημιά τέτοια που να επηρεάζεται η λειτουργία του ηλεκτρικού εργαλείου. Αναθέτετε πριν τη χρήση του ηλεκτρικού εργαλείου την επισκευή των εξαρτημάτων που έχουν υποστεί ζημιά.** Πολλά ατυχήματα έχουν την αιτία τους σε κακοσυντηρημένα ηλεκτρικά εργαλεία.

f) **Διατηρείτε τα εργαλεία κοπής αιχμηρά και καθαρά.** Τα προσεκτικά φροντισμένα εργαλεία κοπής με κοφτερές αιχμές έχουν μικρότερη τάση για σφήνωμα και είναι ευκολότερο να καθοδηγηθούν.

g) **Χρησιμοποιείτε το ηλεκτρικό εργαλείο, το εργαλείο εργασίας, τα εργαλεία εργασίας κλπ. σύμφωνα με τις οδηγίες τους. Λαμβάνετε επίσης υπόψη τις συνθήκες εργασίας και την εργασία που πρόκειται να εκτελεστεί.** Η χρήση ηλεκτρικών εργαλείων για εφαρμογές άλλες από τις προβλεπόμενες μπορεί να οδηγήσει σε επικίνδυνες καταστάσεις.

h) **Κρατάτε τις λαβές και τις επιφάνειες κρατήματος στεγνές, καθαρές και απαλλαγμένες από λάδια και γράσα.** Οι ολισθηρές λαβές και επιφάνειες κρατήματος δεν επιτρέπουν ασφαλή χειρισμό και έλεγχο του ηλεκτρικού εργαλείου σε απρόβλεπτες καταστάσεις.

Σέρβις

a) **Αναθέτετε την επισκευή του ηλεκτρικού εργαλείου μόνο σε πιστοποιημένο ειδικευμένο προσωπικό και μόνο με γνήσια ανταλλακτικά.** Με αυτόν τον τρόπο εξασφαλίζετε ότι θα διατηρείται η ασφάλεια του ηλεκτρικού εργαλείου.

Υποδείξεις ασφαλείας για όλες τις εφαρμογές - Γενικές υποδείξεις ασφαλείας για λείανση, γυαλοχάρτισμα, εργασίες με συρματόβουρτσες, στίλβωση και τρόχισμα κοπής

a) **Αυτό το ηλεκτρικό εργαλείο πρέπει να χρησιμοποιείται ως εργαλείο γυαλοχαρτίσματος. Λαμβάνετε υπόψη σας όλες τις υποδείξεις ασφαλείας, τις οδηγίες, τις απεικονίσεις και τα δεδομένα που συνοδεύουν τη συσκευή.** Αν δεν λάβετε υπόψη σας τις οδηγίες που ακολουθούν, μπορεί να προκληθεί ηλεκτροπληξία, φωτιά και/ή σοβαροί τραυματισμοί.

b) **Αυτό το ηλεκτρικό εργαλείο δεν είναι κατάλληλο για λείανση, εργασία με συρματόβουρτσες, στίλβωση, κοπή οπών και κοπή με τρόχισμα.** Οι χρήσεις για τις οποίες δεν έχει προβλεφθεί το ηλεκτρικό εργαλείο, μπορούν να προκαλέσουν κινδύνους και σωματικές βλάβες.

c) **Μη χρησιμοποιείτε το ηλεκτρικό εργαλείο για μια λειτουργία για την οποία δεν έχει ρητά σχεδιαστεί και δεν έχει προβλεφθεί από τον κατασκευαστή του.** Μα τέτοια μετασκευή μπορεί να έχει ως συνέπεια απώλεια του ελέγχου και σοβαρούς τραυματισμούς.

d) **Μη χρησιμοποιείτε εργαλείο εργασίας το οποίο δεν προβλέπεται ή δεν ορίζεται από τον κατασκευαστή ειδικά για αυτό το ηλεκτρικό εργαλείο.** Το γεγονός ότι μπορείτε να στερεώσετε το αξεσουάρ στο ηλεκτρικό εργαλείο δεν εξασφαλίζει την ασφαλή χρήση του.

e) **Ο επιτρεπόμενος αριθμός στροφών του εργαλείου εργασίας πρέπει να είναι τουλάχιστον ίσος με τον μέγιστο αριθμό στροφών που αναφέρεται πάνω στο ηλεκτρικό εργαλείο.** Ένα αξεσουάρ που περιστρέφεται ταχύτερα από το επιτρεπόμενο μπορεί να κομματιστεί και να εκτοξευτεί.

f) **Η εξωτερική διάμετρος και το πάχος του εργαλείου εργασίας πρέπει να αντιστοιχούν στα δεδομένα διαστάσεων του ηλεκτρικού εργαλείου σας.** Σε περίπτωση εργαλείων εργασίας με λανθασμένες διαστάσεις δεν μπορεί να προσφερθεί επαρκής προστασία ή έλεγχος.

g) **Οι διαστάσεις για τη στερέωση του εργαλείου εργασίας πρέπει να αντιστοιχούν στις διαστάσεις των μέσων στερέωσης του ηλεκτρικού εργαλείου.** Τα εργαλείο εργασίας που δεν στερεώνονται με ακρίβεια στο ηλεκτρικό εργαλείο, περιστρέφονται ανομοιόμορφα, δονούνται υπερβολικά και μπορούν να έχουν ως αποτέλεσμα την απώλεια του ελέγχου.

h) **Μη χρησιμοποιείτε εργαλεία εργασίας που έχουν υποστεί ζημιά. Πριν από κάθε χρήση ελέγχετε τα εργαλεία εργασίας, όπως τροχούς λείανσης, για σημεία απώλειας υλικού και ρωγμές, τους δίσκους λείανσης για ρωγμές, περιορισμένη ή έντονη φθορά, τις συρματόβουρτσες για χαλαρωμένα ή σπασμένα σύρματα. Αν πέσει κάτω το ηλεκτρικό εργαλείο ή το εργαλείο εργασίας, ελέγξτε αν έχει υποστεί ζημιά, ή χρησιμοποιήστε ένα εργαλείο εργασίας που δεν έχει υποστεί ζημιά. Αφού έχετε ελέγξει και τοποθετήσει το εργαλείο εργασίας, παραμείνετε τόσο εσείς όσο και παρευρισκόμενα άτομα εκτός του επιπέδου του περιστρεφόμενου εργαλείου εργασίας και αφήστε τη συσκευή να λειτουργήσει για διάστημα ενός λεπτού με τον μέγιστο αριθμό στροφών.** Τα εργαλεία εργασίας που έχουν υποστεί ζημιά στην πλειονότητά τους θα σπάσουν μέσα σε αυτό το διάστημα δοκιμής.

i) **Φοράτε ατομικό εξοπλισμό προστασίας. Φοράτε, ανάλογα με την εφαρμογή, προστασία πλήρους προσώπου, προστατευτικά ματιών ή προστατευτικά γυαλιά. Εφόσον ενδείκνυ-**

ται, φοράτε μάσκα κατά της σκόνης, προστασία ακοής, προστατευτικά γάντια ή ειδική ποδιά, που σας προστατεύουν από μικρά σωματίδια λείανσης ή υλικών. Τα μάτια πρέπει να προστατεύονται από εκτινασσόμενα ξένα σώματα, τα οποία παράγονται σε διάφορες εφαρμογές. Μια μάσκα προστασίας από σκόνη ή προστασίας της αναπνοής πρέπει να φιλτράρει τη σκόνη που παράγεται κατά την εφαρμογή. Σε περίπτωση παρατεταμένης έκθεσης σε δυνατό θόρυβο, μπορεί να υποστείτε απώλεια ακοής.

j) **Σε περίπτωση που παρευρίσκονται άλλα άτομα, προσέχετε να διατηρούν ασφαλή απόσταση από την περιοχή εργασίας σας. Κάθε άτομο που εισέρχεται στην περιοχή εργασίας πρέπει να φορά ατομικό εξοπλισμό προστασίας.** Θραύσματα του αντικειμένου εργασίας ή σπασμένα εργαλεία εργασίας μπορεί να εκτιναχτούν και να προκαλέσουν τραυματισμούς και εκτός της άμεσης περιοχής εργασίας.

k) **Κρατάτε το ηλεκτρικό εργαλείο μόνο από τις μονωμένες επιφάνειες κρατήματος όταν εκτελείτε εργασίες στις οποίες το εργαλείο εργασίας μπορεί να συναντήσει κρυμμένα ηλεκτρικά καλώδια ή το δικό του καλώδιο ρεύματος δικτύου.** Η επαφή με καλώδιο υπό τάση μπορεί να θέσει υπό τάση και μεταλλικά μέρη της συσκευής και να επιφέρει ηλεκτροπληξία.

l) **Κρατάτε το καλώδιο ρεύματος δικτύου μακριά από περιστρεφόμενα εργαλεία εργασίας.** Αν χάσετε τον έλεγχο της συσκευής, το καλώδιο ρεύματος δικτύου μπορεί να κοπεί ή να πιαστεί, και το χέρι σας να καταλήξει μέσα στο περιστρεφόμενο εργαλείο εργασίας.

m) **Ποτέ μην αφήνετε το ηλεκτρικό εργαλείο από τα χέρια σας πριν ακινητοποιηθεί τελείως το εργαλείο εργασίας.** Το περιστρεφόμενο εργαλείο εργασίας μπορεί να έρθει σε επαφή με την επιφάνεια όπου το αφήνετε, και με αυτό τον τρόπο να χάσετε τον έλεγχο του ηλεκτρικού εργαλείου.

n) **Ποτέ μην έχετε σε λειτουργία το ηλεκτρικό εργαλείο ενώ το μεταφέρετε.** Ο ρουχισμός σας μπορεί να πιαστεί λόγω τυχαίας επαφής με το περιστρεφόμενο εργαλείο εργασίας και το εργαλείο εργασίας να τρυπήσει το σώμα σας.

o) **Καθαρίζετε τακτικά τις σχισμές αερισμού του ηλεκτρικού εργαλείου σας.** Ο ανεμιστήρας του κινητήρα αναρροφά αέρα μέσα στο περίβλημα και τυχόν έντονη συσσώρευση σκόνης μετάλλων μπορεί να προκαλέσει κινδύνους από το ηλεκτρικό ρεύμα.

p) **Μη χρησιμοποιείτε το ηλεκτρικό εργαλείο κοντά σε καύσιμα υλικά.** Αυτά τα υλικά μπορούν να αναφλεγούν από σπινθήρες.

q) **Μη χρησιμοποιήσετε οποιοδήποτε εργαλείο εργασίας για το οποίο απαιτούνται υγρά ψυκτικά μέσα.** Η χρήση νερού ή άλλων υγρών ψυκτικών μέσων μπορεί να επιφέρει ηλεκτροπληξία.

Υποδείξεις ασφαλείας για όλες τις εφαρμογές
Ανάδραση και ανάλογες υποδείξεις ασφαλείας
Ανάκρουση είναι η αιφνίδια αντίδραση λόγω μαγκωμένου ή μπλοκαρισμένου περιστρεφόμενου ένθετου εργαλείου, όπως τροχού λείανσης, δίσκου λείανσης, συρματόβουρτσας κλπ. Το μάγκωμα ή το μπλοκάρισμα επιφέρει απότομο σταμάτημα του περιστρεφόμενου εργαλείου εργασίας.
Ως συνέπεια, ένα εκτός ελέγχου ηλεκτρικό εργαλείο μπορεί να επιταχυνθεί στη θέση μπλοκαρίσματος αντίθετα από τη φορά περιστροφής του εργαλείου εργασίας.

Αν π.χ. ένας τροχός λείανσης πιαστεί ή μπλοκαριστεί μέσα στο αντικείμενο εργασίας, μπορεί το άκρο του τροχού λείανσης που βυθίζεται στο αντικείμενο εργασίας να πιαστεί και έτσι ο τροχός λείανσης να σπάσει ή να προκαλέσει ανάδραση.
Ο τροχός λείανσης τότε θα κινηθεί προς τον χειριστή ή αντίθετα από αυτόν, ανάλογα με τη φορά περιστροφής του δίσκου στη θέση μπλοκαρίσματος. Σε αυτή την περίπτωση μπορεί και να σπάσουν οι τροχοί λείανσης.

Μια ανάδραση είναι συνέπεια ακατάλληλης ή λανθασμένης χρήσης του ηλεκτρικού εργαλείου.
Μπορεί να αποτραπεί με κατάλληλα προληπτικά μέτρα, όπως περιγράφεται παρακάτω.

a) **Συγκρατείτε καλά το ηλεκτρικό εργαλείο και φέρνετε το σώμα και τους βραχίονές σας σε θέση ώστε να μπορείτε να αντισταθείτε στις δυνάμεις ανάδρασης. Χρησιμοποιείτε πάντα την πρόσθετη λαβή, αν υπάρχει, για να έχετε τον μεγαλύτερο δυνατό έλεγχο επί των δυνάμεων ανάδρασης ή των ροπών ανάδρασης κατά την έναρξη λειτουργίας του εργαλείου.** Ο χειριστής μπορεί με κατάλληλα προληπτικά μέτρα να συγκρατήσει τις δυνάμεις ανάδρασης και αντίδρασης.

b) **Μη φέρνετε ποτέ το χέρι σας κοντά σε περιστρεφόμενα εργαλεία εργασίας.** Το εργαλείο εργασίας μπορεί να κινηθεί πάνω στο χέρι σας σε περίπτωση ανάδρασης.

c) **Αποφεύγετε να τοποθετείτε το σώμα σας στην περιοχή όπου μπορεί να κινηθεί το ηλεκτρικό εργαλείο σε περίπτωση ανάδρασης.** Η ανάδραση κινεί το ηλεκτρικό εργαλείο σε κατεύθυνση αντίθετη με την κίνηση του τροχού λείανσης στη θέση μπλοκαρίσματος.

d) **Εργάζεστε με ιδιαίτερη προσοχή στην περιοχή γωνιών, αιχμηρών ακμών κλπ. Αποτρέπετε την αναπήδηση και το μάγκωμα των εργαλείων εργασίας στο αντικείμενο εργασίας.** Το περιστρεφόμενο εργαλείο εργασίας έχει την τάση για μάγκωμα σε γωνίες, αιχμηρές ακμές ή όταν αναπηδά. Αυτό προκαλεί απώλεια του ελέγχου ή ανάδραση.

e) **Μη χρησιμοποιείτε λεπίδα πριονιού με αλυσίδα για την κοπή ξύλου, ούτε διαμαντοδίσκο αποκοπής που είναι χωρισμένος σε τμήματα και έχει απόσταση τμημάτων μεγαλύτερη από 10 mm, αλλά ούτε και οδοντωτή λεπίδα πριονιού.** Αυτά τα εργαλεία εργασίας προκαλούν συχνά ανάδραση ή την απώλεια του ελέγχου του ηλεκτρικού εργαλείου.

Υποδείξεις ασφαλείας για το γυαλοχάρτισμα

a) **Χρησιμοποιείτε γυαλόχαρτα του σωστού μεγέθους και τηρείτε τις υποδείξεις του κατασκευαστή για την επιλογή των γυαλόχαρτων.** Τα γυαλόχαρτα που προεξέχουν από τον δίσκο λείανσης μπορούν να προξενήσουν τραυματισμούς και επιπλέον να επιφέρουν μάγκωμα, σχίσιμο των γυαλόχαρτων ή ανάδραση.

Πρόσθετες υποδείξεις ασφαλείας

a) **Για την εργασία συνδέετε ένα κατάλληλο σύστημα αναρρόφησης σκόνης στον παρεχόμενο προσαρμογέα.**

b) **ΠΡΟΣΟΧΗ!** Μην αφήνετε τις σκόνες από τη λείανση να φθάσουν κοντά σε γυμνή φλόγα, γιατί οι σκόνες μπορεί να έχουν εκρηκτικές ιδιότητες.

c) **Φοράτε πάντα προστατευτικά γυαλιά και μάσκα προστασίας από σκόνη όταν πραγματοποιείτε εργασίες λείανσης, ιδιαιτέρως σε εργασίες σε υπερυψωμένη θέση και κατά την επεξεργασία κρίσιμων υλικών!**
Κατά τη λείανση ορισμένων υλικών (π.χ. χρωμάτων μολύβδου, ορισμένων ειδών ξύλου και μετάλλου) παράγεται επιβλαβής ή τοξική σκόνη.
Η επαφή με αυτές τις σκόνες ή η εισπνοή τους μπορεί να αποτελεί κίνδυνο για τον χειριστή ή τα άτομα που βρίσκονται κοντά.

Υποδείξεις για τους κραδασμούς και την παραγωγή θορύβου

Περιορίζετε την παραγωγή θορύβου και κραδασμών στο ελάχιστο!

1. Χρησιμοποιείτε μόνο ηλεκτρικά εργαλεία που είναι σε άψογη κατάσταση.
2. Συντηρείτε και καθαρίζετε τακτικά το ηλεκτρικό εργαλείο.
3. Προσαρμόζετε τον τρόπο εργασίας σας στο ηλεκτρικό εργαλείο.
4. Μην υπερφορτώνετε το ηλεκτρικό εργαλείο.
5. Αν χρειάζεται δώστε το ηλεκτρικό εργαλείο για έλεγχο.
6. Απενεργοποιείτε το ηλεκτρικό εργαλείο όταν δεν το χρησιμοποιείτε.

Υπολειπόμενοι κίνδυνοι

Ακόμα και αν χειρίζεστε αυτό το ηλεκτρικό εργαλείο όπως προβλέπεται, παραμένουν πάντα υπολειπόμενοι κίνδυνοι. Μπορεί να προκύψουν οι εξής κίνδυνοι ανάλογα με τον τρόπο κατασκευής και τη διαμόρφωση αυτού του ηλεκτρικού εργαλείου:

a) Βλάβες της υγείας από τους κραδασμούς στο σύστημα χεριού-βραχίονα, σε περίπτωση που η συσκευή χρησιμοποιείται για παρατεταμένο χρονικό διάστημα ή αν δεν τυγχάνει σωστής μεταχείρισης και συντήρησης.

b) Τραυματισμοί και υλικές ζημιές που προκαλούνται από εκτοξευόμενα εργαλεία εργασίας, τα οποία μπορούν να εκτοξευθούν χωρίς να αναμένεται από το ηλεκτρικό εργαλείο λόγω αιφνίδιας ζημιάς, φθοράς ή μη κανονικής τοποθέτησής τους.

c) Εγκαύματα και κοψίματα, σε περίπτωση επαφής με εργαλεία εργασίας αμέσως μετά τη χρήση και/ή με γυμνό δέρμα.

⚠ ΠΡΟΕΙΔΟΠΟΙΗΣΗ

Αυτό το προϊόν παράγει ένα ηλεκτρομαγνητικό πεδίο κατά τη διάρκεια της λειτουργίας του. Αυτό το πεδίο υπό ορισμένες περιστάσεις μπορεί να επηρεάσει ενεργά ή παθητικά ιατρικά εμφυτεύματα. Για μείωση του κινδύνου σοβαρών ή θανατηφόρων σωματικών βλαβών, συνιστούμε σε άτομα με ιατρικά εμφυτεύματα να συμβουλεύονται το γιατρό τους και τον κατασκευαστή του ιατρικού εμφυτεύματος, πριν το χειρισμό του προϊόντος.

8. Συναρμολόγηση και θέση σε λειτουργία

8.1 Εγκατάσταση του προϊόντος (Εικ. 2, 3)

1. Ευθυγραμμίστε μεταξύ τους και συνδέστε το μπροστινό και το πίσω τμήμα (Εικ. 2).
2. Σφίξτε το παξιμάδι τύπου πεταλούδας (8). (Εικ. 3).

8.2 Εγκατάσταση της επέκτασης σωλήνα αναρρόφησης (3) (Εικ. 4)

1. Περάστε την επέκταση σωλήνα αναρρόφησης (3) μέσα στον σύνδεσμο αναρρόφησης εξαγωγής (5a).
2. Ασφαλίστε την επέκταση σωλήνα αναρρόφησης (3), όπως δείχνει η Εικ. 4. (Εικ. 4)

Υπόδειξη: Ρυθμίστε το προϊόν με την επέκταση σωλήνα αναρρόφησης (3) με τρόπο ώστε να μπορείτε να εργάζεστε άνετα με το προϊόν. Το προϊόν μπορεί να χρησιμοποιηθεί και χωρίς την επέκταση σωλήνα αναρρόφησης (3).

8.3 Επιλογή γυαλόχαρτου (11a)

- Το κοκκώδες του γυαλόχαρτου (11a) αναφέρεται στην πίσω πλευρά του. Όσο μικρότερος είναι ο αναφερόμενος αριθμός, τόσο μεγαλύτερο είναι το κοκκώδες.
- Χρησιμοποιείτε το χονδρόκοκκο γυαλόχαρτο για χονδρικές εργασίες λείανσης και το ψιλόκοκκο γυαλόχαρτο για την τελική επεξεργασία. Συνιστώνται γυαλόχαρτα με οξείδιο του αργιλίου, καρβίδιο του πυριτίου ή με άλλα συνθετικά λειαντικά μέσα.
- Ξεκινάτε με χοντρόκοκκο γυαλόχαρτο και τελειώνετε την εργασία με το πιο μικρόκοκκο, αν έχετε γυαλόχαρτο με διαφορετικές διαβαθμίσεις κοκκώδους, για να επιτύχετε ένα καλό ή λείο αποτέλεσμα λείανσης.

8.4 Τοποθέτηση και αντικατάσταση γυαλόχαρτου (11a) (Εικ. 5)

1. Τοποθετήστε το γυαλόχαρτο (11a) με τον μηχανισμό χριτς-χρατς σε επαφή με την στρογγυλή πλάκα λείανσης (11b).
2. Ευθυγραμμίστε το γυαλόχαρτο (11a) με τη στρογγυλή πλάκα λείανσης (11b) και πιέστε το ομοιόμορφα πάνω στην επιφάνεια της πλάκας.
3. Τραβήξτε το γυαλόχαρτο (11a) από τη στρογγυλή πλάκα λείανσης (11b), αν θέλετε να το αντικαταστήσετε με καινούργιο/άλλο.

8.5 Περιμετρική βούρτσα (Εικ. 5)

Η στρογγυλή πλάκα λείανσης (11b) αυτού του προϊόντος περιβάλλεται από μια περιμετρική βούρτσα (11c). Αυτή προσφέρει δύο πλεονεκτήματα:

- Η περιμετρική βούρτσα (11c) εξέχει από τη στρογγυλή πλάκα λείανσης (11b) και έρχεται πρώτη σε επαφή με την προς επεξεργασία επιφάνεια. Έτσι η στρογγυλή πλάκα λείανσης (11b) λαμβάνει θέση παράλληλα με την επιφάνεια εργασίας, πριν το εργαλείο εργασίας έρθει σε επαφή με την προς επεξεργασία επιφάνεια. Με αυτόν τον τρόπο αποφεύγεται η δρεπανοειδής βάθυνση από το χείλος του δίσκου λείανσης.
- Επιπλέον, η περιμετρική βούρτσα (11c) αποτρέπει την υπερβολική παραγωγή σκόνης. Χάρη στις τρίχες, η σκόνη που παράγεται κατά τη λείανση δεν διαφεύγει, αλλά απορρίπτεται μέσω του συστήματος αναρρόφησης.
- Πριν από κάθε εργασία με αυτό το προϊόν, διασφαλίζετε ότι η περιμετρική βούρτσα (11c) είναι άθικτη. Αν διαπιστώσετε ζημιές ή φθορά, αναθέστε την αντικατάσταση.

8.6 Αναρρόφηση εξαγωγής σκόνης (Εικ. 6, 7, 8)

⚠ Προειδοποίηση

Κατά την επεξεργασία π.χ. επιχρισμάτων που περιέχουν μόλυβδο μπορεί να προκύψουν επιβλαβή/τοξικά αέρια. Αυτά αποτελούν κίνδυνο τόσο για τον χρήστη όσο και για τα άτομα που βρίσκονται κοντά!

Επομένως, χρησιμοποιείτε αυτό το ηλεκτρικό εργαλείο μόνο με μια διάταξη αναρρόφησης της σκόνης και προστατεύετε τον εαυτό σας και άλλα άτομα στην περιοχή εργασίας επιπλέον με κατάλληλο ατομικό εξοπλισμό προστασίας!

Κατά την εργασία με αυτό το προϊόν παράγεται μεγάλη ποσότητα σκόνης. Η αναρρόφηση της σκόνης είναι πολύ χρήσιμη για να διατηρείτε καθαρή την περιοχή εργασίας σας. Ένα σύστημα αναρρόφησης ή μια ηλεκτρική σκούπα μπορούν να συνδεθούν με τον εύκαμπτο σωλήνα αναρρόφησης εξαγωγής (13), ο οποίος συνδέεται στο σύνδεσμο για αναρρόφηση σκόνης.

1. Ευθυγραμμίστε τη μύτη του άκρου του εύκαμπτου σωλήνα αναρρόφησης εξαγωγής (13) με τον προσαρμογέα εύκαμπτου σωλήνα (13a).
2. Εισάγετε τον προσαρμογέα εύκαμπτου σωλήνα (13a) μέσα στον σύνδεσμο αναρρόφησης εξαγωγής (1 ή 5a) και ασφαλίστε τον όπως δείχνει η Εικ. 6 και 7.
3. Συνδέστε τον προσαρμογέα αναρρόφησης σκόνης με μια κατάλληλη διάταξη αναρρόφησης σκόνης όπως π.χ. μια ηλεκτρική σκούπα (Εικ. 8).

Υπόδειξη: Βεβαιωθείτε ότι η ηλεκτρική σκούπα είναι κατάλληλη για χρήση με ένα παρόμοιο προϊόν.

8.7 Σύνδεση στην παροχή ρεύματος (Εικ. 1)

1. Βεβαιωθείτε ότι το προϊόν είναι απενεργοποιημένο. Πριν τη σύνδεση στην παροχή ρεύματος, πάντα θέτετε τον διακόπτη ενεργοποίησης/ απενεργοποίησης (6) στη θέση απενεργοποίησης.
2. Συνδέστε το φις ρευματοληψίας σε μια πρίζα που έχει εγκατασταθεί σύμφωνα με τις προδιαγραφές, η οποία αντιστοιχεί στις κατάλληλες απαιτήσεις σύμφωνα με τα τεχνικά δεδομένα.
3. Τώρα το προϊόν είναι έτοιμο για λειτουργία.

9. Χειρισμός

⚠ ΠΡΟΣΟΧΗ!
Πριν από τη θέση σε λειτουργία, οπωσδήποτε συναρμολογήστε πλήρως το προϊόν!

9.1 Ρύθμιση του αριθμού στροφών (Εικ. 9)

Πριν την έναρξη της εργασίας ρυθμίστε τον αριθμό στροφών σύμφωνα με την εφαρμογή. Χρησιμοποιείτε χαμηλό αριθμό στροφών για χονδρικές εργασίες λείανσης και αυξήστε τον αριθμό στροφών για πιο λεπτομερή εργασία.

Ο αριθμός στροφών μπορεί να προσαρμόζεται με τη βοήθεια του ρυθμιστή αριθμού στροφών (6a):

- Περιστρέψτε προς την κατεύθυνση MIN, αν θέλετε να μειώσετε τον αριθμό στροφών.
- Περιστρέψτε προς την κατεύθυνση MAX, αν θέλετε να αυξήσετε τον αριθμό στροφών.

9.2 Ενεργοποίηση/ απενεργοποίηση του προϊόντος (Εικ. 10)

- Ενεργοποίηση: Πατήστε τον διακόπτη ενεργοποίησης/ απενεργοποίησης (6).
- Συνεχής λειτουργία: Ασφαλίστε τον διακόπτη ενεργοποίησης/ απενεργοποίησης (6) με το κομβίο ακινητοποίησης (6b).
- Απενεργοποίηση: Πατήστε σύντομα τον διακόπτη ενεργοποίησης/ απενεργοποίησης (6).

Υπόδειξη: Το εργαλείο εργασίας συνεχίζει να περιστρέφεται μετά την απενεργοποίηση. Περιμένετε να ακινητοποιηθεί πλήρως το εργαλείο εργασίας, πριν αφήσετε το προϊόν από τα χέρια σας.

9.3 Λείανση

1. Τοποθετήστε ένα κατάλληλο γυαλόχαρτο (11a), όπως περιγράφεται στο τμήμα 8.4.
2. Επιλέξτε έναν κατάλληλο αριθμό στροφών (βλ. 9.1).
3. Κρατάτε το προϊόν με ασφάλεια από τις λαβές (2/5, 9).
4. Ενεργοποιήστε το προϊόν (βλ. 9.2).
5. Περιμένετε έως ότου το εργαλείο εργασίας έχει επιτύχει την πλήρη ταχύτητα λειτουργίας του.
6. Καθοδηγείτε τη στρογγυλή πλάκα λείανσης (11b) όσο το δυνατόν πιο παράλληλα με τον τοίχο και τοποθετήστε την πρώτα με την περιμετρική βούρτσα (11c) πάνω στην προς επεξεργασία επιφάνεια.
7. Ασκήστε μικρή πίεση στην κεφαλή λείανσης (11) για να φέρετε το εργαλείο εργασίας σε επαφή με την προς επεξεργασία επιφάνεια.
8. Κινείτε το προϊόν με ομοιόμορφες κινήσεις πάνω στην επιφάνεια.

Υπόδειξη: Μην αφήνετε το προϊόν πολλή ώρα στο ίδιο σημείο, για να αποφύγετε ανομοιόμορφα αποτελέσματα λείανσης.

9. Ανυψώστε τη στρογγυλή πλάκα λείανσης (11b) από την προς επεξεργασία επιφάνεια, πριν απενεργοποιήσετε το προϊόν.
10. Περιμένετε να ακινητοποιηθεί πλήρως το εργαλείο εργασίας, πριν αφήσετε το προϊόν από τα χέρια σας.

9.4 Λείανση οροφής (Εικ. 11)

- Για εργασία στην περιοχή της οροφής στερεώστε την κεφαλή λείανσης (11) με τη βοήθεια της περόνης (14) (περιλαμβάνεται στο παραδοτέο υλικό), όπως δείχνει η εικόνα 11.

9.5 Λείανση σε ακμές και σε γωνίες (Εικ. 12)

⚠ Προειδοποίηση:
Βεβαιωθείτε ότι το προϊόν είναι απενεργοποιημένος και έχει αποσυνδεθεί από το δίκτυο ρεύματος, όταν αφαιρείται ή τοποθετείτε πάλι το κάλυμμα (12).

- Για εργασία σε ακμές και γωνίες, αφαιρείτε το κάλυμμα (12). Για τον σκοπό αυτό πιέστε τη γλωττίδα (12a) προς τα κάτω και αφαιρέστε το κάλυμμα (12).
- Πριν συνεχίσετε με λείανση επιφανειών, εγκαταστήστε πάλι το κάλυμμα (12). Για τον σκοπό αυτό, κρατήστε τη γλωττίδα (12a) πατημένη και σπρώξτε το κάλυμμα (12) στην αρχική του θέση.
- Βεβαιωθείτε ότι το κάλυμμα (12) ασφαλίζει και στις δύο πλευρές.

9.6 Ενεργοποίηση/ απενεργοποίηση του φωτισμού LED (Εικ. 13)

Για να εξασφαλίζετε καλό φωτισμό του χώρου εργασίας, χρησιμοποιείτε το φως LED (7) όταν χρειάζεται:

- Ενεργοποίηση: Θέστε τον διακόπτη ενεργοποίησης/ απενεργοποίησης (7a) στη θέση "I".
- Απενεργοποίηση: Θέστε τον διακόπτη ενεργοποίησης/ απενεργοποίησης (7a) στη θέση "0".

9.7 Μετά τη χρήση

1. Απενεργοποιήστε το προϊόν όπως περιγράφηκε, αποσυνδέστε το από την τροφοδοσία ρεύματος και αφήστε το να κρυώσει.
2. Καθαρίστε και συντηρήστε το προϊόν όπως περιγράφεται παρακάτω και κατόπιν φυλάξτε το προσεκτικά.

10. Καθαρισμός, συντήρηση και επισκευή

⚠ Προειδοποίηση!
Πριν από κάθε εργασία στο ίδιο το ηλεκτρικό εργαλείο (π.χ. μεταφορά, τοποθέτηση, αλλαγή εξοπλισμού, εργασίες καθαρισμού και συντήρησης), αφαιρείτε το φις ρευματοληψίας από την πρίζα!

⚠ Προειδοποίηση!
Περιμένετε μέχρι να κρυώσει εντελώς η συσκευή! Κίνδυνος εγκαύματος!

10.1 Καθαρισμός

- Διατηρείτε τις προστατευτικές διατάξεις, τα ανοίγματα αερισμού (10) και το περίβλημα μοτέρ όσο το δυνατόν καθαρά από σκόνη και ακαθαρσίες.
- Σκουπίστε το ηλεκτρικό εργαλείο με ένα καθαρό πανί ή φυσήξτε το με πεπιεσμένο αέρα χαμηλής πίεσης (μέγ. πίεσης 3 bar).
- Καθαρίζετε το ηλεκτρικό εργαλείο αμέσως μετά από κάθε χρήση.
- Μη χρησιμοποιείτε καθαριστικά ή διαλυτικά, επειδή αυτά θα μπορούσαν να προσβάλουν τα πλαστικά μέρη της συσκευής. Προσέχετε να μην μπορέσει να εισχωρήσει νερό στο εσωτερικό της συσκευής.

10.2 Συντήρηση

Πριν και μετά από κάθε χρήση ελέγχετε το ηλεκτρικό εργαλείο και τα αξεσουάρ του (π.χ. εργαλεία εργασίας) για φθορά και ζημιές. Αν χρειάζεται αντικαθιστάτε τα με νέα σύμφωνα με όσα περιγράφονται στις παρούσες οδηγίες χρήσης. Λαμβάνετε πάντα υπόψη σας τις τεχνικές απαιτήσεις.

⚠ Προειδοποίηση!
Στο εσωτερικό του ηλεκτρικού εργαλείου δεν υπάρχουν εξαρτήματα τα οποία επιδέχονται συντήρηση από το χρήστη! Ποτέ μην ανοίξετε το ηλεκτρικό εργαλείο! Για περαιτέρω εργασίες συντήρησης παραδώστε το σε έναν πιστοποιημένο ειδικό τεχνικό!

10.3 Επισκευή

10.3.1 Αντικατάσταση του καλωδίου ρεύματος

Αν υποστεί ζημιά το καλώδιο ρεύματος αυτού του ηλεκτρικού εργαλείου, πρέπει να αντικατασταθεί από τον κατασκευαστή ή από το σέρβις του ή κάποιο πρόσωπο παρόμοιας κατάρτισης, ώστε να αποφευχθούν κίνδυνοι.

10.3.2 Στρογγυλή πλάκα λείανσης, περιμετρική βούρτσα

Σε περίπτωση ζημιών ή έντονης φθοράς αναθέστε σε ειδικευμένο τεχνικό την αντικατάσταση της στρογγυλής πλάκας λείανσης (11b) και της περιμετρικής βούρτσας (11c) με νέα εξαρτήματα.
Μετά από επισκευή ή συντήρηση, βεβαιωθείτε ότι έχουν τοποθετηθεί και βρίσκονται σε τεχνικά άψογη κατάσταση όλα τα εξαρτήματα ασφαλείας. Φυλάσσετε μακριά από άλλα άτομα και παιδιά όλα τα εξαρτήματα που δημιουργούν κίνδυνο τραυματισμού.

Προσοχή: Σύμφωνα με τη νομοθεσία ευθύνης για τα προϊόντα, δεν φέρουμε ευθύνη για βλάβες οι οποίες προκαλούνται από ακατάλληλες επισκευές ή λόγω μη χρήσης γνήσιων ανταλλακτικών.

Αναθέτετε τις εργασίες σε μια υπηρεσία εξυπηρέτησης πελατών ή σε έναν εξειδικευμένο τεχνικό. Το αντίστοιχο ισχύει και για τα αξεσουάρ.

10.3.3 Πληροφορίες σέρβις

Πρέπει να έχετε υπόψη σας ότι σε αυτό το προϊόν τα παρακάτω εξαρτήματα υπόκεινται σε φθορά ανάλογα με τη χρήση ή φυσική φθορά, δηλ. τα παρακάτω εξαρτήματα χρειάζονται ως αναλώσιμα.
Αναλώσιμα*: Ψήκτρες άνθρακα, στρογγυλή πλάκα λείανσης, κεφαλή βούρτσας, γυαλόχαρτο

* δεν περιλαμβάνεται απαραίτητα στο παραδοτέο υλικό!

Ανταλλακτικά και αξεσουάρ μπορείτε να προμηθευτείτε από το κέντρο σέρβις της εταιρείας μας. Για τον σκοπό αυτόν, σαρώστε τον κωδικό QR στη σελίδα τίτλου.

11. Ηλεκτρική σύνδεση

Ο εγκατεστημένος ηλεκτροκινητήρας έχει συνδεθεί ώστε να είναι έτοιμος για λειτουργία. Η σύνδεση συμμορφώνεται με τις ισχύουσες διατάξεις VDE και DIN. Η σύνδεση στο ηλεκτρικό δίκτυο από την πλευρά του πελάτη καθώς και το καλώδιο επέκτασης που χρησιμοποιείται πρέπει να συμμορφώνονται με αυτές τις προδιαγραφές.

Ζημιά στο καλώδιο ηλεκτρικής σύνδεσης
Στα καλώδια σύνδεσης συχνά προκύπτουν ζημιές στη μόνωση.
Οι σχετικές αιτίες μπορεί να είναι:
- σημεία πίεσης, όταν καλώδια σύνδεσης περνούν μέσα από διάκενα παραθύρου ή πόρτας.
- σημεία τσακίσματος λόγω ακατάλληλης στερέωσης ή διέλευσης του καλωδίου σύνδεσης.
- σημεία κοψίματος λόγω διέλευσης τροχήλατων αντικειμένων πάνω από το καλώδιο σύνδεσης.
- ζημιές στη μόνωση λόγω τραβήγματος του καλωδίου από την πρίζα.
- ρωγμές λόγω γήρανσης της μόνωσης.

Καλώδια ηλεκτρικής σύνδεσης με τέτοιες ζημιές δεν επιτρέπεται να χρησιμοποιηθούν και λόγω των ζημιών στη μόνωση αποτελούν κίνδυνο για τη ζωή.

Ελέγχετε τακτικά τα καλώδια ηλεκτρικής σύνδεσης για τυχόν ζημιές. Προσέχετε ώστε κατά τον έλεγχο το καλώδιο σύνδεσης να μην είναι συνδεδεμένο στο δίκτυο ρεύματος.
Τα καλώδια σύνδεσης πρέπει να συμμορφώνονται με τις ισχύουσες διατάξεις VDE και DIN. Χρησιμοποιείτε μόνο καλώδια σύνδεσης με σήμανση H05VV-F.
Είναι υποχρεωτικό να είναι τυπωμένη η ονομασία τύπου πάνω στο καλώδιο σύνδεσης.

Τύπος σύνδεσης Y
Αν απαιτείται αντικατάσταση του καλωδίου ρεύματος, τότε αυτό πρέπει να αντικατασταθεί από τον κατασκευαστή ή από τον εκπρόσωπό του, για την αποφυγή έκθεσης σε κινδύνους.

Μοτέρ εναλλασσόμενου ρεύματος
- Βεβαιωθείτε ότι η τάση του ηλεκτρικού δικτύου ταυτίζεται με την τάση που αναγράφεται στην πινακίδα τύπου του προϊόντος.
- Τα καλώδια επέκτασης μήκους έως 25 m πρέπει να έχουν διατομή 1,5 τετραγωνικού χιλιοστού.

Συνδέσεις και επισκευές του ηλεκτρικού εξοπλισμού επιτρέπεται να γίνονται μόνο από ειδικευμένο ηλεκτρολόγο.
Σε περίπτωση ερωτήσεων, αναφέρετε τα εξής στοιχεία:
- Τύπος ρεύματος του κινητήρα
- Στοιχεία της πινακίδας τύπου του μηχανήματος
- Δεδομένα της πινακίδας τύπου του κινητήρα

12. Αποθήκευση και μεταφορά

1. Όταν δεν χρησιμοποιείται, φυλάσσετε το ηλεκτρικό εργαλείο σε έναν ξηρό, καλά αεριζόμενο χώρο μακριά από παιδιά, π.χ. σε ένα ντουλάπι που βρίσκεται ψηλά ή σε χώρο που κλειδώνει.
2. Αν είναι εφικτό, φυλάσσετε το ηλεκτρικό εργαλείο, το εγχειρίδιο οδηγιών χρήσης και τυχόν αξεσουάρ όλα μαζί στην αρχική συσκευασία. Έτσι έχετε όλες τις πληροφορίες και τα μέρη του μηχανήματος σε ετοιμότητα χρήσης.
3. Κρατάτε πάντα το ηλεκτρικό εργαλείο από τις λαβές (2/5, 9).
4. Συσκευάζετε το ηλεκτρικό εργαλείο για την αποφυγή ζημιών από τη μεταφορά ή χρησιμοποιείτε την αρχική συσκευασία.
5. Προστατεύετε το ηλεκτρικό εργαλείο από κραδασμούς και τραντάγματα, ιδιαιτέρως κατά τη μεταφορά με οχήματα.

13. Απόρριψη και ανακύκλωση

Υποδείξεις για τη συσκευασία

Τα υλικά συσκευασίας είναι ανακυκλώσιμα. Παρακαλούμε να απορρίψετε τη συσκευασία με τρόπο φιλικό προς το περιβάλλον.

Υποδείξεις σχετικά με το νόμο περί ηλεκτρικού και ηλεκτρονικού εξοπλισμού (ElektroG)

Τα απόβλητα ηλεκτρικού και ηλεκτρονικού εξοπλισμού δεν πρέπει να απορρίπτονται στα οικιακά απορρίμματα, αλλά να συλλέγονται ή να απορρίπτονται ξεχωριστά!
- Οι χρησιμοποιημένες μπαταρίες ή επαναφορτιζόμενες μπαταρίες που δεν είναι σταθερά εγκατεστημένες στην παλαιά συσκευή, πρέπει πριν την παράδοσή τους να αφαιρούνται χωρίς να καταστραφούν! Η απόρριψή τους ρυθμίζεται από τον νόμο σχετικά με μπαταρίες.

- Οι ιδιοκτήτες ή χρήστες παλαιού ηλεκτρικού και ηλεκτρονικού εξοπλισμού υποχρεούνται από τη νομοθεσία να τον επιστρέφουν μετά το τέλος της ωφέλιμης ζωής του.
- Ο τελικός χρήστης φέρει ο ίδιος την ευθύνη για τη διαγραφή των προσωπικών δεδομένων του από την προς απόρριψη παλαιά συσκευή!
- Το σύμβολο διαγραμμένου κάδου απορριμμάτων σημαίνει ότι τα απόβλητα ηλεκτρικού και ηλεκτρονικού εξοπλισμού δεν επιτρέπεται να απορρίπτονται στα οικιακά απορρίμματα.
- Τα απόβλητα ηλεκτρικού και ηλεκτρονικού εξοπλισμού μπορούν να παραδίδονται χωρίς χρέωση στις εξής θέσεις:
  - Δημόσιες θέσεις απόρριψης ή θέσεις συλλογής (π.χ. θέσεις που έχουν ορίσει οι δημοτικές αρχές).
  - Σημεία πώλησης ηλεκτρικού εξοπλισμού (είτε φυσικά καταστήματα είτε online) εφόσον οι έμποροι έχουν την υποχρέωση παραλαβής τους ή προσφέρουν αυτή την υπηρεσία εθελοντικά.
  - Επίσης, οι διανομείς ηλεκτρικού και ηλεκτρονικού εξοπλισμού με χώρο πώλησης ΗΗΕ εμβαδού τουλάχιστον 400 m^2, καθώς και οι διανομείς τροφίμων με συνολικό χώρο πώλησης εμβαδού τουλάχιστον 800 m^2, οι οποίοι προσφέρουν και διαθέτουν στην αγορά ηλεκτρικό και ηλεκτρονικό εξοπλισμό είτε επανειλημμένα κατά τη διάρκεια του ημερολογιακού έτους είτε σε μόνιμη βάση, υποχρεούνται να πα αλαμβάνουν δωρεάν ΑΗΗΕ.
  - Κατά την παράδοση νέου ηλεκτρικού και ηλεκτρονικού εξοπλισμού (ΗΗΕ) σε τελικό χρήστη, αυτοί υποχρεούνται να παραλαμβάνουν δωρεάν, στον τόπο παράδοσης ή πολύ κοντά σε αυτόν, απόβλητο ηλεκτρικού και ηλεκτρονικού εξοπλισμού (ΑΗΗΕ) του τελικού χρήστη, ίδιου τύπου εξοπλισμού, το οποίο να επιτελεί ουσιαστικά τις ίδιες λειτουργίες με τον νέο εξοπλισμό. Επιπλέον, χωρίς την αγορά ΗΗΕ, οι διανομείς υποχρεούνται, κατόπιν αιτήματος του τελικού χρήστη, να παραλαμβάνουν δωρεάν, στο κατάστημα λιανικής ή πολύ κοντά σε αυτό, έως τρία ΑΗΗΕ ανά τύπο εξοπλισμού, εφόσον καμία από τις εξωτερικές διαστάσεις τους δεν υπερβαίνει τα 25 cm. Στην περίπτωση πωλήσεων με χρήση τηλεπικοινωνιακών μέσων, χώροι πώλησης του διανομέα θεωρούνται όλοι οι χώροι αποθήκευσης και αποστολής. Ενημερωθείτε επίσης από τον έμπορο της περιοχής σας σχετικά με τις τοπικές δυνατότητες επιστροφής ΑΗΗΕ.
  - Περαιτέρω συμπληρωματικούς όρους παραλαβής του κατασκευαστή και του διανομέα μπορείτε να πληροφορηθείτε από το εκάστοτε τμήμα εξυπηρέτησης πελατών.
- Σε περίπτωση παράδοσης μιας νέας ηλεκτρικής συσκευής από τον κατασκευαστή σε μια ιδιωτική οικία, αυτός μπορεί να φροντίσει για τη δωρεάν παραλαβή της παλαιάς ηλεκτρικής συσκευής, κατόπιν ζήτησης από τον τελικό χρήστη. Για τον σκοπό αυτό επικοινωνήστε με το τμήμα εξυπηρέτησης πελατών του κατασκευαστή.
- Αυτές οι δηλώσεις ισχύουν μόνο για συσκευές που εγκαθίστανται και πωλούνται σε χώρες της Ευρωπαϊκής Ένωσης και υπόκεινται στην Ευρωπαϊκή Οδηγία 2012/19/ΕΕ. Σε χώρες εκτός Ευρωπαϊκής Ένωσης μπορεί να ισχύουν διαφορετικές διατάξεις για την απόρριψη αποβλήτων ηλεκτρικού και ηλεκτρονικού εξοπλισμού.

14. Αντιμετώπιση προβλημάτων

Ο παρακάτω πίνακας δείχνει συμπτώματα σφαλμάτων και περιγράφει πώς μπορείτε να τα αντιμετωπίσετε, στην περίπτωση που το προϊόν σας εμφανίσει κάποτε κάποια δυσλειτουργία. Αν δεν μπορείτε να εντοπίσετε και να εξαλείψετε το πρόβλημα με αυτό τον τρόπο, απευθυνθείτε στο τοπικό σας συνεργείο σέρβις.

Πρόβλημα	Ενδεχόμενη αιτία	Μέτρο αντιμετώπισης
Το ηλεκτρικό εργαλείο δεν ξεκινά	Έχει διακοπεί η τροφοδοσία ρεύματος	Ελέγξτε την τροφοδοσία ρεύματος συνδέοντας ένα άλλο ηλεκτρικό εργαλείο
	Βλάβη στο καλώδιο ρεύματος δικτύου ή στην πρίζα	Έλεγχος από ειδικευμένο ηλεκτρολόγο
	Άλλη ηλεκτρική βλάβη του ηλεκτρικού εργαλείου	Έλεγχος από ειδικευμένο ηλεκτρολόγο
Το ηλεκτρικό εργαλείο δεν έχει την πλήρη ισχύ	Καλώδιο επέκτασης πολύ μακρύ και/ή πολύ μικρής διατομής	Χρησιμοποιείτε καλώδιο επέκταση επιτρεπόμενου μήκους και/ή διατομής
	Η τροφοδοσία ρεύματος (π.χ. γεννήτρια) έχει πολύ χαμηλή τάση	Συνδέστε το ηλεκτρικό εργαλείο σε κατάλληλη τροφοδοσία ρεύματος
Μη ικανοποιητικό αποτέλεσμα εργασίας	Φθαρμένο εργαλείο εργασίας	Ζητήστε την αντικατάσταση του εργαλείου εργασίας
	Στρογγυλή πλάκα λείανσης φθαρμένη	Αναθέστε σε τεχνικό την αντικατάσταση της στρογγυλής πλάκας λείανσης
Έντονη παραγωγή σκόνης	Περιμετρική βούρτσα φθαρμένη	Αντικαταστήστε την περιμετρική βούρτσα
	Δεν έχει συνδεθεί/ ενεργοποιηθεί σύστημα αναρρόφησης σκόνης	Συνδέστε / ενεργοποιήστε το σύστημα αναρρόφησης σκόνης

Explicaţia simbolurilor de pe produs

Utilizarea simbolurilor din acest manual trebuie să vă atragă atenţia asupra posibilelor riscuri. Simbolurile de securitate şi declaraţiile, care le însoţesc, trebuie înţelese exact. Avertizările în sine nu îndepărtează riscurile şi nu pot înlocui măsurile corecte pentru prevenirea accidentelor.

	Avertizare - Pentru reducerea riscului de vătămare, citiţi manualul de utilizare.		Lucraţi întotdeauna cu două mâini!
	Purtați căști antifonice. Influenţa zgomotului poate provoca pierderea auzului.		Clasa de protecţie II
	Purtaţi o mască anti-praf. La prelucrarea lemnului şi a altor materiale se poate produce praf nociv pentru sănătate. Nu este permisă prelucrarea materialului care conţine azbest!		Purtaţi ochelari de protecţie. Scânteile sau fragmentele libere, aşchiile şi prafurile produse în timpul lucrului pot duce la pierderea vederii.
	Produsul este conform cu directivele europene aplicabile.		În acest manual de utilizare, am marcat cu acest simbol pasajele care privesc siguranța dumneavoastră.
	Produsul este conform cu directivele sârbe aplicabile.		

Explicitarea cuvintelor de semnalizare din manualul de utilizare

⚠ **PERICOL**	Cuvânt de semnalizare pentru a indica o situație periculoasă iminentă care, dacă nu este evitată, va avea ca rezultat decesul sau vătămarea gravă.
⚠ **AVERTIZARE**	Cuvânt de semnalizare pentru a indica o situație potențial periculoasă care, dacă nu este evitată, ar putea avea ca rezultat decesul sau vătămarea gravă.
⚠ **PRECAUŢIE**	Cuvânt de semnalizare pentru a indica o situație potențial periculoasă care, dacă nu este evitată, ar putea avea ca rezultat vătămări minore sau moderate.
ATENŢIE	Cuvânt de semnalizare pentru a indica o situație potențial periculoasă care, dacă nu este evitată, ar putea avea drept rezultat daune materiale la produs sau la proprietate/posesie.

Cuprins: **Pagină:**

1. Introducere 63
2. Utilizarea conformă cu destinaţia 63
3. Descrierea produsului (fig. 1-13) 63
4. Pachetul de livrare 64
5. Dezambalarea 64
6. Date tehnice 64
7. Indicaţii de securitate 65
8. Montaj şi punere în funcţiune 68
9. Operarea 69
10. Curăţarea, întreţinerea curentă şi reparaţia 70
11. Branşamentul electric 71
12. Depozitare și transport 72
13. Eliminarea ca deşeu şi revalorificarea 72
14. Remedierea avariilor 73
15. Declarația UE de conformitate
(disponibilă online începând cu 20.01.2027 – scanați codul QR) 101

1. Introducere

Producător:
Scheppach GmbH
Günzburger Straße 69
D-89335 Ichenhausen

Stimate client
Vă dorim să aveţi multe satisfacţii şi mult succes în lucrul cu noul dumneavoastră produs.

Indicaţie:
Conform legii privind garantarea produselor, producătorul acestui produs nu răspunde pentru deteriorările apărute la acest produs sau din cauza acestui produs în caz de:

- Manevrare improprie
- nerespectare a manualului de exploatare
- Reparaţii executate de terţe persoane, specialişti neautorizaţi
- Montare şi schimbare a altor piese de schimb decât cele originale
- Utilizare neconformă cu destinaţia
- Ieşire din funcţiune a instalaţiei electrice în caz de nerespectare a prescripţiilor electrice şi dispoziţiilor.

Acordaţi atenţie:
Manualul de utilizare face parte din produs şi conţine informaţii importante pentru operarea sigură, corectă şi eficientă. De asemenea, respectaţi reglementările naţionale aplicabile. Citiţi cu atenţie toate instrucţiunile de utilizare şi de siguranţă înainte de folosire și utilizaţi produsul doar conform indicaţiilor. Păstraţi manualul și transmiteţi-l împreună cu produsul în cazul unei predări sau vânzări.

2. Utilizarea conformă cu destinaţia

Utilizarea prevăzută a acestui produs include şlefuirea uscată pe scară largă a gips-cartonului pentru a se pregăti pentru vopsire sau tapetare folosind hârtie abrazivă adecvată.

Acest produs nu este adecvat pentru prelucrarea suprafeţelor mici, precum colţuri şi muchii. În plus, nu se pretează la şlefuirea tapetelor şi nu se permite utilizarea la şlefuirea udă.

Nu se permite utilizarea produsului ca şlefuitor de tăiere sau degroşare, aparat de lustruire sau cu perii de sârmă. Nu se permite prelucrarea cu acest produs a materialelor care conţin azbest.
Produsul se va utiliza numai conform destinației. Orice altă utilizare este considerată neconformă cu destinaţia. Pentru pagubele materiale și vătămările de orice fel rezultate pe cale de consecință răspunde utilizatorul/operatorul și nu producătorul.
Din utilizarea conformă cu destinaţia face parte şi respectarea indicaţiilor de securitate, precum şi a manualului de montaj şi a indicaţiilor de operare din instrucţiunile de operare.
Persoanele care operează și întrețin produsul trebuie să fie familiarizate cu acesta și informate cu privire la posibilele pericole.
Modificările aduse produsului exclud complet orice responsabilitate din partea producătorului și orice daune rezultate.
Produsul poate fi utilizat numai cu piese și accesorii originale ale producătorului.
Prescripțiile de securitate, de lucru și de întreținere curentă emise de producător, precum și dimensiunile indicate în Date tehnice trebuie să fie respectate.

Vă rugăm să aveţi în vedere că produsele noastre nu au fost construite având ca destinaţie exploatarea profesională sau industrială. Nu preluăm garanţia dacă produsul este utilizat în regim profesional sau industrial, precum şi la activităţi la fel de solicitante.

Producătorul nu îşi asumă nici o răspundere pentru avariile cauzate de utilizarea neconformă cu destinaţia sau pentru manevrarea greşită.

3. Descrierea produsului (fig. 1-13)

1. Racord de aspirare
2. Mâner suplimentar
3. Extensie ţeavă de aspirare
4. Cablu pentru reţea
5. Mâner principal

5a. Racord de aspirare
6. Comutator de pornire/oprire

6a. Regulator de turaţie
6b. Buton de fixare
7. Iluminare cu LED

7a. Comutator de pornire/oprire
8. Piuliţă-fluture
9. Mâner frontal
10. Orificii de ventilație
11. Cap de şlefuire

11a. Hârtia abrazivă
11b. Disc de şlefuire

11c. Margine a periei
12. Apărătoare
12a. Lamelă
13. Furtun de aspirare
13a. Adaptor de furtun
14. Şplint

4. Pachetul de livrare

Poz.	Număr	Denumire
	1x	Şlefuitor de gips-carton
11 a	6	Hârtia abrazivă (diferite granulații)
13	1x	Furtun de aspirare
13 a	2x	Adaptor de furtun
14	1x	Şplint
A	1x	Șurubelniță pentru înlocuirea periei de carbon
B	1x	Cheie imbus pentru schimbarea hârtiei abrazive
C	2x	Perii de cărbune de schimb
	1x	Manual de exploatare

5. Dezambalarea

⚠ AVERTIZARE
Produsul şi materialul de ambalare nu sunt jucării pentru copii! Copiii nu au voie să se joace cu sacii din plastic, foliile şi piesele mici! Există pericol de înghiţire şi sufocare!

- Deschideţi ambalajul şi scoateţi cu precauţie produsul.
- Înlăturaţi materialul de ambalat, precum şi siguranţele de ambalare şi de transport (dacă există).
- Verificaţi dacă pachetul de livrare este complet.
- Verificaţi dacă produsul şi accesoriile prezintă deteriorări de la transport. În caz de reclamaţii trebuie contactată imediat firma de transport. Reclamaţiile ulterioare nu sunt admise.
- Dacă este posibil, păstrați ambalajul până la expirarea perioadei de garanție.
- Înainte de exploatare, familiarizați-vă cu produsul prin intermediul manualului de utilizare.
- În cazul accesoriilor, precum și a pieselor de uzură și de schimb, utilizați numai piese originale. Piesele de schimb se găsesc la reprezentantul comercial.
- În caz de comenzi, indicați numărul articolului, precum și tipul și anul fabricației produsului.

6. Date tehnice

Tensiune nominală	230 - 240 ~ V
Frecvență nominală	50 Hz
Putere consumată	710 W
Turaţie nominală la funcţionarea în gol n_0	800 - 1800 min^{-1}
Dimensiunea axului	M14
Hârtie abrazivă-diametrul	215 mm
Clasa de protecţie	II
Masă	3,8 kg

Valori acustice	
Nivelul presiunii acustice L_{PA}	91,3 dB
Nivelul puterii acustice L_{WA}	99,3 dB
Incertitudinea K	3 dB

Vibraţii-mână-braţ	
la șlefuirea cu hârtia abrazivă a_h	2,28 m/s^2
Incertitudinea K	1,5 m/s^2

Ne rezervăm dreptul asupra modificărilor tehnice!

Purtaţi căşti antifonice!
Influenţa zgomotului poate provoca pierderea auzului.

Indicaţie:
- Valorile de zgomot şi de vibraţie au fost determinate corespunzător EN 62841-1.

Indicaţie:
Valoarea totală pentru vibraţii şi valorile indicate ale emisiilor de zgomot trebuie să fi fost măsurate conform unui procedeu de verificare standardizat şi pot fi utilizate pentru compararea unei scule electrice cu alta.

Indicaţie:
Valoarea totală indicată pentru vibraţii şi valorile indicate ale emisiilor de zgomot pot fi, de asemenea, utilizate pentru o evaluare preliminară a sarcinii.

Avertizare: Emisiile de zgomot şi vibraţii pot diferi de valorile indicate în timpul utilizării efective a sculei electrice, în funcţie de tipul şi modul în care scula electrică este utilizată, în special, ce tip de piesă de lucru este prelucrată.

Avertizare: Este necesară stabilirea măsurilor de securitate suplimentare pentru protecţia operatorului, care se bazează pe o estimare a sarcinii produsă prin vibraţii pe parcursul folosirii efective (în acest caz se vor lua în considerare toate componentele ciclului de exploatare, spre exemplu timpii în care scula electrică este deconectată şi cei în care este conectată, dar funcţionează fără sarcină).

7. Indicaţii de securitate

⚠ AVERTIZARE Citiţi toate indicaţiile de securitate, instrucţiunile, ilustraţiile şi datele tehnice, cu care este prevăzută această sculă electrică.
Deficienţele la respectarea următoarelor instrucţiuni pot provoca electrocutarea, incendiul şi/sau vătămări grele.

Păstraţi toate indicaţiile de securitate şi instrucţiunile pentru utilizarea viitoare.
Noţiunea de unealtă electrică, utilizată în indicaţiile de securitate, face referire la uneltele electrice acţionate prin reţea (cu cablu pentru reţea) şi la uneltele electrice acţionate prin acumulatori (fără cablu pentru reţea).

Securitatea postului de lucru

a) **Menţineţi locul de muncă curat şi bine iluminat.** Dezordinea şi zonele de lucru neluminate pot cauza accidente.
b) **Nu lucraţi cu scula electrică în medii cu pericol de explozie în care se găsesc lichide, gaze sau pulberi inflamabile.** Sculele electrice produc scântei care pot să aprindă pulberile sau vaporii.
c) **Ţineţi la distanţă copiii şi alte persoane în timpul utilizării sculei electrice.** În cazul devierii puteţi pierde controlul asupra sculei electrice.

Securitatea electrică

a) **Fişa de conectare a sculei electrice trebuie să se potrivească în priză. Fişa nu trebuie în niciun caz modificată. Nu utilizaţi nicio fişă a adaptorului împreună cu sculele electrice cu pământare de protecţie.** Fişele nemodificate şi prizele potrivite diminuează riscul unui electroşoc.
b) **Evitaţi contactul corporal cu suprafeţele împământate cum ar fi ţevile, sistemele de încălzire, plitele şi frigiderele.** Există un risc crescut de electrocutare, dacă corpul dumneavoastră este împământat.
c) **Menţineţi sculele electrice la distanţă de ploaie sau umezeală.** Pătrunderea apei într-o sculă electrică creşte riscul de electrocutare.
d) **Nu folosiţi în alte scopuri cablul de racordare pentru a purta, acroşa scula electrică sau pentru a scoate fişa din priză. Ţineţi cablul de racordare la depărtare de căldură, ulei, muchii ascuţite sau piesele aparatului.** Cablurile de racordare deteriorate sau încâlcite cresc riscul de electrocutare.
e) **Dacă lucraţi cu o sculă electrică în aer liber, utilizaţi numai cabluri prelungitoare care sunt adecvate şi pentru zona exterioară.** Utilizarea unui cablu prelungitor adecvat pentru zona exterioară diminuează riscul de electrocutare.
f) **Dacă utilizarea sculei electrice într-o zonă cu umiditate nu poate fi evitată, utilizaţi un comutator de protecţie pentru curenţi vagabonzi.** Utilizarea unui comutator de protecţie pentru curenţi vagabonzi diminuează riscul de electrocutare.

Securitatea persoanelor

a) **Fiţi atenţi la ceea ce faceţi şi lucraţi raţional cu o sculă electrică. Nu utilizaţi scula electrică dacă sunteţi obosit sau sub influenţa drogurilor, alcoolului sau medicamentelor.** Un moment de neatenţie la utilizarea sculei electrice poate provoca cele mai serioase vătămări.
b) **Purtaţi întotdeauna echipament personal de protecţie şi ochelari de protecţie.** Purtarea echipamentului personal de protecţie precum masca împotriva prafului, încălţămintea de siguranţă rezistentă la alunecare, casca de protecţie sau căştile antifonice, în funcţie de tipul şi utilizarea sculei electrice diminuează riscul de vătămări.
c) **Evitaţi o punere în funcţiune involuntară. Asiguraţi-vă că scula electrică este oprită înainte de conectarea la alimentarea cu curent şi/sau la acumulator, preluarea sau transportarea acesteia.** Dacă la cărarea sculei electrice aveţi degetul pe comutator sau dacă conectaţi scula electrică în poziţia pornit la alimentarea electrică, acest lucru poate cauza accidente.
d) **Înlăturaţi sculele electrice sau cheia pentru şuruburi înainte de a cupla scula electrică.** O unealtă sau cheie care se află în partea rotativă a sculei electrice poate cauza vătămări.
e) **Evitaţi o poziţie anormală a corpului. Asiguraţi-vă o poziţie stabilă şi menţineţi în permanenţă echilibrul.** Astfel puteţi controla mai bine scula electrică în situaţii neaşteptate.
f) **Purtaţi îmbrăcăminte adecvată. Nu purtaţi îmbrăcăminte largă sau bijuterii. Menţineţi la distanţă părul şi îmbrăcămintea de piesele mobi-**

le. Îmbrăcămintea largă, bijuteriile sau părul lung pot fi prinse de piesele mobile.

g) **În cazul în care pot fi montate dispozitive de aspirare și colectare a prafului, acestea trebuie conectate și utilizate corect.** Utilizarea unei aspirări a prafului poate diminua pericolele determinate de praf.

h) **Nu vă bazaţi pe o falsă siguranţă şi nu încălcaţi regulamentele de siguranţă pentru scule electrice, chiar dacă sunteţi familiarizat cu scula electrică după multiple utilizări.** Acționarea neglijentă poate conduce în interval de fracțiuni de secunde la vătămări grave.

Utilizarea și tratarea sculei electrice

a) **Nu suprasolicitaţi scula electrică. Utilizaţi scula electrică adecvată pentru lucrul dumneavoastră.** Cu scula electrică potrivită lucraţi mai bine şi mai sigur în domeniul de putere indicat.

b) **Nu utilizaţi scule electrice cu comutator defect.** O sculă electrică care nu mai poate fi pornită sau oprită este periculoasă şi trebuie reparată.

c) **Scoateţi fişa din priză şi/ sau îndepărtaţi un acumulator detaşabil înainte de a efectua setări ale aparatului, de a schimba piesele sculei de lucru sau de a depune scula electrică în afara zonei de lucru.** Această măsură de precauţie previne pornirea involuntară a sculei electrice.

d) **Păstraţi sculele electrice neutilizate în afara razei de acţiune a copiilor. Nu permiteţi utilizarea sculei electrice de nicio persoană care nu este familiarizată cu acesta sau care nu a citit aceste instrucţiuni.** Sculele electrice sunt periculoase dacă sunt utilizate de către persoane neexperimentate.

e) **Întreţineţi sculele electrice şi unealta de lucru cu atenţie. Controlaţi dacă componentele mobile funcţionează ireproşabil şi dacă nu prind, dacă piesele sunt rupte sau deteriorate, dacă funcţionarea sculei electrice este afectată. Dispuneţi repararea pieselor deteriorate înainte de utilizarea sculei electrice.** Multe accidente sunt cauzate de sculele electrice prost întreţinute.

f) **Menţineţi sculele de tăiere ascuţite şi curate.** Sculele de tăiere îngrijite cu atenţie şi având muchii de tăiere ascuţite se înţepenesc mai puţin şi sunt uşor de dirijat.

g) **Utilizaţi unealta electrică, unealta de lucru, sculele de lucru etc. corespunzător acestor instrucţiuni. Totodată luaţi în considerare condiţiile de lucru şi activitatea de executat.** Utilizarea de scule electrice pentru alte aplicaţii decât cele prevăzute poate să conducă la situaţii periculoase.

h) **Păstraţi mânerele şi suprafeţele mânerului uscate, curate, fără urme de ulei şi unsoare.** Mânerele şi suprafeţele mânerului alunecoase nu permit o operare sigură şi controlul sculei electrice în situaţii neprevăzute.

Service

a) **Dispuneţi repararea sculei dumneavoastră electrice numai de către personal de specialitate calificat şi numai cu piese de schimb originale.** Astfel vă asiguraţi că este păstrată siguranţa sculei electrice.

Indicaţii de securitate pentru toate utilizările - Indicaţii generale privind securitatea pentru şlefuire, şlefuire cu hârtie de şlefuit, lucrările cu perii de sârmă, lustruire şi tăiere prin şlefuire

a) **Această unealtă electrică se va utiliza ca şlefuitor cu hârtie de şlefuit. Respectaţi toate instrucţiunile privind securitatea, indicaţiile, reprezentările şi datele pe care le primiţi împreună cu aparatul.** Dacă nu respectaţi indicaţiile următoare se pot produce electrocutări, incendii şi/sau vătămări grave.

b) **Această sculă electrică nu este adecvată pentru șlefuire, lucrul cu perii de sârmă, lustruire și tăiere cu disc abraziv.** Utilizările uneltei electrice în alte scopuri decât cele prevăzute pot cauza pericole şi vătămări.

c) **Nu utilizați scula electrică pentru nicio funcție pentru care aceasta nu este construită și prevăzută în mod expres de către producător.** O astfel de conversie constructivă poate provoca o pierdere a controlului și vătămări corporale grave.

d) **Nu utilizați scule de lucru care nu au fost prevăzute și stabilite de producător special pentru această sculă electrică.** Simplul fapt că puteţi fixa accesoriul la unealta electrică nu garantează utilizarea în siguranţă.

e) **Turaţia admisă a sculei de lucru trebuie să fie cel puţin la fel de mare ca turaţia maximă indicată pe unealta electrică.** Accesoriile care se rotesc mai repede decât este admis, se pot rupe şi pot fi aruncate.

f) **Diametrul exterior şi grosimea uneltei de lucru trebuie să corespundă dimensiunilor uneltei dumneavoastră electrice.** Uneltele de lucru dimensionate greşit nu pot fi ecranate sau controlate suficient.

g) **Cotele pentru fixarea sculei de lucru trebuie să corespundă cu cotele elementelor de fixare ale sculei electrice.** Sculele de lucru care nu se fixează cu precizie pe scula electrică se rotesc neuniform, vibrează foarte puternic și pot duce la pierderea controlului.

h) **Nu utilizaţi scule de lucru deteriorate. Înainte de fiecare utilizare controlaţi uneltele de lucru, discurile de şlefuit nu trebuie să prezinte ciobituri şi fisuri, tălpile de şlefuit nu trebuie să prezinte fisuri, uzură sau tocire puternică, iar periile de sârmă nu trebuie să prezinte sârme desfăcute sau rupte. Dacă unealta electrică sau unealta de lucru cade pe jos, verificaţi dacă este deteriorată sau utilizaţi o unealtă de lucru nedeteriorată. Dacă aţi controlat şi montat unealta de lucru, lăsaţi aparatul să funcţioneze timp de un minut la turaţie maximă şi staţionaţi în afara planului uneltei de lucru aflate în rotaţie.** De regulă uneltele de lucru deteriorate se rup pe parcursul acestui timp de testare.

i) **Purtaţi echipament de protecţie personal. În funcţie de aplicaţie purtaţi apărătoare pentru faţă, pentru ochi sau ochelari de protecţie. Dacă este necesar, purtaţi mască anti-praf, echipament de protecţie auditivă, mănuşi de protecţie sau şorţ special care vă protejează împotriva particulelor mici de material de şlefuit.** Protejaţi-vă ochii împotriva corpurilor străine care sunt aruncate la diferitele aplicaţii. Masca anti-praf sau de protecţie a respiraţiei trebuie să filtreze praful care ia naştere în timpul aplicaţiei. Dacă sunteţi expus timp îndelungat unui zgomot puternic, puteţi suferi o pierdere a auzului.

j) **Nu permiteţi accesul altor persoane în interiorul spaţiului de siguranţă al zonei dumneavoastră de lucru. Toţi cei care pătrund în zona de lucru trebuie să poarte echipamentul de protecţie personal.** Bucăţi ale piesei sau ale uneltelor de lucru rupte pot fi aruncate şi în afara zonei directe de lucru putând cauza vătămări.

k) **Prindeţi scula electrică numai de suprafeţele izolate ale mânerelor când efectuaţi lucrări la care scula electrică poate atinge conductori electrici mascaţi sau propriul cablu de reţea.** Contactul cu conductorul aflat sub tensiune poate aduce şi piesele metalice ale aparatului sub tensiune şi poate determina electrocutarea.

l) **Ţineţi cablul de reţea la distanţă de uneltele de lucru aflate în rotaţie.** Dacă pierdeţi controlul asupra aparatului, cablul de reţea poate fi tăiat sau prins şi mâna sau braţul dumneavoastră poate ajunge în unealta de lucru aflată în rotaţie.

m) **Nu lăsaţi niciodată unealta electrică din mână înainte ca unealta de lucru să se fi oprit complet.** Unealta de lucru aflată în rotaţie poate veni în contact cu suprafaţa de aşezare şi astfel puteţi pierde controlul asupra uneltei electrice.

n) **Nu lăsaţi unealta electrică în funcţiune în timp ce o transportaţi.** În urma contactului accidental cu unealta de lucru aflată în rotaţie, îmbrăcămintea dumneavoastră poate fi prinsă şi unealta de lucru poate pătrunde în corp.

o) **Curăţaţi periodic fantele de ventilare ale uneltei electrice.** Suflanta motorului atrage praf în carcasă şi o acumulare mare de praf metalic poate genera pericole electrice.

p) **Nu utilizaţi unealta electrică în apropierea materialelor inflamabile.** Scânteile pot aprinde aceste materiale.

q) **Nu utilizaţi uneltele de lucru care necesită agenţi de răcire lichizi.** Utilizarea apei sau altor agenţi de răcire lichizi poate provoca o electrocutare.

Indicaţii de securitate pentru toate aplicațiile
Reculul și indicații de securitate corespunzătoare
Reculul este reacţia bruscă a unei unelte de lucru agăţate sau blocate, ca de exemplu disc de şlefuire, talpă de şlefuit, perie de sârmă etc. Agăţarea sau blocarea provoacă oprirea bruscă a uneltei electrice aflate în rotaţie.
Astfel, unealta electrică necontrolată este accelerată în sens contrar celei de rotaţie a uneltei de lucru la locul de blocare.

Dacă de ex. se agaţă sau se blochează un disc de şlefuire în piesa de prelucrat, muchia discului de şlefuire care pătrunde în piesă se poate agăţa producând astfel ciobirea discului de şlefuire sau un recul.
În această situaţie discul de şlefuire se mişcă spre operator sau în sens contrar, în funcţie de sensul de rotaţie a discului la locul de blocare. Se poate produce şi ruperea discului de şlefuit.

Un recul este urmarea unei utilizări greşite sau defectuoase a uneltei electrice.
Acesta poate fi prevenit prin măsurile de precauţie adecvate, conform descrierii următoare.

a) **Ţineţi ferm unealta electrică şi aduceţi corpul şi braţele dumneavoastră într-o poziţie în care puteţi rezista forţelor reculului. Utilizaţi întotdeauna mânerul suplimentar, dacă există, pentru a avea control maxim asupra forţelor de recul sau momentelor de reacţiune la accelerare.** Operatorul poate stăpâni reculul şi forţele de reacţie prin măsuri de precauţie adecvate.
b) **Nu apropiaţi niciodată mâna de uneltele de lucru aflate în rotaţie.** În caz de recul, unealta de lucru se poate mişca peste mâna dumneavoastră.
c) **Nu aduceţi corpul dumneavoastră în zona în care este mişcată unealta electrică în cazul unui recul.** Reculul împinge unealta electrică în direcţie opusă faţă de mişcarea discului de şlefuire la locul de blocare.
d) **Lucraţi cu maximă atenţie în zona colţurilor, muchiilor ascuţite etc. Evitaţi revenirea bruscă şi înţepenirea uneltelor de lucru în piesa de prelucrat.** Scula de lucru rotativă are tendința să se înțepenească în colțuri, muchii ascuțite sau dacă ricoșează. Aceasta determină pierderea controlului sau reculul.
e) **Pentru tăierea lemnului nu utilizaţi pânze de ferăstrău cu lanţ, pânze de circular cu diamant segmentate cu o distanţă între segmente mai mare de 10 mm și nici pânze de ferăstrău dinţate.** Astfel de scule de lucru cauzează frecvent un recul și pierderea controlului.

Indicaţii privind securitatea pentru şlefuirea cu hârtie de şlefuit

a) **Utilizați pânze de șlefuire de mărime corectă și urmați instrucțiunile producătorului pentru selectarea pânzelor de șlefuire.** Pânzele de șlefuire care depășesc talpa de șlefuit pot cauza vătămări și pot conduce la agățarea, ruperea pânzelor de șlefuire sau la recul.

Indicaţii de securitate suplimentare

a) **Conectaţi un aspirator la adaptorul furnizat pentru lucru.**
b) **ATENȚIE!** Nu permiteţi prafurilor rezultate din şlefuire să ajungă în apropierea focului, prafurile pot fi explozive.
c) **Purtaţi în permanenţă ochelari de protecţie şi o masca de protecţie anti-praf când executaţi lucrări de şlefuire, în special la lucrările deasupra capului şi la prelucrarea materialelor critice!**

La şlefuirea anumitor materiale (de ex. vopsele cu plumb, anumite tipuri de lemne şi metale) sunt produse prafuri otrăvitoare sau toxice.
Intrarea în contact direct sau inhalarea acestor prafurilor poate reprezenta un pericol pentru utilizator sau pentru persoanele aflate în apropiere.

Indicaţii referitoare la vibraţii şi dezvoltarea intensă de zgomot

Limitaţi zgomotul produs și vibrațiile la minimum!

1. Utilizaţi numai scule electrice impecabile.
2. Întreţineţi şi curăţaţi regulat scula electrică.
3. Adaptaţi modalitatea dumneavoastră de lucru cu scula electrică.
4. Nu suprasolicitaţi scula electrică.
5. Dacă este cazul, permiteţi verificarea sculei electrice.
6. Deconectaţi scula electrică când nu este folosită.

Riscuri reziduale

Chiar dacă operaţi scula electrică conform prescripţiilor, există întotdeauna riscuri neclasificate. Pot apărea următoarele pericole în legătură strânsă cu felul de construcţie şi execuţia acestei scule electrice:

a) Daune asupra sănătăţii, care rezultă din vibraţiile mână-braţ, în cazul în care aparatul este utilizat un timp mai îndelungat sau dacă nu este întreţinut şi utilizat conform prescripţiilor.
b) Vătămări şi prejudicii materiale, cauzate prin aruncarea neaşteptată din/de scula electrică a sculelor de lucru, care sunt aruncate din cauza deteriorării, uzurii sau a montării în neconformitate cu prescripţiile.
c) Arsuri şi vătămări prin tăiere, dacă sculele electrice sunt atinse imediat după utilizare şi/sau cu pielea neprotejată.

⚠ AVERTIZARE

Acest produs generează pe parcursul funcționării un câmp electromagnetic. Acest câmp poate în anumite împrejurări să influenţeze negativ implanturile medicale active sau pasive. Pentru a micșora pericolul unor vătămări grave sau mortale, recomandăm persoanelor cu implanturi medicale să consulte medicul și producătorul implantului medical înainte de a folosi produsul.

8. Montaj şi punere în funcţiune

8.1 Montarea produsului (Fig. 2, 3)

1. Pliați partea din față și din spate (Fig. 2).
2. Strângeți piulița cu aripi (8). (Fig. 3).

8.2 Montarea extensiei țevii de aspirare (3) (Fig. 4)

1. Introduceţi extensia țevii de aspirare (3) în conexiunea de aspirare (5a).
2. Blocați extensia țevii de aspirare (3), așa cum este reprezentat în fig. 4. (Fig. 4)

Indicaţie: Poziţionaţi produsul cu extensia țevii de aspirare (3) în aşa fel, încât să puteţi lucra comod. Produsul poate fi folosit şi fără extensia ţevii de aspirare (3).

8.3 Selectare hârtie abrazivă (11a)

- Granulaţia hârtiei abrazive (11a) este indicată pe partea posterioară. Cu cât este mai mic numărul, cu atât granulaţia este mai mare.
- Utilizaţi hârtie abrazivă cu granulaţie mare pentru lucrări mari de şlefuire şi hârtie abrazivă cu granulaţie fină pentru finalizare. Hârtiile abrazive cu oxid de aluminiu, carbură de siliciu sau alte accesoriul de şlefuire sintetice sunt recomandate.
- Începeţi cu o granulaţie mare şi terminaţi cu cea mai fină granulaţie, dacă aveţi la alegere hârtii abrazivă abrazive cu diferite granulaţii, pentru a obţine un rezultat de şlefuire bun resp. neted.

8.4 Atașare și înlocuire hârtie abrazivă (11a) (Fig. 5)

1. Ataşaţi hârtia abrazivă (11a) cu mecanismul de prindere de tip arici la discul de șlefuire (11b).
2. Aliniaţi hârtia abrazivă (11a) cu discul de șlefuire (11b) şi apăsaţi-le uniform.
3. Trageţi hârtia abrazivă (11a) de pe discul de șlefuire (11b), pentru a o schimba alta / una nouă.

8.5 Marginea periei (Fig. 5)

Discul de șlefuire (11b) al acestui produs este înconjurat de o perie de margine (11c). Aceasta oferă două avantaje:

- Peria de margine (11c) depăşeşte în exterior discul de șlefuire (11b) şi atinge prima oară suprafaţa de prelucrat. Astfel, discul de șlefuire (11b) este adus în poziţie paralelă cu suprafaţa de lucru, înainte ca scula electrică să intre în contact cu suprafaţa de prelucrat. Astfel, se evită o adâncitură în formă de semilună cauzată de marginea discului de şlefuire.
- Mai mult, peria de margine (11c) împiedică producerea exagerată de praf. Cu ajutorul periilor, praful rezultat din şlefuire nu va fi adus spre exterior, ci va fi eliminat prin sistemul de aspirare.
- Asiguraţi-vă înainte de fiecare lucrare cu acest produs, că peria de margine (11c) este intactă. Permiteţi schimbarea acesteia, dacă descoperiţi deteriorări sau uzuri ale acesteia.

8.6 Extracția prafului (Fig. 6, 7, 8)

⚠ Avertizare

La prelucrarea de ex. a vopselei cu conținut de plumb pot fi produse gaze nocive/toxice. Acestea reprezintă un pericol atât pentru utilizator, cât şi pentru persoanele aflate în apropiere!

De aceea, utilizaţi această sculă electrică numai cu un dispozitiv de aspirare al prafului şi protejaţi-vă suplimentar împreună cu persoanele aflate în zona de lucru cu echipamentul personal de protecţie!

La lucrarea cu acestă produs se produce mult praf. Sistemul de aspirare a prafului este foarte util, pentru a vă menţine zona de lucru curată. O instalaţia de aspirare sau un aspirator se poate lega la furtunul de aspirare (13), care se conectează la racordul pentru aspiratorul de praf.

1. Aliniați nasul de la capătul furtunului de aspirare (13) cu adaptorul pentru furtun (13a).
2. Cuplaţi adaptorul furtunului (13a) la racordul de aspirare (1 sau 5a) şi reglaţi cum se arată în Fig. 6 şi 7.
3. Conectați adaptorul pentru aspirator la un dispozitiv adecvat de aspirare a prafului, cum ar fi un aspirator (Fig. 8).

Indicaţie: Asiguraţi-vă că aspiratorul este destinat utilizării cu un produs.

8.7 Racordarea la sursa de alimentare (Fig. 1)

1. Asiguraţi-vă că produsul este scos din funcţiune. Treceți întotdeauna comutatorul pornit/oprit (6) în poziția oprit înainte de a conecta la sursa de alimentare.
2. Conectaţi fişa de reţea într-o priză în conformitate cu prescripţiile, care corespunde cerinţelor corespunzătoare conform datelor tehnice.
3. Produsul dvs. este acum gata de funcționare.

9. Operarea

⚠ ATENŢIE!

Este esenţial să asamblaţi complet produsul înainte de punerea în funcțiune!

9.1 Reglare turație (fig. 9)

Reglaţi turaţia potrivită utilizării înainte de efectuarea lucrărilor. Utilizaţi o turaţie scăzută pentru lucrări mari, majoraţi turaţia pentru lucrări fine.

Viteza poate fi reglată prin intermediul controlerului de viteză (6a):
- Rotiți în direcția MIN pentru a reduce viteza.
- Rotiți spre MAX pentru a mări viteza.

9.2 Pornirea/oprirea produsului (fig. 10)
- Pornirea: Apăsați comutatorul de pornire/oprire (6).
- Regim de funcţionare permanentă: Asigurați comutatorul de pornire/oprire (6) cu butonul de blocare (6b).
- Oprirea: Apăsați scurt comutatorul de pornire/oprire (6).

Indicaţie: Unealta de lucru încă se roteşte după deconectare. Așteptați ca unealta de lucru să ajungă în starea de repaus înainte de a depune produsul.

9.3 Polizare
1. Aplicați o hârtie abrazivă adecvată (11a), conform descrierii de la punctul 8.4.
2. Selectați o viteză adecvată (consultați 9.1).
3. Țineți produsul în siguranță de mânere (2/5, 9).
4. Porniți produsul (consultați 9.2).
5. Aşteptaţi până când scula electrică atinge viteza de lucru.
6. Ghidați discul de șlefuire (11b) cât mai paralel posibil cu peretele și așezați-o cu marginea periei (11c) mai întâi pe suprafața de prelucrat.
7. Aplicați o anumită presiune asupra capului de șlefuire (11) pentru a aduce unealta de lucru pe suprafața care urmează să fie prelucrată.
8. Deplasați produsul cu mișcări uniforme pe suprafață.

Indicaţie: Nu ţineţi produsul prea mult într-un singur loc, pentru a evita rezultate de șlefuire neuniforme.

9. Ridicați discul de șlefuire (11b) de pe suprafaţa de prelucrat, înainte de a opri produsul.
10. Așteptați ca unealta de lucru să ajungă în starea de repaus înainte de a depune produsul.

9.4 Șlefuirea tavanului (fig. 11)
- Pentru lucrările în zona tavanului, fixați capul de șlefuire (11) cu ajutorul șplintului (14) (primit în pachetul de livrare) cum este descris în figura 11.

9.5 Șlefuirea marginilor și colțurilor (Fig. 12)
⚠ Avertizare
Asigurați-vă că produsul este oprit și deconectat de la rețea atunci când scoateți sau înlocuiți capacul (12).
- Pentru a lucra pe margini și colțuri, scoateți capacul (12). Pentru a face acest lucru, apăsați în jos pe clapeta (12a) și scoateți capacul (12).
- Înainte de a continua să șlefuiți suprafețele, remontați capacul (12). Pentru a face acest lucru, apăsați și țineți apăsată clapeta (12a) și glisați capacul (12) în poziția inițială.
- Asigurați-vă că capacul (12) se fixează în poziție pe ambele părți.

9.6 Aprinderea/Stingerea lămpii cu LED (Fig. 13)
Pentru a vă asigura un loc de lucru bine iluminat, utilizaţi la nevoie lampa LED (7):
- Pornirea: Setați comutatorul pornit/oprit (7a) în poziția „I“.
- Oprirea: Setați comutatorul de pornire/oprire (7a) în poziția „0”.

9.7 După utilizare
1. Deconectați produsul cum este descris, separați alimentarea electrică și lăsați-l să se răcească.
2. Curățați și întrețineți produsul așa cum este descris mai jos și apoi depozitați-l cu grijă.

10. Curăţarea, întreţinerea curentă şi reparaţia

⚠ Avertizare!
Înainte de toate lucrările la scula electrică (de ex. transport, montaj, lucrări de reechipare, curăţare şi întreţinere curentă) scoateţi fişa de reţea din priză!

⚠ Avertizare!
Așteptați până când aparatul se răcește complet! Pericol de provocare a arsurilor!

10.1 Curățarea
- Păstrați dispozitivele de protecție, orificiile de ventilație (10) și carcasele motoarelor cât mai libere de praf și murdărie.
- Ștergeți unealta electrică cu o cârpă curată sau suflați-o cu aer comprimat la presiune scăzută (max. 3 bar).
- Curățați unealta electrică imediat după fiecare utilizare.
- Nu utilizaţi detergenţi sau solvenţi, aceştia ar putea ataca piesele din material plastic ale aparatului. Aveţi grijă să nu poată pătrundă apă în interiorul aparatului.

10.2 Întreţinerea curentă

Înainte şi după fiecare folosire verificaţi dacă scula electrică şi accesoriile (de ex. scula electrică) prezintă uzură şi deteriorări. Dacă este cazul, schimbaţi-le cu altele noi conform descrierii din acest manual de utilizare. Acordaţi atenţie cerinţelor tehnice.

⚠ Avertizare!
În interiorul sculei electrice nu se află piese care pot fi întreţinute de utilizator! Nu deschideţi niciodată scula electrică! Pentru lucrări ample de întreţinere curentă aduceţi-o la un specialist calificat!

10.3 Reparaţiile

10.3.1 Schimbarea conductei de racord la reţeaua electrică

Dacă conducta de racord la rețeaua electrică a acestei scule electrice este deteriorat, pentru a evita pericolele acesta trebuie înlocuit de către producător sau de către serviciul pentru clienţi al acestuia sau de către o persoană cu calificare identică.

10.3.2 Disc de șlefuire, perie de margine

În cazul deteriorărilor şi a uzurii puternice permiteţi schimbarea piese noi a discului de șlefuire (11b) şi a periei de margine (11c) de către un specialist calificat. După reparaţie sau întreţinere curentă, asiguraţi-vă că sunt montate toate piesele de siguranţă tehnică şi că sunt în stare impecabilă. Accesul la piesele cu pericol de vătămare nu este permis altor persoane şi copiilor.

Atenție: Conform legislației privind răspunderea pentru produse, nu se acordă garanție pentru daunele care au fost cauzate de reparații necorespunzătoare sau din cauza neutilizării pieselor de schimb originale.

Contactaţi un punct de serviciu pentru clienţi sau un specialist autorizat. Acelaşi lucru se aplică şi pentru accesorii.

10.3.3 Informații cu privire la service

Trebuie menționat faptul că, în cazul acestui produs, următoarele piese sunt supuse uzurii în conformitate cu utilizarea prevăzută sau uzurii naturale, respectiv că următoarele componente sunt necesare drept consumabile.
Piese de uzură*: Perii de carbon, disc de șlefuire, cap de perie, hârtie abrazivă

* nu este inclus în mod obligatoriu în pachetul de livrare!

Puteți obține piese de schimb și accesorii de la centrul nostru de service. În acest scop scanați codul QR de pe pagina de titlu.

11. Branşamentul electric

Motorul electric instalat este racordat pregătit de funcţionare. Racordul corespunde dispoziţiilor în vigoare ale asociaţiilor profesionale şi din normele DIN. Racordul la reţeaua electrică pus la dispoziţie de client, precum şi cablul prelungitor utilizat, trebuie să corespundă acestor prescripţii.

Conductori de legătură electrici deterioraţi
La conductorii de legătură electrici apar în mod frecvent deteriorări ale izolaţiei.
Cauzele pentru aceasta pot fi:

- Puncte de apăsare, dacă conductorii de legătură sunt dirijați prin ferestre sau deschideri de ușă.
- Puncte de frângere, din cauza fixării sau ghidării improprii a conductorului de legătură.
- Puncte de tăiere cauzate de trecerea cu vehicule peste conductorii de legătură.
- Deteriorări ale izolaţiei cauzate de smulgerea din priza de perete.
- Fisuri cauzate de învechirea izolaţiei.

Utilizarea conductorilor de legătură electrici care prezintă asemenea deteriorări nu este permisă, ei prezentând pericol de moarte din cauza deteriorării izolaţiei.

Verificaţi regulat la conductorii de legătură electrici dacă prezintă deteriorări. Aveţi în vedere ca, la verificare, conductorul de legătură să nu stea suspendat de reţeaua electrică.
Conductorii de legătură electrici trebuie să corespundă dispoziţiilor în vigoare ale asociaţiilor profesionale şi din normele DIN. Utilizaţi numai conductori de legătură cu identificatorul H05VV-F.
Este prescris ca notaţia tipului să fie imprimată pe cablul de conexiune.

Tipul racordului Y
Dacă este necesară înlocuirea conductei de racord la rețeaua electrică, această operaţie trebuie efectuată de producător sau de un reprezentant al acestuia, pentru a se evita apariţia de pericole ulterioare.

Motorul de curent alternativ

- Aveţi în vedere înainte de punerea în funcţiune, ca tensiunea de reţea să coincidă cu tensiunea de pe plăcuţa cu date.
- Cablurile prelungitoare până la o lungime de 25 m trebuie să aibă o secţiune de 1,5 milimetri pătraţi.

Racordurile și reparațiile la echipamentul electric pot fi efectuate numai de către un electrician calificat.
În cazul solicitărilor de informaţii vă rugăm să indicaţi următoarele date:

- Tipul de curent al motorului
- Datele de pe plăcuţa de fabricaţie a maşinii
- Datele de pe plăcuţa de fabricaţie a motorului

12. Depozitare și transport

1. În cazul nefolosirii, păstraţi scula electrică într-un loc uscat, bine aerisit în afara razei de acţiune a copiilor, de ex. pe un dulap înalt sau într-un loc încuiat.
2. Păstraţi, după posibilităţi, scula electrică, manualul de utilizare şi, după caz, accesoriile împreună în ambalajul original. Astfel, aveţi toate informaţiile şi piesele la îndemână.
3. Transportaţi scula electrică doar de mânere (2/5, 9).
4. Ambalați unealta electrică pentru a preveni deteriorarea în timpul transportului sau folosiți ambalajul original.
5. Protejaţi scula electrică împotriva vibraţiilor şi trepidaţii, în special la transportul în autovehicule.

13. Eliminarea ca deşeu şi revalorificarea

Indicaţii referitoare la ambalaj

Materialele de ambalare sunt reciclabile. Vă rugăm să eliminaţi ambalajele ca deşeu, în mod ecologic.

Indicaţii referitoare la Legea privind echipamentele electrice și electronice (ElektroG)

Echipamentele uzate electrice şi electronice nu reprezintă gunoi menajer şi trebuie colectate separat, respectiv eliminate ca deşeu!

- Bateriile sau acumulatorii uzaţi care nu sunt încorporaţi în aparatul uzat trebuie îndepărtaţi fără a fi distruși înainte de predarea acestora! Eliminarea ca deşeu a acestora este reglementată de Legea privind bateriile.
- Deţinătorii, respectiv utilizatorii echipamentelor electrice şi electronice sunt obligaţi prin lege să le returneze după folosire.
- Utilizatorul final este personal responsabil de ştergerea datelor sale cu caracter personal din echipamentul uzat care trebuie eliminat ca deşeu!
- Simbolul pubelei de gunoi barate cu două linii în formă de X înseamnă că echipamentele electrice şi electronice nu pot fi aruncate la gunoiul menajer.
- Echipamentele electrice şi electronice pot fi predate gratuit la următoarele puncte:
  - Puncte publice de eliminare sau colectare a deșeurilor (de exemplu, curțile clădirilor municipale).
  - Puncte de vânzare ale echipamentelor electronice (fizice sau online), în cazul în care distribuitorii sunt obligaţi să primească produsele spre a fi colectate sau dacă oferă în mod voluntar acest serviciu.
  - Distribuitorii care dispun de o suprafață de vânzare pentru echipamente electrice și electronice de cel puțin 400 m², precum și distribuitorii de produse alimentare cu o suprafață totală de vânzare de cel puțin 800 m², care oferă și pun la dispoziție pe piață echipamente electrice și electronice de mai multe ori pe parcursul anului calendaristic sau în mod permanent, sunt la rândul lor obligați să preia gratuit echipamentele electrice și electronice vechi.
  - La predarea unui echipament electric sau electronic nou către un utilizator final, aceștia trebuie să preia în mod gratuit un deșeu electric și electronic al utilizatorului final, de același tip, care, în esență, îndeplinește aceleași funcții ca și echipamentul nou, la locul predării sau în imediata apropiere a acestuia, precum și, la cererea utilizatorului final, fără a fi necesară achiziționarea unui echipament electric sau electronic, să preia gratuit, în magazinul de vânzare cu amănuntul sau în imediata apropiere a acestuia, până la trei deșeuri electrice și electronice de același tip, cu dimensiuni exterioare care nu depășesc 25 cm. În cazul vânzării folosind mijloace de comunicare la distanță, toate suprafețele de depozitare și de expediere sunt considerate a fi suprafețe de vânzare ale distribuitorului. Informați-vă la comerciantul dvs. despre posibilitățile de returnare locale.
  - Puteţi afla care sunt condiţiile suplimentare de colectare ale producătorului şi distribuitorului la serviciul de asistenţă a clienţilor respectiv.
- În cazul în care un producător livrează un echipament electronic nou către o gospodărie privată,

echipamentul electric uzat va fi colectat gratuit, la cererea utilizatorului final. În acest scop, contactaţi serviciul de asistenţă a clienţilor al producătorului.

- Acestea se aplică doar pentru aparatele care sunt instalate şi achiziţionate în ţările Uniunii Europene şi care sunt supuse Directivei Europene 2012/19/UE. Este posibil ca în ţările din afara Uniunii Europene să se aplice alte dispoziţii pentru eliminarea ca deşeu a echipamentelor electrice şi electronice uzate.

14. Remedierea avariilor

Tabelul următor afișează simptomele de eroare și descrie modul de remediere a acestora în cazul în care produsul dumneavoastră nu funcționează corect. Dacă nu reușiți să localizați și să eliminați problema, contactați atelierul dumneavoastră de service.

Defecțiune	Cauza posibilă	Remediere
Scula electrică nu porneşte	Alimentarea electrică întreruptă	Verificaţi alimentarea electrică prin racordul altei scule electrice
	Cablul de reţea sau fişa defectă	Verificarea realizată de către specialistul electrician
	Altă defecţiune electrică a sculei electrice	Verificarea realizată de către specialistul electrician
Scula electrică nu are putere maximă	Cablul prelungitor prea lung şi/sau cu secţiune prea scurtă	Utilizaţi cablul prelungitor cu lungimea şi/ sau secţiunea admisă
	Alimentarea electrică (de ex. generatorul) are tensiunea prea mică	Conectaţi scula electrică la o alimentare cu curent adecvată
Rezultat de lucru nesatisfăcător	Unealta de lucru uzată	Înlocuiți unealta de lucru
	Disc de șlefuire uzat	Înlocuiți discul de șlefuire
Formarea puternică a prafului	Peria de margine uzată	Înlocuiți peria de margine
	Nu lăsaţi sistemul de aspirare a prafului conectat/pornit	Conectaţi/porniţi sistemul de aspirare a prafului

Objašnjenje simbola na proizvodu

Korišćenje simbola u ovom priručniku treba da Vam skrene pažnju na moguće rizike. Bezbednosni simboli i objašnjenja, koja ih prate, moraju da se tačno razumeju. Upozorenja sama po sebi ne otklanjaju rizike i ne mogu da zamene pravilne mere za sprečavanje nezgoda.

	Upozorenje - U cilju smanjenja rizika od povreda pročitajte uputstvo za upotrebu.		Uvek radite sa obe ruke!
	Nosite štitnike za uši. Dejstvo buke može da dovede do gubitka sluha.		Klasa zaštite II
	Nosite masku za zaštitu od prašine. Prilikom obrade drveta i drugih materijala može da nastane prašina štetna po zdravlje. Materijal koji sadrži azbest ne sme da se obrađuje!		Nosite zaštitne naočare. Varnice koje nastaju u toku rada ili krhotine, opiljci i prašina koji izlaze iz uređaja, mogu da dovedu do gubitka vida.
	Proizvod odgovara važećim evropskim direktivama.		U ovom uputstvu za upotrebu smo mesta koja se odnose na sigurnost označili ovim simbolom.
	Proizvod odgovara važećim srpskim direktivama.		

Objašnjenje signalnih reči u priručniku za rad

⚠ **OPASNOST**	Signalna reč koja ukazuje na neposrednu opasnu situaciju koja za posledicu ima smrtonosne ili teške povrede, ukoliko se ne izbegne
⚠ **UPOZORENJE**	Signalna reč koja ukazuje na moguću opasnu situaciju koja za posledicu može imati smrtonosne ili teške povrede, ukoliko se ne izbegne
⚠ **OPREZ**	Signalna reč koja ukazuje na moguću opasnu situaciju koja za posledicu može imati minimalne ili umerene povrede, ukoliko se ne izbegne
PAŽNJA	Signalna reč koja ukazuje na moguću opasnu situaciju koja za posledicu može imati materijalnu štetu na proizvodu ili svojini/vlasništvu, ukoliko se ne izbegne

Kazalo: **Strana:**

1. Uvod ... 76
2. Namenska upotreba ... 76
3. Opis proizvoda (sl. 1-13) ... 76
4. Opseg isporuke ... 77
5. Raspakivanje ... 77
6. Tehnički podaci ... 77
7. Sigurnosne napomene ... 78
8. Montaža i puštanje u rad ... 81
9. Rukovanje ... 82
10. Čišćenje, održavanje i popravka ... 83
11. Električni priključak ... 84
12. Skladištenje i transport ... 84
13. Odlaganje na otpad i reciklaža ... 85
14. Pomoć za otklanjanje smetnji ... 86
15. EU izjava o usaglašenosti
(dostupna onlajn od 20.01.2027. – skenirajte QR kod) ... 101

1. Uvod

Proizvođač:
Scheppach GmbH
Günzburger Straße 69
D-89335 Ichenhausen

Poštovani kupče
Želimo Vam puno zadovoljstva i uspeha u radu sa Vašim novim proizvodom.

Napomena:
Proizvođač ovog proizvoda, u skladu sa važećim zakonom o odgovornosti za proizvod, ne odgovara za štetu koja nastane na ovom proizvodu ili usled ovog proizvoda u slučaju:

- Nestručnog rukovanja
- Nepridržavanje uputstva za upotrebu
- Popravki od strane trećih lica, neovlašćenih stručnih lica
- Ugradnje i zamene neoriginalnih rezervnih delova
- Nenamenske upotrebe
- Otkazi električne instalacije usled nepoštovanja nacionalnih propisa o električnim instalacijama i drugih propisa.

Vodite računa:
Uputstvo za rad je deo proizvoda i sadrži važne napomene za bezbedan, pravilan i ekonomičan rad. Dodatno vodite računa o važećim nacionalnim propisima. Pažljivo pročitajte sve napomene o rukovanju i bezbednosti pre korišćenja i koristite proizvod samo kao što je opisano. Sačuvajte uputstvo i prosledite ga prilikom prosleđivanja proizvoda.

2. Namenska upotreba

Namenska upotreba ovog proizvoda obuhvata suvo brušenje suvih zidova na velikoj površini radi pripreme pre farbanja ili tapaciranja uz korišćenje prikladnog brusnog papira.

Za obradu malih površina, kao i uglova i ivica, ovaj proizvod nije prikladan. Osim toga, on nije prikladan za skidanje tapeta brušenjem i ne sme da se koristi za mokro brušenje.

Proizvod ne sme da se koristi kao brusilica za sečenje ili rendanje, uređaj ta poliranje ili sa žičanim četkama. Materijali koji sadrže azbestne smeju da se obrađuju sa ovim proizvodom.

Proizvod sme da se koristi samo u svrhu za koju je namenjen. Svaka dodatna upotreba koja izlazi iz ovih okvira smatra se nenamenskom. Za oštećenja ili povrede svih vrsta koje nastanu usled toga, odgovara korisnik/rukovalac, a ne proizvođač.
U namensku upotrebu spada i poštovanje sigurnosnih napomena, kao i uputstva za montažu i instrukcija za upotrebu navedenih u uputstva za rad.
Osobe koje koriste proizvod i održavaju ga moraju biti upoznate sa njim i moraju biti informisane o mogućim opasnostima.
Proizvođač se oslobađa bilo kakve odgovornosti usled izmena na proizvodu i štete koja na osnovu toga nastane.
Proizvod sme da se koristi samo sa originalnim delovima i originalnom dodatnom opremom proizvođača.
Obavezno je poštovati propise proizvođača vezane za bezbednost, rad i održavanje, kao i dimenzije koje su navedene u odeljku Tehnički podaci.

Molimo vas da imate u vidu da naši proizvodi nisu namenski konstruisani za profesionalnu, zanatsku ili industrijsku upotrebu. Ne preuzimamo odgovornost ukoliko se proizvod koristi u profesionalnim, zanatskim ili industrijskim kao i srodnim delatnostima.

Proizvođač ne snosi odgovornost za štetu koja je prouzrokovana nenamenskom upotrebom ili pogrešnim rukovanjem.

3. Opis proizvoda (sl. 1-13)

1. Priključak za usis
2. Dodatni rukohvat
3. Produžetak usisne cevi
4. Mrežni kabl
5. Glavna drška

5a. Priključak za usis
6. Prekidač za uklj./isklj.

6a. Regulator broja obrtaja
6b. Dugme za fiksiranje
7. LED lampica

7a. Prekidač za uklj./isklj.
8. Leptir navrtka
9. Prednji rukohvat
10. Ventilacioni otvori
11. Brusna glava

11a. Brusni papir
11b. Brusni disk
12c. Ivica četke
12. Poklopac

12a. Jezičak
13. Usisno crevo
13a. Adapter za crevo
14. Rascepka

4. Opseg isporuke

Poz.	Količina	Oznaka
	1x	Brusilica za obradu zidova u suvoj gradnji
11a	6	Brusni papir (razne granulacije)
13	1x	Usisno crevo
13a	2x	Adapter za crevo
14	1x	Rascepka
A	1x	Odvijač za zamenu ugljenih četkica
B	1x	Imbus ključ za zamenu brusnog papira
C	2x	Rezervne ugljene četkice
	1x	Uputstvo za rukovanje

5. Raspakivanje

⚠ UPOZORENJE
Proizvod i materijal za pakovanje nisu igračke za decu! Deca ne smeju da se igraju plastičnim kesama, folijama i sitnim delovima! Postoji opasnost od gutanja i gušenja!

- Otvorite pakovanje i oprezno izvadite proizvod.
- Uklonite materijal za pakovanje, kao i osigurače pakovanja/ i transportne osigurače (ako postoje).
- Proverite da li je opseg isporuke potpun.
- Proverite proizvod i delove opreme u pogledu transportnih oštećenja. Kod nedostataka odmah obezbediti dostavljača. Kasnije reklamacije se ne priznaju.
- Ako je moguće, sačuvajte pakovanje do isteka garantnog roka.
- Pre upotrebe se upoznajte sa priručnikom za upotrebu proizvoda.
- Koristite samo originalnu dodatnu opremu kao i originalne potrošne i rezervne delove. Rezervne delove možete nabaviti kod Vašeg specijalizovanog prodavca.
- Prilikom naručivanja navedite naše brojeve artikla kao i tip i godinu proizvodnje proizvoda.

6. Tehnički podaci

Nominalni napon	230 - 240 ~ V
Nazivna frekvencija	50 Hz
Potrošnja energije	710 W
Nominalni broj obrtaja u praznom hodu n_0	800 - 1800 min^{-1}
Veličina vretena	M14
Prečnik brusnog papira	215 mm
Klasa zaštite	II
Težina	3,8 kg

Vrednosti buke	
Nivo zvučnog pritiska L_{PA}	91,3 dB
Nivo zvučne snage L_{WA}	99,3 dB
Merna nesigurnost K	3 dB

Vibracija ruka-šaka	
pri brušenju brusnim papirom a_h	2,28 m/s^2
Merna nesigurnost K	1,5 m/s^2

Zadržana su sva prava na tehničke izmene!

Nosite zaštitu od buke!
Dejstvo buke može da dovede do gubitka sluha.

Napomena:
- Vrednosti buke i vibracija su određene u skladu sa EN 62841-1.

Napomena:
Navedena ukupna vrednost vibracija i navedena vrednost emisije buke izmerene su u skladu sa standardizovanim metodama ispitivanja i mogu da se koriste za poređenje jednog električnog alata sa drugim.

Napomena:
Navedena ukupna vrednost vibracija i navedena vrednost emisije buke mogu da se koriste i za uvodnu procenu opterećenja.

Upozorenje: Emisije vibracija i buke u toku konkretne upotrebe električnog alata mogu da se razlikuju od navedenih vrednosti, u zavisnosti od načina na koji se koristi električni alat, a posebno od vrste obrade radnog predmeta.

Upozorenje: Neophodno je odrediti bezbednosne mere za zaštitu rukovaoca na osnovu procene izlaganja vibracijama u konkretnim uslovima (pri tom se moraju uzeti u obzir svi delovi radnog ciklusa, na primer periodi u kojima je električni alat isključen, i oni u kojima je uključen, ali radi bez opterećenja).

7. Sigurnosne napomene

⚠ UPOZORENJE Pročitajte sve sigurnosne napomene i uputstva, ilustracije i tehničke podatke kojima je ovaj električni alat opremljen.
Propusti u poštovanju sigurnosnih napomena i uputstava mogu imati za posledicu električni udar, požar i/ili teške telesne povrede.

Čuvajte sve sigurnosne napomene i uputstva za buduće potrebe.
Pojam električni alat upotrebljen u sigurnosnim napomenama odnosi se na električne alate koji se napajaju iz električne mreže (sa mrežnim kablom) i električne alate koji rade na punjive baterije (bez mrežnog kabla).

Bezbednost na radnom mestu

a) **Područje u kojem radite držite čistim i dobro osvetljenim.** Nered ili neosvetljena radna područja mogu voditi nesrećama.
b) **Ne radite s električnim alatom u okolini ugroženoj od eksplozija, u kojoj se nalaze zapaljive tečnosti, plinovi ili prašine.** Električni alati stvaraju varnice koje mogu zapaliti prašinu ili isparenja.
c) **Prilikom korišćenja električnog alata držite podalje decu i druge osobe.** Odvraćanje pažnje može za posledicu imati gubitak kontrole nad električnim alatom.

Električna bezbednost

a) **Priključni utikač električnog alata mora da odgovara utičnici. Nije dozvoljeno obavljati nikakve izmene na utikaču. Ne upotrebljavajte utikačke adaptere zajedno s električnim alatom s uzemljenom zaštitom.** Neizmenjeni utikači i odgovarajuće utičnice smanjuju opasnost od strujnog udara.
b) **Izbegavajte telesni dodir s uzemljenim površinama, kao što su cevi, grejna tela, šporeti i hladnjaci.** Postoji povećana opasnost od strujnog udara ukoliko ste u dodiru s uzemljenim telima.
c) **Držite električne alate podalje od kiše ili vlage.** Prodiranje vode u električni alat povećava opasnost od strujnog udara.
d) **Ne koristite priključni vod da biste električni alat nosili, vešali ili utikač izvlačili iz utičnice. Držite priključni vod daleko od izvora toplote, ulja, oštrih ivica i pokretnih delova uređaja.** Oštećeni ili zamršeni priključni vodovi povećavaju opasnost od strujnog udara.
e) **Ako sa električnim alatom radite na otvorenom, koristite samo produžne vodove koji su namenjeni i za upotrebu na otvorenom prostoru.** Upotreba produžnog voda koji je pogodan za rad na otvorenom smanjuje opasnost od strujnog udara.
f) **Ako rad sa električnim alatom u vlažnim područjima nije moguće izbeći, koristite prekidač sa zaštitnom sklopkom.** Upotreba zaštitne sklopke smanjuje opasnost od strujnog udara.

Bezbednost osoba

a) **Budite pažljivi, vodite računa šta radite i ophodite se razumno tokom rada s električnim alatom. Ne upotrebljavajte električni alat ako ste umorni ili pod uticajem droge, alkohola ili lekova.** Trenutak nepažnje pri upotrebi električnog alata može dovesti do ozbiljnih telesnih povreda.
b) **Nosite ličnu zaštitnu opremu i uvek zaštitne naočare.** Nošenje lične zaštitne opreme, kao što su maska za zaštitu od prašine, zaštitna obuća sa zaštitom od proklizavanja, zaštitni šlem ili štitnici za uši, u zavisnosti od vrste i načina primene električnog alata, smanjuje opasnost od telesnih povreda.
c) **Sprečite nenamerno stavljanje alata u pogon. Uverite se da je električni alat isključen pre nego što ga podignete, nosite ili priključite u struju i/ili akumulator.** Nesreće mogu biti neizbežne ako prilikom nošenja električnog alata držite prst na prekidaču ili pak uključen električni alat priključujete u struju.
d) **Uklonite alat za podešavanje ili ključeve za zavrtnje pre nego što uključite električni alat.** Alat ili ključ koji se nalazi u delu električnog alata koji se okreće može izazvati telesne povrede.
e) **Izbegavajte abnormalne položaje tela. Pobrinite se da sigurno stojite i da u svako doba održavate ravnotežu.** Tako ćete u neočekivanim situacijama imati bolju kontrolu nad električnim alatom.
f) **Nosite odgovarajuću odeću. Ne nosite široku odeću ili nakit. Držite kosu i odeću dalje od pokretnih delova.** Široka odeća, nakit ili duga kosa mogu biti zahvaćeni delovima koji se okreću.

g) **Ako je moguće montirati uređaje za usisavanje i prikupljanje prašine, oni se moraju pravilno priključiti i koristiti.** Upotreba uređaja za usisavanje prašine može smanjiti opasnosti uzrokovane prašinom.

h) **Nemojte sebi da dajete lažan osećaj bezbednosti i nemojte da zanemarujete bezbednosna pravila za električne alate, čak i kada ste upoznati sa električnim alatom nakon čestog korišćenja.** Nepažljivo postupanje deliću sekunde može izazvati ozbiljne povrede.

Upotreba i rukovanje električnim alatom

a) **Nemojte preopterećivati električni alat. Za rad upotrebljavajte odgovarajući električni alat.** Upotrebom odgovarajućeg električnog alata bićete precizniji i bezbedniji pri radu u određenom opsegu snage.

b) **Ne upotrebljavajte električni alat čiji prekidač je neispravan.** Električni alat koji više ne može da se uključi ili isključi predstavlja opasnost i mora se popraviti.

c) **Izvucite utikač iz utičnice i/ili izvadite odvojiv akumulator, pre nego što preduzmete podešavanja na uređaju, zamenite delove priključnog alata ili odložite električni alat.** Ove mere opreza sprečavaju nenamerno puštanje u rad električnog alata.

d) **Električne alate koje ne koristite čuvajte van domašaja dece. Ne dozvolite da električni alat koriste osobe koje nisu upoznate sa ili pročitale ova uputstva.** Električni alati su opasni ako ih koriste osobe koje nemaju iskustvo u rukovanju sa njima.

e) **Brižljivo održavajte električne alate i nastavke za alat. Proverite da li pokretni delovi besprekorno funkcionišu i da ne zapinju pri njihovom obrtanju, ali i to, jesu li polomljeni ili usled loma oštećeni, kako ne bi došlo do oštećenja funkcije električnog alata. Popravite oštećene delove pre nego što počnete da koristite električni uređaj.** Uzrok mnogih nesreća su loše održavani električni alati.

f) **Alate za rezanje održavajte naoštrenim i čistim.** Pažljivo održavani alati za rezanje sa oštrim reznim ivicama manje zapinju i lakše se obrću.

g) **Upotrebljavajte električni alat, nastavak za alat, nastavke za alat itd. u skladu sa ovim uputstvima. Pored toga, vodite računa o uslovima rada i poslu koji treba da uradite.** Upotreba električnih alata u druge svrhe koje nisu u skladu s propisanom namenom može izazvati opasne situacije.

h) **Vodite računa da su ručke i rukohvati suvi, čisti i da na njima nema tragova ulja i masti.** Klizave ručke i površine za hvatanje ne dozvoljavaju bezbedno rukovanje i kontrolu nad električnim alatom u nepredviđenim situacijama.

Servisiranje

a) **Dozvolite da vaš električni alat popravlja samo kvalifikovano stručno osoblje i da pri tom koristi samo originalne rezervne delove.** Tako ćete obezbediti da sigurnost električnog alata ostane sačuvana.

Sigurnosne napomene za sve primene - Zajedničke sigurnosne napomene za brušenje, brušenje brusnim papirom, radove sa žičanim četkama, poliranje i sečenje brusilicom

a) **Ovaj električni alat mora da se koristi kao uređaj za brušenje brusnim papirom. Obratite pažnju na sve sigurnosne napomene, uputstva, ilustracije i podatke, koje dobijete sa uređajem.** Ako se ne pridržavate uputstava može doći do električnog udara, požara i/ili teških telesnih povreda.

b) **Ovaj električni alat nije prikladan za brušenje, radove sa žičanim četkama, poliranje, isecanje rupa i odsecanje.** Načini upotrebe za koje električni alat nije predviđen, mogu da prouzrokuju opasnosti i povrede.

c) **Nemojte da koristite električni alat za funkciju za koju nije izričito konstruisan i predviđen od strane svog proizvođača.** Takva prepravka može da dovede do gubitka kontrole i do ozbiljnih povreda.

d) **Nemojte umetke alata, koje proizvođač nije specijalno predvideo i odredio za ovaj električni alat.** Samo zato što se pribor može pričvrstiti na vaš električni alat, ne znači da je upotreba bezbedna.

e) **Pouzdan broj obrtaja umetka alata mora da bude najmanje jednak maksimalnom broju obrtaja navedenom na električnom alatu.** Pribor koji se obrće brže od dozvoljenog, može da se polomi i razleti.

f) **Spoljašnji prečnik i debljina umetka alata moraju odgovarati datim dimenzijama vašeg električnog alata.** Pogrešno dimenzionisani umetci alata ne mogu da se dovoljno zaštite i kontrolišu.

g) **Dimenzije za pričvršćivanje alata za umetanje moraju da odgovaraju dimenzijama pričvrsnih sredstava električnog alata.** Umeci alata koji nisu precizno učvršćeni na električni alat obrću se neravnomerno, veoma snažno vibriraju i mogu dovesti do gubitka kontrole.

h) **Ne koristite oštećene umetke alata. Pre svake upotrebe prekontrolišite umetke alata poput brusnih diskova u pogledu odlamanja i pukotina, brusne tanjire u pogledu pukotina, istrošenosti i jakog habanja, a žičane četke na labave ili slomljene žice. Ako električni alat ili umetak alata padne, proverite da li je oštećen ili koristite neoštećen umetak alata. Kada ste prekontrolisali i stavili umetak alata, Vi i osobe u blizini treba da se držite van ravni rotirajućeg umetka alata i pustite uređaj da jedan minut radi sa maksimalnim brojem obrtaja.** Oštećeni umetci alata se najčešće slome u toku ovog perioda testiranja.

i) **Nosite ličnu zaštitnu opremu. Zavisno od primene nosite punu zaštitu za lice, zaštitu za oči ili zaštitne naočare. Ukoliko je potrebno, nosite masku za prašinu, štitnike za uši, zaštitne rukavice ili specijalnu kecelju, koja će Vas štititi od sitnih čestica brušenja i materijala.** Oči treba da se zaštite od stranih tela koja lete unaokolo, a koja nastaju pri različitim načinima primene. Maska za prašinu ili zaštitu disajnih puteva mora da filtrira prašinu koja nastane prilikom primene. Ako ste dugo izloženi buci, može doći do gubitka sluha.

j) **Kod drugih osoba vodite računa o bezbednom rastojanju od vašeg radnog područja. Svako ko stupi u radno područje, mora da nosi ličnu zaštitnu opremu.** Delovi slomljeni umetaka alata mogu da odlete i da prouzrokuju povrede i izvan direktnog radnog područja.

k) **Ukoliko obavljate radove kod kojih se alatom mogu zahvatiti sakriveni električni vodovi ili mrežni kabl samog uređaja, držite električni alat isključivo za izolovane prihvatne površine.** Dodirom vodova koji provode struju metalni delovi uređaja mogu da postanu provodnici, što može da vodi do strujnog udara.

l) **Držite mrežni kabl dalje od rotirajućih umetaka alata.** Ako izgubite kontrolu nad uređajem, može doći do presecanja ili zahvatanja mrežnog kabla i vaša šaka ili ruka može da dospe do rotirajućeg umetka alata.

m) **Nikada nemojte odlagati električni alat, pre nego što se umetak alata potpuno zaustavi.** Rotirajući umetak alata može da dođe u dodir sa površinom odlaganja, usled čega možete da izgubite kontrolu nad električnim alatom.

n) **Nemojte ostavljati električni alat da radi, dok ga nosite.** Vaša odeća može biti zahvaćena usled slučajnog dodira sa umetkom alata koji se obrće i umetak alata može da se zabije u vaše telo.

o) **Redovno čistite ventilacione proreze vašeg električnog alata.** Ventilator motora uvlači prašinu u kućište i jake naslage metalne prašine mogu prouzrokovati električne opasnosti.

p) **Nemojte koristiti električni alat u blizini zapaljivih materijala.** Varnice mogu da zapale te materijale.

q) **Nemojte koristiti umetke alata, koji zahtevaju tečna rashladna sredstva.** Upotreba vode ili drugih tečnih rashladnih sredstava može da dovede do strujnog udara.

Sigurnosne napomene za sve primene

Povratni trzaj i odgovarajuće sigurnosne napomene

Povratni trzaj je trenutna reakcija kada se rotirajući umetak alata poput brusnog diska, brusnog tanjira, žičane četke, itd. zaglavi ili blokira. Zaglavljivanje i blokiranje dovodi do naglog zaustavljanja rotirajućeg umetka alata.

Na taj način dolazi do ubrzanja nekontrolisanog električnog alata u smeru suprotnom od smera obrtanja umetka alata.

Ako je npr. brusni disk zaglavljen u obratku ili blokiran, ivica brusnog diska koja uranja u obradak može da se zaglavi i usled toga može doći do odskakanja brusnog diska ili stvaranja povratnog trzaja.

Brusni disk će se u tom slučaju kretati prema rukovaocu ili od njega, zavisno od smera obrtanja diska na mestu blokiranja. Pri tom se brusne ploče mogu i slomiti.

Do povratnog trzaja dolazi usled pogrešne ili neispravne upotrebe električnog alata.

To se može sprečiti preduzimanjem odgovarajućih mera predostrožnosti, kao što je opisano u nastavku.

a) **Čvrsto držite električni alat i dovedite vaše telo i vaše ruke u položaj u kome možete da savladate silu povratnog trzaja. Uvek koristite dodatnu dršku, ako postoji, da biste imali najveću moguću kontrolu na silama povratnog tr-**

zaja ili momentima reakcije prilikom zaletanja. Rukovalac preduzimanjem odgovarajućih mera predostrožnosti može kontrolisati silu povratnog trzaja i silu reakcije.

b) **Nemojte nikad stavljati ruke u blizinu rotirajućih umetaka alata.** Umetak alata prilikom povratnog trzaja može da se kreće preko vaše ruke.

c) **Vašim telom izbegavajte područje, u koje se električni alat kreće pri povratnom trzaju.** Povratni trzaj gura električni alat u smeru suprotnom od kretanja brusnog diska na mestu blokiranja.

d) **Posebno pažljivo radite u području uglova, oštrih ivica, itd. Izbegavajte da se umeci alata odbijaju od radnog predmeta i zaglavljuju.** Rotirajući alat za umetanje je sklon zaglavljivanju u uglovima, na oštrim ivicama ili pri udaru. Ovo prouzrokuje gubitak kontrole ili povratni trzaj.

e) **Za rezanje drveta nemojte koristiti list testere sa lancem, segmentne dijamantske rezne diskove sa rastojanjem segmenata od preko 10 mm i nazubljeni list testere.** Takvi umeci alata često prouzrokuju povratni trzaj ili gubitak kontrole.

Sigurnosne napomene za brušenje brusnim papirom

a) **Koristite brusne listove odgovarajuće veličine i sledite podatke proizvođača o izboru brusnih listova.** Brusni listovi koji štrče van brusnog tanjira, mogu da dovedu do povreda kao i do blokiranja, kidanja brusnih listova ili do povratnog trzaja.

Dodatne sigurnosne napomene

a) **U cilju rada priključite usisivač na isporučeni adapter.**

b) **PAŽNJA!** Nemojte dozvoliti da prašina od brušenja dospe u blizinu otvorenog plamena, prašine mogu biti eksplozivne.

c) **Uvek nosite zaštitne naočare i masku za zaštitu od prašine, ako sprovodite radove brušenja, posebno pri radu iznad glave i pri obradi kritičnih materijala!**
Pri brušenju određenih materijala (npr. olovne boje, neke vrste drveta i metala) nastaju štetne i otrovne prašine.
Dodirivanje i udisanje ovih prašina može da predstavlja opasnost za rukovaoca ili osobe koje se nalaze u blizini.

Napomene za vibraciju i buku

Ograničite stvaranje buke i vibracija na najmanju meru!

1. Koristite samo besprekorne električne alate.
2. Redovno održavajte i čistite električni alat.
3. Prilagodite način rada električnom alatu.
4. Nemojte preopterećivati električni alat.
5. Po potrebi dajte električni alat na proveru.
6. Isključite električni alat, kada se ne koristi.

Preostali rizici

Uprkos tome što propisno rukujete ovim električnim alatom, uvek će postojati preostale opasnosti. U vezi sa konstrukcijom i izvedbom električnog alata mogu da se pojave sledeće opasnosti:

a) Štete po zdravlje, koje su rezultat vibracija šaka-ruka, ukoliko se uređaj koristi duže vreme ili ukoliko se njime ne rukuje propisno i ako se on ne održava propisno.

b) povrede i materijalna šteta, prouzrokovano umetcima alata koji lete naokolo, koji usled trenutnog oštećenja, habanja ili nepropisne montaže neočekivano bivaju katapultirani iz/sa električnog alata.

c) opekotine i posekotine, ako se umetci alata dodiruju odmah posle upotrebe i/ili golom kožom.

⚠ UPOZORENJE

Ovaj proizvod u toku rada proizvodi elektromagnetno polje. Ovo polje pod određenim okolnostima može da negativno utiče na aktivne ili pasivne implantate. Da bi se smanjila opasnost od ozbiljnih ili smrtonosnih povreda, preporučujemo osobama sa medicinskim implantatima da konsultuju svog lekara i proizvođača medicinskog implantata, pre rukovanja proizvodom.

8. Montaža i puštanje u rad

8.1 Montaža proizvoda (sl. 2, 3)

1. Preklopite zajedno prednji i zadnji deo (sl. 2).
2. Pritegnite leptir navrtku (8). (sl. 3).

8.2 Montaža produžetka usisne cevi (3) (sl. 4)

1. Gurnite produžetak usisne cevi (3) u usisni priključak (5a).
2. Zabravite produžetak usisne cevi (3), kao što je prikazano na sl. 4. (Sl. 4)

Napomena: Podesite proizvod sa produžetkom usisne cevi (3) tako da možete udobno da radite sa njim. Proizvod može da se koristi i bez produžetka usisne cevi (3).

8.3 Izbor brusnog papira (11a)

- Finoća zrna brusnog papira (11a) je navedena na zadnjoj strani. Što je manji navedeni broj, to je manja finoća zrna.
- Koristite brusni papir male finoće zrna za grube radove brušenja a brusni papir velike finoće zrna za završnu obradu. Preporučljiv je brusni papir sa aluminijum oksidom, silicijum karbidom ili drugim brusnim sredstvima.
- Počnite sa malom finoćom zrna i završite sa najvećom finoćom zrna, ako na raspolaganju imate brusnim papir različite finoće zrna, kako biste postigli dobar odn. gladak rezultat brušenja.

8.4 Montaža i zamena brusnog papira (11a) (sl. 5)

1. Montirajte brusni papir (11a) na brusni disk (11b) pomoću mehanizma sa čičak trakom.
2. Poravnajte brusni papir (11a) prema brusnom disku (11b) i ravnomerno ga pritisnite.
3. Skinite brusni papir (11a) sa brusnog diska (11b), kako biste ga zamenili novim/drugim brusnim papirom.

8.5 Četkasta ivica (sl. 5)

Brusni disk (11b) ovog proizvoda obuhvata četkasta ivica (11c). Ona pruža dve prednosti:

- Četkasta ivica (11c) štrči van brusnog diska (11b) i prvo naleže na površinu koja treba da se obradi. Na ovaj način se brusni disk (11b) dovodi u paralelan položaj sa radnom površinom, pre nego što nastavak za alat dođe u dodir sa površinom koja se obrađuje. Na taj način se sprečava nastajanje udubljenja u obliku srpa kroz ivicu brusne ploče.
- Pored toga, četkasta ivica (11c) sprečava stvaranje prekomerne količine prašine. Zahvaljujući čekinjama prašina koja se stvara pri brušenju ne može da prodre spolja, već je preuzima sistem za usisavanje.
- Pre svakog rada sa ovim proizvodom se uverite da je četkasta ivica (11c) u ispravnom stanju. Ukoliko utvrdite oštećenje ili istrošenost, zamenite je.

8.6 Usisavanje prašine (sl. 6, 7, 8)

⚠ Upozorenje

Pri obradi npr. premaza koji sadrži olovo, mogu da nastanu štetni/otrovni gasovi. Oni predstavljaju opasnost kako po korisnika, tako i za osobe koje se nalaze u blizini!

Stoga koristite ovaj električni alat samo sa uređajem za usisavanje prašine i dodatno zaštitite sebe i druge osobe u radnom području prikladnom ličnom zaštitnom opremom!

Prilikom rada s ovim proizvodom nastaje mnogo prašine. Usisavanje prašine je vrlo korisno, da biste održavali čistim svoje radno područje. Sa usisnim crevom (13), koje se montira na priključak za usisavanje prašine, može biti spojen sistem za usisavanje ili usisivač.

1. Izbočinu na kraju usisnog creva (13) poravnajte sa adapterom za crevo (13a).
2. Gurnite adapter za crevo (13a) u priključak za usisavanje (1 ili 5a) i učvrstite ga kao što je prikazano na sl. 6 i 7.
3. Spojite adapter za usisavanje sa odgovarajućim uređajem za usisavanje kao što je npr. usisivač (sl. 8).

Napomena: Uverite se da je usisivač prikladan za primenu sa proizvodom.

8.7 Priključivanje na strujno napajanje (sl. 1)

1. Uverite se da je proizvod isključen. Prvo uvek pre priključivanja na strujno napajanje podesite prekidač za uključenje/isključenje (6) u isključeni položaj.
2. Utaknite mrežni utikač u propisno instaliranu utičnicu, koja odgovara adekvatnim zahtevima u skladu sa tehničkim podacima.
3. Vaš proizvod je sada spreman za rad.

9. Rukovanje

⚠ PAŽNJA!

Pre stavljanja u pogon, proizvod obavezno montirati u potpunosti!

9.1 Podešavanje broja obrtaja (sl. 9)

Pre početka rada podesite broj obrtaja u skladu sa vrstom primene. Koristite mali broj obrtaja za grube radove brušenja i povećajte ga za fine radove.

Broj obrtaja može da se prilagodi putem obrtnog regulatora (6a):

- Okrećite u smeru MIN, da biste smanjili broj obrtaja.
- Okrećite u smeru MAX, da biste povećali broj obrtaja.

9.2 Uključivanje / isključivanje proizvoda (sl. 10)

- Uključivanje: Pritisnite prekidač za uključivanje/isključivanje (6).
- Trajni rad: Učvrstite prekidač za uključivanje/isključivanje (6) pomoću dugmeta za fiksiranje (6b).
- Isključivanje: Kratko utisnite prekidač za uključivanje/isključivanje (6).

Napomena: Alat nastavlja da se obrće posle isključivanja. Pričekajte dok se alat potpuno ne zaustavi, pre nego što odložite proizvod.

9.3 Brušenje

1. Postavite pogodan brusni papir (11a), kao što je opisano u 8.4.
2. Izaberite odgovarajući broj obrtaja (upor. 9.1).
3. Bezbedno držite proizvod za ručke (2/5, 9).
4. Uključite proizvod (upor. 9.2).
5. Pričekajte dok alat ne dostigne svoju punu radnu brzinu.
6. Vodite brusni disk (11b) što je moguće paralelnije sa zidom i zajedno sa četkastom ivicom (11c) prvo ga postavite na površinu koja treba da se obradi.
7. Malo pritisnite brusnu glavu (11), kako biste doveli alat na površinu koja treba da se obradi.
8. Ravnomernim pokretima pomerajte proizvod po površini.

Napomena: Nemojte predugo držati proizvod na jednom mestu, kako biste izbegli neravnomerne rezultate brušenja.

9. Podignite brusni disk (11b) sa površine koja treba da se obradi, pre nego što isključite proizvod.
10. Pričekajte dok se alat potpuno ne zaustavi, pre nego što odložite proizvod.

9.4 Brušenje plafona (sl. 11)

- Za radove u području plafona, fiksirajte brusnu glavu (11) pomoću rascepke (14) (sadržana se u opsegu isporuke) kao što je prikazano na sl. 11.

9.5 Brušenje ivica i uglova (sl. 12)

⚠ Upozorenje

Uverite se da je proizvod isključen i odvojen od električne mreže, kada skidate odn. ponovo postavljate poklopac (12).

- Za radove na ivicama i uglovima skinite poklopac (12). U tu svrhu pritisnite jezičak (12a) prema dole i skinite poklopac (12).
- Pre nego što nastavite sa brušenjem površina, ponovo montirajte poklopac (12). U tu svrhu držite jezičak (12a) pritisnut i gurnite poklopac (12) u njegov prvobitni položaj.
- Uverite se da poklopac (12) naleže na obe strane.

9.6 Uključivanje/isključivanje LED svetla (sl. 13)

Da biste obezbedili dobro osvetljeno radno mesto, po potrebi koristite LED svetlo (7):

- Uključivanje: Podesite prekidač za uključivanje/isključivanje (7a) na „I“.
- Isključivanje: Podesite prekidač za uključivanje/isključivanje (7a) na „0“.

9.7 Posle upotrebe

1. Isključite proizvod kao što je opisano, odvojite ga od strujnog napajanja i pustite ga da se ohladi.
2. Čistite i održavajte proizvod kao što je dole opisano i zatim ga pažljivo uskladištite.

10. Čišćenje, održavanje i popravka

⚠ Upozorenje!

Pre svih radova na samom električnom alatu (npr. transport, postavljanje, radovi nadogradnje, čišćenja i održavanja) izvucite mrežni utikač iz utičnice!

⚠ Upozorenje!

Čekajte dok se uređaj potpuno ne ohladi! Opasnost od opekotina!

10.1 Čišćenje

- Održavajte zaštitne naprave, ventilacione otvore (10) i kućište motora čistim od prašine i prljavštine koliko je moguće.
- Obrišite električni alat čistom krpom ili ga komprimovanim vazduhom izduvajte pri niskom pritisku (maks. 3 bar).
- Očistite električni alat neposredno posle svakog korišćenja.
- Nemojte da koristite sredstva za čišćenje ili razređivače, jer oni mogu da oštete plastične delove uređaja. Vodite računa da u unutrašnjost uređaja ne može da prodre voda.

10.2 Održavanje

Pre i posle svakog korišćenja proverite električni alat i delove pribora (npr. alati) u pogledu istrošenosti i oštećenja. Po potrebi ih zamenite novim delovima, kao što je opisano u ovom uputstvu za upotrebu. Pri tom vodite računa o tehničkim zahtevima.

⚠ Upozorenje!

U unutrašnjosti električnog alata se ne nalaze delovi koje može da održava sam korisnik! Nikada nemojte otvarati električni alat! Za dodatne radove održavanja ga odnesite kvalifikovanom stručnjaku!

10.3 Popravka

10.3.1 Zamena kabla za napajanje

Ako je kabl za napajanje ovog električnog uređaja oštećen, isti se mora zameniti od strane proizvođača ili njegovog servisa ili odgovarajuće kvalifikovane osobe, kako bi se izbegle opasnosti.

10.3.2 Brusni disk, četkasta ivica

U slučaju oštećenja ili jake istrošenosti, kvalifikovano stručno lice treba da zameni brusni disk (11b) i četkastu ivicu (11c) novim delovima istog tipa.
Uverite se nakon popravke ili održavanja da su svi bezbednosno-tehnički delovi postavljeni i da se nalaze u besprekornom stanju. Delove koji predstavljaju opasnost od povreda držite van domašaja drugih osoba i dece.

Pažnja: Prema zakonu o odgovornosti za proizvod ne postoji odgovornost za štete koje su prouzrokovane nepravilnim popravkama ili nekorišćenjem originalnih rezervnih delova.

Angažujte korisničku službu ili ovlašćenog stručnjaka. Isto važi i za delove dodatne opreme.

10.3.3 Informacije o servisu

Imajte u vidu da su sledeći delovi ovog proizvoda podložni habanju usled upotrebe ili prirodnom habanju, odn. da se sledeći delovi koriste kao potrošni materijal.
Potrošni delovi*: Ugljene četkice, brusni disk, glava četke, brusni papir

* nije obavezno sadržano u opsegu isporuke!

Rezervne delove i dodatnu opremu možete nabaviti u našem servisnom centru. Potrebno je da skenirate QR kod na naslovnoj strani.

11. Električni priključak

Instalirani električni motor fabrički je priključen. Priključak je usklađen s relevantnim propisima VDE i DIN. Mrežni priključak na mestu upotrebe, kao i produžni kabl koji će se koristiti moraju da budu u skladu sa ovim propisima.

Oštećen električni priključni vod

Na električnim priključnim kablovima često nastaju oštećenja izolacije.
Uzroci za ovo mogu biti:

- Spljoštena mesta na priključnim vodovima kada se provode kroz zazor otvorenog prozora ili otvorenih vrata.
- Prelomi usled nepravilnog pričvršćivanja ili vođenja priključnog kabla.
- Posekotine usled prelaženja preko priključnog kabla.
- Oštećenja izolacije usled naglog izvlačenja kabla iz zidne utičnice.
- Pukotine uslovljene starenjem izolacije.

Tako oštećene električne priključne kablove nije dozvoljeno koristiti, jer zbog oštećenja na izolacionom omotaču mogu da budu opasni po život.

Redovno proveravajte priključne kablove na moguća oštećenja. Prilikom provere osigurajte da kabl nije priključen na električnu mrežu.
Električni priključni kablovi moraju biti u skladu s relevantnim propisima VDE i DIN. Koristite samo priključne vodove sa oznakom H05VV-F.
Na priključnom kablu mora biti utisnuta oznaka sa tipom kabla.

Vrsta priključka Y

Ukoliko je potrebna zamena kabla za napajanje, ona se mora obaviti od strane proizvođača ili njegovog zastupnika, kako bi se izbegli bezbednosni rizici.

Motor naizmenične struje

- Vodite računa da mrežni napon odgovara naponu na tipskoj pločici proizvoda.
- Produžni kablovi dužine do 25 m moraju biti poprečnog preseka od 1,5 kvadratnih milimetara.

Priključivanja i popravke električne opreme sme da vrši samo kvalifikovani električar.
Kod pitanja molimo imajte spremne sledeće podatke:

- Tip struje motora
- Podatke sa tipske pločice mašine
- Podatke s tipske pločice motora

12. Skladištenje i transport

1. U slučaju nekorišćenja, čuvajte električni alat na suvom, dobro provetrenom mestu, van domašaja dece, npr. na visokom ormanu ili nekom zatvorenom mestu.
2. Ako je moguće, čuvajte električni alat, uputstvo za rad i eventualni pribor zajedno u originalnom pakovanju. Tako ćete sve informacije i delove u vek imati na dohvat ruke.
3. Uvek nosite električni alat držeći ga za ručke (2/5, 9).

4. Radi izbegavanja oštećenja usled transporta, zapakujte električni alat ili koristite originalno pakovanje.
5. Zaštitite električni alat od vibracija ili potresa, posebno pri transportu u vozilima.

13. Odlaganje na otpad i reciklaža

Napomene o pakovanju

Materijali za pakovanje se mogu reciklirati. Odložite pakovanje na ekološki prihvatljiv način.

Napomene o zakonu za električne i elektronske uređaje (ElektroG)

Korišćeni električni i elektronski uređaji ne spadaju u kućni otpad, već se moraju odvojeno prikupljati i odlagati na otpad!

- Korišćene baterije ili akumulatori koji nisu fiksno ugrađeni u uređaj, pre predaje se moraju nedestruktivno ukloniti! Njihovo odlaganje na otpad je regulisano Zakonom o baterijama.
- Vlasnici, odn. korisnici električnih i elektronskih aparata su po zakonu u obavezi da ih vrate nakon njihove upotrebe.
- Krajnji korisnik snosi sopstvenu odgovornost za brisanje podataka o ličnosti sa korišćenog uređaja koji se odlaže na otpad!
- Simbol sa precrtanom kantom za smeće znači da se električni i elektronski uređaji ne smeju odlagati preko kućnog otpada.
- Električni i elektronski uređaji se mogu besplatno predati na sledećim mestima:
  - Legalne javne lokacije za odlaganje, odn. prikupljanje otpada (npr. dvorišta komunalnih objekata).
  - Prodajna mesta električnih uređaja (stacionarna i onlajn), ukoliko su prodavci u obavezi da ih prihvate nazad ili tu uslugu pružaju dobrovoljno.
  - Distributeri sa prodajnom površinom za električne i elektronske uređaje od najmanje 400 m^2 kao i distributeri namirnica sa ukupnom prodajnom površinom od najmanje 800 m^2, koji više puta tokom kalendarske godine ili trajno nude električne i elektronske uređaje i stavljaju ih na raspolaganje na tržištu, takođe imaju obavezu da prime nazad stare električne i elektronske uređaje.
  - Prilikom predaje novog električnog ili elektronskog uređaja krajnjem korisniku, oni moraju da besplatno prime nazad od krajnjeg korisnika stari uređaj istog tipa koji u suštini obavlja iste funkcije kao i novi uređaj, na mestu prodaje ili u njegovoj neposrednoj blizini, kao i da bez kupovine električnog ili elektronskog uređaja, na zahtev krajnjeg korisnika, besplatno prime nazad do tri stara uređaja po jednoj vrsti uređaja, od kojih nijedan ne prelazi 25 cm po bilo kojoj spoljnoj dimenziji, u maloprodajnoj radnji ili u njenoj neposrednoj blizini. U slučaju prodaje korišćenjem sredstava komunikacije na daljinu, sve skladišne i otpremne površine distributera smatraju se prodajnim površinama. Takođe se kod svog prodavca informišite o mogućnostima vraćanja na licu mesta.
  - Informacije o ostalim dopunskim uslovima proizvođača i distributera u vezi povraćaja možete dobiti od odgovarajuće korisničke službe.
- Ukoliko proizvođač isporučuje privatnom domaćinstvu novi električni uređaj, on na zahtev krajnjeg korisnika može da organizuje besplatno preuzimanje korišćenog električnog uređaja. U tu svrhu stupite u kontakt sa korisničkom službom proizvođača.
- Ove izjave važe samo za uređaje koji se instaliraju i prodaju u zemljama Evropske unije i koji podležu Evropskoj direktivi 2012/19/EU. U zemljama van Evropske unije mogu važiti drugačiji propisi za odlaganje starih električnih i elektronskih uređaja na otpad.

14. Pomoć za otklanjanje smetnji

Sledeća tabela prikazuje simptome grešaka i opisuje kako možete da pomognete ukoliko se desi da vaš proizvod ne radi kako treba. Ukoliko na taj način ne možete da utvrdite i otklonite problem obratite se vašem serviseru.

Smetnja	Mogući uzrok	Uputstva za sprečavanje
Električni alat se ne pokreće	Strujno napajanje je prekinuto	Proveriti strujno napajanje priključivanjem drugog električnog alata
	Mrežni kabl ili utikač u kvaru	Provera od strane stručnog električara
	Neki drugi električni kvar na električnom alatu	Provera od strane stručnog električara
Električni alat nema punu snagu	Produžni kabl je predugačak i/ili ima premali poprečni presek	Koristiti produžni dozvoljene dužine i/ili poprečnog preseka
	Strujno napajanje (npr. generator) ima prenizak napon	Priključite električni alat na odgovarajuće strujno napajanje
Loš radni rezultat	Umetak alata je istrošen	Zameniti alat
	Brusni disk je istrošen	Dajte da se brusni disk zameni
Jaka prašina	Ivica četke je istrošena	Zamenite ivicu četke
	Usisavanje prašine nije priključeno/uključeno	Priključiti/uključiti usisavanje prašine

Ürün üzerindeki sembollerin açıklaması

Bu kılavuzda kullanılan semboller ile olası riskler konusunda dikkatinizi çekmek amaçlanmaktadır. Güvenlik sembolleri ve bu sembolleri tamamlayan açıklamalar eksiksiz olarak anlaşılmalıdır. Uyarılar, risklerin giderilmesi için yeterli değildir ve kazalardan korunmaya yönelik alınması gereken doğru tedbirlerin yerine geçmez.

	Uyarı - Yaralanma riskinin azaltılması için işletme talimatını okuyun.		Her zaman iki elle çalışın!
	Bir koruyucu kulaklık kullanın. Gürültü etkisi işitme kaybına neden olabilir.		Koruma sınıfı II
	Bir toz koruma maskesi kullanın. Ahşap ve diğer materyallerin işlenmesinde sağlığa zararlı toz oluşabilir. Asbest içeren materyal işlenmemelidir!		Bir koruyucu gözlük kullanın. Çalışma sırasında oluşan kıvılcım ya da cihazdan çıkan kıymık, talaş ve tozlar görüş kaybı etkisi yaratabilir.
	Ürün Avrupa'da geçerli yönetmeliklere uygundur.		Bu işletme talimatında güvenliğiniz ile ilgili noktaları bu işaret ile vurguladık.
	Ürün Sırbistan'daki geçerli yönetmeliklere uygundur.		

İşletim kılavuzundaki sinyal kelimelerinin açıklaması

⚠ **TEHLİKE**	Kaçınılmadığı takdirde ölüm veya ciddi yaralanmayla sonuçlanacak yakın tehlikeli bir durumu gösteren sinyal kelimesi
⚠ **UYARI**	Kaçınılmadığı takdirde ölümle veya ciddi yaralanmayla sonuçlanabilecek potansiyel olarak tehlikeli bir durumu gösteren işaret sözcüğü
⚠ **İKAZ**	Kaçınılmadığı takdirde hafif veya orta derecede yaralanmayla sonuçlanabilecek potansiyel olarak tehlikeli bir durumu gösteren işaret sözcüğü
DİKKAT	Kaçınılmadığı takdirde ürüne veya mala/mülke zarar verebilecek potansiyel olarak tehlikeli bir durumu belirten sinyal sözcüğü

İçindekiler: **Sayfa:**

1. Giriş ... 89
2. Amacına uygun kullanım ... 89
3. Ürün açıklaması (Res. 1-13) ... 89
4. Teslimat kapsamı ... 90
5. Ambalajdan çıkarma ... 90
6. Teknik veriler ... 90
7. Güvenlik uyarıları ... 91
8. Montaj ve devreye alma ... 94
9. Kullanım ... 95
10. Temizlik, bakım ve onarım ... 96
11. Elektrik bağlantısı ... 97
12. Depolama ve taşıma ... 97
13. Bertaraf ve geri dönüşüm ... 97
14. Arıza giderme ... 98
15. AB Uygunluk Beyanı
(20.01.2027 tarihinden itibaren çevrim içi – QR kodunu tarayın) ... 101

1. Giriş

Üretici:
Scheppach GmbH
Günzburger Straße 69
D-89335 Ichenhausen

İthalatçı:
Ankara Civata Hırdavat Bağlantı Elemanları İthalat İhracat Sanayi ve Ticaret A.Ş.
Macun Mahallesi 250. Cadde No:26
Yenimahalle/Ankara/Türkiye

Sayın Müşterimiz
Bu yeni ürünü iyi günlerde kullanmanızı dileriz.

Bilgi:
Bu ürünün üreticisi, geçerli ürün sorumluluk yasası uyarınca ürün üzerinde veya ürünün kullanımına bağlı olarak aşağıdaki nedenlerden ötürü oluşan hasarlar için sorumluluk kabul etmemektedir:

- Usulüne aykırı kullanım
- İşletim kılavuzunun dikkate alınmaması
- Üçüncü şahıslar ve yetkisiz kişiler tarafından yapılan onarımlar
- Montaj ve değişim sırasında orijinal olmayan yedek parçaların kullanılması
- Amacına aykırı kullanım
- Ulusal elektrik düzenlemelerine ve yönetmeliklerine uyulmamasından dolayı elektrik tesisinin arızalanması.

Dikkate almanız gerekenler:
İşletim kılavuzu ürünün bir parçasıdır ve güvenli, tekniğine uygun ve ekonomik işletim için önemli bilgiler içerir. Ayrıca geçerli ulusal talimatları da dikkate alın. Kullanmadan önce tüm kullanım ve güvenlik bilgilerini eksiksiz okuyun ve ürünü sadece açıklandığı şekilde kullanın. Kılavuzu muhafaza edin ve ürünü devrederken birlikte verin.

2. Amacına uygun kullanım

Bu ürünün amacına uygun kullanımı, uygun zımpara kağıdı kullanarak boyama veya duvar kağıdı öncesi hazırlık için alçıpanların geniş yüzeyli kuru taşlamayı kapsıyor.

Küçük yüzeylerin, köşelerin ve kenarların işlenmesi için bu ürün uygun değildir. Ayrıca duvar kağıtlarının zımparalanması için uygun değildir ve ıslak zımpara için kullanılmamalıdır.

Ürün kesici veya kaba zımpara, parlatıcı veya tel fırça olarak kullanılamaz. Asbest içeren materyaller bu ürün ile işlenmemelidir.
Ürün, sadece öngörüldüğü amaç için kullanılmalıdır. Bunun dışındaki her kullanım amacına uygunsuz kullanım olarak geçerlidir. Bunun sonucu ortaya çıkan her tün hasardan ya da yaralanmalarda kullanıcı/operatör sorumludur, üretici değil.
Amacına uygun kullanıma, güvenlik uyarılarının, montaj talimatının ve işletim talimatındaki işletim uyarılarının dikkate alınması da dahildir.
Ürünün kullanımında ve bakımında görev alan kişiler, ürün hakkında bilgi sahibi olmalı ve olası tehlikeler ile ilgili eğitim almış olmalıdır.
Üründe yapılan değişiklikler ve bu nedenle ortaya çıkaran hasarlar üreticinin sorumluluğunda değildir.
Ürün, sadece üreticinin orijinal parçaları ve orijinal aksesuarları ile kullanılabilir.
Üreticinin güvenlik, çalışma ve bakım talimatlarına ya da teknik verilerde belirtilen ölçülere uyulmalıdır.

Lütfen ürünlerimizin ticari, zanaatkar ya da endüstriyel kullanım için tasarlanmadığını dikkate alın. Ürün ticari, zanaatkar ya da endüstri işletmelerinde ya da eş değer eylemlerde kullanılırsa garanti hizmeti üstlenmiyoruz.

Üretici, talimatlara uygun olmayan kullanımdan veya hatalı kullanım şeklinden kaynaklanan hasarlardan sorumlu tutulmaz.

3. Ürün açıklaması (Res. 1-13)

1. Emme bağlantısı
2. İlave tutamak
3. Emme borusu uzatması
4. Şebeke kablosu
5. Ana tutamak

5a. Emme bağlantısı
6. Açma/Kapama şalteri

6a. Devir sayısı regülatörü
6b. Sabitleme düğmesi
7. LED ışık

7a. Açma/Kapama şalteri
8. Kelebek somun
9. Ön el tutamağı
10. Havalandırma açıklıkları
11. Taşlama kafası

11a. Zımpara kağıdı
11b. Taşlama diski
11c. Fırça kenarı
12. Kapak

12a. Kulakçık
13. Çekiş hortumu
13a. Hortum adaptörü
14. Kopilya

4. Teslimat kapsamı

Poz.	Adet	Tanım
	1x	Kuru malzeme zımpara makinesi
11 a	6	Zımpara kağıdı (farklı tanecikler)
13	1x	Çekiş hortumu
13 a	2x	Hortum adaptörü
14	1x	Kopilya
A	1x	Karbon fırça değişimi için tornavida
B	1x	Zımpara kağıdı değişimi için içten altı köşe cıvata
C	2x	Yedek karbon fırça
	1x	İşletim kılavuzu

5. Ambalajdan çıkarma

⚠ UYARI
Ürün ve ambalaj malzemesi, çocuklar için uygun değildir! Çocuklar; plastik torbalar, folyolar ve küçük parçalar ile oynamamalıdır! Yutma ve boğulma tehlikesi söz konusudur!

- Ambalajı açın ve ürünü dikkatlice dışarı çıkarın.
- Ambalaj malzemesini, ambalaj ve taşıma emniyetlerini çıkarın (varsa).
- Teslimat kapsamının eksiksiz olduğunu kontrol edin.
- Ürün ve aksesuar parçalarında taşıma hasarı bulunmadığını kontrol edin. Şikayet olması durumunda derhal tedarikçi bilgilendirilmelidir. Daha sonra yapılan şikayetler kabul edilmemektedir.
- Ambalajı, mümkünse garanti süresinin sonuna kadar saklayın.
- Kullanımdan önce kullanım kılavuzunu okuyarak ürün hakkında bilgi edinin.
- Aksesuar, aşınma ve yedek parçalarında sadece orijinal parçalar kullanın. Yedek parçalarını bayinizden temin edebilirsiniz.
- Siparişlerinizde her zaman ürün numarasını ile ürünün tip ve yapım yılınız belirtin.

6. Teknik veriler

Nominal gerilim	230 - 240 ~ V
Nominal frekans	50 Hz
Akım sarfiyatı	710 W
Rölantide nominal devir sayısı n_0	800 - 1800 min^{-1}
Mil büyüklüğü	M14
Zımpara kağıdı çapı	215 mm
Koruma sınıfı	II
Ağırlık	3,8 kg

Ses değerleri	
Ses basıncı seviyesi L_{PA}	91,3 dB
Ses gücü seviyesi L_{WA}	99,3 dB
Belirsizlik K	3 dB

El kol titreşimi	
Zımpara kağıdı ile zımparalarken a_h	2,28 m/s^2
Belirsizlik K	1,5 m/s^2

Teknik değişiklik yapma hakkı saklıdır!

Koruyucu kulaklık kullanın!
Gürültü etkisi işitme kaybına neden olabilir.

Bilgi:
- Gürültü ve titreşim değerleri EN 62841-1'e uygun bir şekilde tespit edilmiştir.

Bilgi:
Belirtilen titreşim toplam değeri ve belirtilen ses emisyon değeri, standart hale getirilmiş bir kontrol yöntemine göre ölçülmüştür ve bir elektrikli aletin bir başkasıyla karşılaştırılması için kullanılabilir.

Bilgi:
Belirtilen titreşim toplam değeri ve belirtilen gürültü emisyon değeri, ses yükünün önceden öngörülmesi için de kullanılabilir.

Uyarı: Titreşim ve ses emisyonları, elektrikli aletin kullanım türü ve şekline ve kullanılan iş parçasının türüne bağlı olarak, elektrikli aletin mevcut kullanımı sırasında belirtilen değerlerden farklı olabilir.

Uyarı: Kullanıcının korunması için gerçek kullanım koşulları sırasındaki titreşim yükünün değerlendirilmesine dayanan güvenlik tedbirleri alınmalıdır (bu sırada işletim çevriminin tüm oranları dikkate alınmalıdır, örn. elektrikli aletin kapatıldığı ve açık olduğu ancak yüksüz çalıştığı süreler).

7. Güvenlik uyarıları

⚠UYARI Bu elektrikli alet üzerinde bulunan tüm güvenlik uyarılarını, talimatları, resimleri ve teknik verileri okuyun.
Takip eden talimatların dikkate alınmaması elektrik çarpmasına, yangına ve/veya ağır yaralanmalara yol açabilir.

Daha sonra başvurmak üzere tüm güvenlik açıklamalarını ve talimatlarını saklayın.
Güvenlik uyarılarında kullanılan elektrikli alet terimi, elektrikle çalışan (elektrik kablosu ile) elektrikli aletleri ve akü ile (elektrik kablosu olmadan) çalışan elektrikli aletleri kapsamaktadır.

Çalışma yeri güvenliği

a) **Çalışma alanınızı temiz tutun ve yeterince aydınlatın.** Düzensizlik veya aydınlatılmamış çalışma yerleri kazalara sebep olabilir.
b) **Elektrikli alet ile, yanıcı sıvılar, gazlar veya tozların mevcut olduğu patlayıcı ortamlarda çalışmayın.** Elektrikli aletler, toz veya buharları tutuşturabilecek kıvılcımlar üretir.
c) **Elektrikli aleti kullanırken çocukları ve diğer insanları aletten uzak tutun.** Dikkatinizin dağılması durumunda elektrikli alet üzerindeki kontrolünüzü yitirebilirsiniz.

Elektrik güvenliği

a) **Elektrikli aletin bağlantı fişi prize tam oturmalıdır. Fiş kesinlikle değiştirilmemelidir. Topraklamalı elektrikli aletler ile birlikte kesinlikle adaptör fişler kullanmayın.** Değiştirilmemiş fişler ve uygun prizler, elektrik çarpma riskini azaltır.
b) **Boru, kalorifer, soba ve buzdolabı gibi topraklanmış yüzeylere vücudunuzun temas etmesinden kaçının.** Vücudunuz topraklandıysa elektrik çarpması riski daha yüksektir.
c) **Elektrikli aletleri yağmura ve ıslanmaya karşı koruyun.** Suyun elektrikli alete girmesi, elektrik çarpma riskini yükseltir.
d) **Bağlantı kablosunu, elektrikli aleti taşımak, asmak veya fişi prizden çekmek gibi amacı dışında işler için kullanmayın. Bağlantı kablosunu ısı, yağ, keskin kenarlar veya hareketli cihaz parçalarından uzak tutun.** Hasarlı veya dolanmış güç kabloları, elektrik çarpma riskini artırır.
e) **Elektrikli alet ile açık havada çalışırken sadece açık havaya uygun uzatma kabloları kullanın.** Açık havaya uygun uzatma kablosu kullanılması elektrik çarpma riskini azaltır.
f) **Elektrikli aletin nemli ortamda kullanımı zorunlu olduğunda, kaçak akım rölesi kullanın.** Kaçak akım rölesi kullanılması elektrik çarpma riskini azaltır.

İnsanların güvenliği

a) **Dikkatli olun, ne yaptığınıza dikkat edin ve elektrikli alet ile çalışırken mantıklı hareket edin. Yorgunsanız veya uyuşturucu, alkol veya ilaç etkisi altındaysanız elektrikli aleti kullanmayın.** Elektrikli aleti kullanırken bir anlık dikkatsizlik ciddi yaralanmalara yol açabilir.
b) **Kişisel koruyucu donanım ve daima bir koruyucu gözlük takın.** Elektrikli aletin türüne ve kullanımına göre toz maskesi, kaymayı önleyici eldivenler, baret veya koruyucu kulaklık gibi kişisel koruyucu donanım kullanılması, yaralanma riskini azaltır.
c) **Aletin kontrol dışı işletime girmesini önleyin. Elektrikli aleti elektrik beslemesine ve/veya aküye bağlamadan, aleti tutmadan veya taşımadan önce aletin kapalı olduğundan emin olun.** Elektrikli aleti taşırken parmağınız şalter üzerinde olursa veya elektrikli aleti açık haldeyken elektrik beslemesine bağladığınız takdirde kazalar meydana gelebilir.
d) **Elektrikli aleti çalıştırmadan önce ayar aletlerini veya somun anahtarlarını ortadan kaldırın.** Elektrikli aletin dönen bir parçasında bulunan takım veya anahtarlar yaralanmalara neden olabilir.
e) **Vücudunuz anormal şekilde durmamalıdır. Güvenli bir duruş sağlayın ve her daim dengede durun.** Bu şekilde elektrikli aleti beklenmeyen durumlarda daha iyi kontrol edebilirsiniz.
f) **Uygun kıyafet giyin. Bol kıyafet veya takı kullanmayın. Saçlarınızı ve kıyafetinizi hareketli parçalardan uzak tutun.** Bol kıyafetler, takılar veya uzun saçlar, hareketli parçalara kapılabilir.
g) **Toz emme ve toplama üniteleri monte edildiği takdirde, bunlarbağlanmalı ve doğru kullanılmalıdır.** Toz emme ünitesi, toza bağlı riskleri azaltabilir.
h) **Elektrikli aleti uzun süredir kullanıyor olsanız bile güvenliği elden bırakmayın ve elektrikli aletin güvenlik kurallarını ihmal etmeyin.** Dikkatsizlik nedeniyle saniyeler içerisinde ağır yaralanmalar meydana gelebilir.

Elektrikli aletin kullanımı ve alet ile çalışma

a) **Elektrikli alete aşırı yüklenmeyin. Çalışmanıza uygun elektrikli aleti kullanın.** Uygun elektrikli alet ile, belirtilen güç aralığında daha iyi ve daha güvenli şekilde çalışabilirsiniz.

b) **Şalteri arızalı olan elektrikli aleti kullanmayın.** Açılıp kapatılamayan elektrikli alet tehlikelidir ve onarılması gerekir.

c) **Cihaz ayarlarını yapmadan, elektrikli alet parçalarını değiştirmeden veya elektrikli aleti rafa kaldırmadan önce fişi prizden çekin ve/veya çıkarılabilir aküyü çıkarın.** Bu tedbir, elektrikli aletin yanlışlıkla çalıştırılmasını önler.

d) **Kullanılmayan elektrikli aletleri çocukların erişemeyeceği şekilde muhafaza edin. Elektrikli aletin kullanımını bilmeyen veya bu talimatları okumamış kişilere aleti kullandırtmayın.** Elektrikli aletler, deneyimsiz kişiler tarafından kullanıldıkları takdirde tehlikelidir.

e) **Elektrikli aletlerin ve kullanılan diğer aletlerin bakımını özenli şekilde yapın. Hareketli parçaların sorunsuz bir şekilde çalışıp çalışmadığını ve sıkışmadığını, elektrikli aletin fonksiyonu zarar görmeyecek şekilde parçaların kırılmış veya hasar görmüş olup olmadığını kontrol edin. Elektrikli aleti kullanmadan önce hasar görmüş parçaları onarımını sağlayın.** Birçok kazanın sebebi, bakımı iyi yapılmamış elektrikli aletlerdir.

f) **Kesici takımların her zaman keskin ve temiz olmasını sağlayın.** Bakımı düzenli yapılan keskin ağızlı kesme takımları daha az sıkışır ve kontrol edilmesi daha kolaydır.

g) **Elektrikli aleti, montaj takımları, kullanılan diğer aletleri bu talimatlara uygun şekilde kullanın. Kullanımda çalışma koşullarını ve uygulanacak işlemi dikkate alın.** Elektrikli aletler öngörülen uygulamalar haricinde kullanıldığı takdirde tehlikeli durumlar meydana gelebilir.

h) **Tutma yerlerini ve tutma yüzeylerinin her zaman kuru, temiz ve yağ ve gresten arındırılmış olmasını sağlayın.** Kaygan tutma yerleri ve tutma yüzeyleri, elektrikli aletin güvenli kullanımını ve öngörülemeyen durumlarda kontrol edilebilmesini engeller.

Servis

a) **Elektrikli aletin sadece gerekli yeterliliğe sahip uzman personel tarafından ve sadece orijinal yedek parçalarla onarılmasını sağlayın.** Bu şekilde elektrikli aletin güvenliğinin korunmasını sağlarsınız.

Tüm uygulamalar için güvenlik uyarıları - Taşlama, zımpara kağıdı ile zımparalama, tel fırça ile çalışmalar, polisaj ve ayırarak kesme işlemleri için ortak güvenlik uyarıları

a) **Bu elektrikli alet zımpara kağıdı ile zımparalama olarak kullanılmalıdır. Cihaz ile birlikte verilen tüm güvenlik uyarılarını, talimatları, gösterimleri ve verileri dikkate alın.** Aşağıda sunulan talimatların dikkate alınmaması elektrik çarpmasına, yangına ve/veya ağır yaralanmalara yol açabilir.

b) **Bu elektrikli alet taşlamaya, tel fırça ile çalışmaya, polisaj, delik açma ve ayırarak kesme işlemleri için uygun değildir.** Elektrikli alet öngörülmediği kullanımlar tehlikelere ve yaralanmalara neden olabilir.

c) **Elektrikli el aletini, üreticisi tarafından açıkça tasarlanmamış ve öngörülmemiş herhangi bir fonksiyon için kullanmayınız.** Böyle bir değişiklik kontrol kaybına ve ciddi yaralanmalara neden olabilir.

d) **Üretici tarafından bu elektrikli alet için öngörülmeyen ve tasarlanmayan aksesuarları kullanmayın.** İlgili aksesuarı elektrikli aletinize tespitleyebilmeniz, bu aksesuarın güvenli bir şekilde kullanılabileceğini garanti etmez.

e) **Makine takımının izin verilen devir sayısı, en az elektrikli alet üzerinde belirtilen maksimum devir sayısı kadar olmalıdır.** İzin verilenden daha hızlı dönen aksesuar kırılabilir ve etrafa savrulabilir.

f) **Uygulama takımının dış çapı ve kalınlığı, elektrikli aletinizin ölçü değerlerine uygun olmalıdır.** Yanlış ölçüdeki montaj takımları, yeterli derecede izole edilemez veya kontrol edilemez.

g) **Kesici uç takımının sabitlenmesi için kullanılan ölçüler, elektrikli el aletinin sabitleme elemanlarının ölçülerine uygun olmalıdır.** Elektrikli alete tam olarak sabitlenemeyen aletler dengesiz döner, çok titrer ve kontrol kaybına yol açabilir.

h) **Hasarlı makine takımlarını kullanmayın. Her kullanımdan önce kullanılacak taşlama ve zımparalama disklerini parçalanmaya ve çatlaklara, taşlama ve taşlama tablalarını çatlaklara, yıpranmaya ve aşırı aşınmaya ve tel fırçaları gevşek veya kopmuş tellere yönelik kontrol edin. Aşağı düşen elektrikli aleti veya uygulama takımını hasara yönelik kontrol edin veya hasarsız bir uygulama takımı kullanın. Uygulama takımını kontrol edip cihaza taktıktan sonra, kendinizi ve yakınınızda bulunan kişileri dönen uygulama takımının çevresinden uzak**

tutun ve cihazı bir dakika boyunca azami devir sayısında çalışır durumda bırakın. Hasarlı makine takımları çoğu zaman test süresi dahilinde kırılmaktadır.

i) **Kişisel koruyucu donanımlar kullanın. Uygulamaya bağlı olarak tam yüz koruyucu, göz koruyucu veya koruyucu gözlük kullanın. Gerektiği zaman küçük taşlama ve malzeme partiküllerine karşı sizi koruyacak toz maskesi, koruyucu kulaklık, koruyucu eldiven veya özel iş önlükleri kullanın.** Gözler, çeşitli uygulamalarda meydana gelen ve havada uçuşan yabancı cisimlere karşı korunmalıdır. Toz ve solunum maskeleri, uygulama sırasında oluşan tozları filtrelemelidir. Uzun süre yüksek seviyede gürültüye maruz kaldığınızda işitme kaybına uğrayabilirsiniz.

j) **Diğer kişilerin çalışma alanınız ile aralarında güvenli mesafe bırakmasına dikkat edin. Çalışma alanına giren her kişi kişisel koruyucu donanım kullanmalıdır.** İş parçasından kırılan parçalar veya kırılmış montaj takımları yerinden çıkıp fırlayabilir ve doğrudan çalışma alanının dışında da yaralanmalara yol açabilir.

k) **Uygulama takımında gizli elektrik kabloları veya kendi şebeke kablosuna temas edebilecek çalışmalar yaptığınızda, aleti sadece izole edilmiş tutma yüzeylerinden tutun.** Gerilim altındaki bir hatla olan temas, metal parçalarını gerilim altına alabilir ve elektrik çarpmasına neden olabilir.

l) **Şebeke kablosunu dönen montaj takımlarından uzak tutun.** Cihaz üzerindeki hakimiyetinizi kaybettiğinizde, şebeke kablosu kesilerek ayrılabilir veya dolanabilir ve eliniz veya kolunuz dönen montaj takımına temas edebilir.

m) **Elektrikli aleti, uygulama takımı tamamen durmadığı sürece kesinlikle elinizden bırakmayın.** Dönen uygulama takımı elektrikli aletin bırakılacağı yere temas edebilir ve bunun sonucunda elektrikli alet üzerindeki hakimiyetinizi kaybedebilirsiniz.

n) **Elektrikli aleti taşıdığınız sırasında çalışır durumda bırakmayın.** Kıyafetiniz, dönen uygulama takımı ile temas halinde dolanabilir ve uygulama aleti bedeninize saplanabilir.

o) **Elektrikli aletinizin havalandırma aralıklarını düzenli olarak temizleyin.** Motor fanı gövdenin içine toz çeker ve aşırı miktarda metal tozu birikimi elektrik tehlikelerine yol açabilir.

p) **Elektrikli aleti yanıcı malzemelerin yakınında kullanmayın.** Kıvılcımlar bu malzemeleri tutuşturabilir.

q) **Sıvı soğutma maddesi sevk eden montaj takımları kullanmayın.** Su veya başka sıvı soğutma maddelerinin kullanılması elektrik çarpmasına yol açabilir.

Tüm uygulamalar için güvenlik uyarıları
Geri tepme ve ilgili güvenlik uyarıları

Geri tepme, örneğin taşlama diski, taşlama tablası, tel fırça gibi dönen montaj takımının takılması veya bloke olması sonucunda ani tepkidir; Montaj takımının takılması veya bloke olması, dönen uygulama takımının ani bir şekilde durmasına yol açar.
Böylece hakimiyet kurulmamış elektrikli alet engelleme noktasında montaj takımının dönme yönünün tersinde hızlanır.

Örneğin bir taşlama diski iş parçasında takıldığında veya bloke olduğunda, iş parçasına daldırılan taşlama diskinin kenarı takılabilir ve böylece taşlama diski kırılabilir veya bir geri tepmeye yol açabilir.
Bu durumda taşlama diski, diskin blokaj yerindeki dönme yönüne bağlı olarak kullanıcı kişiye doğru hareket eder veya kullanıcı kişiden uzaklaşır. Bu sırada taşlama diskleri kırılabilir.

Geri tepme, elektrikli aletin yanlış veya hatalı kullanımının bir sonucudur.
Geri tepme, aşağıdakiler gibi uygun tedbirler ile önlenebilir.

a) **Elektrikli aleti her zaman sıkıca tutun ve bedeninizi ve kollarınızı, geri tepme kuvvetlerini karşılayabilecek konuma getirin. Eğer mevcutsa, ilk çalıştırmada geri tepme kuvvetleri veya tepki momentleri üzerinde mümkün olan en iyi kontrolü sağlayabilmek için her zaman ilave erişimi kullanın.** Kullanıcı kişi, uygun önleyici tedbirler alarak geri tepme kuvvetlerini ve tepki kuvvetlerini kolaylıkla karşılayabilir.

b) **Elinizi asla dönen montaj takımlarının yakınına getirmeyin.** Montaj aleti geri tepme sırasında elinizin üzerinden hareket edebilir.

c) **Bedeninizi, elektrikli aletin geri tepme sırasında hareket ettiği alandan uzak tutun.** Geri tepme, elektrikli aleti engelleme noktasındaki taşlama diskinin hareketinin tersi yönünde hareket ettirir.

d) **Köşelerde, keskin kenarlarda vs. son derece dikkatli çalışın. Elektrikli aletlerin iş parçasına çarpmasını ve takılmasını önleyin.** Dönen montaj takımı, köşelerde, keskin kenarlarda eğilir ve geri teptiğinde takılabilir. Bu durumda cihaz-

da hakimiyet kaybına veya geri tepmeye yol açar.

e) **Ahşap kesmek için zincirli testere bıçağı, segment mesafesi 10 mm üzerinde segmentli elmas kesici diski ve dişli testere bıçağı kullanmayın.** Bu tür montaj takımları, sıkça bir geri tepmeye ve hakimiyetin kaybolmasına yol açar.

Zımpara kağıdı ile zımparalamaya yönelik güvenlik uyarıları

a) **Doğru boyutta zımpara kağıdı kullanın ve taşlama pulu seçimi için üreticinin talimatlarına uyun.** Taşlama tablasından dışarı taşan taşlama pulları yaralanmalara neden olabilir ve ayrıca taşlama pullarının takılmasına, yırtılmasına veya geri tepmeye neden olur.

İlave güvenlik uyarıları

a) **Çalışması için birlikte verilen adaptöre bir toz emici bağlayın.**

b) **DİKKAT!** Taşlama tozlarının açık ateşin yakınına ulaşmasına izin vermeyin. Tozlar patlayıcı olabilir.

c) **Taşlama işleri yaptığınızda her zaman bir koruyucu gözlük ve toz maskesi takın. Özellikle de kafa üstü işlerde ve kritik malzemeleri işlerken!** Belirli malzemeleri taşlarken (örn. kurşun boyalar, bazı ahşap ve metal türler) zararlı veya zehirli tozlar oluşur.
Bu tozlara dokunmak veya bunları solumak kullanıcı kişi ya da yakınında bulunan kişiler için sağlık tehlikesi arz edebilir.

Titreşim ve gürültü oluşumuna yönelik uyarılar

Gürültü oluşumunu ve titreşimi minimuma sınırlayın!

1. Sadece kusursuz elektrikli aletler kullanın.
2. Elektrikli alete düzenli olarak bakım yapıp temizleyin.
3. Çalışma şeklinizi elektrikli alete uyarlayın.
4. Elektrikli alete aşırı yüklenmeyin.
5. Elektrikli aleti gerektiğinde kontrol ettirin.
6. Kullanılmadığı taktirde elektrikli aleti kapatın.

Artık riskler

Bu elektronik aleti tekniğe uygun kullansanız da diğer riskler kalır. Şu tehlikeler bu elektronik aletin yapı şekli ve modeliyle bağlantılı olarak ortaya çıkabilir:

a) Cihaz uzun bir süre kullanılırsa ya da tekniğine uygun bir şekilde yönetilmez ve bakımı yapılmazsa elkol titreşim nedeniyle ortaya çıkan sağlık hasarları.

b) Ani hasarlar, aşınma veya usulüne uygun olmayan takma sonucu beklenmedik bir şekilde montaj takımından etrafa fırlayan elektrikli aletlerin neden olduğu yaralanmalar ve maddi hasarlar.

c) Montaj takımına kullanımdan sonra ve/veya çıplak cilt ile dokunulduğunda yaralanmalar ve kesik yaralanmaları.

⚠ UYARI

Bu ürün, çalışması sırasında elektromanyetik alan oluşturuyor. Bu elektromanyetik alan, belirli durumlarda aktif veya pasif tıbbi implantları olumsuz etkileyebilir. Ciddi ve ölümcül yaralanma tehlikesini azaltmak amacıyla, tıbbi implant taşıyan kişilerin, ürünü kullanmadan önce doktora veya tıbbi implant üreticisine danışmalarını öneriyoruz.

8. Montaj ve devreye alma

8.1 Ürünün montajı (Res. 2, 3)

1. Ön ve arka parçayı birlikte kapatın (Res. 2).
2. Kelebek somunu (8) sıkın. (Res. 3).

8.2 Emme borusu uzatmasının (3) monte edilmesi (Res. 4)

1. Emme borusu uzatmasını (3) emme bağlantısına (5a) takın.
2. Emme borusu uzatmasını (3), Res. 4’te gösterildiği gibi kilitleyin. (Res. 4)

Bilgi: Ürünü emme borusu uzatması (3) ile rahat çalışabileceğiniz şekilde ayarlayın. Ürün, emme borusu uzatması (3) olmadan da kullanılabilir.

8.3 Zımpara kağıdının (11a) seçilmesi

- Zımpara kağıdının (11a) tanecik boyutu arka tarafta belirtilmiştir. Belirtilen numara ne kadar küçükse, tanecik boyutu o kadar büyüktür.
- Kaba zımparalama işleri için kaba tanecikli zımpara kağıdı ve son işleme için ince tanecikli zımpara kağıdı kullanın. Alüminyum oksitli, silisyum karbürlü veya diğer sentetik zımpara maddesi içeren zımpara kağıtları önerilir.
- Farklı tanecik boyutlarında zımpara kağıdınız varsa, iyi veya düz bir zımparalama sonucu elde etmek için kaba tanecik boyutu ile başlayın ve en ince tanecik boyutu ile bitirin.

8.4 Zımpara kağıdının (11a) takılması ve değiştirilmesi (Res. 5)

1. Zımpara kağıdını (11a), cırt cırt mekanizması ile taşlama diskine (11b) takın.
2. Zımpara kağıdını (11a) taşlama diskine (11b) hizalayın ve eşit şekilde bastırın.

3. Zımpara kağıdını (11a) yenisi veya farklı bir zımpara kağıdıyla değiştirmek için taşlama diskinden (11b) çekerek çıkarın.

8.5 Fırça kenarı (Res. 5)

Bu ürünün zımpara diski (11b), bir fırça kenarı (11c) ile çevrilidir. Bu iki avantaj sunar:

- Fırça kenarı (11c), taşlama diskinden (11b) dışarı doğru taşar ve işlenecek yüzeye ilk olarak temas eder. Bu sayede, montaj takımı işlenecek yüzeyle temas etmeden önce taşlama diski (11b) çalışma yüzeyine paralel konuma getirilir. Bu şekilde taşlama diskinin kenarının neden olduğu hilal şeklindeki girintiyi önler.
- Bunun haricinde fırça kenarı (11c) aşırı toz oluşumunu engeller. Kıllar, taşlama sırasında oluşan tozun dışarıya çıkmasını önler ve emme sistemi tarafından bertaraf edilir.
- Bu ürün ile çalışmaya başlamadan önce fırça kenarının (11c) sağlam olduğundan emin olunuz. Herhangi bir hasar veya aşınma fark ederseniz değiştirilmesini sağlayın.

8.6 Toz emişi (Res. 6, 7, 8)

⚠ Uyarı

Örneğin kurşun içerikli boyalarda zararlı/zehirli gazlar oluşabilir. Bunlar hem kullanıcı hem de yakında bulunan kişiler için tehlike arz eder!

Bu yüzden bu elektrikli aleti sadece bir toz emme tertibatı ile kullanın ve kendinizi ve çalışma alanında bulunan diğer kişileri ayrıca uygun bir koruyucu donanım ile koruyun!

Bu ürün ile çalışırken çok toz oluşuyor. Toz emme sistemi, çalışma alanınızı temiz tutmak için çok kullanışlıdır. Toz emme bağlantısına bağlı olan çekiş hortumuna (13) bir toz emme makinesi veya bir elektrikli süpürge bağlanabilir.

1. Emme hortumunun (13) ucundaki çıkıntıyı hortum adaptörüne (13a) hizalayın.
2. Hortum adaptörünü (13a) emme bağlantısına (1 veya 5a) takın ve Res. 6 ve 7'de gösterildiği gibi sabitleyin.
3. Toz emme adaptörünü, örn. elektrikli süpürge gibi uygun bir toz emme cihazına (Res. 8) bağlayın.

Bilgi: Süpürgenin ürünle kullanım için uygun olduğundan emin olun.

8.7 Akım beslemesine bağlantı (Res. 1)

1. Ürünün kapatıldığından emin olun. Açma/kapama şalterini (6), elektrik kaynağına bağlamadan önce her zaman kapalı konuma alın.
2. Elektrik fişini, belirtildiği gibi kurulmuş ve teknik verilere istinaden ilgili gerekliliklere uygun bir prize takın.
3. Ürününüz artık çalışmaya hazırdır.

9. Kullanım

⚠ DİKKAT!

İşletime almadan önce ürünü mutlaka komple monte edin!

9.1 Devir sayısının ayarlanması (Res. 9)

İşe başlamadan önce devir sayısını kullanıma uygun şekilde ayarlayın. Kaba zımparalama işleri için düşük devir sayısı kullanın ve ince işler için devir sayısını artırın.

Devir sayısı, devir sayısı regülatörü (6a) üzerinden ayarlanabilir:

- MIN yönüne çevirerek devir sayısını düşürün.
- MAX yönüne çevirerek devir sayısını artırın.

9.2 Ürünü açma / kapatma (Res. 10)

- Açma: Açma/kapama şalterine (6) basın.
- Sürekli işletme: Açma/kapama şalterini (6) sabitleme düğmesi (6b) ile kilitleyin.
- Kapatma: Açma/kapama şalterine (6) kısa süreli basın.

Bilgi: Montaj takımları, kapatma işleminden sonra döner. Ürünü kenar koymadan önce uygulama aleti durana kadar bekleyin.

9.3 Taşlama

1. Bölüm 8.4'te açıklandığı gibi uygun bir zımpara kağıdı (11a) takın.
2. Uygun bir devir sayısı (karş. 9.1) seçin.
3. Ürünü tutma saplarından (2/5, 9) güvenli bir şekilde tutun.
4. Ürünü çalıştırın (karş. 9.2).
5. Montaj takımı tam çalışma hızına ulaşana kadar bekleyin.
6. Taşlama diskini (11b) olabildiğince duvara paralel tutun ve fırça kenarı (11c) ile önce işlenecek yüzeye yerleştirin.
7. Montaj takımını işlenecek yüzeye getirmek için taşlama kafasına (11) biraz basınç uygulayın.
8. Ürünü eşit hareketlerle yüzey üzerinde hareket ettirin.

Bilgi: Eşit olmayan zımparalama sonuçlarından kaçınmak için ürünü uzun süre aynı yerde tutmayın.

9. Ürün kapatmadan önce taşlama diskini (11b) işlenecek yüzeyden kaldırın.
10. Ürünü kenar koymadan önce uygulama aleti durana kadar bekleyin.

9.4 Tavan zımparalaması (Res. 11)

- Tavan alanındaki çalışmalar için taşlama kafasını (11) Resim 11'de gösterildiği gibi bir kopilya (14) (teslimat kapsamına dahildir) yardımıyla sabitleyin.

9.5 Kenar ve köşe taşlama (Res. 12)

⚠ Uyarı

Kapağı (12) çıkarırken veya tekrar takarken, ürünün kapalı ve elektrik şebekesinden ayrılmış olduğundan emin olun.

- Kenar ve köşelerde yapılacak çalışmalar için kapağı (12) çıkarın. Bunun için tırnağı (12a) aşağı doğru bastırın ve kapağı (12) çıkarın.
- Yüzeylerin taşlanmasına devam etmeden önce kapağı (12) tekrar takın. Bunun için tırnağı (12a) basılı tutun ve kapağı (12) ilk konumuna kaydırın.
- Kapağın (12) her iki tarafta da yerine kilitlendiğinden emin olun.

9.6 LED ışığını açma/kapatma (Res. 13)

İyi aydınlatılmış bir çalışma yeri sağlamak için gerekirse LED ışık (7) kullanın:

- Açma: Açma/kapatma şalterini (7a) “I” konumuna getirin.
- Kapatma: Açma/kapatma şalterini (7a) "0" konumuna getirin.

9.7 Kullanımdan sonra

1. Ürünü tarif edildiği gibi kapatın, elektrik kaynağından ayırın ve soğumaya bırakın.
2. Ürünün bakımını ve temizliğini aşağıda tarif edildiği gibi yapın ve ardından dikkatli bir şekilde saklayın.

10. Temizlik, bakım ve onarım

⚠ Uyarı!

Elektrikli aletin kendisi üzerinde yapılacak tüm çalışmalardan önce (örn. taşıma, montaj, tadilat, temizlik ve bakım çalışmaları) elektrik fişini prizden çekin!

⚠ Uyarı!

Cihaz tamamen soğuyana kadar bekleyin! Yanma tehlikesi!

10.1 Temizlik

- Koruma tertibatlarını, hava açıklıklarını (10) ve motor gövdesini tozdan ve kirden mümkün olduğu kadar temiz tutun.
- Elektrikli aleti temiz bir bezle silin ya da düşük basınç (maks. 3 bar) durumunda basınçlı hava ile üfleyin.
- Elektrikli aleti her kullanımdan hemen sonra temizleyin.
- Cihazın plastik parçalarına zarar verebileceği için temizlik ya da çözelti maddesi kullanmayın. Cihazın içerisine su girmemesine dikkat edin.

10.2 Bakım

Her kullanımdan önce ve sonra elektrikli aleti ve aksesuarlarını (örn. montaj takımları) aşınma ve hasar bakımından kontrol edin. Bunları gerekirse bu işletim talimatındaki açıklamalara göre yenisiyle değiştirin. Bu sırada teknik gereksinimlere dikkat edin.

⚠ Uyarı!

Elektrikli aletin içinde kullanıcı tarafından onarılabilen parçalar yoktur! Elektrikli aletin içini asla açmayın! Bakım çalışmaları için kalifiye bir uzmana götürün!

10.3 Onarım

10.3.1 Şebeke bağlantısı hattının değiştirilmesi

Bu elektrikli aletin şebeke bağlantısı hattı hasar görürse, tehlikelerin önlenmesi için üretici ya da müşteri hizmeti veya benzeri kalifiye bir kişi tarafından değiştirilmelidir.

10.3.2 Taşlama diski, fırça kenarı

Taşlama diskinin (11b) ve fırça kenarının (11c) hasar görmesi veya çok aşınması durumunda, kalifiye bir uzman tarafından aynı tipte yenileriyle değiştirilmesini sağlayın.

Onarım veya bakım sonrasında tüm güvenlik ile ilgili parçaların takılı ve kusursuz durumda olmasını kontrol edin. Yaralanmaya neden olabilecek parçalar başka kişiler veya çocukların erişemeyeceği yerde saklanmalıdır.

Dikkat: Ürün Sorumluluğu Kanununa uyarınca uygun olmayan onarım veya orijinal olmayan parça kullanımından kaynaklanan hasarlardan sorumlu değiliz.

Müşteri servisine veya yetkili uzmana başvurun. Bu aksesuar parçaları için de geçerlidir.

10.3.3 Servis bilgileri

Ürünün aşağıdaki parçalarının kullanıma veya doğal sürece bağlı olarak aşınmaya tabi olduğu veya aşağıdaki parçaların sarf malzemeleri olarak gerekli olduğu dikkate alınmalıdır.
Aşınma parçaları*: Karbon fırça, taşlama diski, fırça kafası, zımpara kağıdı

* Teslimat kapsamına dahil olmayabilir!

Yedek parçalar ve aksesuarları servis merkezimizden temin edebilirsiniz. Bunun için kapak sayfasındaki QR kodunu tarayın.

11. Elektrik bağlantısı

Takılı elektro motor işletime hazır bir şekilde bağlıdır. Bağlantı ilgili VDE ve DIN kurallarına uygundur. Müşteri tarafından yapılan şebeke bağlantısı ya da kullanılan uzatma hattı bu talimatlara uygun olmalıdır.

Hasarlı elektrik bağlantı kablosu

Elektrikli bağlantı kablolarında sıklıkla izolasyon hasarları oluşur.
Bunun olası nedenleri:

- Bağlantı kablolarının pencere veya kapılardan geçmesi nedeniyle oluşan baskılar.
- Bağlantı kablosunun doğru döşenmemesi veya sabitlenmemesi nedeniyle bükülmesi.
- Bağlantı kablosuna basılması nedeniyle oluşan kesilmeler.
- Duvar prizinden zorla çekme nedeniyle oluşan izolasyon hasarları.
- İzolasyonun eskimesine bağlı çatlaklar.

Bu gibi hasarlı elektrik bağlantı kabloları kullanılmamalıdır ve izolasyon hasarları nedeniyle ölüm tehlikesi söz konusudur.

Elektrik bağlantı kablolarında düzenli olarak hasar kontrolü yapın. Kontrol sırasında bağlantı kablosunun şebekeye bağlı olmamasına dikkat edin.
Elektrik bağlantı kabloları geçerli VDE ve DIN yönetmeliklerine uygun olmalıdır. Sadece H05VV-F kodlu bağlantı kabloları kullanın.
Bağlantı kablosunda tip kodu baskısının bulunması zorunludur.

Bağlantı türü Y

Şebeke bağlantısı hattının değiştirilmesi gereken durumda, güvenliği sağlamak için bunlar üretici veya temsilcisi tarafından gerçekleştirilmelidir.

Alternatif akımlı motor

- Şebeke geriliminin ürün tip etiketinde belirtilen gerilim ile aynı olmasına dikkat edin.
- 25m'ye kadar olan uzatma kabloları 1,5 milimetrekare kesitli olmalıdır.

Elektrik donanımındaki bağlantı ve onarım çalışmaları sadece bir uzman elektrik personeli tarafından yapılabilir.
Sorularınızın olması durumunda lütfen aşağıdaki bilgileri verin:

- Motorun akım türü
- Makine tip etiketinin verileri
- Motor tip etiketinin verileri

12. Depolama ve taşıma

1. Kullanmadığınız zamanlarda elektrikli aleti kuru, iyi havalandırılan ve çocukların ulaşamayacağı bir yerde, örn. yüksek bir dolabın üstünde veya kilitli bir yerde saklayınız.
2. Elektrikli aleti, işletim kılavuzunu ve aksesuarları mümkünse orijinal ambalajında saklayınız. Böylece tüm bilgiler ve parçalar her zaman elinizin altında olur.
3. Elektrikli aleti her zaman tutma saplarından (2/5, 9) taşıyın.
4. Taşıma hasarlarını önlemek için elektrikli aleti paketleyin veya orijinal ambalajını kullanın.
5. Elektrikli aleti özellikle araçlarda taşırken titreşim ve sarsıntılara karşı koruyun.

13. Bertaraf ve geri dönüşüm

Ambalaj ile ilgili bilgiler

Ambalaj malzemeleri geri dönüştürülebilir özelliktedir. Lütfen ambalajları çevreye uygun bir şekilde tasfiye edin.

Elektrikli ve elektronik cihaz yasasına (ElektroG) ilişkin bilgiler

Elektrikli ve elektronik eski cihazlar evsel atıklara ait değildir, ayrı olarak toplanmalı veya tasfiye edilmelidir!

- Eski cihazda takılı olmayan eski batarya veya aküler, verilmeden önce tahrip edilmeden çıkarılmalıdır! Bunlar batarya yasasına göre tasfiye edilir.
- Elektrikli ve elektronik cihaz sahipleri veya kullanıcıları, bunları kullandıktan sonra yasal olarak iade etmekle yükümlüdür.
- Eski cihazdaki kişisel verilerinin tasfiye için silinmesinden son kullanıcı sorumludur!
- Üzerinde çarpı olan çöp kutusu sembolü, elektrikli ve elektronik cihazların ev çöpüne atılmayacağına işaret eder.
- Elektrikli ve elektronik eski cihazlar aşağıdaki yerlere ücretsiz olarak teslim edilebilir:
  - Kamusal tasfiye veya toplama yerleri (örn. belediye şantiyeleri).
  - Satıcıların bunları gönüllü olarak geri almak veya sunmakla yükümlü olması koşuluyla, elektronik cihazlara yönelik satış noktaları (sabit ve çevrim içi).
  - Elektrikli ve elektronik cihazlar için en az 400 m^2 satış alanına sahip satıcılar ile yılda birden fazla veya sürekli olarak elektrikli ve elektronik cihaz sunan ve piyasaya arz eden, en az 800 m^2 toplam satış alanına sahip gıda satıcıları da eski elektrikli ve elektronik cihazları ücretsiz olarak geri almakla yükümlüdür.
  - Bunlar, bir son kullanıcıya yeni bir elektrikli veya elektronik cihaz teslim edilirken, son kullanıcının aynı cihaz türünden, yeni cihazla esasen aynı işlevleri yerine getiren eski bir cihazını teslim yerinde veya hemen yakınında ücretsiz olarak geri almak ve bir elektrikli veya elektronik cihaz satın alınmaksızın son kullanıcının talebi üzerine hiçbir dış boyutu 25 cm'den büyük olmayan, cihaz türü başına en fazla üç eski cihazı perakende mağazasında veya hemen yakınında ücretsiz olarak geri almak zorundadır. Uzaktan iletişim araçları kullanılarak gerçekleştirilen satışlarda, satıcının tüm depolama ve sevkiyat alanları satış alanı olarak kabul edilir. Yerel iade olanakları hakkında satıcınızdan da bilgi alın.
  - Üreticinin ve satıcının diğer ek iade alma koşullarını ilgili müşteri hizmetlerinden öğrenebilirsiniz.
- Üretici tarafından özel bir eve yeni bir elektronik cihazın teslim edilmesi durumunda, son kullanıcının talebi üzerine eski elektronik cihazın ücretsiz olarak teslim alınmasını sağlayabilir. Bu konu ile ilgili üreticinin müşteri hizmetleri ile iletişime geçin.
- Bu beyanlar sadece Avrupa Birliği ülkelerinde kurulu olan ve satılan ve 2012/19/AB Avrupa Yönetmeliğine tabi olan cihazlar için geçerlidir. Avrupa Birliği dışındaki ülkelerde, elektronik ve elektrikli eski cihazların tasfiye işlemi için farklı düzenlemeler geçerli olabilir.

14. Arıza giderme

Aşağıdaki tabloda hata belirtileri yer almaktadır ve ürününüz doğru çalışmadığı takdirde nasıl çözüm üreteceğiniz anlatılmaktadır. Bu tablo ile sorunu tespit edip gideremediğiniz takdirde yetkili servise başvurun.

Arıza	Olası sebep	Yardım
Elektrikli alet çalışmıyor	Elektrik kaynağı kesintisi	Elektrik kaynağını başka bir elektrikli alet bağlayarak kontrol edin
	Şebeke kablosu veya fiş arızalı	Elektrik uzmanı tarafından kontrol
	Elektrikli alette diğer elektrik arızası	Elektrik uzmanı tarafından kontrol
Elektrikli alet tam çalışma performansına ulaşmıyor	Uzatma kablosu çok uzun ve/veya enine kesiti çok düşük	İzin verilen uzunluğa ve/veya enine kesite sahip uzatma kablosu kullanın
	Elektrik kaynağı (örn. jeneratör) çok düşük gerilime sahip	Elektrikli aleti uygun bir elektrik kaynağına bağlayın
Kötü çalışma sonucu	Montaj takımı aşınmış	Montaj takımını değiştirin
	Taşlama diski aşınmış	Taşlama diskinin değiştirilmesini sağlayın
Aşırı toz oluşumu	Fırça kenarı aşınmış	Fırça kenarını değiştirin
	Toz emme bağlı değil/açılmamış	Toz emmeyi bağlayın / açın

Scheppach GmbH, Günzburger Str. 69, 89335 Ichenhausen

DE	**EU-Konformitätserklärung** (gültig bis einschließlich 19.01.2027) Originalkonformitätserklärung Wir erklären in alleiniger Verantwortung, dass das hier beschriebene Produkt mit den geltenden Richtlinien und Normen übereinstimmt.	Der hier beschriebene Gegenstand der Erklärung erfüllt die Vorschriften der Richtlinie 2011/65/EU des Europäischen Parlaments und des Rates vom 8. Juni 2011 zur Beschränkung der Verwendung bestimmter gefährlicher Stoffe in Elektro- und Elektronikgeräten. * Technische Unterlagen verfügbar bei: **	
	Artikelnummer***	**Artikelbezeichnung: Wand- und Deckenschleifer DS920 , DTS225**	Marke****
GB	**EU Declaration of Conformity** (valid until 19.01.2027) Translation of the original Declaration of Conformity We declare under our sole responsibility that the product described here complies with the applicable directives and standards.	The object of the declaration described here fulfils the regulations of the directive 2011/65/EU of the European Parliament and Council from 8th June 2011, on the restriction of the use of certain hazardous substances in electrical and electronic equipment. * Technical documentation available at: **	
	Item number***	**Item designation: Wall and ceiling sander DS920 , DTS225**	Brand****
FR	**Déclaration de conformité UE** (valable jusqu'au 19/01/2027 compris) Traduction de la déclaration de conformité originale Nous déclarons, sous notre propre responsabilité, que le produit décrit ici est conforme aux directives et normes en vigueur.	L'appareil décrit ci-dessus dans la déclaration est conforme aux réglementations de la directive 2011/65/EU du Parlement Européen et du Conseil du 8 juin 2011 visant à limiter l'utilisation de substances dangereuses dans la fabrication des appareils électriques et électroniques. * Dossier technique auprès de: **	
	Référence ***	**Désignation de l'article: Ponceuse de murs et plafonds DS920 , DTS225**	Marque ****
IT	**Dichiarazione di conformità UE** (Valida fino al 19.01.2027 compreso) Traduzione della dichiarazione di conformità originale Dichiariamo sotto la nostra esclusiva responsabilità che il prodotto qui descritto è conforme alle direttive e alle norme vigenti.	L'oggetto della dichiarazione, qui descritto, soddisfa le disposizioni della Direttiva 2011/65/UE del Parlamento Europeo e del Consiglio dell'8 giugno 2011, sulla restrizione nell'utilizzo di determinate sostanze pericolose negli apparecchi elettrici ed elettronici. * Documentazione tecnica disponibile presso: **	
	Gaminio numeris ***	**Nome articolo: Levigatrice per pareti e soffitti DS920 , DTS225**	Marchio ****
NL	**EU-conformiteitsverklaring** (geldig tot en met 19-01-2027) Vertaling van de originele conformiteitsverklaring Wij verklaren onder eigen verantwoordelijkheid dat het hier beschreven product voldoet aan de geldende richtlijnen en normen.	Het hier beschreven onderwerp van deze verklaring voldoet aan de voorschriften van richtlijn 2011/65/EU van het Europese Parlement en de Raad van 8 juni 2011 omtrent de beperking van het gebruik van bepaalde gevaarlijke stoffen in elektrische en elektronische apparaten. * Technische documentatie verkrijgbaar bij: **	
	Artikelnummer ***	**Artikelnaam: Wand- en plafondschuurmachine DS920 , DTS225**	Merk ****
ES	**Declaración de conformidad UE** (válido hasta el 19.01.2027 incluido) Traducción de la Declaración de conformidad original Declaramos, bajo nuestra exclusiva responsabilidad, que el producto aquí descrito cumple las directivas y normas aplicables.	El objeto de la declaración aquí descrito cumple las disposiciones de la Directiva 2011/65/UE del Parlamento Europeo y el Consejo del 8 de junio de 2011 sobre restricciones a la utilización de determinadas sustancias peligrosas en aparatos eléctricos y electrónicos. * Documentación técnica disponible en: **	
	Núm. de artículo***	**Denominación del artículo: Lijadora de pared y techo DS920 , DTS225**	Marca****
PT	**Declaração de conformidade UE** (válida até ao fim de 19.01.2027) Tradução da declaração de conformidade original Declaramos, à nossa exclusiva responsabilidade, que o produto aqui descrito está em conformidade com as diretivas e normas aplicáveis.	O objeto da declaração aqui descrito cumpre com as normas da Diretiva 2011/65/UE do Parlamento Europeu e do Conselho de 8 de junho de 2011 relativamente à restrição da utilização de determinadas substâncias perigosas em equipamentos elétricos e eletrónicos. * Documentos técnicos disponíveis junto de: **	
	Número de artigo***	**Designação do artigo: Lixadeira de paredes e tetos DS920 , DTS225**	Marca****
CZ	**EU prohlášení o shodě** (platné do 19.01.2027 včetně) Překlad originálního prohlášení o shodě Prohlašujeme na svou výlučnou odpovědnost, že zde popsaný výrobek odpovídá platným směrnicím a normám.	Zde popsaný předmět prohlášení splňuje předpisy směrnice 2011/65/EU Evropského parlamentu a Rady ze dne 8. června 2011 pro omezení používání určitých nebezpečných látek v elektrických a elektronických zařízeních. * Technické podklady k dispozici u: **	
	Číslo výrobku***	**Název výrobku: Bruska na stěny a stropy DS920 , DTS225**	Značka****
SK	**EÚ vyhlásenie o zhode** (Platné do 19.01.2027 vrátane) Preklad originálneho vyhlásenia o zhode Na vlastnú zodpovednosť vyhlasujeme, že tu popísaný výrobok je v súlade s platnými smernicami a normami.	Tu opísaný predmet vyhlásenia je v súlade s predpismi smernice Európskeho parlamentu a Rady 2011/65/EÚ z 8. júna 2011 o obmedzení používania určitých nebezpečných látok v elektrických a elektronických zariadeniach. * Technické podklady sú k dispozícii na: **	
	Číslo výrobku ***	**Označenie výrobku: Nástenná a stropná brúska DS920 , DTS225**	Značka ****

HU	**EU megfelelőségi nyilatkozat** (2027.01.19-i hatállyal bezárólag érvényes) Az eredeti megfelelőségi nyilatkozat fordítása Saját kizárólagos felelősségünkre kijelentjük, hogy az itt ismertetett termék megfelel az érvényes irányelveknek és szabványoknak.	A nyilatkozat itt megnevezett tárgya teljesíti az Európai Parlament és Tanács 2011. június 8-i, egyes veszélyes anyagok elektromos és elektronikus berendezésekben való alkalmazásának korlátozásáról szóló 2011/65/EU irányelvének előírásait. * A műszaki dokumentáció elérhető: **	
	Cikkszám ***	**Termék megnevezése: Fal- és mennyezetcsiszoló DS920 , DTS225**	Márka ****
PL	**Deklaracja zgodności UE** (obowiązuje do 19.01.2027 włącznie) Tłumaczenie oryginalnej deklaracji zgodności Oświadczamy na własną odpowiedzialność, że opisany tutaj produkt jest zgodny z obowiązującymi dyrektywami i normami.	Wymieniony powyżej przedmiot niniejszej deklaracji jest zgodny z wymogami dyrektywy 2011/65/UE Parlamentu Europejskiego i Rady z 8 czerwca 2011 r. w sprawie ograniczenia stosowania niektórych niebezpiecznych substancji w sprzęcie elektrycznym i elektronicznym. * Dokumentacja techniczna dostępna na stronie: **	
	Numer artykułu ***	**Nazwa artykułu: Szlifierka ścienna i sufitowa DS920 , DTS225**	Marka ****
HR	**EU izjava o sukladnosti** (vrijedi do uključujući 19.01.2027.) Prijevod originalne izjave o sukladnosti Na svoju odgovornost izjavljujemo da je ovdje opisan proizvod usklađen s važećim direktivama i normama.	Ovdje opisani predmet Izjave ispunjava propise Direktive 2011/65/EU Europskog parlamenta i Vijeća od 8. lipnja 2011. o ograničenju uporabe određenih opasnih tvari u električnoj i elektroničkoj opremi. * Tehnička dokumentacija dostupna je na: **	
	Broj artikla***	**Naziv artikla: Zidna i stropna brusilica DS920 , DTS225**	Marka****
SI	**EU izjava o skladnosti** (veljavna do vključno 19.01.2027) Prevod originalne izjave o skladnosti S polno odgovornostjo izjavljamo, da je tukaj opisani izdelek v skladu z veljavnimi smernicami in standardi.	Tukaj opisani predmet izjave izpolnjuje predpise Direktive 2011/65/EU Evropskega parlamenta in Sveta z dne 8. junij 2011 za omejevanje uporabe določenih nevarnih snovi v električnih in elektronskih napravah. * Tehnični dokumenti so na voljo pri: **	
	Številka izdelka ***	**Opis izdelka: Brusilnik za stene in strope DS920 , DTS225**	Znamka ****
EE	**EL vastavusdeklaratsioon** (Kehtib kuni 19.01.2027) Vastavusdeklaratsiooni originaali tõlge Me deklareerimine ainuisikuliselt vastutades, et siin kirjeldatud toode ühtib esitatud direktiivide ja normidega.	Deklaratsiooni objektiks olev siin kirjeldatud ese vastab Euroopa Parlamendi ja nõukogu direktiivile 2011/65/EÜ kuupäevaga 8. juuni 2011 teatud ohtlike ainete kasutamispiirangu kohta elektri- ja elektroonikaseadmetes. * Tehnilised dokumendid on saadaval: **	
	Artiklinumber ***	**Art nimetus: Seina- ja laelihvija DS920 , DTS225**	Kaubamärk ****
LT	**EB atitikties deklaracija** (galioja iki 2027-01-19 įskaitytinai) Atitikties deklaracijos originalo vertimas Prisiimdami išskirtinę atsakomybę deklaruojame, kad čia aprašytas gaminys atitinka galiojančias direktyvas ir standartus.	Čia aprašytas deklaracijos objektas atitinka 2011 m. birželio 8 d. Europos Parlamento ir Tarybos direktyvos 2011/65/ES dėl tam tikrų pavojingų medžiagų naudojimo elektros ir elektroninėje įrangoje apribojimo reikalavimus. * Techninius dokumentus galima gauti iš: **	
	Gaminio numeris ***	**Gaminio pavadinimas: Sienų ir lubų šlifuoklis DS920 , DTS225**	Prekės ženklas ****
LV	**ES atbilstības deklarācija** (spēkā līdz 19.01.2027., ieskaitot) Oriģinālās atbilstības deklarācijas tulkojums Mēs, uzņemoties pilnu atbildību, paziņojam, ka šeit aprakstītais ražojums atbilst spēkā esošajām direktīvām un standartiem.	Šeit aprakstītais deklarācijas priekšmets atbilst Eiropas Parlamenta un Eiropas Padomes 2011. gada 8. jūnija Direktīvas 2011/65/ES noteikumiem par noteiktu bīstamo vielu izmantošanas ierobežošanu elektriskajās un elektroniskajās ierīcēs. * Tehniskā lieta ir pieejama pie: **	
	Preces numurs ***	**Preces apzīmējums: Sienu un griestu slīpmašīna DS920 , DTS225**	Prečzīme ****
SE	**EU-försäkran om överensstämmelse** (giltig till och med 19 januari 2027) Översättning från försäkran om överensstämmelse i original Vi förklarar under eget ansvar att produkten som beskrivs här överensstämmer med gällande riktlinjer och standarder.	Föremålet för försäkran som beskrivs här överensstämmer med bestämmelserna i Europaparlamentets och rådets direktiv 2011/65/EU av den 8 juni 2011 om begränsning av användningen av vissa farliga ämnen i elektriska och elektroniska produkter. * Teknisk dokumentation tillgänglig hos: **	
	Artikelnummer ***	**Artikelbeteckning: Tak- och väggslip DS920 , DTS225**	Märke ****
FI	**EU-vaatimustenmukaisuusvakuutus** (voimassa 19.01.2027 asti) Alkuperäisen vaatimustenmukaisuusvakuutuksen käännös Vakuutamme omalla vastuullamme, että tässä kuvattu tuote täyttää voimassa olevien direktiivien ja standardien määräykset.	Tässä kuvattu vakuutuksen kohde täyttää tiettyjen vaarallisten aineiden käytön rajoittamisesta sähkö- ja elektroniikkalaitteissa 8. kesäkuuta 2011 annetun Euroopan parlamentin ja neuvoston direktiivin 2011/65/EU määräykset. * Tekniset asiakirjat saatavana: **	
	Tuotenro ***	**Tuotenimike: Seinä- ja kattohiomakone DS920 , DTS225**	Merkki ****

DK	**EU-overensstemmelseserklæring** (Gælder til og med 19.01.2027) Oversættelse af den originale overensstemmelseserklæring Vi erklærer under eget ansvar, at det her beskrevne produkt overholder de gældende direktiver og standarder.	Genstanden for den her beskrevne erklæring overholder bestemmelserne i Europa-Parlamentets og Rådets direktiv 2011/65/EU af 8. juni 2011 vedr. begrænsning af brugen af visse farlige stoffer i elektrisk og elektronisk udstyr. * Tekniske dokumenter findes på: **	
	Artikelnummer ***	**Art.-betegnelse: Væg- og loftssliber DS920 , DTS225**	Mærke ****
NO	**EU-samsvarserklæring** (gyldig til og med 19.01.2027) Oversettelse av den opprinnelige samsvarserklæringen Vi erklærer med eneansvar at produktet som er beskrevet her er i samsvar med gjeldende direktiver og standarder.	Gjenstand for erklæringen beskrevet her oppfyller forskriftene til direktiv 2011/65/EU fra Europa-Parlamentet og Rådet av 8. juni 2011 om begrensning av bruken av bestemte farlige stoffer i elektronikk og elektronisk utstyr. * Tekniske dokumenter tilgjengelig hos: **	
	Artikkelnummer ***	**Art.betegnelse: Vegg- og takslipemaskin DS920 , DTS225**	Merke ****
BG	**ЕС Декларация за съответствие** (валидна включително до 19.01.2027) Превод на оригиналната декларация на съответствие Ние декларираме на своя отговорност, че описаният тук продукт отговаря на приложимите директиви и стандарти.	Описаният предмет в декларацията отговаря на разпоредбите на Директива 2011/65/ЕС на Европейския парламент и на Съвета от 8 юни 2011 г. относно ограничението на употребата на определени опасни вещества в електрическото и електронното оборудване. * Техническата документация се предоставя от: **	
	Каталожен номер ***	**Обозначение на артикула: Шлифовъчен уред за стени и таван DS920 , DTS225**	Марка ****
GR	**Δήλωση συμμόρφωσης ΕΕ** (ισχύει έως και τις 19.01.2027) Μετάφραση από το πρωτότυπο της δήλωσης συμμόρφωσης Δηλώνουμε με αποκλειστική μας ευθύνη ότι το προϊόν που περιγράφεται στο παρόν βρίσκεται σε συμμόρφωση με τις ισχύουσες Οδηγίες και Πρότυπα.	Το αντικείμενο της παρούσας δήλωσης, το οποίο περιγράφεται εδώ, εκπληρώνει τις διατάξεις της Οδηγίας 2011/65/ΕΕ του Ευρωπαϊκού Κοινοβουλίου και του Συμβουλίου της 8ης Ιουνίου 2011 σχετικά με τον περιορισμό της χρήσης ορισμένων επικίνδυνων ουσιών σε ηλεκτρικό και ηλεκτρονικό εξοπλισμό. * Ο τεχνικός φάκελος είναι διαθέσιμος στη θέση: **	
	Αριθμός είδους ***	**Ονομασία είδ.: Συσκευή λείανσης τοίχων και οροφών DS920 , DTS225**	Μάρκα ****
RO	**Declarație de conformitate UE** (valabilă până la 19.01.2027 inclusiv) Traducere a declarației de conformitate originale Declarăm pe proprie răspundere că produsul descris aici coincide cu directivele și normele în vigoare.	Obiectul declarației descris aici îndeplinește prescripțiile directivei 2011/65/UE a Parlamentului European și a Consiliului din 8 Iunie 2011 asupra limitării utilizării anumitor substanțe periculoase în aparatele electrice și electronice. * Documentație tehnică disponibilă la: **	
	Număr articol ***	**Notație art.: Șlefuitor pentru pereți și plafon DS920 , DTS225**	Marcă ****
RS	**EU izjava o usaglašenosti** (važi do uključujući 19.01.2027) Prevod originalne izjave o usklađenosti Izjavljujemo na našu isključivu odgovornost da je ovde opisani proizvod usklađen sa primenljivim smernicama i standardima.	Ovde opisani predmet ove izjave ispunjava odredbe Direktive 2011/65/EU Evropskog parlamenta i Saveta od 8. juna 2011. godine o ograničenju upotrebe određenih opasnih materija u električnoj i elektronskoj opremi.* Tehnička dokumentacija dostupna kod: **	
	Broj artikla ***	**Oznaka proizvoda: Glačalica za zidove i plafone DS920 , DTS225**	Brend ****
TR	**AB uygunluk beyanı** (19.01.2027 tarihi dahil olmak üzere geçerlidir) Orijinal uygunluk beyanının çevirisi Burada açıklanan ürünün geçerli yönetmeliklere ve standartlara uygun olduğunu tamamen kendi sorumluluğumuz altında beyan ediyoruz.	İşbu uygunluk beyanının düzenlendiği burada adı geçen ürün, Avrupa Parlamentosu'nun ve 8 Haziran 2011 tarihli Konsey'in elektrik ve elektronik cihazlarda belirli tehlikeli maddelerin sınırlandırılmasına ilişkin 2011/65/AT sayılı direktifini yerine getirmektedir. * Teknik belgeler şurada mevcuttur: **	
	Ürün numarası ***	**Ürün Tanım: Duvar ve tavan tipi zımpara makinesi DS920 , DTS225**	Marka ****
	*** **5903804901/5903804903/5903804904/59038049969/5903804959 SERIENNUMMER: 0164-112625 - 0164-172625** **5803801901 SERIENNUMMER: 0164-36670 - 0164-66670**		**** **SCHEPPACH**
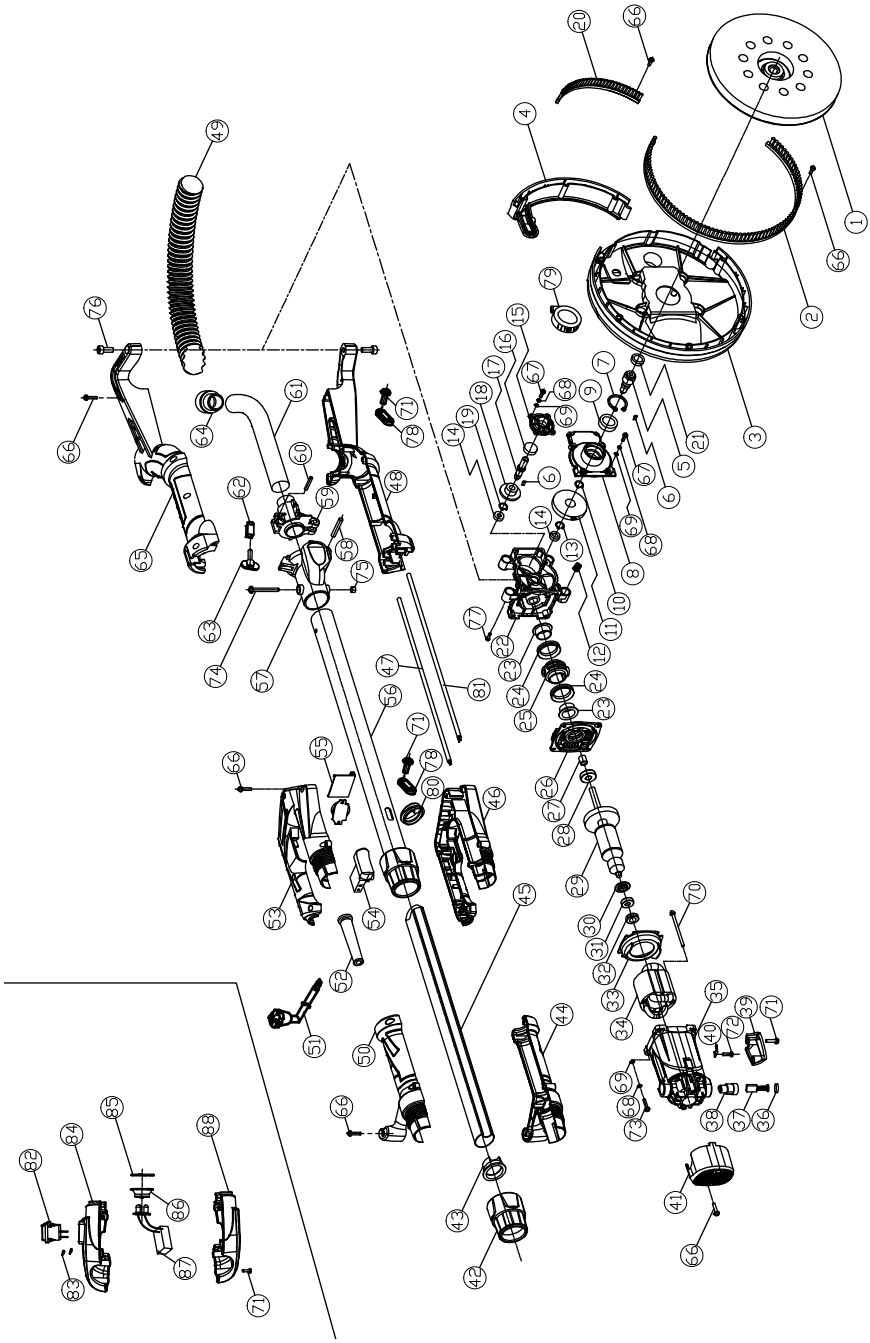
** : Georg Kohler Günzburger Str. 69 D-89335 Ichenhausen i. V. Andreas Pecher / Head of Project Management i.V. Simon Schunk / Division Manager Product Center Ichenhausen, 28.08.2026	[X] 2011/65/EU* [X] 2014/30/EU [ ] 2014/29/EU [ ] 2014/35/EU [ ] 2004/22/EG [ ] 2014/68/EU 89/686/EWG_96/58/EG [ ] 90/396/EWG [ ] 2023/826/EU	[X] 2006/42/EG [ ] **Annex IV** **Notified Body:** **Notified Body No.:** **Certificate No.:**	[ ] 2000/14/EG_2005/88/EG Noise: measured L_{WA} = guaranteed L_{WA} = [ ] **Annex V** [ ] **Annex VI** **Notified Body:** **Notified Body No.:**
	[ ] 2016/1628/EU	**Emission No.:**	
	EN 62841-1:2015+A11:2022; EN IEC 62841-2-3:2021+A11:2021; EN IEC 55014-1:2021; EN IEC 55014-2:2021; EN IEC 61000-3-2:2019+A1:2021; EN 61000-3-3:2013+A1:2019+A2:2021