Art.Nr.
5908802903 / 59088029969 / 5808801903 / 5908802915 / 59088029942/ 58088039944 / 5908807903

AusgabeNr.
5908802903_0508

Rev.Nr.
05/08/2026

CE

scheppach

https://www.scheppach.com/de/service

Made in P.R.C.



DP3000
DP3100
SY-RD30
RD300-BE
DP4000x

DE	**Dumper** Originalbetriebsanleitung	**9**
GB	**Dumper** Translation of original instruction manual	**28**
BG	**Дъмпер** Превод на оригиналното ръководство за експлоатация	**44**
GR	**Μηχανοκίνητο ανατρεπόμενο καρότσι** Μετάφραση του πρωτοτύπου των οδηγιών χρήσης	**63**
RO	**Autobasculantă** Traducere din manualul de exploatare original	**82**
RS	**Prigušivač** Prevod originalnog uputstva za upotrebu	**99**
TR	**Boşaltma arabası** Orijinal kullanım talimatı çevirisi	**116**

Nachdrucke, auch auszugsweise, bedürfen der Genehmigung.
Technische Änderungen vorbehalten. Abbildungen beispielhaft!

1

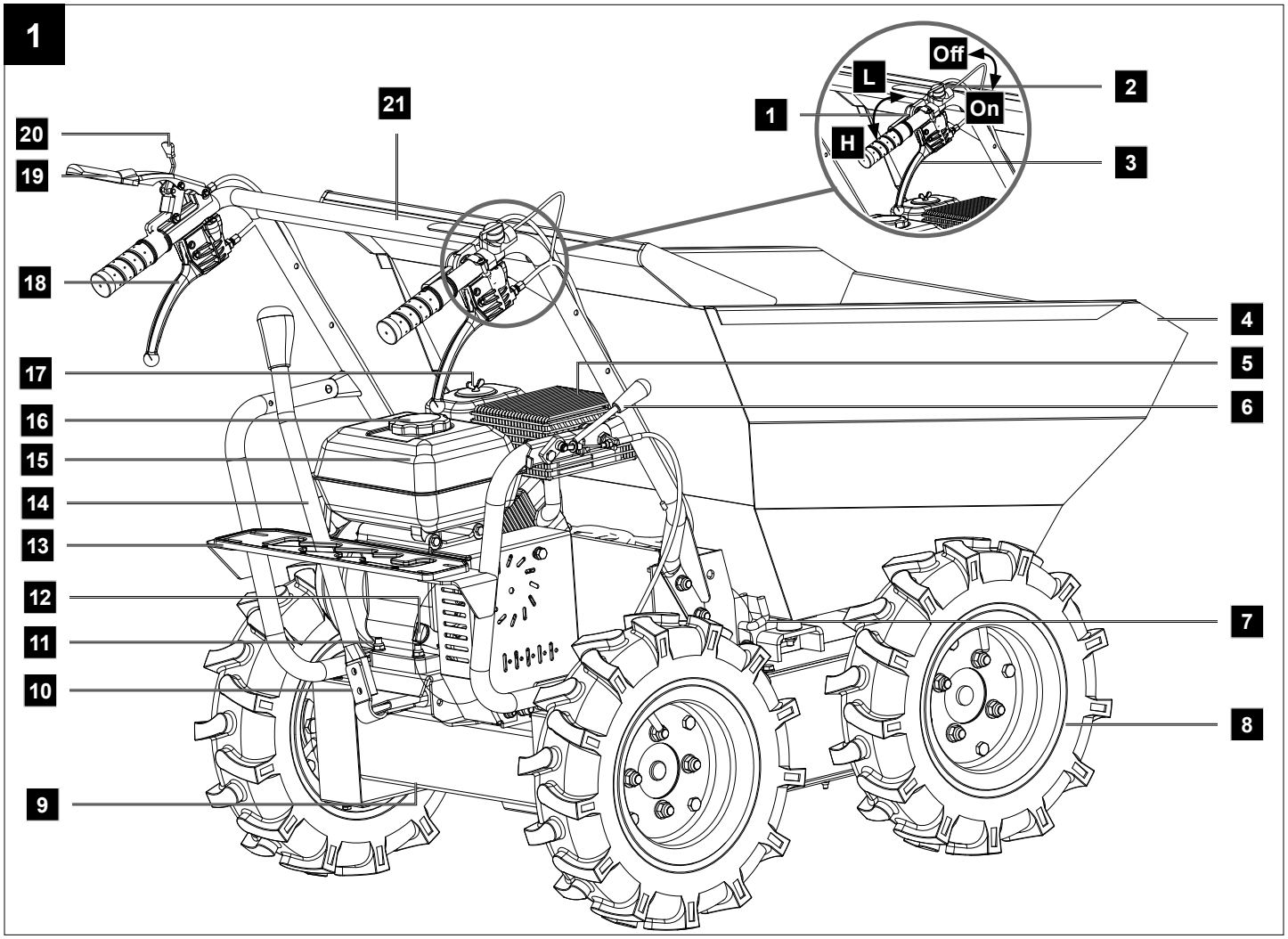
Off
L
On
H
1
2
3
4
5
6
7
8
9
10
11
12
13
14
15
16
17
18
19
20
21

2

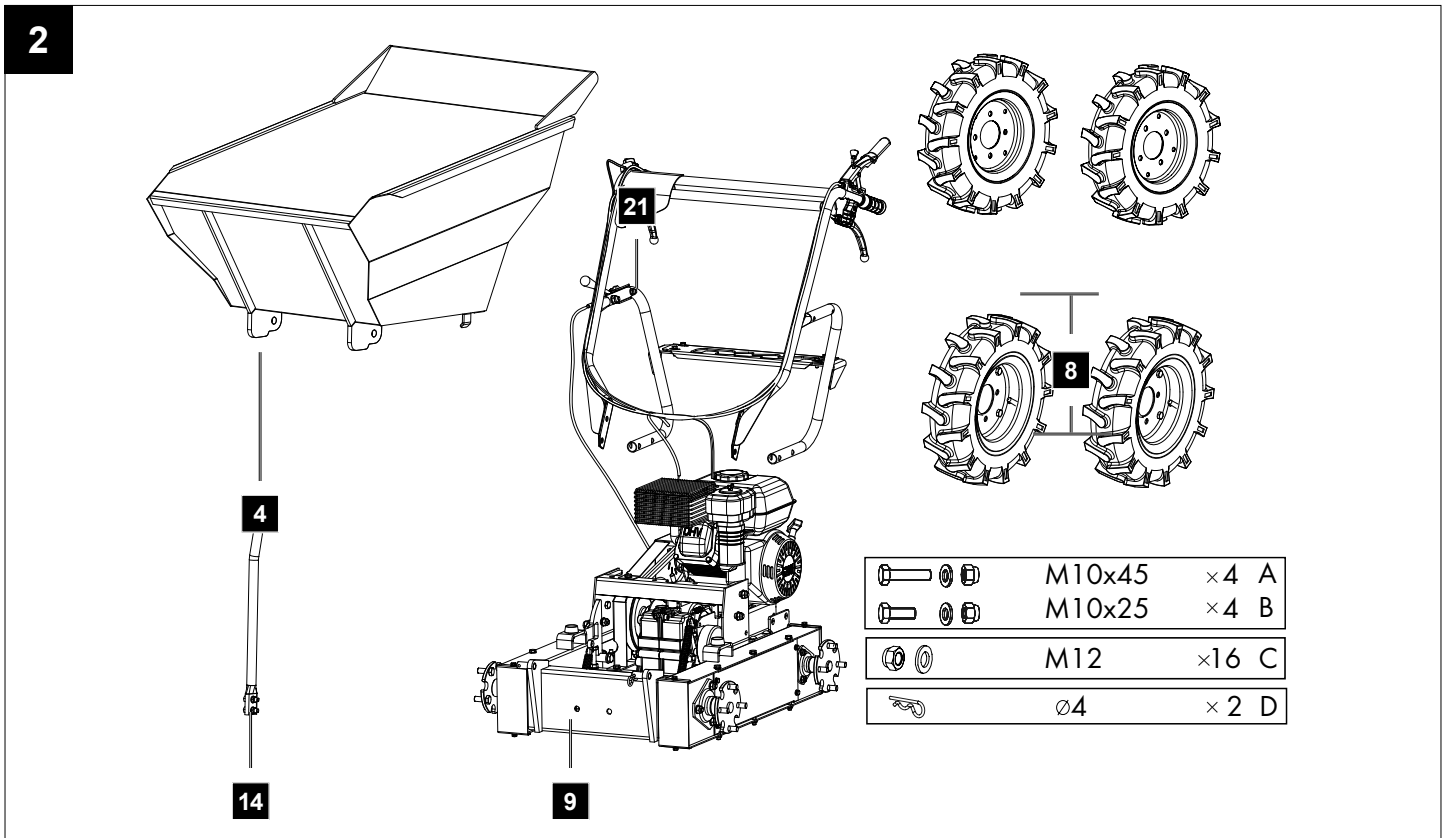
21
4
14
9
8
M10x45 ×4 A
M10x25 ×4 B
M12 ×16 C
∅4 × 2 D

3

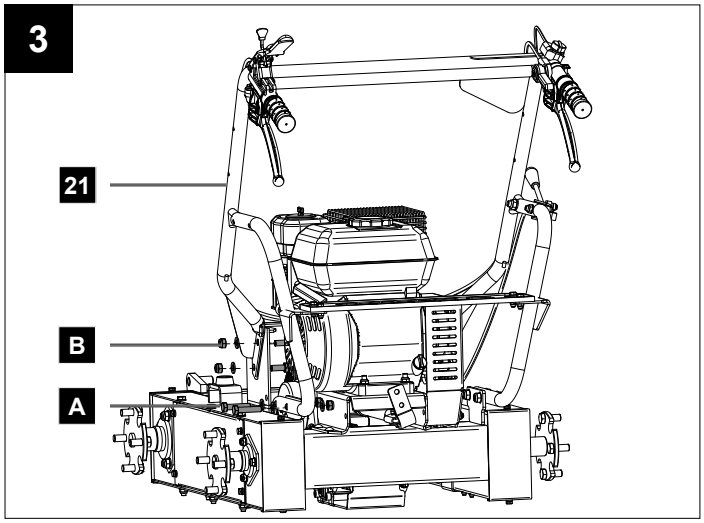

4

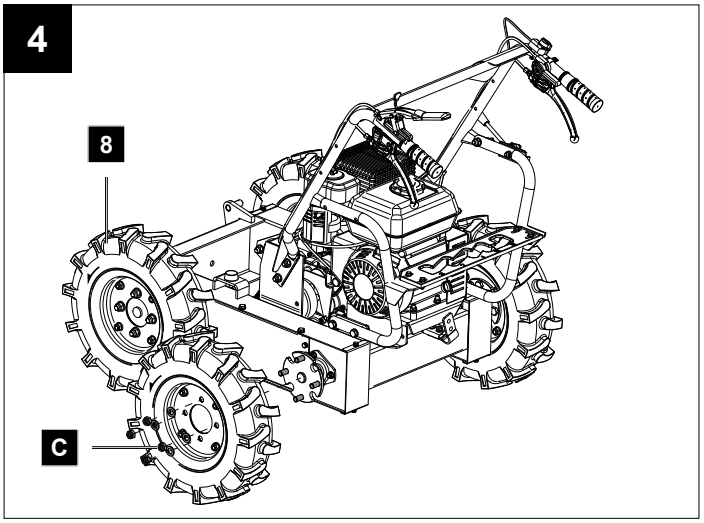

5

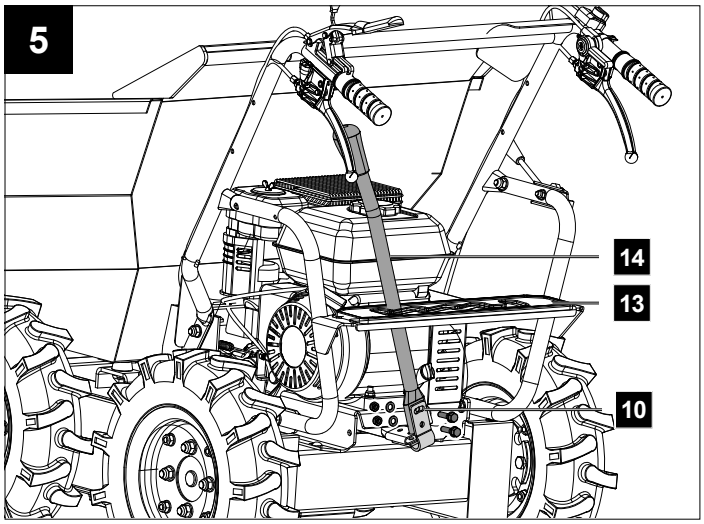

6

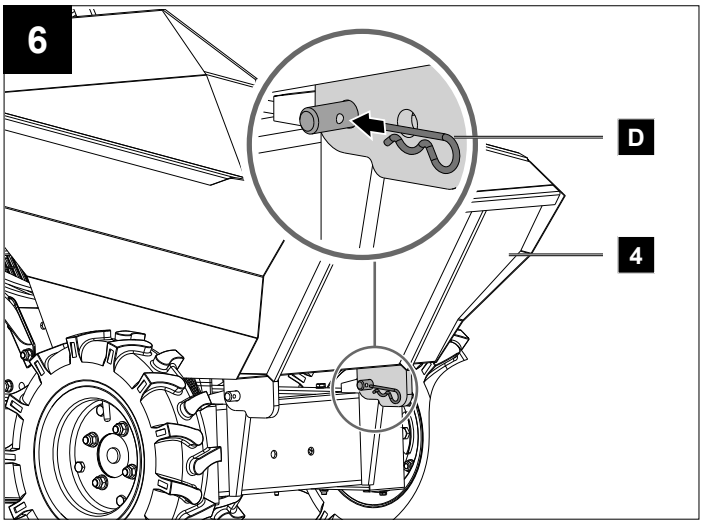

7

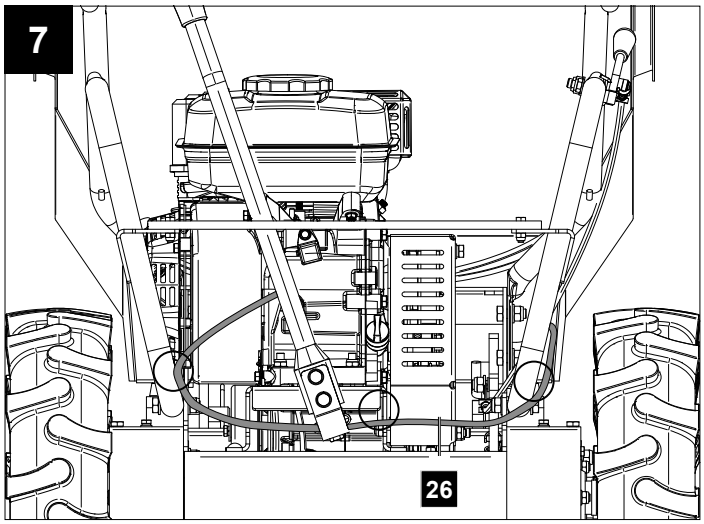

8

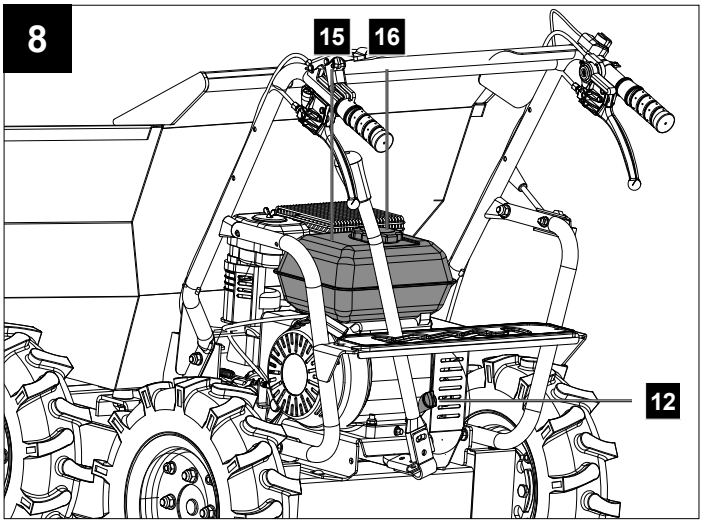

9

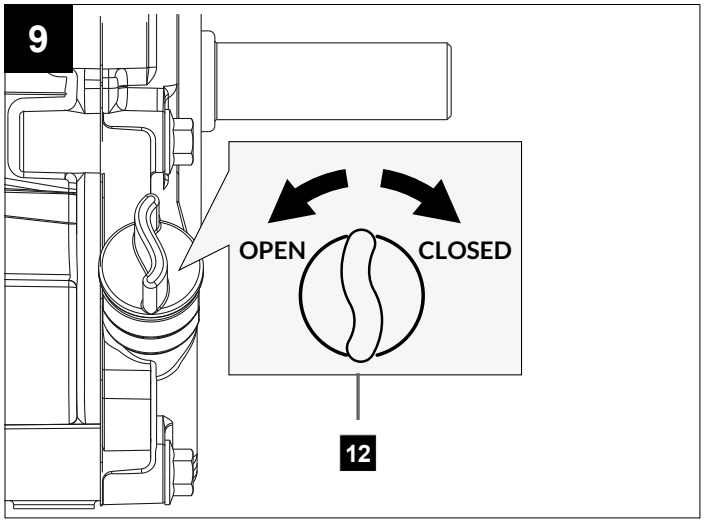

10

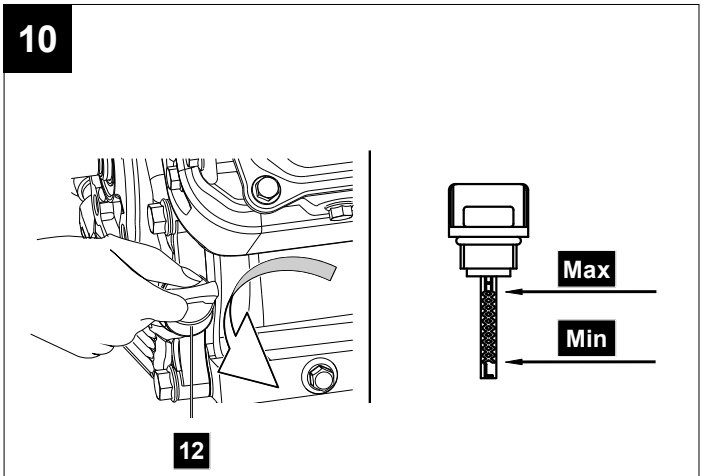

11

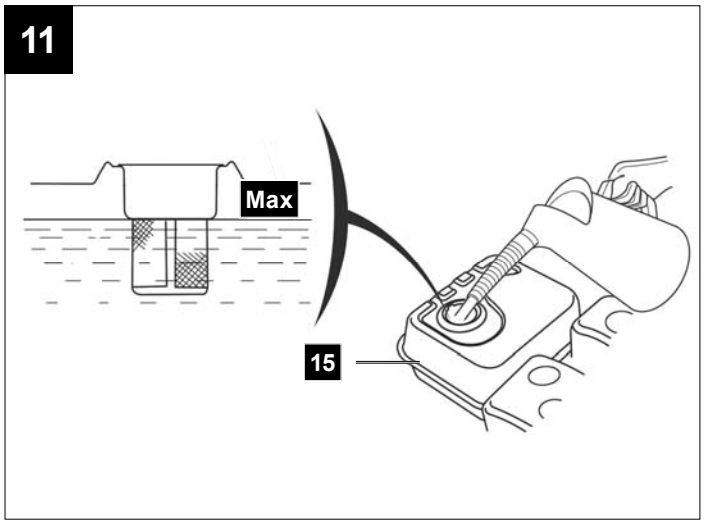

12

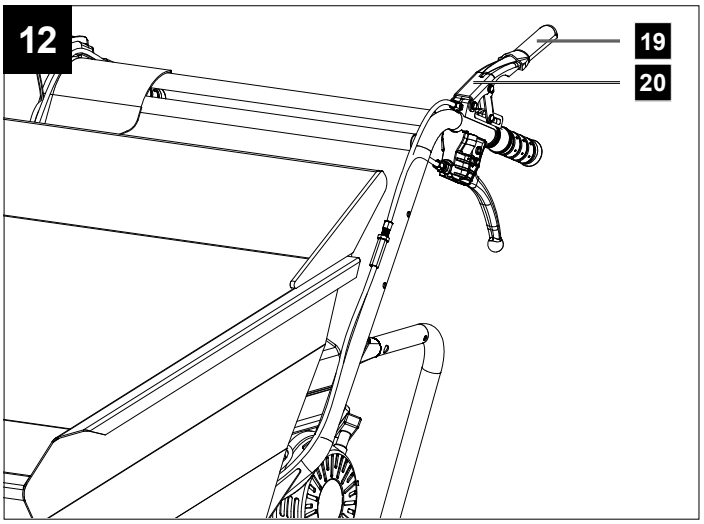

13

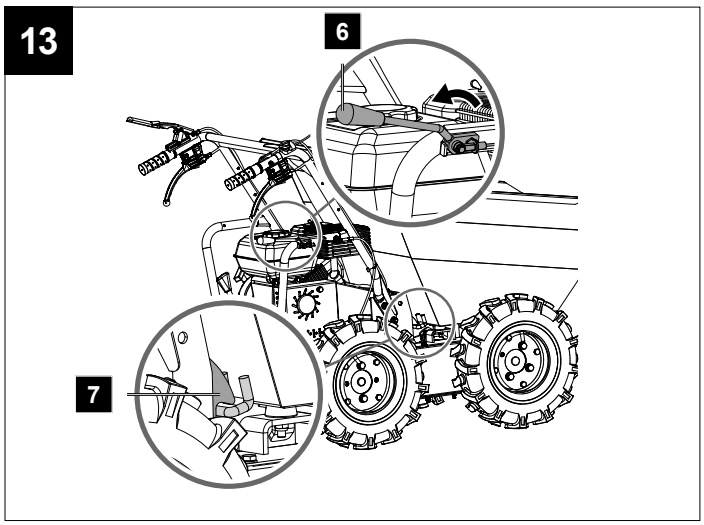

14

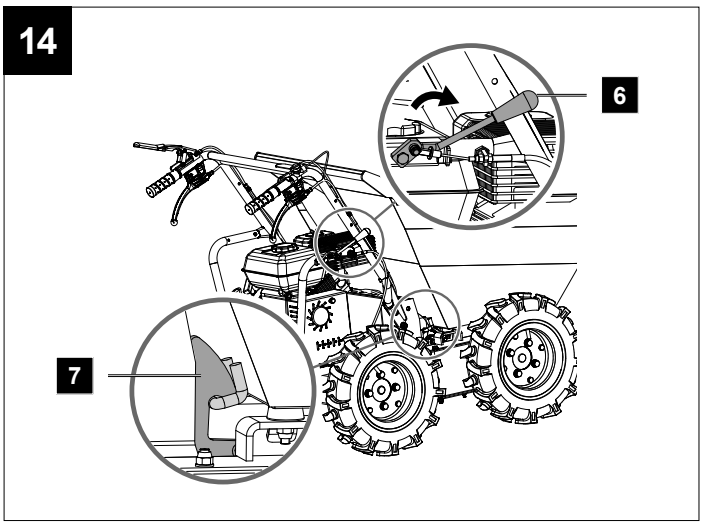

15

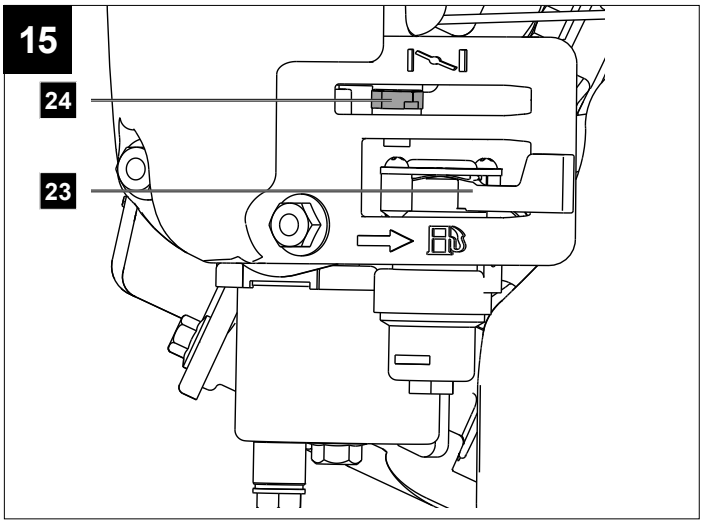

16

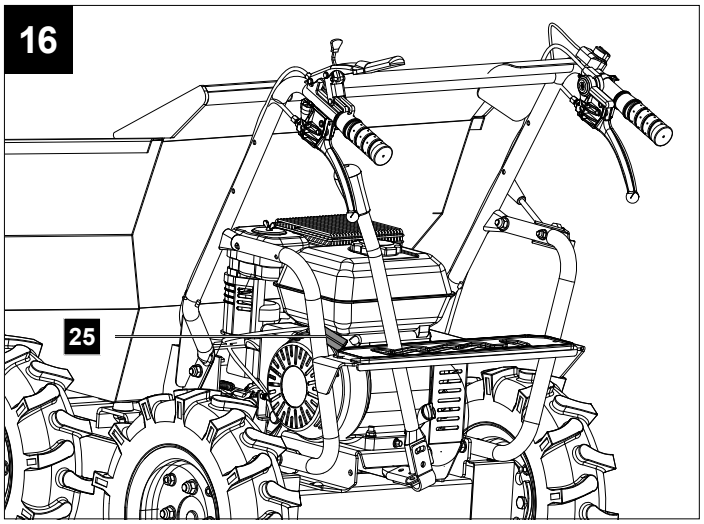

17

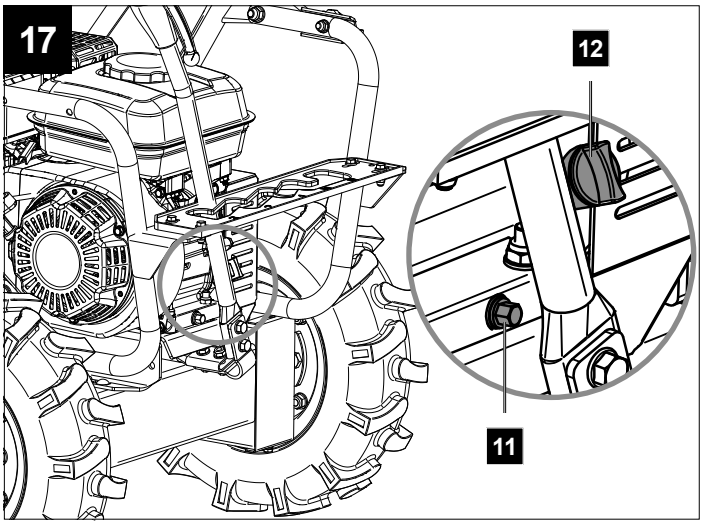

18

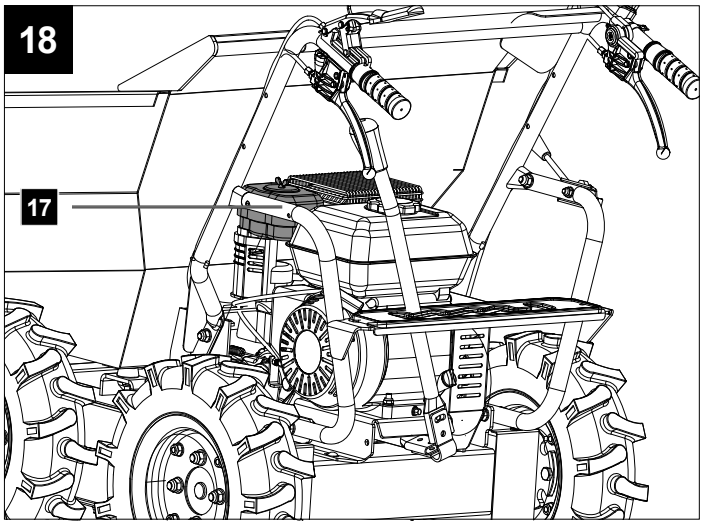

19

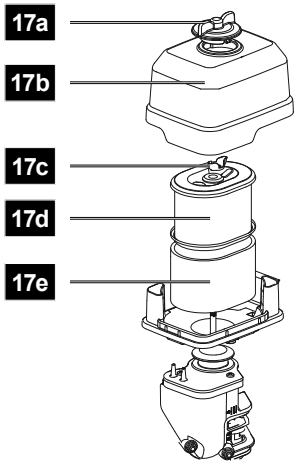

20

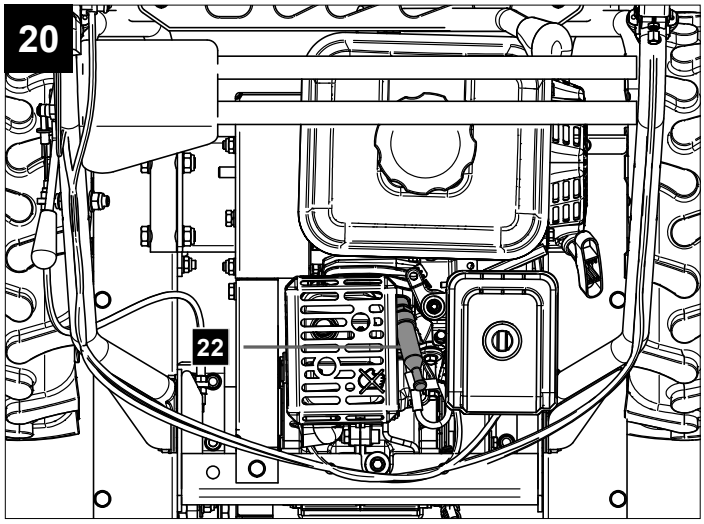

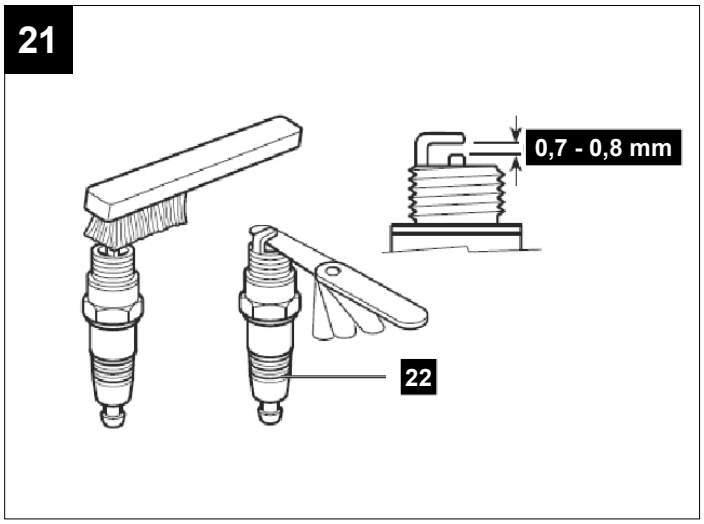
21
0,7 - 0,8 mm
22

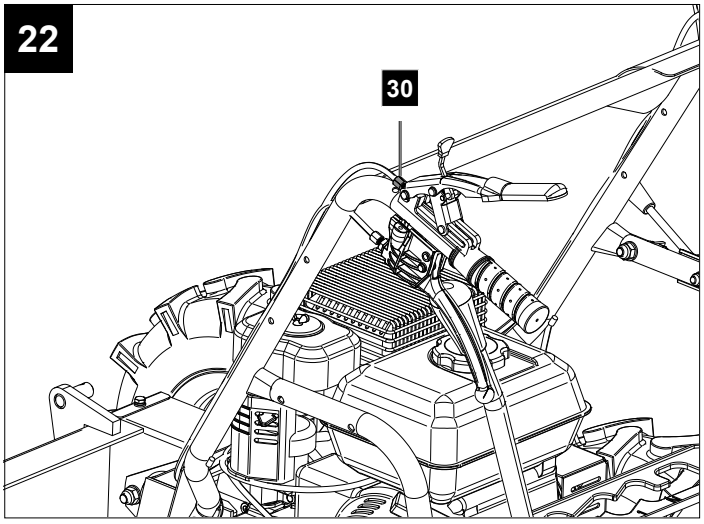
22
30

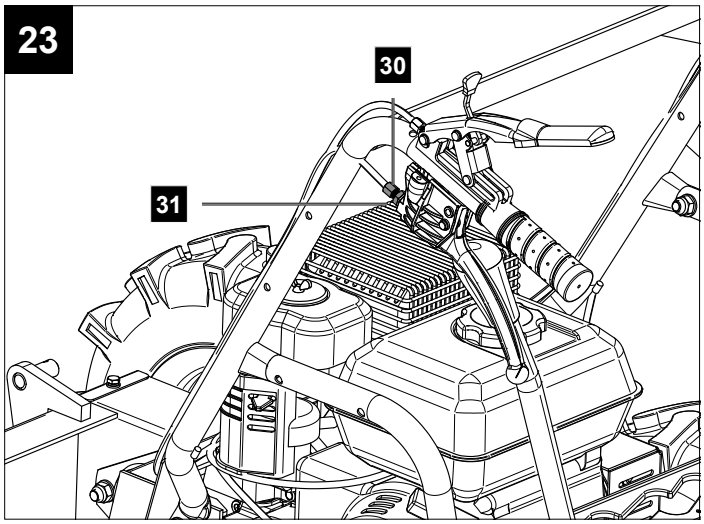
23
30
31

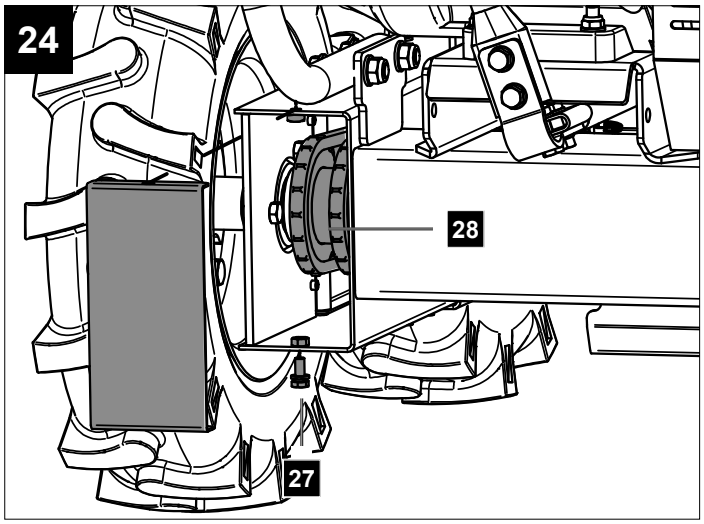
24
28
27

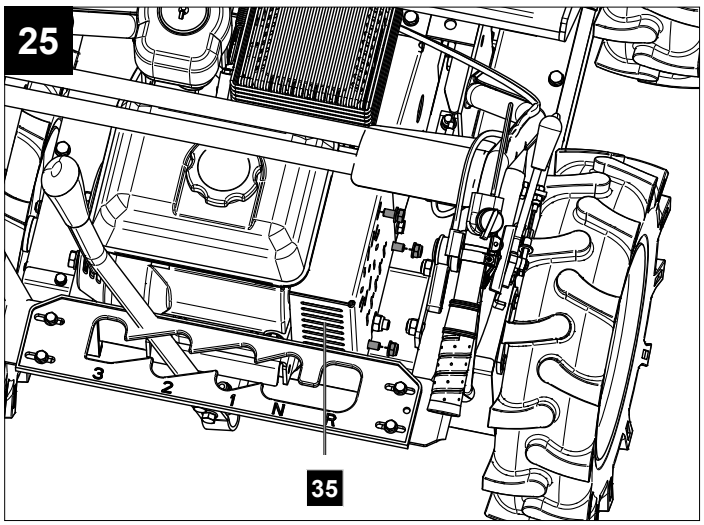
25
3
2
1
N
R
35

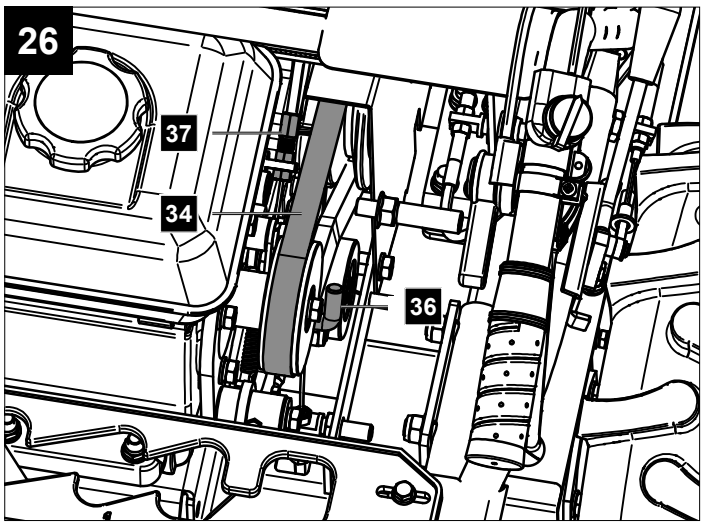
26
37
34
36

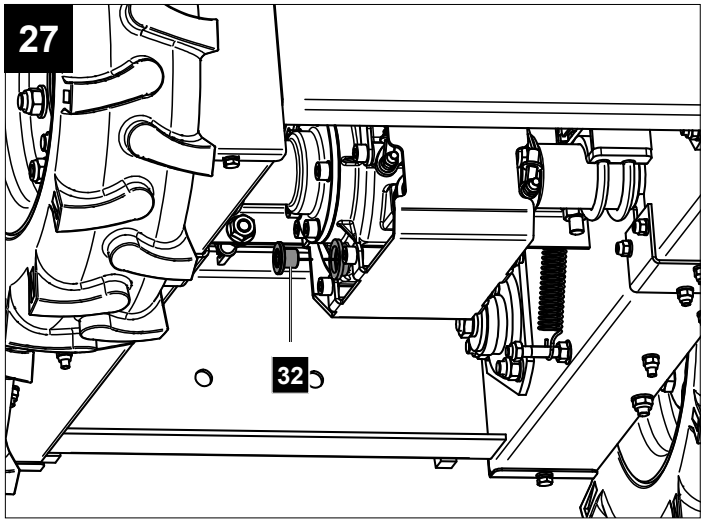
27
32

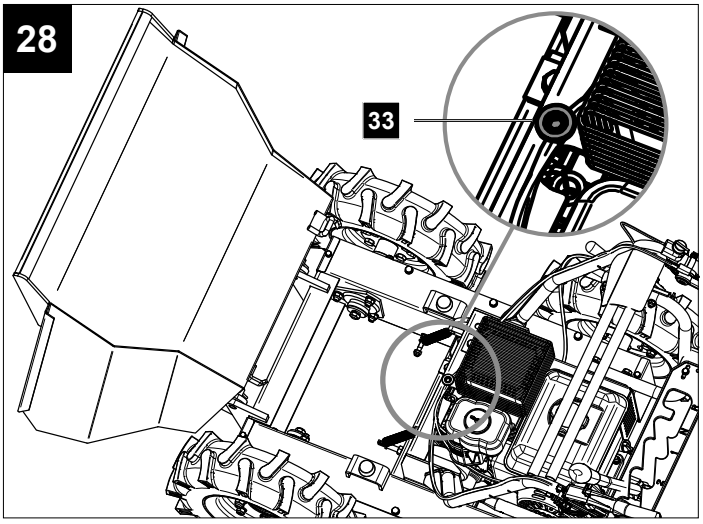
28
33

Erklärung der Symbole auf dem Produkt

Die Verwendung von Symbolen in diesem Handbuch soll Ihre Aufmerksamkeit auf mögliche Risiken lenken. Die Sicherheitssymbole und Erklärungen, die diese begleiten, müssen genau verstanden werden. Die Warnungen selbst beseitigen keine Risiken und können korrekte Maßnahmen zum Verhüten von Unfällen nicht ersetzen.

	Warnung - Zur Verringerung des Verletzungsrisikos Betriebsanleitung lesen.		Achtung! Das Nichtbeachten der an der Maschine angebrachten Sicherheitszeichen und Warnhinweise sowie das Nichtbeachten der Sicherheits- und Bedienungshinweise kann zu schweren Verletzungen bis hin zum Tod führen.
	Tragen Sie einen Gehörschutz. Die Einwirkung von Lärm kann Gehörverlust bewirken.		Tragen Sie Sicherheitsschuhe.
	Tragen Sie eine Schutzbrille.		Tragen Sie Arbeitshandschuhe.
	Rauchen oder offenes Feuer verboten.	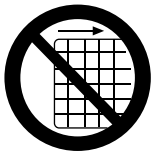	Es ist verboten, die Schutzvorrichtungen und Sicherheitseinrichtungen zu entfernen oder zu manipulieren.
	Weggeschleuderte Objekte können zu Verletzungen führen.		Berühren Sie keine heißen Maschinenteile.
	Vergiftungsgefahr! Benutzen Sie das Gerät nur im Außenbereich und niemals in geschlossenen oder schlecht belüfteten Räumen.	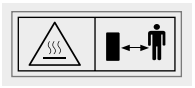	Stellen Sie sicher, dass andere Personen ausreichend Sicherheitsabstand einhalten. Halten Sie nicht beteiligte Personen vom Gerät fern. Achtung heiße Oberfläche! Verbrennungsgefahr.
	Warnung vor feuergefährlichen Stoffen.		Sichern Sie das Gerät gegen unbeabsichtigtes Einschalten, bevor Sie Wartungs- und/oder Instandhaltungsarbeiten vornehmen.
 	Benutzen Sie das Gerät nicht an Hängen mit Neigungen über 10°. Kippgefahr!	 	Der maximale Steigungswinkel beträgt 20° bergauf und 6° bergab.
	Schallleistungspegel 101 dB		Choke

⚠ Achtung!	In dieser Bedienungsanweisung haben wir Stellen, die Ihre Sicherheit betreffen, mit diesem Zeichen ⚠ versehen.		Drehzahlregler
	Wichtig: Schalten Sie den Motor vor dem Nachfüllen von Kraftstoff aus. Füllen Sie nicht im laufenden Betrieb nach.		Kippfunktion manuell
	Kontrolle des Ölstandes		- Choke geschlossen - Benzinhahn offen
	Das Produkt entspricht den geltenden europäischen Richtlinien.	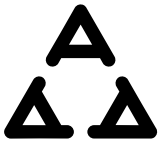	Das Produkt entspricht den geltenden serbischen Richtlinien.
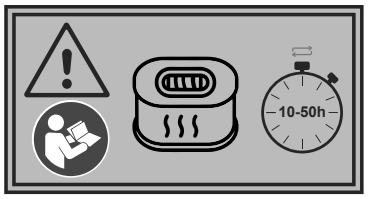			Wartungsintervall Luftfilter

⚠ GEFAHR	Signalwort zur Kennzeichnung einer unmittelbar bevorstehenden Gefährdungssituation, die, wenn sie nicht vermieden wird, den Tod oder eine schwere Verletzung zur Folge hat.
⚠ WARNUNG	Signalwort zur Kennzeichnung einer möglichen Gefährdungssituation, die, wenn sie nicht vermieden wird, den Tod oder eine schwere Verletzung zur Folge haben könnte.
⚠ VORSICHT	Signalwort zur Kennzeichnung einer möglichen Gefährdungssituation, die, wenn sie nicht vermieden wird, eine geringfügige oder mäßige Verletzung zur Folge haben könnte.
HINWEIS	Signalwort zur Kennzeichnung einer möglichen Gefährdungssituation, die, wenn sie nicht vermieden wird, Sachschäden am Produkt oder Eigentum/Besitz zur Folge haben könnte.

Inhaltsverzeichnis: Seite:

1. Einleitung....12
2. Produktbeschreibung (Abb. 1 - 28)....12
3. Lieferumfang (Abb. 1 - 2)....12
4. Bestimmungsgemäße Verwendung....12
5. Allgemeine Sicherheitshinweise....13
6. Technische Daten....16
7. Auspacken....17
8. Aufbau....17
9. Vor Inbetriebnahme....17
10. In Betrieb nehmen....19
11. Transport....21
12. Reinigung und Wartung....21
13. Lagerung....24
14. Reparatur & Ersatzteilbestellung....25
15. Entsorgung und Wiederverwertung....25
16. Störungsabhilfe....26
17. EU-Konformitätserklärung (ab 20.01.2027 online – QR-Code scannen)....133

1. Einleitung

Hersteller:
Scheppach GmbH
Günzburger Straße 69
D-89335 Ichenhausen

Verehrter Kunde,
wir wünschen Ihnen viel Freude und Erfolg beim Arbeiten mit Ihrem neuen Produkt.

Hinweis:
Der Hersteller dieses Produkts haftet nach dem geltenden Produkthaftungsgesetz nicht für Schäden, die an diesem Produkt oder durch dieses Produkt entstehen bei:

- Unsachgemäßer Behandlung
- Nichtbeachtung der Bedienungsanleitung
- Reparaturen durch Dritte, nicht autorisierte Fachkräfte
- Einbau und Austausch von nicht originalen Ersatzteilen
- Nicht bestimmungsgemäßer Verwendung
- Ausfällen der elektrischen Anlage bei Nichtbeachtung der nationalen elektrischen Vorschriften und Bestimmungen.

Beachten Sie:
Die Bedienungsanleitung ist Bestandteil dieses Produkts. Sie enthält wichtige Hinweise, wie Sie mit dem Produkt sicher, fachgerecht und wirtschaftlich arbeiten, wie Sie Gefahren vermeiden, Reparaturkosten sparen, Ausfallzeiten verringern und die Zuverlässigkeit und Lebensdauer des Produkts erhöhen. Zusätzlich zu den Sicherheitsbestimmungen dieser Bedienungsanleitung müssen Sie unbedingt die für den Betrieb des Produkts geltenden Vorschriften Ihres Landes beachten.
Machen Sie sich vor der Benutzung des Produkts mit allen Bedien- und Sicherheitshinweisen vertraut. Betreiben Sie das Produkt nur wie beschrieben und für die angegebenen Einsatzbereiche. Bewahren Sie die Bedienungsanleitung gut auf und händigen Sie alle Unterlagen bei Weitergabe des Produkts an Dritte mit aus.

2. Produktbeschreibung (Abb. 1 - 28)

1. Gashebel
2. Ein-/Aus-Schalter
3. Rechter Lenkhebel
4. Transportwanne
5. Auspuff
6. Kipphebel Transportwanne
7. Wannenfixierung
8. Rad
9. Getriebe
10. Schaltbügel
11. Ölablassschraube Motoröl
12. Öleinfüllschraube mit Ölmessstab
13. Schaltblech
14. Gangwahlhebel
15. Kraftstofftank
16. Tankdeckel
16a. Kraftstofffiltereinsatz
17. Luftfilter
18. Linker Lenkhebel
19. Kupplungshebel
20. Entriegelungshebel
21. Gestänge
22. Zündkerze
23. Benzinhahn
24. Chokehebel
25. Starterseilzug
26. Ein-/Ausschalterkabel
27. Befestigungsschraube Wartungsöffnung
28. Antriebskette
29. Zündkerzenstecker
30. Einstellvorrichtung
31. Kontermutter
32. Ölablassschraube Getriebeöl
33. Öleinfüllstutzen Getriebeöl
34. Keilriemen
35. Keilriemenabdeckung
36. Führungshaken Keilriemen
37. Riemenspannschraube

3. Lieferumfang (Abb. 1 - 2)

Pos.	Anzahl	Bezeichnung
	1x	Dumper
4	1x	Transportwanne
8	1x	Räder
14	1x	Gangwahlhebel
21	1x	Gestänge
	1x	Beutel mit Montagematerial
	1x	Zündkerzenschlüssel
	1x	Betriebsanleitung

4. Bestimmungsgemäße Verwendung

Das Produkt ist ausschließlich für kleine Verlade- und Transportaufgaben im Garten- und Landschaftsbau und in der Landwirtschaft bestimmt.

Das Produkt darf nur nach seiner Bestimmung verwendet werden. Jede weitere darüber hinausgehende Verwendung ist nicht bestimmungsgemäß. Für daraus hervorgerufene Schäden oder Verletzungen aller Art haftet der Benutzer/Bediener und nicht der Hersteller. Bestandteil der bestimmungsgemäßen Verwendung ist auch die Beachtung der Sicherheitshinweise, sowie die Montageanleitung und Betriebshinweise in der Betriebsanleitung.

Personen, die das Produkt verwenden und warten, müssen mit diesem vertraut und über mögliche Gefahren unterrichtet sein.
Veränderungen an dem Produkt schließen eine Haftung des Herstellers und daraus entstehende Schäden gänzlich aus.
Das Produkt darf nur mit Originalteilen und Originalzubehör des Herstellers betrieben werden.
Die Sicherheits-, Arbeits- und Wartungsvorschriften des Herstellers sowie die in den Technischen Daten angegebenen Abmessungen müssen eingehalten werden.

Bitte beachten Sie, dass unsere Produkte bestimmungsgemäß nicht für den gewerblichen, handwerklichen oder industriellen Einsatz konstruiert wurden. Wir übernehmen keine Gewährleistung, wenn das Produkt in Gewerbe-, Handwerks- oder Industriebetrieben sowie bei gleichzusetzenden Tätigkeiten eingesetzt wird.

Der Hersteller haftet nicht für Schäden, die durch bestimmungswidrigen Gebrauch oder falsche Bedienung verursacht wurden.

5. Allgemeine Sicherheitshinweise

⚠ WARNUNG Lesen Sie alle Sicherheitshinweise und Anweisungen, Bebilderungen und technischen Daten, mit denen dieses Produkt versehen ist.
Versäumnisse bei der Einhaltung der nachfolgenden Anweisungen können elektrischen Schlag, Brand und/oder schwere Verletzungen verursachen.

In dieser Bedienungsanleitung haben wir Stellen, die Ihre Sicherheit betreffen, mit diesem Zeichen versehen: ⚠

Außerdem enthält die Betriebsanleitung andere wichtige Textstellen, die durch das Wort **„ACHTUNG!“** gekennzeichnet sind.

⚠ Achtung!
Beim Benutzen von Geräten müssen einige Sicherheitsvorkehrungen eingehalten werden, um Verletzungen und Schäden zu verhindern. Lesen Sie diese Bedienungsanleitung / Sicherheitshinweise deshalb sorgfältig durch. Falls Sie das Gerät an andere Personen übergeben sollten, händigen Sie diese Bedienungsanleitung / Sicherheitshinweise bitte mit aus. Wir übernehmen keine Haftung für Unfälle oder Schäden, die durch Nichtbeachten dieser Anleitung und den Sicherheitshinweisen entstehen.

⚠ GEFAHR
Bei Nichtbeachtung dieser Anweisung besteht höchste Lebensgefahr bzw. die Gefahr lebensgefährlicher Verletzungen.

⚠ WARNUNG
Bei Nichtbeachtung dieser Anweisung besteht Lebensgefahr bzw. die Gefahr schwerer Verletzungen.

⚠ VORSICHT
Bei Nichtbeachtung dieser Anweisung besteht leichte bis mittlere Verletzungsgefahr.

HINWEIS!
Bei Nichtbeachtung dieser Anweisung besteht die Gefahr einer Beschädigung des Motors oder anderen Sachwerten.

Allgemeine Sicherheitshinweise

1. **Halten Sie Ihren Arbeitsbereich in Ordnung**
   - Unordnung im Arbeitsbereich kann Unfälle zur Folge haben.
2. **Berücksichtigen Sie Umgebungseinflüsse**
   - Arbeiten Sie mit dem Gerät niemals in geschlossenen oder schlecht belüfteten Räumen. Wenn der Motor läuft, werden giftige Gase erzeugt. Diese Gase können geruchlos und unsichtbar sein.
   - Setzen Sie das Gerät nicht dem Regen aus.
   - Benutzen Sie das Gerät nicht in feuchter oder nasser Umgebung.
   - Achten Sie auf unebenem Gelände auf sicheren Stand.
   - Sorgen Sie beim Arbeiten für ausreichende Beleuchtung.
   - Benutzen Sie das Gerät nicht in leicht entzündlicher Vegetation bzw. wo Brand- oder Explosionsgefahr besteht.
   - Bei Trockenheit Feuerlöscher bereitstellen (Brandgefahr).
3. **Halten Sie andere Personen fern**
   - Lassen Sie andere Personen, insbesondere Kinder und Jugendliche, nicht an das Gerät. Halten Sie diese von Ihrem Arbeitsbereich fern.
4. **Bewahren Sie unbenutzte Geräte sicher auf**
   - Unbenutzte Geräte sollten an einem trockenen, hochgelegenen oder abgeschlossenen Ort, außerhalb der Reichweite von Kindern, gelagert werden.
5. **Überlasten Sie Ihr Gerät nicht**
   - Arbeiten Sie im angegebenen Leistungsbereich.
6. **Tragen Sie geeignete Kleidung**
   - Tragen Sie keine weite Kleidung oder Schmuck, sie könnten von beweglichen Teilen erfasst werden.
   - Tragen Sie feste Arbeitshandschuhe, Handschuhe aus Leder bieten einen guten Schutz.
   - Tragen Sie Sicherheitsschuhe mit Stahlkappen.
   - Tragen Sie bei allen Arbeiten stets einen Arbeitsanzug aus festem Material.
   - Tragen Sie bei langen Haaren ein Haarnetz und Schutzhelm.

7. **Verwenden Sie persönliche Schutzausrüstung**
   - Tragen Sie immer Kopf-, Augen-, Hand-, Fuß- sowie Gehörschutz.
8. **Vermeiden Sie abnormale Körperhaltung**
   - Sorgen Sie, während der Benutzung des Gerätes, für ausreichenden sicheren Stand.
9. **Arbeiten Sie bei vollem Bewusstsein**
   - Niemals unter Einfluss von Alkohol, Drogen, Medikamenten oder anderen Substanzen arbeiten, die das Sehvermögen, die Geschicklichkeit und das Urteilsvermögen beeinträchtigen können.
10. **Verwenden Sie das Gerät nach Bestimmung**
    - Setzen Sie das Gerät nicht für Anwendungen ein, für die es nicht vorgesehen ist.

⚠ Umgang mit Benzin

⚠ Lebensgefahr! Benzin ist giftig und hochgradig entflammbar.

- Bewahren Sie Benzin nur in dafür vorgesehenen und geprüften Behältern (Kanistern) auf. Die Verschlusskappen der Tankbehälter sind immer ordnungsgemäß aufzuschrauben und festzuziehen. Defekte Verschlüsse sind aus Sicherheitsgründen auszutauschen.
- Halten Sie Benzin von Funken, offenen Flammen, Dauerflammen, Wärmequellen und anderen Zündquellen fern. Rauchen Sie nicht!
- Tanken Sie nur im Freien und Rauchen Sie während des Betankens nicht.
- Stellen Sie vor dem Tanken den Verbrennungsmotor ab und lassen Sie ihn abkühlen.
- Benzin ist vor dem Starten des Verbrennungsmotors einzufüllen. Während der Verbrennungsmotor läuft, oder bei heißer Maschine darf der Tankverschluss nicht geöffnet oder Benzin nachgefüllt werden.
- Öffnen Sie den Tankverschluss vorsichtig und langsam. Druckausgleich abwarten und erst danach Tankdeckel vollständig abnehmen.
- Verwenden Sie zum Auftanken einen geeigneten Trichter oder ein Einfüllrohr, damit kein Kraftstoff auf Verbrennungsmotor und Gehäuse bzw. Rasen auslaufen kann.

Überfüllen Sie den Kraftstofftank nicht!

- Um dem Kraftstoff Platz zum Ausdehnen zu lassen, Kraftstofftank niemals über die Unterkante des Einfüllstutzens hinaus befüllen. Zusätzliche Angaben in der Gebrauchsanleitung des Verbrennungsmotors beachten.
- Falls Benzin übergelaufen ist, den Verbrennungsmotor erst starten, nachdem die benzinverschmutzte Fläche gereinigt wurde. Jeglicher Zündversuch ist zu vermeiden, bis sich die Benzindämpfe verflüchtigt haben (trockenwischen).
- Wischen Sie verschütteten Kraftstoff stets auf.
- Wenn Benzin auf die Kleidung geraten ist, muss diese gewechselt werden.
- Der Tankdeckel ist nach jedem Tankvorgang ordnungsgemäß aufzuschrauben und festzuziehen. Das Gerät darf ohne aufgeschraubten Original-Tankdeckel nicht in Betrieb genommen werden.
- Überprüfen Sie aus Sicherheitsgründen Kraftstoffleitung, Kraftstofftank, Tankverschluss und Anschlüsse regelmäßig auf Beschädigungen, Alterung (Brüchigkeit), auf festen Sitz und undichte Stellen und tauschen diese bei Bedarf aus.
- Entleeren Sie den Tank nur im Freien.
- Verwenden Sie niemals Getränkeflaschen oder Ähnliches zum Entsorgen oder Lagern von Betriebsstoffen, wie z. B. Kraftstoff. Personen, insbesondere Kinder, könnten verleitet werden, daraus zu trinken.
- Bewahren Sie niemals das Gerät mit Benzin im Tank innerhalb eines Gebäudes auf. Entstehende Benzindämpfe können mit offenem Feuer oder Funken in Berührung kommen und sich entzünden.
- Gerät und Kraftstoffbehälter nicht in der Nähe von Heizungen, Heizstrahlern, Schweißgeräten und sonstigen Wärmequellen abstellen.

Explosionsgefahr!

Wird während des Betriebs ein Defekt am Tank, am Tankdeckel oder an kraftstoffführenden Teilen (Kraftstoffleitungen) festgestellt, muss sofort der Verbrennungsmotor abgestellt werden. Anschließend ist ein Fachhändler aufzusuchen.

Spezielle Sicherheitsbestimmungen beim Gebrauch von Verbrennungsmotoren:

⚠ GEFAHR

Verbrennungsmotoren stellen während des Betriebes und beim Auftanken eine besondere Gefahr dar. Lesen und beachten Sie immer die Warnhinweise. Bei Nichtbeachtung kann es zu schweren oder sogar tödlichen Verletzungen kommen.

1. Es dürfen keine Veränderungen am Gerät vorgenommen werden.
2. ⚠ **Achtung!**
   Vergiftungsgefahr! Abgase, Kraftstoffe und Schmierstoffe sind giftig. Abgase dürfen nicht eingeatmet werden.
3. ⚠ **Achtung!**
   Verbrennungsgefahr! Abgasanlage und Antriebsaggregat nicht berühren.
4. Das Gerät nicht in unbelüfteten Räumen oder in leicht entflammbarer Umgebung betreiben.
5. ⚠ **Explosionsgefahr!** Das Gerät niemals in Räumen mit leicht entzündlichen Stoffen betreiben.

6. Während des Transports ist das Gerät gegen Verrutschen und Kippen zu sichern.
7. Darauf achten, dass beim Auftanken kein Kraftstoff auf den Motor oder Auspuff verschüttet wird.
8. Reparatur- und Einstellarbeiten dürfen nur durch autorisiertes Fachpersonal ausgeführt werden.
9. Berühren Sie keine mechanisch bewegten oder heißen Teile. Entfernen Sie keine Schutzabdeckungen.
10. Bei den technischen Daten unter Schallleistungspegel (L_{WA}) und Schalldruckpegel (L_{PA}) angegebene Werte stellen Emissionspegel dar und sind nicht zwangsläufig sichere Arbeitspegel.
11. Da es einen Zusammenhang zwischen Emissions- und Immissionspegeln gibt, kann dieser nicht zuverlässig zur Bestimmung eventuell erforderlicher, zusätzlicher Vorsichtsmaßnahmen herangezogen werden. Einflussfaktoren auf den aktuellen Immissionspegel der Arbeitskraft schließen die Eigenschaften des Arbeitsraumes, andere Geräuschquellen etc., wie z. B. die Anzahl der Maschinen und anderer angrenzender Prozesse und die Zeitspanne, die ein Bediener dem Lärm ausgesetzt ist, ein. Ebenfalls kann der zulässige Immissionspegel von Land zu Land abweichen. Dennoch wird diese Information dem Betreiber der Maschine die Möglichkeit bieten, eine bessere Abschätzung der Risiken und Gefährdungen durchzuführen.
12. Stecken Sie niemals Gegenstände in die Lüftungsschlitze. Das gilt auch, wenn das Gerät ausgeschaltet ist. Die Nichteinhaltung kann zu Verletzungen oder Schäden am Gerät führen.
13. Halten Sie das Gerät frei von Öl, Schmutz und anderen Verunreinigungen.
14. Stellen Sie sicher, dass Schalldämpfer und Luftfilter ordnungsgemäß funktionieren. Diese Teile dienen als Flammschutz bei einer Fehlzündung.
15. Stellen Sie den Motor ab:
    - Immer, wenn Sie die Maschine verlassen
    - Vor dem Nachfüllen von Kraftstoff
16. Schließen Sie Immer den Kraftstoffhahn, wenn die Maschine nicht in Betrieb ist.
17. Benutzen Sie niemals den Chokehebel, um den Motor zu stoppen.

Restgefahren und Schutzmaßnahmen

Vernachlässigung ergonomischer Grundsätze
Nachlässiger Gebrauch persönlicher Schutzausrüstung (PSA)
Nachlässiger Gebrauch oder Weglassen persönlicher Schutzausrüstung können zu schweren Verletzungen führen.
- Vorgeschriebene Schutzausrüstung tragen.

Menschliches Verhalten, Fehlverhalten
- Stets bei allen Arbeiten voll konzentriert sein.

⚠ **Restgefahr** kann nie ausgeschlossen werden.

Gefährdung durch Lärm
Gehörschädigungen
Längeres ungeschütztes Arbeiten mit dem Gerät kann zu Gehörschädigungen führen.
- Grundsätzlich einen Gehörschutz tragen.

Verhalten im Notfall
Bei einem eventuell eintretenden Unfall leiten Sie die entsprechend notwendigen Erste-Hilfe-Maßnahmen ein und fordern Sie schnellstmöglich qualifizierte ärztliche Hilfe an.

⚠ WARNUNG

Unsachgemäße Wartung oder Nichtbeachtung bzw. Nichtbehebung eines Problems kann während des Betriebes zu einer Gefahrenquelle werden. Betreiben Sie nur regelmäßig und richtig gewartete Maschinen. Nur so können Sie davon ausgehen, dass Sie Ihr Gerät sicher, wirtschaftlich und störungsfrei betreiben.

Restrisiken
Das Produkt ist nach dem Stand der Technik und den anerkannten sicherheitstechnischen Regeln gebaut. Dennoch können beim Arbeiten einzelne Restrisiken auftreten.

- Des Weiteren können trotz aller getroffener Vorkehrungen nicht offensichtliche Restrisiken bestehen.
- Restrisiken können minimiert werden, wenn die „Sicherheitshinweise“ und die „Bestimmungsgemäße Verwendung“, sowie die Bedienungsanleitung insgesamt beachtet werden.
- Halten Sie Ihre Hände vom Arbeitsbereich fern, wenn die Maschine in Betrieb ist.
- Prüfen Sie sorgfältig den Bereich, in dem gearbeitet werden soll, und halten Sie den Arbeitsbereich sauber und frei von Schmutz, um Stolperfallen zu verhindern. Arbeiten Sie auf einem ebenen, glatten Boden.
- Bringen Sie während Montage, Installation, Betrieb, Wartung, Reparatur oder Transport niemals einen Teil Ihres Körpers an eine Position, an der Sie in Gefahr wären, wenn eine Bewegung auftreten würde.
- Halten Sie alle Zuschauer, Kinder und Haustiere mindestens 23 m (75 Fuß) entfernt. Stoppen Sie die Maschine sofort, wenn sich jemand nähert.
- Klettern Sie nicht auf den Dumper und befördern Sie keine Passagiere.
- Stellen Sie die Maschine nie an einem Ort mit instabilem Untergrund ab, der nachgeben könnte, vor allem wenn die Maschine beladen ist.
- Lösen Sie vor dem Anlassen des Motors den Kupplungshebel.
- Starten Sie den Motor vorsichtig gemäß der Anleitung und halten Sie Ihre Füße weit von den bewegten Teilen entfernt.
- Verlassen Sie nie den Bedienplatz, während der Motor läuft.

- Halten Sie das Gerät während des Betriebs immer mit beiden Händen. Halten Sie die Lenkstange immer sicher fest. Denken Sie daran, dass die Maschine unerwartet nach oben oder vorne springen kann, wenn sie auf verborgene Hindernisse, wie große Steine trifft.
- Die Maschine muss immer mit Schrittgeschwindigkeit geführt werden.
- Überladen Sie die Maschine nicht. Fahren Sie mit einer sicheren Geschwindigkeit, passen Sie die Geschwindigkeit an die Geländeneigung, die Oberflächenbeschaffenheit der Straße, und das Gewicht der Last an.
- Seien Sie besonders vorsichtig, wenn Sie den Rückwärtsgang verwenden oder die Maschine zu sich ziehen.
- Seien Sie besonders vorsichtig, wenn Sie auf Kieswegen, Bürgersteigen oder Straßen arbeiten oder diese überqueren. Achten Sie immer auf versteckte Gefahren und den Verkehr.
- Fahren Sie auf weichem Boden mit dem ersten Vorwärts-/Rückwärtsgang. Beschleunigen Sie nicht stark, lenken oder bremsen Sie nicht scharf.

Bewahren Sie alle Sicherheitshinweise und Anweisungen für die Zukunft auf.

6. Technische Daten

	DP3000/ DP3100/ SY-RD30/ RD300-BE	DP4000x
Motor / Antrieb	1-Zylinder 4-Takt Motor	
Motorleistung	4,1 kW (bei 3600 min^{-1}) / 5,6 PS	
Hubraum	196 cm^3	
Getriebestufen	3 Vorwärts + 1 Rückwärts	
Geschwindigkeiten vor wärts:		
1. Gang min./max.	2,5 km/h	
2. Gang min./max.	4,8 km/h	
3. Gang min./max.	6,4 km/h	
Geschwindigkeit rück wärts min./max.	2 km/h	
Ladegewicht max.	300 kg	400 kg
Transportwanne Länge	910 mm	
Transportwanne Breite	670 mm	
Transportwanne Tiefe	575 mm	
Transportwanne Volu men	125 l	
Kippeinrichtung	manuell	
Motortyp	GB200 + G200F	
Leerlaufdrehzahl	1800 min^{-1}	
Maximale Drehzahl	3600 min^{-1}	
Motorstarter	Reversierstarter (Seilzugstarter)	
Treibstoff	Bleifreies Benzin ab Oktanzahl 90 und max. Bio-Ethanolanteil von 10%	
Tankinhalt Treibstoff	3,6 l	
CO_2-Ausstoß	811,46 g/kWh	
Motoröl	SAE 10W-30	
Tankinhalt Motoröl max.	0,6 l	
Getriebeöl	80W-90	
Getriebeölmenge	1,6 l	
max. Steigung	20°	
max. Hangneigung	10°	
Gewicht	147 kg	

Technische Änderungen vorbehalten!

Geräusch und Vibration

⚠ **Warnung**: Lärm kann gravierende Auswirkungen auf Ihre Gesundheit haben. Übersteigt der Maschinenlärm 85 dB, tragen Sie bitte einen geeigneten Gehörschutz.

Information zur Geräuschentwicklung nach EN ISO 3744:1995 und ISO 6395:1988

Geräuschkennwerte

Schallleistungspegel L_{WA}	95 dB
Unsicherheit K_{WA}	2,51 dB
Schalldruckpegel L_{pA}	84,7 dB
Unsicherheit K_{pA}	3 dB

Vibrationskennwerte

Vibrationswert nach EN 1032:2003+A1:2008 (Vektorsumme dreier Richtungen)

Vibration Lenkhebel A_{hv}	3,92 m/s^2
Vibration gesamt A_{hv}	3,92 m/s^2
Unsicherheit K_{hv}	1,5 m/s^2

Die angegebenen Schallwerte sind nach einem genormten Prüfverfahren gemessen worden und können verwendet werden, um verschiedene Werkzeuge miteinander zu vergleichen.
Zudem eignen sich diese Werte, um Belastungen für den Benutzer, die durch Schall entstehen, im Vorhinein einschätzen zu können.

⚠ **WARNUNG**

Der Schwingungsemissionswert kann sich während der tatsächlichen Benutzung von dem Angabewert unterscheiden, abhängig von der Art und Weise, in der das Gerät verwendet wird. Versuchen Sie, die

Belastung durch Vibrationen so gering wie möglich zu halten. Beispielhafte Maßnahmen zur Verringerung der Vibrationsbelastung sind das Tragen von Handschuhen beim Gebrauch des Werkzeugs und die Begrenzung der Arbeitszeit. Dabei sind alle Anteile des Betriebszyklus zu berücksichtigen (beispielsweise Zeiten, in denen das Gerät abgeschaltet ist, und solche, in denen es zwar eingeschaltet ist, aber ohne Belastung läuft).

Beschränken Sie die Geräuschentwicklung und Vibration auf ein Minimum!

7. Auspacken

- Öffnen Sie die Verpackung und nehmen Sie das Produkt vorsichtig heraus. Öffnen Sie die Holzkiste, in dem Sie die Metalllaschen mit einer Zange oder einem Hammer (nicht im Lieferumfang enthalten) umbiegen.
- Entfernen Sie das Verpackungsmaterial sowie Verpackungs-/ und Transportsicherungen (falls vorhanden).
- Überprüfen Sie, ob der Lieferumfang vollständig ist.
- Kontrollieren Sie das Produkt und die Zubehörteile auf Transportschäden. Bei Beanstandungen muss sofort der Zubringer verständigt werden. Spätere Reklamationen werden nicht anerkannt.
- Bewahren Sie die Verpackung nach Möglichkeit bis zum Ablauf der Garantiezeit auf.
- Machen Sie sich vor dem Einsatz anhand der Betriebsanleitung mit dem Produkt vertraut.
- Verwenden Sie bei Zubehör sowie Verschleiß- und Ersatzteilen nur Originalteile. Ersatzteile erhalten Sie bei Ihrem Fachhändler.
- Geben Sie bei Bestellungen unsere Artikelnummern sowie Typ und Baujahr des Produkts an.

⚠ WARNUNG!
Produkt und Verpackungsmaterial sind kein Kinderspielzeug! Kinder dürfen nicht mit Kunststoffbeuteln, Folien und Kleinteilen spielen! Es besteht Verschluckungs- und Erstickungsgefahr!

8. Aufbau

⚠ WARNUNG!
Verletzungsgefahr und Beschädigungsgefahr!
Die Verwendung falscher Ersatz- und Zubehörteile kann zu Verletzungen und Beschädigungen führen. Diese könnten sich lösen und weggeschleudert werden. Außerdem können sie die Leistung des Produkts verringern.
- Verwenden Sie nur originale Ersatz- und Zubehörteile des Herstellers. Originalersatzteile oder -zubehör erhalten Sie bei Ihrem Fachhändler.
- Bei Nichtbeachtung kann sich die Leistung des Produkts verringern und Teile können sich evtl. lösen.
- Bei Nichtbeachtung erlischt die Herstellergarantie.

HINWEIS!
Aufgrund des hohen Produktgewichts empfehlen wir die Montage durch mindestens zwei Personen.
Bei der Lieferung sind einige Teile demontiert. Zur Montage benötigen Sie:
- Maulschlüssel SW 12 mm (Montage Gangwahlhebel)
- Maulschlüssel SW 13 mm (Montage Gangwahlhebel)
- Maulschlüssel SW 16 mm (Montage Gestänge)
- Maulschlüssel SW 17 mm (Montage Gestänge)
- Maulschlüssel SW 19 mm (Montage Räder)

Das Montagewerkzeug ist nicht im Lieferumfang enthalten.

8.1 Montage Gestänge (21) (Abb. 3)
1. Richten Sie die Bohrungen des Gestänges (21) auf die Bohrungen der Seitenteile des Rahmens aus.
2. Sichern Sie das Gestänge (21) mit den Schrauben (Beipackbeutel A M10x45 mm und B M10x25), Unterlegscheiben und Muttern.

8.2 Montage Räder (8) (Abb. 4)
1. Schieben Sie die Räder (8) auf die Radschrauben und sichern Sie diese mit den beiliegenden Unterlegscheiben und Sicherungsmuttern (C, M12).
2. Achten Sie darauf, dass das Ventil (welches man benötigt, um die Räder aufzupumpen) jeweils auf der äußeren Seite des Rades (8) ist.
3. Achten Sie ebenfalls auf den Fahrrichtungspfeil am Rad.

8.3 Montage Gangwahlhebel (14) (Abb. 5)
1. Entfernen Sie die vormontierten Schrauben vom Gangwahlhebel (14).
2. Schieben Sie den Gangwahlhebel (14) durch den Schlitz des Schaltbleches (13).
3. Befestigen Sie den Gangwahlhebel (14) mit den Schrauben M8x30mm auf der inneren Seite des Schaltbügels (10). Achten Sie darauf, dass die Beschriftung des Gangwahlhebels (14) zum Anwender zeigt.

8.4 Montage Transportwanne (4) (Abb. 6)
1. Schieben Sie die Transportwanne (4) seitlich in die dafür vorgesehenen Führungsbolzen am Rahmen.
2. Sichern Sie die Transportwanne (4) mithilfe der beigelegten Splinte (D).

8.5 Ein-/Ausschalterkabel (26) (Abb. 7)
1. Befestigen Sie das Ein-/Ausschalterkabel (26) mit den beiliegenden Kabelbindern.

9. Vor Inbetriebnahme

⚠ Achtung!
Vor der Inbetriebnahme das Produkt unbedingt komplett montieren!

⚠ WARNUNG!
Gesundheitsgefahr!
Das Einatmen von Benzin-/Schmieröldämpfen und Abgasen kann zu schweren gesundheitlichen Schäden, Bewusstlosigkeit und im Extremfall zum Tod führen.
- Atmen Sie Benzin-/Schmieröldämpfe und Abgase nicht ein.
- Betreiben Sie das Produkt nur im Freien.

HINWEIS!
Produktbeschädigung
Wird das Produkt ohne oder mit zu wenig Motor- und Getriebeöl betrieben, kann dies zu einem Motorschaden führen.
- Füllen Sie vor der Inbetriebnahme Benzin und Öl ein. Werk-seitig wird das Produkt ohne Motoröl geliefert.

HINWEIS!
Umweltschäden!
Ausgelaufenes Öl kann die Umwelt nachhaltig verschmutzen. Die Flüssigkeit ist hochgiftig und kann schnell zu Wasserverschmutzung führen.
- Befüllen / Entleeren Sie Öl nur auf ebenen, befestigten Flächen.
- Nutzen Sie einen Einfüllstutzen oder Trichter.
- Fangen Sie abgelassenes Öl in einem geeigneten Gefäß auf.
- Wischen Sie verschüttetes Öl sofort sorgfältig auf und entsorgen Sie den Lappen nach den örtlichen Vorschriften.
- Entsorgen Sie Öl nach den örtlichen Vorschriften.

HINWEIS!
Beschädigungsgefahr!
Werden falsch gelagerte oder nicht abgelassene Treibstoffe verwendet, kann der Vergaser verstopfen oder der Motorbetrieb beeinträchtigt werden.
- Geben Sie nicht benötigten Treibstoff in einen luftdichten Behälter und bewahren Sie diesen in einem dunklen, kühlen Raum auf.

Kontrolle vor Bedienung
- Überprüfen Sie alle Seiten des Motors auf Öl- oder Benzinleckagen.
- Überprüfen Sie den Motorölstand.
- Überprüfen Sie den Kraftstoffstand – der Tank sollte mindestens halb voll sein.
- Überprüfen Sie den Luftfilterzustand (siehe Abschnitt 12.3).
- Überprüfen Sie den Zustand der Kraftstoffleitungen.
- Vergewissern Sie sich, dass der Zündkerzenstecker (26) an der Zündkerze (14) befestigt ist.
- Prüfen Sie den Reifendruck. Dieser sollte bei max. 2,1 bar liegen.
- Achten Sie auf Anzeichen von Beschädigungen.
- Überprüfen Sie, dass alle Schutzabdeckungen angebracht und alle Schrauben, Muttern und Bolzen angezogen sind.

9.1 Motoröl auffüllen (Abb. 8 - 10)
⚠ Achtung!
Der Dumper wird ohne Motoröl ausgeliefert. Vor Inbetriebnahme daher unbedingt Öl einfüllen. Verwenden Sie hierzu Mehrbereichsöl (SAE 10W-30 oder SAE 10W-40).

Überprüfen Sie den Ölstand regelmäßig vor jeder Inbetriebnahme. Zu niedriger Ölstand kann den Motor beschädigen.
1. Stellen Sie den Dumper auf eine ebene, gerade Fläche.
2. Schrauben Sie den Ölmessstab (12) heraus.
3. Befüllen Sie den Tank mit Hilfe eines Trichters (nicht im Lieferumfang enthalten) mit Motoröl. Achten Sie auf die max. Füllmenge von 600 ml. Füllen Sie das Öl vorsichtig bis zur Unterkante des Einfüllstutzens ein.
4. Wischen Sie den Ölmessstab (12) mit einem sauberen, fusselfreien Tuch ab.
5. Führen Sie den Ölmessstab (12) wieder ein und überprüfen Sie den Ölfüllstand, ohne den Messstab wieder festzuschrauben.
6. Der Ölstand muss innerhalb der mittleren Markierung am Ölmessstab sein.
7. Wenn der Ölfüllstand zu gering ist, geben Sie die empfohlene Menge an Öl zu (max. 600 ml).
8. Schrauben Sie den Ölmessstab (12) anschließend wieder ein.

9.2 Benzin auffüllen (Abb. 8 + 11)
⚠ GEFAHR!
Brand- und Explosionsgefahr!
Kraftstoff kann sich beim Befüllen entzünden und gegebenenfalls explodieren. Dies führt zu schweren Verbrennungen oder zum Tod.
- Schalten Sie den Motor aus und lassen diesen abkühlen.
- Halten Sie Hitze, Flammen und Funken fern.
- Füllen Sie Kraftstoff nur im Freien auf.
- Tragen Sie Schutzhandschuhe.
- Vermeiden Sie Haut- und Augenkontakt.
- Starten Sie das Produkt mit Abstand von mindestens 3 m zum Auffüllort des Kraftstoffs.
- Achten Sie auf Undichtigkeiten. Wenn Benzin ausläuft, starten Sie den Motor nicht.

⚠ Achtung!
Der Dumper wird ohne Benzin ausgeliefert. Vor Inbetriebnahme daher unbedingt Benzin einfüllen. Verwenden Sie hierzu bleifreies Benzin ROZ 95.
1. Säubern Sie die Umgebung des Einfüllbereiches. Verunreinigungen im Tank verursachen Betriebsstörungen.

2. Öffnen Sie den Tankdeckel (16) vorsichtig, damit evtl. vorhandener Überdruck abgebaut werden kann.
3. Befüllen Sie den Kraftstofftank (15) mit Hilfe eines Trichters (nicht im Lieferumfang enthalten) mit Benzin. Achten Sie auf die max. Füllmenge von 4,2 Liter. Füllen Sie das Benzin vorsichtig bis zur Unterkante des Einfüllstutzens ein.
4. Verschließen Sie den Tankdeckel (16) wieder. Stellen Sie sicher, dass der Tankverschluss dicht schließt.
5. Säubern Sie den Tankverschluss und die Umgebung.
6. Überprüfen Sie den Tank und die Kraftstoffleitungen auf Undichtigkeiten.
7. Entfernen Sie sich vor dem Starten des Motors mindestens drei Meter vom Tankplatz.

10. In Betrieb nehmen

⚠ ACHTUNG!
Vor Arbeitsbeginn immer prüfen, ob die Transportwanne (6) sicher verriegelt ist!

10.1 Ein-/Ausschalter (2) (Abb. 1)
Mit dem Ein-/Ausschalter (2) wird das Zündungssystem aktiviert oder deaktiviert. Der Ein-/Ausschalter (2) muss sich in der Stellung ON befinden, damit der Motor läuft.
Der Motor hält an, wenn der Ein-/Ausschalter (2) in die Stellung OFF bewegt wird.

10.2 Kupplungshebel (19) (Abb. 12)
- Betätigen des Kupplungshebels (19)
  - Kupplung eingekuppelt:
    Drücken Sie erst den Entriegelungshebel (20) (Abb. 11). Anschließend können Sie den Kupplungshebel (19) nach unten drücken.
- Lösen des Kupplungshebels (19)
  - Kupplung ausgekuppelt.

10.3 Gashebel (1) (Abb. 1)
Mit dem Gashebel (1) wird die Geschwindigkeit des Motors gesteuert. Wird der Hebel in die gezeigten Richtungen bewegt, läuft der Motor schneller (H) oder langsamer (L).

Schnell = 

Langsam = 

10.4 Chokehebel (24) (Abb. 15)

- Warmer Motor / Choke offen: 
- Kalter Motor / Choke geschlossen: 

Hinweis: Die Geschlossen-Position des Choke-Hebels reichert das Kraftstoffgemisch zum Starten eines kalten Motors an.

Die Geöffnet-Position liefert das richtige Kraftstoffgemisch für den Normalbetrieb nach dem Start sowie für den Neustart eines warmen Motors.

10.5 Benzinhahn (23) (Abb. 15)

- Benzinhahn offen: 
- Benzinhahn geschlossen: 

10.6 Linker Lenkhebel (18) und rechter Lenkhebel (3) (Abb. 1)
- Betätigen Sie den linken Lenkhebel (18), um nach links zu lenken.
- Betätigen Sie den rechten Lenkhebel (3), um nach rechts zu lenken.

10.7 Gangwahlhebel (14) (Abb. 1)
- Der Gangwahlhebel (14) steuert die Vorwärts- oder Rückwärtsbewegung der Maschine.
- Über den Gangwahlhebel (14) können Sie zwischen 3 Vorwärtsgängen und einem Rückwärtsgang wählen.

10.8 Kipphebel Transportwanne (6) (Abb. 13 - 14)
Achten Sie beim Auskippen auf plötzlichen Schwerpunktwechsel!
Prüfen Sie vor Arbeitsbeginn immer, ob die Transportwanne (4) sicher verriegelt ist.
1. Ziehen Sie den Kipphebel Transportwanne (6) mit der rechten Hand zu sich heran. Dadurch entriegeln Sie die Wannenfixierung (7). (Abb. 13)
2. Nach Entriegelung der Transportwanne (4) kann diese durch manuelles Kippen entleert werden.
   HINWEIS! Bei Vollbeladung bzw. beim Transport schwerer Lasten ist die Entleerung der Transportwanne (4) mit Hilfe einer zweiten Person vorzunehmen.
3. Senken Sie die Transportwanne (4) nach der Entleerung wieder ab. Verriegeln Sie die Transportwanne (4), indem Sie den Kipphebel Transportwanne (6) nach vorne schieben. Die Wannenfixierung (7) rastet ein. (Abb. 14)

10.9 Anlassen des Motors (Abb. 1, 15, 16)

10.9.1 Kaltstart
Kalter Motor: Chokehebel auf Position „offen“ stellen.
1. Öffnen Sie den Benzinhahn (23).
2. Öffnen Sie den Chokehebel (24) am Motor (Abb. 15).
3. Drehen Sie den Ein-/Ausschalter (2) auf ON.
4. Stellen Sie den Gashebel (1) auf Halbgas (d. h. halb geöffnete Position).
5. Ziehen Sie kräftig am Starterseilzug (25) und

lassen Sie ihn langsam wieder einrollen. Lassen Sie den Starterseilzug (25) nicht zurückschnellen. Ziehen Sie, falls erforderlich, den Starterseilzug (25) mehrmals, bis der Motor anspringt.
6. Lassen Sie den Motor für einige Sekunden warmlaufen.
7. Schließen Sie, sobald der Motor läuft, langsam den Chokehebel (24).
8. Stellen Sie den Gashebel (1) auf Vollgas (H).

HINWEIS!
Der Neustart eines Motors, der bereits vom vorherigen Betrieb warm ist, erfordert normalerweise keine Verwendung des Chokes.

10.9.2 Warmstart
Warmer Motor: Choke nicht verwenden und schließen.
1. Stellen Sie den Gashebel (1) auf Halbgas (d. h. halb geöffnete Position).
2. Drehen Sie den Ein-/Ausschalter (2) auf ON.
3. Öffnen Sie den Benzinhahn (23).
4. Ziehen Sie kräftig am Starterseilzug (25) und lassen Sie ihn langsam wieder einrollen. Lassen Sie den Starterseilzug (25) nicht zurückschnellen. Ziehen Sie, falls erforderlich, den Starterseilzug (25) mehrmals, bis der Motor anspringt.
5. Stellen Sie den Gashebel (1) auf Vollgas (H).

10.10 Betrieb (Abb. 1, 12)
HINWEIS!
- Lösen Sie vor dem Start immer die Kupplung.
- Bedienen Sie den Dumper immer mit beiden Händen.
- Wechseln Sie den Gang nur im Stand.
- Wechseln Sie niemals den Gang am Hang.

Über den Gangwahlhebel (14) können Sie zwischen 3 Vorwärtsgängen und einem Rückwärtsgang wählen.
1. Starten Sie den Motor wie unter 10.9.1 bzw. 10.9.2 beschrieben.
2. Wählen Sie den gewünschten Gang mit dem Gangwahlhebel (14) aus. Ziehen Sie hierzu den Gangwahlhebel (14) zu sich heran und fahren Sie exakt entlang der Kontur im Schaltblech (13) zum gewünschten Gang.
3. Drücken Sie den Entriegelungshebel (20), um den Kupplungshebel (19) betätigen zu können.
4. Betätigen Sie langsam den Kupplungshebel (19), um den Dumper in Bewegung zu setzen.
5. ***HINWEIS!*** Lassen Sie, wenn der Gang nicht sofort einrastet, langsam den Kupplungshebel (19) wieder los. Schalten Sie anschließend in einen höheren Gang und wieder zurück, um das Eingreifen des Getriebes im gewünschten Gang zu gewährleisten.
6. Erhöhen Sie am Gashebel (1) die Geschwindigkeit entsprechend (Pos. H).

Hinweise zum Betrieb:
⚠ ACHTUNG!
Der Dumper besitzt eine maximale Ladekapazität von 300 kg / 400 kg (siehe Technische Daten).

Es ist empfehlenswert die Last zu beurteilen und sie entsprechend dem Boden, auf dem die Maschine verwendet wird, anzupassen.
Es ist daher ratsam, empfindliche Strecken mit niedrigem Gang und unter besonderer Vorsicht zu befahren. Vermeiden Sie scharfe Kurven und häufige Richtungswechsel während der Fahrt auf der Straße, besonders auf rauem, hartem Gelände voller scharfer, unebener Stellen mit starker Reibung.

Wenn der Kupplungshebel (19) losgelassen wird, stoppt die Maschine und bremst automatisch.

10.10.1 Lenken
Der Dumper besitzt die Lenkhebel (3) und (18) am Lenker, wodurch das Lenken sehr einfach ist.
1. Betätigen Sie den rechten Lenkhebel (3) oder den linken Lenkhebel (18), um nach rechts oder links zu lenken.
2. Die Empfindlichkeit der Lenkung erhöht sich proportional zur Geschwindigkeit der Maschine, und mit leerer Maschine ist nur ein leichter Druck auf den Hebel notwendig, um eine Kurve zu fahren. Wenn die Maschine jedoch beladen ist, ist mehr Druck erforderlich.

10.10.2 Leerlaufdrehzahl
1. Stellen Sie den Gashebel (1) auf die Stellung „L“, um die Belastung des Motors zu reduzieren, wenn nicht gearbeitet wird.
2. Das Absenken der Motordrehzahl für den Leerlauf des Motors hilft, die Lebensdauer des Motors zu verlängern, Kraftstoff zu sparen und den Geräuschpegel der Maschine zu verringern.

10.11 Arbeiten an Hanglagen und unter ungünstigen Bedingungen
⚠ WARNUNG!
Gefahr durch Fehler beim Fahren an Hängen
Beim Fahren an Hängen ist besondere Vorsicht geboten! Es gibt keinen „sicheren“ Hang. Beachten Sie dazu besonders folgende Sicherheitshinweise:
- Wenn die Räder durchdrehen sollten oder wenn das Fahrzeug beim Befahren einer Steigung stecken bleibt. Kuppeln Sie aus und verlassen Sie in langsamer Abwärtsfahrt und gerader Richtung den Hang.
- Eine volle Transportwanne erhöht, durch dessen Gewicht, die Kippgefahr des Dumpers.

• Arbeiten Sie stets langsam und mit erhöhter Aufmerksamkeit. Führen Sie die Maschine immer in Richtung nach oben oder nach unten. Arbeiten Sie niemals schräg auf dem Hang.

Die Maschine kann aus dem Gleichgewicht gebracht werden und umkippen. Die Maschine darf nicht auf Hängen mit über 20% Steigung genutzt werden. Geben Sie darauf acht, dass die Maschine nicht umkippt - Lebensgefahr!

- Denken Sie daran, dass auch wenn die Einheit über Allradantrieb verfügt, Sie beim Arbeiten unter ungünstigen Witterungsbedingungen (Eis, starker Regen und Schnee) oder bei Bodenarten, die zur Instabilität des Dumpers führen können, vorsichtig sein müssen.
- Bitte beachten Sie, dass dies ein Radfahrzeug ist, das erheblichen Nickbewegungen beim Überfahren von Unebenheiten, Löchern und Stufen unterliegt.

10.12 Abstellen des Motors

⚠ Achtung!

Wenn Sie den Motor im Notfall anhalten müssen, drehen Sie den Ein-/Ausschalter (2) auf Position OFF.
Verwenden Sie unter normalen Bedingungen das folgende Verfahren:

1. Stellen Sie den Gashebel (1) auf die Position „L“.
2. Lassen Sie den Motor für ein oder zwei Minuten nach Beendigung der Arbeit im Leerlauf laufen.
3. Drehen Sie den Ein-/Ausschalter (2) auf „OFF“.
4. Schließen Sie den Benzinhahn (23).
5. Wenn Sie die Maschine ohne Aufsicht lassen, ziehen Sie den Zündkerzenstecker (29) von der Zündkerze ab, um ein zufälliges Anlassen der Maschine zu verhindern.

VORSICHT!

Verstellen Sie nicht den Chokehebel (24), um den Motor abzustellen. Es kann zu Fehlzündungen oder Motorschäden kommen.

11. Transport

⚠ WARNUNG!

Verletzungsgefahr!

Ein unbeabsichtigtes und unerwartetes Anlaufen des Produkts kann zu Verletzungen führen.

- Schalten Sie nach dem Verladen den Motor aus und ziehen Sie, nachdem der Motor abgekühlt ist, den Zündkerzenstecker von der Zündkerze.
- Das Produkt kann durch sein Eigengewicht schwere Quetschverletzungen verursachen.

Lassen Sie den Motor vor dem Transport oder dem Verladen abkühlen, um Verbrennungen zu vermeiden und Brandgefahr auszuschließen.
Entleeren Sie bei einem Transport über längere Distanzen den Kraftstofftank restlos.
Sichern Sie die Maschine auf dem Transportfahrzeug gegen Abrollen, Verrutschen oder Umkippen und verzurren Sie den Dumper zusätzlich.

12. Reinigung und Wartung

⚠ WARNUNG!

Verletzungs- und Verbrennungsgefahr!

Das Produkt kann unerwartet starten und dadurch zu Verletzungen führen. Außerdem können Temperaturen von 80 °C und mehr erreicht werden.

- Schalten Sie vor allen Reinigungs- und Wartungsarbeiten den Motor aus.
- Lassen Sie den Motor auskühlen.
- Ziehen Sie das Zündkerzenkabel von der Zündkerze.

⚠ WARNUNG!

Gesundheitsgefahr!

Das Einatmen von Benzin-/Schmieröldämpfen kann zu schweren gesundheitlichen Schäden, Bewusstlosigkeit und im Extremfall zum Tod führen.

- Atmen Sie Benzin-/Schmieröldämpfe nicht ein.
- Betreiben Sie das Produkt nur im Freien.

HINWEIS!

Beschädigungsgefahr!

Dringt Wasser in das Gehäuse ein, können Motorschäden die Folge sein. Außerdem kann der Strahl eines Hochdruckreinigers Teile des Produkts beschädigen.

- Reinigen Sie das Produkt mit einem Tuch, einer Handbürste etc..
- Tauchen Sie das Produkt nicht in Wasser oder andere Flüssigkeiten und spritzen Sie es nicht mit einem Hochdruckreiniger ab.

Wartungsplan	
Kontrolle zur Instandhaltung	**Intervall**
Lockere Schrauben	Vor Inbetriebnahme
Prüfung auf Beschädigung	Vor Inbetriebnahme
Kraftstofftank auf Dichtheit prüfen	Vor Inbetriebnahme
Prüfung Reifendruck	Vor Inbetriebnahme
Maschine säubern	Nach Inbetriebnahme
Zündkerze reinigen	Alle 10 Betriebsstunden
Luftfilter reinigen	Alle 10 Betriebsstunden
Ölstand kontrollieren	Alle 50 Betriebsstunden
Antriebskette schmieren	Alle 500 Betriebsstunden
Getriebeöl wechseln	Alle 1000 Betriebsstunden

12.1 Prüfung Reifendruck

- Prüfen Sie regelmäßig den Reifendruck. Lange Standzeiten und Sonnenlicht begünstigen eine schnelle Alterung der Reifen.
- Empfohlener Reifendruck in allen Rädern: 2,1 bar (0,21MPa)

HINWEIS!

Umweltschäden!

Ausgelaufenes Öl kann die Umwelt nachhaltig verschmutzen. Die Flüssigkeit ist hochgiftig und kann schnell zu Wasserverschmutzung führen.

- Befüllen / Entleeren Sie Öl nur auf ebenen, befestigten Flächen.
- Nutzen Sie einen Einfüllstutzen oder Trichter.
- Fangen Sie abgelassenes Öl in einem geeigneten Gefäß auf.
- Wischen Sie verschüttetes Öl sofort sorgfältig auf und entsorgen Sie den Lappen nach den örtlichen Vorschriften.
- Entsorgen Sie Öl nach den örtlichen Vorschriften.

12.2 Ölwechsel (Abb. 17)

Der Motorölwechsel sollte bei betriebswarmem und ausgeschaltetem Motor durchgeführt werden.
Verwenden Sie nur Motoröl (SAE 10W-30 oder SAE 10W-40).

1. Stellen Sie den Dumper auf eine ebene, gerade Fläche.
2. Stellen Sie einen geeigneten Auffangbehälter unter die Ölablassschraube (11).
3. Verwenden Sie einen Maulschlüssel SW 10 mm (nicht im Lieferumfang enthalten), um die Ölablassschraube Motoröl (11) zu öffnen und das Motoröl abzulassen.
4. Nachdem Sie das Motoröl vollständig abgelassen haben, ziehen Sie die Ölablassschraube Motoröl (11) wieder an.
5. Drehen Sie nun die Öleinfüllschraube mit Ölmessstab (12) gegen den Uhrzeigersinn heraus.
6. Füllen Sie frisches Motoröl auf und kontrollieren Sie den Ölstand (siehe 9.1).
7. Drehen Sie anschließend die Öleinfüllschraube mit Ölmessstab (12) im Uhrzeigersinn wieder ein.

12.3 Wartung des Luftfilters (Abb. 18 - 19)

⚠ GEFAHR!

Brand- und Explosionsgefahr!

Kraftstoff kann sich bei falscher Reinigung entzünden und gegebenenfalls explodieren. Dies führt zu schweren Verbrennungen oder zum Tod.

- Reinigen Sie den Luftfilter nur durch Ausklopfen oder Ausblasen mit Druckluft.
- Reinigen Sie den Luftfilter niemals mit Benzin oder brennbaren Lösungsmitteln.

HINWEIS!

Beschädigungsgefahr!

Der Betrieb des Motors ohne eingesetztes Filterelement kann zu Motorschäden führen.

- Lassen Sie den Motor nie ohne eingesetztes Luftfilterelement laufen.

Ein verschmutzter Luftfiltereinsatz verringert die Motorleistung durch zu geringe Luftzufuhr zum Vergaser. Eine regelmäßige Kontrolle ist daher unerlässlich.
Der Luftfilter sollte alle 10 Betriebsstunden kontrolliert werden und bei Bedarf gereinigt werden.

1. Schrauben Sie die Flügelmutter (17a) ab und nehmen Sie den Luftfilterdeckel (17b) ab.
2. Überprüfen Sie den Luftfilterdeckel (17b) auf Löcher oder Risse. Ersetzen Sie ein evtl. beschädigtes Element.
3. Schrauben Sie die innere Flügelmutter (17c) ab und nehmen Sie den Filtereinsatz heraus.
4. Wischen Sie Schmutz von der Innenseite des Filtergehäuses mit einem sauberen, feuchten Lappen ab. Achten Sie darauf, dass kein Schmutz in die Öffnung gelangt. Setzen Sie den Luftfilterdeckel (17b) für die Dauer der Filterreinigung wieder auf das Filtergehäuse.
5. Nehmen Sie den Schaumfilter (17e) ab. Prüfen Sie ihn auf Beschädigungen und ersetzen Sie ihn gegebenenfalls.
6. Blasen Sie den Schaumfilter (17e) mit Druckluft gründlich aus.
7. Nehmen Sie den Papierfilter (17d) ab. Prüfen Sie ihn auf Beschädigungen und ersetzen Sie ihn gegebenenfalls.
8. Blasen Sie den Papierfilter (17d) von innen nach außen mit Druckluft aus. Reiben Sie Schmutz nicht vom Papierfilter (17d). Dies kann zu Beschädigungen führen.
9. Setzen Sie den sauberen Filtereinsatz (Schaumfilter 17d und Papierfilter 17d) wieder ein und schrauben Sie die innere Flügelmutter (17c) fest.
10. Setzen Sie den Luftfilterdeckel (17b) auf und befestigen Sie ihn mit der Flügelmutter (17a).

⚠ **ACHTUNG**: Lassen Sie niemals den Motor ohne oder mit beschädigtem Luftfiltereinsatz laufen. So kann Schmutz in den Motor gelangen, wodurch Motorschäden entstehen können. Die Herstellergarantie erlischt.

12.4 Zündkerze reinigen/ersetzen (Abb. 20 - 21)

⚠ **ACHTUNG**: Zündkerze nur bei kaltem Motor wechseln!

Überprüfen Sie die Zündkerze erstmals nach 10 Betriebsstunden auf Verschmutzung und reinigen Sie diese gegebenenfalls mit einer Kupferdrahtbürste.
Ersetzen Sie danach die Zündkerze alle 50 Betriebsstunden oder bei Bedarf.

1. Ziehen Sie das Zündkerzenkabel ab und beseitigen Sie etwaigen Schmutz im Zündkerzenbereich.
2. Drehen Sie die Zündkerze (22) mit dem mitgelieferten Zündkerzenschlüssel und prüfen Sie diese.
3. Prüfen Sie den Isolator. Ersetzen Sie die Zündkerze (22) bei Beschädigungen wie z. B. Risse oder Splitter.
4. Reinigen Sie die Zündkerzen-Elektroden mit einer Drahtbürste.
5. Prüfen Sie den Elektrodenabstand und stellen Ihn mit Hilfe einer Fühlerlehre ein. Damit der Motor leistungsfähig bleibt, muss die Zündkerze (22) den richtigen Elektrodenabstand (0,7-0,8 mm) haben.
6. Schrauben Sie die Zündkerze (22) von Hand wieder ein und ziehen Sie diese mit dem Zündkerzenschlüssel etwa 1/4 Umdrehung fest.
7. Setzen Sie das Zündkerzenkabel auf die Zündkerze (22).

⚠ ACHTUNG!
Eine lockere Zündkerze kann sich überhitzen und den Motor beschädigen. Falls Sie die Zündkerze zu stark anziehen, kann das Gewinde im Zylinderkopf beschädigt werden.

12.5 Benzin mit einer Benzinabsaugpumpe abpumpen

Bei einer Lagerung über einen längeren Zeitraum oder beim Transport, muss das Benzin abgepumpt werden.
1. Schließen Sie den Benzinhahn (23).
2. Halten Sie einen Auffangbehälter unter den Schlauch der Benzinabsaugpumpe (nicht im Lieferumfang enthalten).
3. Schrauben Sie den Tankdeckel (16) auf und entfernen Sie diesen.
4. Entfernen Sie den Kraftstofffiltereinsatz (16a).
5. Schieben Sie den Schlauch der Benzinabsaugpumpe in den Benzintank und pumpen Sie das Benzin mit Hilfe der Benzinabsaugpumpe vollständig ab.
6. Setzen Sie den Kraftstofffiltereinsatz (16a) wieder ein.
7. Schrauben Sie den Tankdeckel (16) wieder fest.

12.6 Einstellen der Kupplung (Abb. 22)

Das Kupplungsspiel ändert sich mit der Abnutzung der Kupplung. Um einen ordnungsgemäßen Betrieb zu ermöglichen, muss der Kupplungsseilzug eingestellt werden.
1. Stellen Sie den Kupplungshebel (19) über die Einstellvorrichtung (30) in die Ursprungsposition.
2. Ziehen Sie hierzu die Kontermutter (31) mit einem Maulschlüssel SW 10 mm (nicht im Lieferumfang enthalten) an, bis die Kupplung den richtigen Druck auf den Riemen aufbaut (Daumendruck).

12.7 Einstellen der Lenkung (Abb. 23)

Wenn Sie Schwierigkeiten beim Lenken des Dumpers haben, müssen Sie die Lenkhebel (3) und (18) mit der Einstellvorrichtung (30) nachjustieren.
1. Lösen Sie die Kontermutter (31) mit einem Maulschlüssel SW 14 mm (nicht im Lieferumfang enthalten) und schrauben Sie die Einstellvorrichtung (30) leicht heraus. Hiermit entfernen Sie das Spiel im Seilzug, das nach dem ersten Gebrauch oder durch normalen Verschleiß auftreten kann.
2. Achten Sie darauf, die Einstellvorrichtung (30) nicht zu weit herauszuschrauben, da dies das Problem der Unterbrechung des Vortriebes verursachen kann.
3. Ziehen Sie nach dem Einstellen die Kontermutter (31) wieder an.

12.8 Schmierung der Antriebskette (28) (Abb. 24)

Die Antriebskette (28) sollte bei häufigem Gebrauch alle 500 Betriebsstunden nachgefettet werden. Nach längerer Lagerung sollte die Antriebskette (28) vor dem erneuten Gebrauch nachgefettet werden.
1. Lösen Sie hierzu die beiden Befestigungsschrauben (oben und unten) der Wartungsöffnung (27). Verwenden Sie dafür einen Maulschlüssel SW 10 mm (nicht im Lieferumfang enthalten).
2. Fetten Sie die Antriebskette (28) anschließend mit etwas Schmierfett nach.
3. Setzen Sie die Abdeckung wieder auf und schrauben Sie die Befestigungsschrauben der Wartungsöffnung (27) wieder ein.

12.9 Keilriemenspannung und Keilriemenwechsel (Abb. 25 - 26)

Entfernen Sie die Riemenabdeckung (35), um Zugriff zum Keilriemen (34) zu erhalten. Verwenden Sie den Dumper niemals ohne die Riemenabdeckung (35).

12.9.1 Spannung des Keilriemens (35) (Abb. 25 - 26)

Der Keilriemen (34) muss in gutem Zustand sein, um eine optimale Kraftübertragung vom Motor zur exzentrischen Welle zu gewährleisten. Überprüfen Sie deshalb den Zustand des Keilriemens (34).
1. Schalten Sie den Motor ab und lassen Sie ihn abkühlen.
2. Entfernen Sie die Riemenabdeckung (35), um Zugriff zum Keilriemen (34) zu erhalten. Lösen Sie hierzu mit einem Maulschlüssel SW 13 mm (nicht im Lieferumfang enthalten) die Schrauben und die zwei Muttern inkl. Beilagscheiben von der vorderen Riemenabdeckung (35).
3. Drücken Sie den Entriegelungshebel (20), um den Kupplungshebel (19) betätigen zu können.
4. Spannen Sie mithilfe der Riemenspannschraube (37) am Bowdenzug den Keilriemen (34) nach, wenn er mehr als 10-15 mm nachgibt (Daumendruck!). Stellen Sie die Muttern mit einem Gabelschlüssel SW 13 mm (nicht im Lieferumfang enthalten) nach.

5. Setzen Sie die Riemenabdeckung (35) wieder auf und schrauben Sie mit einem Maulschlüssel SW 13 mm (nicht im Lieferumfang enthalten) die Schraube und die Muttern inkl. Beilagscheiben an der Riemenabdeckung (35) fest. Halten Sie dabei die Mutter mit einem Maulschlüssel SW 13 mm an der vorderen Riemenabdeckung (35) gegen und ziehen Sie die Schraube fest.

12.9.2 Austausch des Keilriemens (34) (Abb. 25 - 26)
Ist der Keilriemen (34) eingerissen, abgenutzt oder glatt, muss er ausgetauscht werden.

1. Schalten Sie den Motor ab und lassen Sie ihn abkühlen.
2. Entfernen Sie die beiden Riemenabdeckungen (35), um Zugriff zum Keilriemen (34) zu erhalten. Lösen Sie hierzu mit einem Maulschlüssel SW13 mm (nicht im Lieferumfang enthalten) die Schrauben und die zwei Stoppmuttern inkl. Beilagscheiben von der vorderen Riemenabdeckung (35). Entfernen Sie an der hinteren Riemenabdeckung (35) ebenfalls die beiden Schrauben und lösen Sie die hintere Schraube mit einem Maulschlüssel SW13.
3. Lösen Sie den Führungshaken (36) mit einem Maulschlüssel SW 16 mm (nicht im Lieferumfang enthalten).
4. Ziehen Sie den verschlissenen Keilriemen (34) von der Riemenscheibe ab und ziehen Sie einen neuen Keilriemen korrekt auf.
5. Schrauben Sie den Führungshaken (36) fest.
6. Spannen Sie mithilfe der Riemenspannschraube (37) am Bowdenzug den Keilriemen (34) nach, wenn er mehr als 10-15 mm nachgibt (Daumendruck!). Stellen Sie die Muttern mit einem Gabelschlüssel SW 13 mm (nicht im Lieferumfang enthalten) nach.
7. Setzen Sie die Riemenabdeckungen (35) wieder auf und schrauben Sie mit einem Maulschlüssel SW 13 mm (nicht im Lieferumfang enthalten) die Schrauben und die Stoppmuttern inkl. Beilagscheiben an den beiden Riemenabdeckungen (35) fest. Halten Sie dabei die Mutter mit einem Maulschlüssel SW 13 mm an der vorderen Riemenabdeckung (35) gegen und ziehen Sie die Schraube fest.

12.10 Getriebeölwechsel (Abb. 27 - 28)
Das Öl muss alle 1000 Betriebsstunden und im warmen Zustand, bei stehendem Motor ersetzt werden. Lassen Sie dazu den Motor gegebenenfalls kurze Zeit laufen.

Stellen Sie den Gangwahlhebel (14) auf Position N und betätigen Sie den Kupplungshebel (19).

1. Stellen Sie einen geeigneten Auffangbehälter mit mindestens 2 Liter Volumen unter die Ölablassschraube Getriebeöl (32).
2. Öffnen Sie zuerst die Ölablassschraube (32) und danach den Öleinfüllstutzen (33) und lassen Sie das komplette Getriebeöl abfließen.
3. Schließen Sie die Ölablassschraube (32) wieder.
4. Verwenden Sie zum Auffüllen des Getriebeöls eine Getriebeölpumpe mit Schlauch (nicht im Lieferumfang enthalten). Führen Sie den Schlauch über die Öffnung in den Öleinfüllstutzen (33) ein und füllen Sie 1,62 Liter Getriebeöl (SAE30 / 80W-90) über den Öleinfüllstutzen (33) ein.
5. Schließen Sie anschließend den Öleinfüllstutzen (33) wieder.

13. Lagerung

⚠ GEFAHR!
Brand- und Explosionsgefahr!
Beim Lagern des Produkts in der Nähe von möglichen Entzündungsquellen, kann es zu einem Brand oder einer Explosion kommen. Dies führt zu schweren Verbrennungen oder zum Tod.

- Beseitigen Sie mögliche Entzündungsquellen, wie z. B. Öfen, Heißwasserboiler mit Gas, Gastrockner usw.

HINWEIS!
Beschädigungsgefahr!
Wird das Produkt nicht ordnungsgemäß gelagert, kann dies zu Motorschäden führen.

- Lagern Sie das Produkt geschützt vor Schmutz, Staub und Feuchtigkeit.

13.1 Lagerung bei längeren Betriebspausen:
Wird der Dumper für einen Zeitraum von mehr als 30 Tagen nicht benutzt, befolgen Sie die untenstehenden Schritte, um sie für die Einlagerung vorzubereiten.

1. Leeren Sie den Benzintank vollständig (siehe Abschnitt 12.5). Eingelagertes Benzin, das Ethanol oder MTBE enthält, wird innerhalb von 30 Tagen schal. Schales Benzin hat einen hohen Gummianteil und kann so den Vergaser verstopfen und die Benzinzufuhr einschränken.
2. Starten Sie den Motor, und lassen Sie ihn laufen, bis er anhält. Dadurch wird sichergestellt, dass kein Benzin im Vergaser verbleibt. Dadurch wird verhindert, dass sich Ablagerungen im Vergaser bilden und den Motor möglicherweise beschädigen.
3. Lassen Sie das Motoröl aus dem Motor ab, während er noch warm ist. Füllen Sie neues Öl ein. (siehe Abschnitt 9.1.)
4. Ziehen Sie das Zündkerzenkabel ab.
5. Verwenden Sie saubere Tücher zur Reinigung des Dumpers.
6. Lagern Sie den Dumper in einer aufrechten Position in einem sauberen, trockenen Gebäude mit guter Ventilation.

Lagern Sie das Produkt und dessen Zubehör an einem dunklen, trockenen und frostfreien sowie für Kinder unzugänglichen Ort.
Die optimale Lagertemperatur liegt zwischen 5 und 30 ˚C.
Bewahren Sie das Produkt in der Originalverpackung auf. Decken Sie das Produkt ab, um es vor Staub oder Feuchtigkeit zu schützen. Bewahren Sie die Betriebsanleitung bei dem Produkt auf.

14. Reparatur & Ersatzteilbestellung

Nach Reparatur oder Wartung vergewissern Sie sich, ob alle sicherheitstechnischen Teile angebracht und in einwandfreiem Zustand sind. Verletzungsgefährdende Teile vor anderen Personen und Kindern unzugänglich aufbewahren.

Achtung: Laut Produkthaftungsgesetz wird nicht für Schäden gehaftet, die durch unsachgemäße Reparaturen oder durch Nichtverwendung von Originalersatzteilen verursacht werden.

Beauftragen Sie einen Kundendienst oder einen autorisierten Fachmann. Entsprechendes gilt auch für Zubehörteile.

Ersatzteile und Zubehör erhalten Sie in unserem Service-Center. Scannen Sie hierzu den QR-Code auf der Titelseite.

Bei Rückfragen bitte folgende Daten angeben:
- Daten des Maschinen-Typenschildes
- Daten des Motor-Typenschildes

Wichtiger Hinweis im Fall einer Reparatur:
Bei Rücklieferung des Produkts zur Reparatur beachten Sie bitte, dass es aus Sicherheitsgründen öl- und kraftstofffrei an die Servicestation gesendet werden muss.

14.1 Ersatzteilbestellung
Bei der Ersatzteilbestellung sollten folgende Angaben gemacht werden:
- Modellbezeichnung
- Artikelnummer
- Daten des Typenschildes

Ersatzteile / Zubehör	**Artikel-Nr.:**
Benzin-Absaugpumpe	7907600001

14.2 Service-Informationen
Es ist zu beachten, dass bei diesem Produkt folgende Teile einem gebrauchsmäßigen oder natürlichen Verschleiß unterliegen bzw. folgende Teile als Verbrauchsmaterialien benötigt werden.

Verschleißteile*: Zündkerze, Öl, Luftfilter, Keilriemen

* nicht zwingend im Lieferumfang enthalten!

15. Entsorgung und Wiederverwertung

Hinweise zur Verpackung



Die Verpackungsmaterialien sind recycelbar. Bitte Verpackungen umweltgerecht entsorgen.

Möglichkeiten zur Entsorgung des ausgedienten Gerätes erfahren Sie bei Ihrer Gemeinde- oder Stadtverwaltung.

Kraftstoffe und Öle
- Vor der Entsorgung des Geräts müssen der Kraftstofftank und der Motorölbehälter geleert werden!
- Kraftstoff und Motoröl gehören nicht in den Hausmüll oder Abfluss, sondern sind einer getrennten Erfassung bzw. Entsorgung zuzuführen!
- Leere Öl- und Kraftstoffbehälter müssen umweltgerecht entsorgt werden.

16. Störungsabhilfe

Die folgende Tabelle zeigt Fehlersymptome auf und beschreibt, wie Sie Abhilfe schaffen können, wenn Ihr Produkt einmal nicht richtig arbeitet. Wenn Sie das Problem damit nicht lokalisieren und beseitigen können, wenden Sie sich an Ihre Service-Werkstatt.

Störung	Mögliche Ursache	Abhilfe
Motor springt nicht an.	Zündkerzenstecker abgesteckt.	Schließen Sie das Zündkerzenkabel sicher an die Zündkerze an.
	Verschmutzte Zündkerze.	Reinigen, Abstand einstellen oder ersetzen.
	Kein Kraftstoff oder alter Kraftstoff.	Mit sauberem, frischem Benzin befüllen.
	Choke nicht in geöffneter Stellung.	Der Chokehebel muss beim Kaltstart auf Stellung Choke ON positioniert werden.
	Kraftstoffleitung verstopft.	Kraftstoffleitung auf Knicke oder Beschädigungen prüfen.
	Motor abgesoffen.	Warten Sie ein paar Minuten, vor dem erneuten Anlassen.
Motor läuft unregelmäßig.	Zündkerzenstecker locker.	Zündkerzenkabel anschließen und befestigen.
	Motor läuft auf Stellung Choke.	Bewegen Sie den Chokehebel auf OFF.
	Kraftstoffleitung verstopft oder alter Kraftstoff.	Tank mit sauberem, frischem Benzin befüllen.
	Lüftung verstopft.	Luftfilter reinigen.
	Wasser oder Schmutz im Kraftstoffsystem.	Entleeren Sie den Tank. Füllen Sie den Tank mit frischem Kraftstoff.
	Falsche Vergasereinstellung.	Wenden Sie sich an den Service.
Motor überhitzt.	Motorölstand niedrig.	Füllen Sie Öl nach.
	Verschmutzter Luftfilter.	Reinigen oder ersetzen Sie den Luftfilter.
	Luftstrom eingeschränkt.	Gehäuse entfernen und reinigen.
	Vergaser nicht richtig eingestellt.	Wenden Sie sich an den Service.
Die Maschine bewegt sich bei laufendem Motor nicht.	Der Gang wurde nicht richtig gewählt.	Schalthebel in die richtige Schaltposition schalten.

Garantiebedingungen

Revisionsdatum 31. März 2026

Unsere Produkte unterliegen einer strengen Qualitätskontrolle. Sollte ein Produkt dennoch nicht einwandfrei funktionieren, bedauern wir dies sehr und bitten Sie, sich an unseren Servicedienst unter der unten angegebenen Adresse zu wenden. Die nachfolgenden Hinweise sollen Ihnen für eine problemlose Bearbeitung und Regulierung im Schadensfall dienen.

Für die Geltendmachung von Garantieansprüchen innerhalb Deutschlands gilt Folgendes:

1. **Diese Garantiebedingungen** regeln unsere zusätzlichen Hersteller-Garantieleistungen für Käufer (private Endverbraucher) von neuen Produkten. Die gesetzlichen Gewährleistungsansprüche werden von dieser Garantie nicht berührt. Für diese ist der Händler zuständig, bei dem Sie das Produkt erworben haben.
2. **Die Garantieleistung des Herstellers** erstreckt sich ausschließlich auf Mängel an einem von Ihnen erworbenen neuen Produkt, die auf einem Material- oder Herstellungsfehler beruhen. Treten während des Garantiezeitraums Material- oder Herstellungsfehler auf, so gewährt der Hersteller als Garantiegeber im Rahmen dieser Garantie eine der nachfolgenden Leistungen nach seiner Wahl:
   - Kostenfreie Reparatur der Ware
   - Kostenfreier Austausch der Ware gegen einen gleichwertigen Artikel (ggf. auch Austausch mit einem Nachfolgemodell, sofern die ursprüngliche Ware nicht mehr verfügbar ist).

   Ersetzte Produkte oder Teile gehen in unser Eigentum über. Bitte beachten Sie, dass unsere Produkte bestimmungsgemäß nicht für den gewerblichen, handwerklichen oder beruflichen Einsatz konstruiert wurden. Ein Garantiefall kommt daher nicht zustande, wenn das Produkt innerhalb der Garantiezeit in Gewerbe-, Handwerks- oder Industriebetrieben verwendet wurde oder einer gleichzusetzenden Beanspruchung ausgesetzt war.
3. **Von unseren Garantieleistungen ausgenommen sind:**
   - Schäden am Produkt, die durch Nichtbeachtung der Betriebsanleitung, insbesondere durch nicht fachgerechte Installation oder Anschluss an eine falsche Netzspannung oder Stromart, durch Nichtbeachtung der Wartungs- oder Sicherheitsbestimmungen, durch den Einsatz des Produkts unter ungeeigneten Umweltbedingungen oder durch mangelnde Pflege und Wartung entstanden sind.
   - Schäden am Produkt, die durch missbräuchliche oder unsachgemäße Anwendungen (z.B. Überlastung des Produkts oder Verwendung nicht zugelassener Werkzeuge bzw. Zubehörteile), Eindringen von Fremdkörpern (z.B. Sand, Steine oder Staub), Transportschäden, Gewaltanwendung oder sonstige äußere Einwirkungen (z. B. Schäden durch Herunterfallen) entstanden sind.
   - Schäden am Produkt oder an Teilen des Produkts, die auf bestimmungsgemäßen, üblichen (betriebsbedingten) oder sonstigen natürlichen Verschleiß zurückzuführen sind. Dies gilt insbesondere für Abnutzung oder Schäden an Verschleißteilen, insbesondere, jedoch nicht abschließend, Riemen, Batterien und Akkumulatoren (wiederaufladbare Batterien), Reifen, Messer, Zündkerzen, Filter, Kohlebürsten, Sägeblätter sowie vergleichbare Teile.
   - Mängel am Produkt, die durch Verwendung von Zubehör-, Ergänzungs- oder Ersatzteilen verursacht wurden, die keine Originalteile sind oder nicht bestimmungsgemäß verwendet werden.
   - Produkte, an denen Veränderungen oder Modifikationen vorgenommen wurden.
   - Geringfügige Abweichungen von der Soll-Beschaffenheit, die für Wert und Gebrauchstauglichkeit des Produkts unerheblich sind.
   - Produkte, an denen eigenmächtig Reparaturen, insbesondere durch einen nicht autorisierten Dritten, vorgenommen wurden.
   - Produkte, bei denen die Kennzeichnung oder die Identifikationsinformationen des Produkts (z. B. Maschinenaufkleber oder Typenschild) fehlen oder unlesbar sind.
   - Produkte, die eine starke Verschmutzung aufweisen und daher vom Servicepersonal abgelehnt werden.
   - Produkte, für die kein geeigneter Kaufnachweis (z. B. Rechnung oder Kassenbeleg) vorgelegt wird.
   - Produkte zweiter Wahl (B-Ware), insbesondere solche aus dem Scheppach Werksverkauf oder dem Scheppach Onlineshop.
   - Schadensersatzansprüche sowie Folgeschäden sind von dieser Garantieleistung generell ausgeschlossen. Die gesetzlichen Gewährleistungsrechte bleiben hiervon unberührt.
4. **Die Garantiezeit** beträgt regulär **2 Jahre**, für Produkte aus der Scheppach 20V IXES Serie **5 Jahre** und beginnt mit dem Kaufdatum des Produkts. Maßgeblich ist das Datum auf dem Original-Kaufbeleg. Garantieansprüche müssen jeweils nach Kenntniserlangung unverzüglich erhoben werden. Die Geltendmachung von Garantieansprüchen nach Ablauf der Garantiezeit ist ausgeschlossen.

   Die Reparatur oder der Austausch des Produkts führt weder zu einer Verlängerung der Garantiezeit noch wird eine neue Garantiezeit für das Produkt oder für eingebaute Ersatzteile in Gang gesetzt. Dies gilt auch bei Einsatz eines Vor-Ort-Services.

   Zur Prüfung des Garantiefalls kann der Hersteller verlangen, dass das betroffene Produkt eingesendet wird. Das Produkt ist in gereinigtem Zustand zusammen mit einer Kopie des Kaufbelegs, aus dem Kaufdatum und Produktbezeichnung hervorgehen, einzusenden. In der Regel wird vereinbart, dass das defekte Produkt mit einer kurzen Beschreibung der Störung per organisierter Rücksendung oder ausreichend frankiert, unter Beachtung der entsprechenden Verpackungs- und Versandrichtlinien, an die unten angegebene Serviceadresse eingesendet wird.

   Wird ein Produkt oder ein Set-Artikel unvollständig eingesendet, können fehlende Komponenten bei Austausch oder Erstattung wertmäßig berücksichtigt werden. Teilweise oder vollständig zerlegte Produkte können nicht als Garantiefall akzeptiert werden.

   Bei nicht berechtigter Reklamation oder außerhalb der Garantiezeit trägt der Käufer die Transportkosten und das Transportrisiko.

   Können Produkte nicht repariert oder ausgetauscht werden, kann nach unserem Ermessen ein Geldbetrag bis zur Höhe des Kaufpreises des mangelhaften Produkts erstattet werden, wobei ein Abzug aufgrund von Abnutzung und Verschleiß berücksichtigt werden kann.

   Diese Garantieleistungen gelten nur zugunsten des privaten Erstkäufers und sind nicht abtret- oder übertragbar.

5. **Verlängerung der Garantiezeit um 5 Jahre:** Scheppach bietet eine zusätzliche Garantieverlängerung von 5 Jahren auf Produkte aus der **Scheppach 20V IXES Serie**. Somit beläuft sich der Garantiezeitraum für diese Produkte auf insgesamt 10 Jahre. Ausgenommen hiervon sind Batterien und Akkumulatoren (wiederaufladbare Batterien), Ladegeräte und Zubehör. Diese Garantieverlängerung können Sie in Anspruch nehmen, indem Sie Ihr Produkt aus der Scheppach 20V IXES Serie bis spätestens 30 Tage ab Kaufdatum online unter https://garantie.scheppach.com registrieren. Nach erfolgreicher Online-Registrierung erhalten Sie die Bestätigung für die artikelbezogene Garantieverlängerung.
6. **Für die Geltendmachung** Ihres Garantieanspruchs **kontaktieren Sie bitte unser Service-Center**.
   Bitte verwenden Sie vorzugsweise unser Formular auf unserer Website: https://www.scheppach.com/de/service
   Bitte senden Sie uns keine Produkte ohne vorherige Kontaktaufnahme und Anmeldung bei unserem Service-Center. Für die Inanspruchnahme dieser Garantieleistungen ist der Erstkontakt mit unserem Service-Center zwingende Voraussetzung.
7. **Bearbeitungszeit:** Im Regelfall erledigen wir Reklamationssendungen innerhalb von 14 Tagen nach Eingang in unserem Service-Center. Sollte in Ausnahmefällen die genannte Bearbeitungszeit überschritten werden, so informieren wir Sie rechtzeitig.
8. **Kostenvoranschlag:** Von der Garantieleistung nicht oder nicht mehr erfasste Produkte reparieren wir gegen Berechnung. Auf Nachfrage bei unserem Service-Center können Sie die defekten Produkte für einen Kostenvoranschlag einsenden und ggf. dem Service-Center schriftlich (per Post oder eMail) die Reparaturfreigabe erteilen. Ohne Reparaturfreigabe erfolgt keine weitere Bearbeitung.

Die Garantiebedingungen gelten nur in der jeweils aktuellen Fassung zum Zeitpunkt der Reklamation und können ggf. unserer Homepage (www.scheppach.com) entnommen werden.

Bei Übersetzungen ist stets die deutsche Fassung maßgeblich.

Scheppach GmbH · Günzburger Str. 69 · 89335 Ichenhausen (Deutschland) · www.scheppach.com
Telefon: +800 4002 4002 · E-Mail: service@scheppach.com · Internet: https://www.scheppach.com

https://www.scheppach.com/de/service

Änderungen dieser Garantiebedingungen ohne Voranmeldung behalten wir uns jederzeit vor.

Ersatzteile Zubehör **Reparatur**

Kontakt **Dokumente**

Explanation of the symbols on the product

Symbols are used in this manual to draw your attention to potential hazards. The safety symbols and the accompanying explanations must be fully understood. The warnings themselves will not rectify a hazard and cannot replace proper accident prevention measures.

	Warning - Read the operating manual to reduce the risk of injury.		Attention! Failure to observe the safety signs and warning information affixed to the machine and failure to observe the safety and operating instructions can result in serious injury or even death.
	Wear hearing protection. Exposure to noise can cause hearing loss.		Wear safety shoes.
	Wear safety goggles.		Wear work gloves.
	No smoking or naked flames.	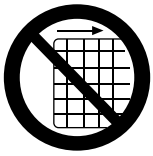	Removing or manipulating the protective or safety devices is prohibited.
	Objects that are ejected can cause injuries.		Do not touch hot machine parts.
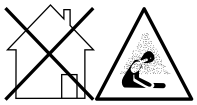	Danger of poisoning! Only use the device outdoors and never in closed or poorly ventilated rooms.	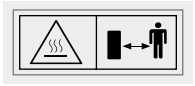	Make sure that other persons maintain a sufficient safety distance. Keep uninvolved persons away from the device. Attention: hot surface! Danger of burning.
	Warning against flammable substances.		Secure the device against unintentional switch-on before carrying out maintenance and/or servicing work.
	Do not use the device on slopes steeper than 10°. Tipping hazard!		The maximum gradient angle is 20° uphill and 6°downhill.
	Sound power level 101 dB		Choke

⚠ **Attention!**	We have marked points in the operating manual that impact your safety with this symbol: ⚠.		Speed control
	Important: Always switch off the engine before refuelling. Do not refill during operation.		Manual tilt function
	Checking the oil level		- Choke closed - Open fuel valve
	The product complies with the applicable European directives.	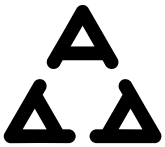	The product complies with the applicable Serbian directives.
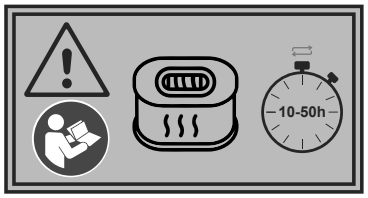			Air filter maintenance interval

⚠ **DANGER**	Signal word to indicate an imminently hazardous situation which, if not avoided, will result in death or serious injury.
⚠ **WARNING**	Signal word to indicate a potentially hazardous situation which, if not avoided, could result in death or serious injury.
⚠ **CAUTION**	Signal word to indicate a potentially hazardous situation which, if not avoided, could result in minor or moderate injury.
NOTE	Signal word to indicate a potentially hazardous situation which, if not avoided, could result in product or property damage.

Table of contents: **Page:**

1. Introduction....31
2. Product description (Fig. 1 - 28)....31
3. Scope of delivery (Fig. 1 - 2)....31
4. Proper use....31
5. General safety instructions....32
6. Technical data....34
7. Unpacking....35
8. Layout....35
9. Before commissioning....36
10. Start-up....37
11. Transport....39
12. Cleaning and maintenance....39
13. Storage....42
14. Repair & ordering spare parts....42
15. Disposal and recycling....43
16. Troubleshooting....43
17. EU Declaration of Conformity (available online from 20/01/2027 – scan the QR code)....133

1. Introduction

Manufacturer:
Scheppach GmbH
Günzburger Straße 69
D-89335 Ichenhausen

Dear Customer,
We hope your new product brings you much enjoyment and success.

Note:
In accordance with the applicable product liability laws, the manufacturer of this product assumes no liability for damage to the product or caused by the product arising from:
- Improper handling
- Non-compliance with the operating manual
- Repairs carried out by third parties, unauthorised specialists
- Installing and replacing non-original spare parts
- Improper use
- Failures of the electrical system due to failure to observe the national electrical requirements and regulations.

Note:
The operating manual is part of this product. It includes important instructions for the safe, proper and economic operation of the product, for avoiding danger, for minimising repair costs and downtimes and for increasing the reliability and extending the service life of the product. In addition to the safety instructions in this operating manual, you must also observe the regulations applicable to the operation of the product in your country.
Familiarise yourself with all operating and safety instructions before using the product. Only operate the product as described and for the specified areas of application. Keep the operating manual in a good place and hand over all documents when passing the product on to third parties.

2. Product description (Fig. 1 - 28)

1. Throttle
2. ON/OFF switch
3. Right steering lever
4. Transport tray
5. Exhaust pipe
6. Transport tray rocker arm
7. Tray fixing
8. Wheel
9. Transmission
10. Gearshift lever
11. Motor oil drain screw
12. Oil filler plug with oil dipstick
13. Switch plate
14. Gear selector lever
15. Fuel tank
16. Fuel filler cap

16a. Fuel filter insert

17. Air filter
18. Left steering lever
19. Clutch lever
20. Unlocking lever
21. Frame
22. Spark plug
23. Fuel valve
24. Choke lever
25. Starter cable
26. On/Off switch cable
27. Maintenance opening fixing screw
28. Drive chain
29. Spark plug connector
30. Adjustment device
31. Lock nut
32. Gearbox oil drain screw
33. Gearbox oil filling nozzle
34. V-belt
35. V-belt cover
36. V-belt guide hook
37. Belt tensioning screw

3. Scope of delivery (Fig. 1 - 2)

Item	Quantity	Designation
	1x	Dumper
4	1x	Transport tray
8	1x	Wheels
14	1x	Gear selector lever
21	1x	Frame
	1x	Bag with assembly material
	1x	Spark plug wrench
	1x	Operating manual

4. Proper use

The product is intended exclusively for small loading and transport tasks in gardening, landscaping and agriculture.

The product may only be used in the intended manner. Any use beyond this is improper. The user/operator, not the manufacturer, is responsible for damages or injuries of any type resulting from this.
An element of the intended use is also the observance of the safety instructions, as well as the assembly instructions and operating information in the operating manual.
Persons who operate and maintain the product must be familiar with the manual and must be informed about potential dangers.

The liability of the manufacturer and resulting damages are excluded in the event of modifications of the product.
The product may only be operated with original parts and original accessories from the manufacturer.
The safety, operating and maintenance specifications of the manufacturer, as well as the dimensions specified in the technical data, must be observed.

Please note that our products were not designed with the intention of use for commercial or industrial purposes. We assume no guarantee if the product is used in commercial or industrial applications, or for equivalent work.

The manufacturer is not liable for damage caused by improper use or incorrect operation.

5. General safety instructions

⚠ WARNING - Read all safety information, instructions, illustrations and technical data for this product.
Failure to follow all instructions listed below may result in electric shock, fire and/or serious injury.

We have marked points in the operating manual that impact your safety with this symbol: ⚠

Furthermore, the operating manual contains other important text sections that are marked with the word **"ATTENTION!"**.

⚠ Attention!
When using equipment, several safety warnings must be observed to prevent injuries and damage. For this reason, please carefully read this operating manual / safety instructions. If you hand the device over to another person, please hand over this operating manual / safety instructions as well. We accept no liability for accidents or damage that occur due to a failure to observe this manual and the safety instructions.

⚠ DANGER
A failure to observe these instructions poses an extreme danger of death or the risk of life-threatening injuries.

⚠ WARNING
A failure to observe these instructions poses a danger of death or the risk of serious injuries.

⚠ CAUTION
A failure to observe these instructions poses a minor to moderate danger of injury.

NOTE!
A failure to observe these instructions poses a risk of damage to the engine or other property.

General safety instructions

1. **Keep the work area orderly**
   - Disorder in the work area can lead to accidents.
2. **Take environmental influences into account**
   - Never work with the device in enclosed or poorly ventilated spaces. When the engine is running, toxic gases are produced. These gases can be odourless and invisible.
   - Do not expose the device to rain.
   - Do not use the device in a damp or wet environment.
   - Make sure to have a secure footing on uneven terrain.
   - Always ensure adequate lighting when working.
   - Do not use the device in flammable vegetation or where there is a risk of fire or explosion.
   - In dry conditions, provide fire extinguishers (fire hazard).
3. **Keep other persons away**
   - Do not allow other persons, especially children and young people, to touch the device. Keep them away from your work area.
4. **Securely store unused devices**
   - Unused devices should be stored in a dry, elevated or closed location out of the reach of children.
5. **Do not overload your device**
   - Work in the specified power range.
6. **Wear suitable clothing**
   - Do not wear wide clothing or jewellery, which can become entangled in moving parts.
   - Wear sturdy work gloves, leather gloves provide good protection.
   - Wear safety shoes with steel toecaps.
   - Always wear a work suit made of sturdy material when carrying out any work.
   - Tie long hair back in a hair net and safety helmet.
7. **Use personal protective equipment**
   - Always wear head, eye, hand, foot and hearing protection.
8. **Avoid abnormal posture**
   - When using the device, make sure that it is sufficiently secured.
9. **Work with full awareness**
   - Never work under the influence of alcohol, drugs, medication or other substances that may impair vision, dexterity or judgement.
10. **Use the device as intended**
    - Do not use the device for applications for which it is not intended.

⚠ Use of petrol

⚠ Danger to life! Petrol is toxic and highly flammable.

- Only store petrol in containers (canisters) designed and tested for this purpose. The tank caps must always be properly screwed on and tightened. Defective caps must be replaced for safety reasons.

- Keep petrol away from sparks, open flames, permanent flames, heat sources and other sources of ignition. Do not smoke!
- Refuel outdoors only and do not smoke while refuelling.
- Before refuelling, switch off the combustion engine and let it cool down.
- Petrol must be filled before starting the combustion engine. While the combustion engine runs or if the machine is hot, the fuel cap must not be opened and petrol must not be filled.
- Open the fuel cap carefully and slowly. Wait for the pressure to equalise and only then remove the fuel filler cap completely.
- Use a suitable funnel or filler pipe for refuelling so that no fuel can spill onto the combustion engine and housing or lawn.

Do not overfill the fuel tank!

- To leave room for the fuel to expand, never fill the fuel tank beyond the lower edge of the filling nozzle. Observe additional information in the combustion engine user manual.
- If petrol has overflowed, do not start the combustion engine until the petrol-contaminated area has been cleaned. Avoid starting the engine until the fuel vapours have evaporated (wipe dry).
- Always wipe up spilled fuel immediately.
- If petrol has got on clothing, it must be changed.
- The tank cover must be properly screwed on and tightened after each refuelling operation. The device must not be put into operation without the original tank cover screwed on.
- For safety reasons, check fuel line, fuel tank, fuel cap and connections regularly for damage, ageing (brittleness), tight fit and leaks and replace if necessary.
- Only empty the tank outdoors.
- Never use beverage bottles or similar to dispose of or store operating materials, such as fuel. People, especially children, could be tempted to drink from it.
- Never store the device with petrol in the tank inside a building. Any fuel vapours produced can come into contact with naked flames or sparks and ignite.
- Do not place the device and fuel tank near heaters, radiant heaters, welding machines or other sources of heat.

Risk of explosion!

If a defect is detected on the tank, the tank cover or on fuel-carrying parts (fuel lines) during operation, the combustion engine must be switched off immediately. Then consult a specialist dealer.

Special safety regulations when using internal combustion engines:

⚠ DANGER

Internal combustion engines pose a particular danger during operation and refuelling. Always read and observe the warning information. It can cause serious or even fatal injuries if not observed.

1. It is prohibited to make any modifications to the device.
2. ⚠ **Attention!**
   Danger of poisoning! Exhaust, fuel and lubricants are poisonous. Exhaust may not be inhaled.
3. ⚠ **Attention!**
   Danger of burning! Do not touch exhaust system and drive unit.
4. Do not operate the device in unventilated rooms or in highly flammable environments.
5. ⚠ **Risk of explosion!** Never operate the device in rooms with highly flammable substances.
6. During transport, the device must be secured against slipping and tipping.
7. Take care not to spill fuel on the engine or exhaust pipe when refuelling.
8. Repair and adjustment work may only be carried out by authorised specialist personnel.
9. Do not touch any mechanically moving or hot parts. Do not remove any protective covers.
10. Values specified in the technical data under sound power level (L_{WA}) and sound pressure level (L_{PA}) represent emission levels and are not necessarily safe working levels.
11. Since there is a correlation between emission and exposure levels, it cannot be reliably used to determine any additional precautionary measures that may be required. Factors influencing the current exposure level of the worker include the characteristics of the workspace, other noise sources, etc., such as the number of machines and other adjacent processes and the length of time an operator is exposed to the noise. The permitted exposure level may also vary from country to country. Nevertheless, this information will enable the operator of the machine to make a better assessment of the risks and hazards.
12. Never insert objects into the ventilation slots. This also applies when the device is switched off. Failure to comply may result in injury or damage to the device.
13. Keep the device free from oil, dirt and other contaminants.
14. Ensure that the silencer and air filter are working properly. These parts serve as flame protection in the event of a misfire.
15. Switch off the engine:
    - Whenever you leave the machine
    - Prior to topping up fuel

16. Always close the fuel valve when the machine is not in use.
17. Never use the choke lever to stop the engine.

Residual risks and accident protective measures

Neglect of ergonomic principles
Negligent use of personal protective equipment (PPE)
Careless use or omission of personal protective equipment may result in serious injury.
- Wear prescribed protective equipment.

Human behaviour, misconduct
- Always concentrate fully on all work.

⚠ **Residual risk** can never be ruled out.

Danger from noise
Hearing damage
Prolonged unprotected work with the device may cause hearing damage.
- Always wear hearing protection as a matter of principle.

Behaviour in an emergency
In case of an accident, initiate the necessary first aid measures and seek medical assistance as quickly as possible.

⚠ WARNING
Improper maintenance or failure to observe or correct a problem can become a source of danger during operation. Only operate regularly and properly maintained machines. This is the only way you can be sure that you are operating your device safely, economically and trouble-free.

Residual risks
The product has been built according to state-of-the-art and the recognised technical safety rules. However, individual residual risks can arise during operation.

- Furthermore, despite all precautions having been met, some non-obvious residual risks may still remain.
- Residual risks can be minimised if the "Safety Instructions" and the "Intended Use" together with the operating manual as a whole are observed.
- Keep your hands away from the working area when the machine is in operation.
- Carefully check the area where work is to be done and keep the work area clean and free of dirt to prevent trip hazards. Work on a level smooth floor.
- During assembly, installation, operation, maintenance, repair or transport, never place any part of your body in a position where it would be in danger if movement occurred.
- Keep all onlookers, children and pets at least 75 feet (23 m) away. Stop the machine immediately if anyone approaches.
- Do not climb on the dumper and do not carry passengers.
- Never park the machine in a place with unstable ground that could give way, especially when the machine is loaded.
- Release the clutch lever before starting the engine.
- Start the engine carefully according to the instructions and keep your feet far away from the moving parts.
- Never leave the operating position while the engine is running.
- Always hold the device with both hands during operation. Always hold the handlebar securely. Remember that the machine can unexpectedly jump up or forward if it encounters hidden obstacles, such as large stones.
- The machine must always be guided at walking speed.
- Do not overload the machine. Drive at a safe speed, adjust the speed to the slope of the terrain, the surface condition of the road, and the weight of the load.
- Take particular care when using reverse gear or pulling the machine towards you.
- Be especially careful when working on or crossing gravel paths, pavements or roads. Always watch out for hidden dangers and traffic.
- Drive on soft ground in first forward/reverse gear. Do not accelerate hard, steer or brake sharply.

Save all warnings and instructions for future reference.

6. Technical data

	DP3000/ DP3100/ SY-RD30/ RD300-BE	DP4000x
Engine / drive	1-cylinder 4-stroke motor	
Engine output	4.1 kW (at 3600 rpm) / 5.6 HP	
Displacement	196 cm³	
Gear stages	3 forward + 1 reverse	
Forward speeds:		
1. Gear min./max.	2.5 km/h	
2. Gear min./max.	4.8 km/h	
3. Gear min./max.	6.4 km/h	
Reverse speeds min./max.	2 km/h	
Max. load weight	300 kg	400 kg
Transport tray length	910 mm	

Transport tray width	670 mm
Transport tray depth	575 mm
Transport tray volume	125 l
Tilting device	manual
Type of engine	GB200 + G200F
Idle speed	1800 rpm
Maximum speed	3600 rpm
Engine starter	Reverse starter (pull starter)
Fuel	Unleaded fuel octane number 90 and max. ethanol of 10%
Fuel tank capacity	3.6 l
CO_2 output	811.46 g/kWh
Engine oil	SAE 10W-30
Engine oil tank capacity max.	0.6 l
Gearbox oil	80W-90
Gearbox oil quantity	1.6 l
Max. incline	20°
Max. Slope angle	10°
Weight	147 kg

Subject to technical changes!

Noise and vibration
⚠ **Warning**: Noise can have serious effects on your health. If the machine noise exceeds 85 dB, please wear suitable hearing protection.

Information on noise level per EN ISO 3744:1995 und ISO 6395:1988

Noise data

Sound power level L_{WA}	95 dB
Uncertainty K_{WA}	2.51 dB
Sound pressure level L_{pA}	84.7 dB
Uncertainty K_{pA}	3 dB

Vibration parameters

Vibration value per EN 1032:2003+A1:2008 (vector sum of three directions)

Vibration, steering lever A_{hv}	3.92 m/s²
Vibration, overall A_{hv}	3.92 m/s²
Uncertainty K_{hv}	<1.5 m/s²

The specified sound levels have been measured in accordance with a standardised test procedure and can be used to compare different tools with one another.

In addition, these values are suitable for estimating the stresses for the user resulting from the noise in advance.

⚠ WARNING
The vibration emission value can vary from the specified value during actual use, depending on the type and the manner in which the device is used. Try to minimise stress from vibrations as low as possible. Some examples of means for reducing the vibration stress are wearing gloves while using the tool and limiting work time. In doing so, all parts of the operating cycle must be taken into account (such as times in which the device is switched off or times in which it is switched on, but is not running under a load).

Keep the noise level and vibration to a minimum!

7. Unpacking

- Open the packaging and carefully remove the product. Open the wooden box by bending the metal tabs with pliers or a hammer (not included in the scope of delivery).
- Remove the packaging material, as well as the packaging and transport safety devices (if present).
- Check whether the scope of delivery is complete.
- Check the product and accessory parts for transport damage. In the event of complaints the carrier must be informed immediately. Later claims will not be recognised.
- If possible, keep the packaging until the expiry of the warranty period.
- Familiarise yourself with the product by means of the operating manual before using for the first time.
- With accessories as well as wearing parts and replacement parts use only original parts. Spare parts can be obtained from your specialist dealer.
- When ordering please provide our article number as well as type and year of manufacture for the product.

⚠ WARNING!
The product and the packaging material are not children's toys! Do not let children play with plastic bags, films or small parts! There is a danger of choking or suffocating!

8. Layout

⚠ WARNING!
Danger of injury and damage!
The use of incorrect spare parts and accessories can lead to injuries and damage. These could come loose and be flung away. They can also reduce the power of the product.
- Only use original spare parts and accessories from the manufacturer. Original spare parts or accesso-

ries can be obtained from your specialist dealer.
- Failure to do so may reduce the power of the product and parts may come loose.
- Failure to observe this will invalidate the manufacturer's warranty.

NOTE!
Due to the heavy weight of the product, we recommend installation by at least two people.
Some parts of the delivery come disassembled. You require the following for assembly:
- Open-end spanner AF 12 mm (installation of gear selector lever)
- Open-end spanner AF 13 mm (installation of gear selector lever)
- Open-end spanner AF 16 mm (assembly of frame)
- Open-end spanner AF 17 mm (assembly of frame)
- Open-end spanner AF 19 mm (assembly of wheels)

The assembly tool is not included in the scope of delivery.

8.1 Installing the frame (21) (Fig. 3)
1. Align the holes of the frame (21) with the holes of the side parts of the frame.
2. Secure the frame (21) with the screws (enclosed accessories bag A M10x45 mm and B M10x25), washers and nuts.

8.2 Fitting the wheels (8) (Fig. 4)
1. Push the wheels (8) onto the wheel screws and fasten them with the included washers and lock nuts (C, M12).
2. Make sure that the valve (which is needed to inflate the wheels) is on the outer side of each wheel (8).
3. Also pay attention to the direction arrow on the wheel.

8.3 Installing the gear selector lever (14) (Fig. 5)
1. Remove the pre-assembled screws from the gear selector lever (14).
2. Slide the gear selector lever (14) through the slot of the switch plate (13).
3. Fasten the gear selector lever (14) on the inside of the switch bracket (10) using the screws M8x30mm. Make sure that the labelling of the gear selector lever (14) points towards the user.

8.4 Fitting the transport tray (4) (Fig. 6)
1. Push the transport tray (4) laterally into the guide pins provided for this purpose on the frame.
2. Secure the transport tray (4) using the enclosed cotter pins (D).

8.5 On/Off switch cable (26) (Fig. 7)
1. Fasten the on/off switch cable (26) using the included cable connectors.

9. Before commissioning

⚠ Attention!
Always make sure the product is fully assembled before commissioning!

⚠ WARNING!
Health hazard!
Inhalation of petrol/lubricating oil vapours and exhaust gases can cause serious damage to health, unconsciousness and in extreme cases death.
- Do not breathe petrol/lubricating oil vapours and exhaust gases.
- Operate the product outdoors only.

NOTE!
Product damage
Using the product without or with too little engine and gearbox oil can result in engine damage.
- Fill with petrol and oil before commissioning. The product is delivered without engine oil from the factory.

NOTE!
Environmental damage!
Spilled oil can pollute the environment permanently. The liquid is highly toxic and can quickly lead to water pollution.
- Fill/empty oil only on level, paved surfaces.
- Use a filling nozzle or funnel.
- Collect drained oil in a suitable container.
- Wipe up spilled oil carefully immediately and dispose of the cloth according to local regulations.
- Dispose of oil as per local regulations.

NOTE!
Risk of damage!
If incorrectly stored or undrained fuel is used, the carburettor may become clogged or engine operation may be affected.
- Put unused fuel in an airtight vessel and store it in a dark, cool room.

Check before operation
- Check all sides of the engine for oil or fuel leaks.
- Check the engine oil level.
- Check the fuel level – the tank should be at least half-full.
- Check the air filter condition (see section 12.3).
- Check the condition of the fuel lines.
- Make sure that the spark plug connector (26) is attached to the spark plug (14).
- Check the tyre pressure. This should be max. 2.1 bar.
- Look for signs of damage.
- Check that all protective covers are in place and all screws, nuts and bolts are tightened.

9.1 Filling up with engine oil (Fig. 8 - 10)

⚠ Attention!

The dumper is delivered without engine oil. Therefore, ensure that you add oil before starting it up. Use multigrade oil (SAE 10W-30 or 10W-40) for this.

Check the oil level regularly before commissioning. An oil level that is too low can damage the motor.

1. Place the dumper on a level, even surface.
2. Unscrew the oil dipstick (12).
3. Fill the tank with engine oil using a funnel (not included in scope of delivery). Note the max. filling capacity of 600 ml. Carefully fill the oil up to the lower edge of the filling port.
4. Wipe the oil dipstick (12) with a clean, lint-free cloth.
5. Reinsert the oil dipstick (12) and check the oil level without screwing the dipstick tight again.
6. The oil level must be within the middle mark on the oil dipstick.
7. If the oil level is too low, add the recommended amount of oil (max. 600 ml).
8. Then screw the oil dipstick (12) in again.

9.2 Filling up with petrol (Fig. 8 + 11)

⚠ DANGER!

Risk of fire and explosion!

When filling, fuel may ignite and even explode. This can lead to severe burns or death.

- Switch off the engine and let it cool down.
- Keep heat, flames and sparks away.
- Only fill up with fuel outdoors.
- Wear protective gloves.
- Avoid contact with skin and eyes.
- Start the product at a distance of at least 3 m from the fuel filling point.
- Watch out for leaks. If petrol is leaking, do not start the engine.

⚠ Attention!

The dumper is delivered without petrol. It is therefore essential to fill with petrol before commissioning. Use only RON 95 unleaded petrol.

1. Clean the area surrounding the filling area. Impurities in the tank lead to operational faults.
2. Carefully open the tank cover (16) so that any possible overpressure can be relieved.
3. Fill the fuel tank (15) with petrol using a funnel (not included in scope of delivery). Note the max. filling capacity of 4.2 litres. Carefully fill the petrol up to the lower edge of the filling nozzle.
4. Close the tank cover (16) again. Ensure that the fuel cap is tightly sealed.
5. Clean the fuel cap and the surroundings.
6. Check the tank and fuel lines for leaks.
7. Move at least three meters away from the refuelling area before starting the engine.

10. Start-up

⚠ ATTENTION!

Before starting work, always check that the transport tray (6) is securely locked!

10.1 On/Off switch (2) (Fig. 1)

The ON/OFF switch (2) activates or deactivates the ignition system. The ON/OFF switch (2) must be in the ON position for the engine to run.

The engine stops when the ON/OFF switch (2) is moved to the OFF position.

10.2 Clutch lever (19) (Fig. 12)

- Operating the clutch lever (19)
  - Clutch engaged:
    First press the unlocking lever (20) (Fig. 11). Then, the clutch lever (19) can be pushed down.
- Disengaging the clutch lever (19)
  - Clutch disengaged.

10.3 Throttle (1) (Fig. 1)

The throttle (1) controls the speed of the engine. If the lever is moved in the directions shown, the engine runs faster (H) or slower (L).

Fast = 

Slow = 

10.4 Choke lever (24) (Fig. 15)

- Warm engine / choke open: 
- Cold engine / choke closed: 

Note: The closed position of the choke lever enriches the fuel mixture for starting a cold engine.

The open position provides the correct fuel mixture for normal operation after starting and for restarting a warm engine.

10.5 Fuel valve (23) (Fig. 15)

- Open fuel valve: 
- Fuel valve closed: 

10.6 Left steering lever (18) and right steering lever (3) (Fig. 1)

- Operate the left steering lever (18) to steer to the left.
- Operate the right steering lever (3) to steer to the right.

10.7 Gear selector lever (14) (Fig. 1)

- The gear selector lever (14) controls the forward or reverse movement of the machine.
- It is possible to choose between 3 forward gears and one reverse gear using the gear selector lever (14).

10.8 Transport tray tilt lever (6) (Fig. 13 - 14)
Watch out for sudden changes in the centre of gravity when tipping out!
Before starting work, always check that the transport tray (4) is securely locked.

1. Pull the transport tray tilt lever (6) towards you with your right hand. This will unlock the tray fixing (7). (Fig. 13)
2. After unlocking the transport tray (4), it can be emptied by tilting it manually.
   NOTE! When fully loaded or when transporting heavy loads, the transport tray (4) must be emptied with the help of a second person.
3. Lower the transport tray (4) again after emptying. Lock the transport tray (4) by pushing the transport tray tilt lever (6) forward. The tray fixing (7) locks into place. (Fig. 14)

10.9 Starting the engine (Fig. 1, 15, 16)

10.9.1 Cold start
Cold engine: Set the choke lever to the “open” position.

1. Open the fuel valve (23).
2. Open the choke lever (24) on the engine (Fig. 15).
3. Turn the on/off switch (2) to ON.
4. Set the throttle lever (1) to half throttle (i.e. half open position).
5. Pull strongly on the starter rope (25) and let it wind back in slowly. Do not let the starter cable (25) whip back in. If necessary, pull the starter cable (25) several times until the engine starts.
6. Let the engine warm up for a few seconds.
7. Once the engine is running, slowly close the choke lever (24).
8. Set the throttle lever (1) to full throttle (H).

NOTE!
Restarting an engine that is already warm from previous operation does not normally require the use of the choke.

10.9.2 Warm start
Warm engine: Do not use the choke and close it.

1. Set the throttle lever (1) to half throttle (i.e. half open position).
2. Turn the on/off switch (2) to ON.
3. Open the fuel valve (23).
4. Pull strongly on the starter rope (25) and let it wind back in slowly. Do not let the starter cable (25) whip back in. If necessary, pull the starter cable (25) several times until the engine starts.
5. Set the throttle lever (1) to full throttle (H).

10.10 Operation (Fig. 1, 12)
NOTE!

- Always release the clutch before starting.
- Always use the dumper with both hands.
- Change gear only when stationary.
- Never change gear on a slope.

It is possible to choose between 3 forward gears and one reverse gear using the gear selector lever (14).

1. Start the engine as described in 10.9.1 or 10.9.2.
2. Select the desired gear with the gear selector lever (14). To do this, pull the gear selector lever (14) towards you and move exactly along the contour in the gearshift plate (13) to the desired gear.
3. Press the unlocking lever (20) to be able to operate the clutch lever (19).
4. Slowly operate the clutch lever (19) to set the dumper in motion.
5. ***NOTE!*** If the gear does not engage immediately, slowly release the clutch lever (19). Then shift to a higher gear and back again to ensure the transmission engages in the desired gear.
6. Increase the speed at the throttle (1) accordingly (Pos. H).

Notes on operation:
⚠ ATTENTION!
The dumper has a maximum loading capacity of 300 kg / 400 kg (see technical data).

It is recommended to assess the load and adjust it according to the ground on which the machine is used. It is therefore advisable to travel sensitive routes in low gear and with extra caution. Avoid sharp turns and frequent changes of direction while driving on the road, especially on rough, hard terrain full of sharp, uneven places with high friction.

When the clutch lever (19) is released, the machine stops and brakes automatically.

10.10.1 Steering
The dumper has steering levers (3) and (18) on the handlebar, which makes steering very easy.

1. Operate the right steering lever (3) or the left steering lever (18) to steer to the right or left.
2. The sensitivity of the steering increases proportionally to the speed of the machine, and with the machine empty, only a slight pressure on the lever is needed to make a turn. However, when the machine is loaded, more pressure is required.

10.10.2 Idle speed

1. Set the throttle (1) to the “L” position to reduce the load on the engine when not working.
2. Lowering the engine speed for idling the engine helps to extend the service life of the engine, save fuel and reduce the noise level of the machine.

10.11 Working on slopes and under unfavourable conditions
⚠ WARNING!
Danger due to errors when driving on slopes
Take special care when driving on slopes! There is no “safe” slope. Pay particular attention to the following

safety instructions:
- If the wheels should spin or if the vehicle gets stuck when climbing a slope. Disengage the clutch and leave the slope in a slow downward and straight direction.
- A full transport tray increases the risk of the dumper tipping over due to its weight.
- Always work slowly and with increased attention. Always guide the machine in an upward or downward direction. Never work at an angle on a slope. The machine can become unbalanced and tip over. The machine must not be used on slopes steeper than 20%. Take care that the machine does not tip over - danger to life!
- Remember that even if the unit has four-wheel drive, you must be careful when working in adverse weather conditions (ice, heavy rain and snow) or on types of ground that may cause the dumper to become unstable.
- Please note that this is a wheeled vehicle that is subject to considerable pitching movements when driving over bumps, holes and steps.

10.12 Switching off the engine

⚠ Attention!

If you need to stop the engine in an emergency, turn the on/off switch (2) to the OFF position.

Use the following procedure under normal conditions:

1. Set the throttle lever (1) to the “L” position.
2. Let the engine idle for a minute or two after finishing work.
3. Turn the on/off switch (2) to “OFF”.
4. Close the fuel valve (23).
5. If you leave the machine unattended, disconnect the spark plug connector (29) from the spark plug to prevent accidental starting of the machine.

CAUTION!

Do not adjust the choke lever (24) to stop the engine. Misfiring or engine damage may occur.

11. Transport

⚠ WARNING!

Danger of injury!

Unintended and unexpected start-up of the product may lead to injuries.
- After loading, switch off the engine and, after the engine has cooled down, remove the spark plug connector from the spark plug.
- The product can cause severe crushing injuries due to its own weight.

Allow the engine to cool down before transporting or loading to avoid burns and to prevent fire hazards.

When transporting over longer distances, drain the fuel tank completely.

Secure the machine on the transport vehicle against rolling, slipping or tipping over and also lash down the dumper.

12. Cleaning and maintenance

⚠ WARNING!

Danger of injury and burning!

The product can start unexpectedly and cause injuries. In addition, temperatures of 80° C and more can be reached.
- Switch off the motor before carrying out any cleaning or maintenance work.
- Allow the motor to cool down.
- Remove the spark plug cable from the spark plug.

⚠ WARNING!

Health hazard!

Inhaling petrol/lubricant vapours may lead to severe health damage, loss of consciousness and, in extreme cases, to death.
- Do not inhale petrol/lubricant vapours.
- Operate the product outdoors only.

NOTE!

Risk of damage!

Water entering the housing can cause engine damages. In addition, the jet of a high-pressure cleaner can damage parts of the product.
- Clean the product with a cloth, hand brush, etc.
- Do not immerse the product in water or other liquids and do not spray it with a high-pressure cleaner.

Maintenance plan	
Check for servicing	**Interval**
Loose screws	Before commissioning
Check for damage	Before commissioning
Check fuel tank for leaks	Before commissioning
Check tire pressure	Before commissioning
Clean machine	After commissioning
Clean the spark plug	Every 10 operating hours
Clean the air filter	Every 10 operating hours
Check the oil level	Every 50 operating hours
Lubricate drive chain	Every 500 operating hours
Change gear oil	Every 1000 operating hours

12.1 Check tire pressure

- Check the tyre pressure regularly. Long standing times and sunlight contribute to rapid ageing of the tyres.
- Recommended tyre pressure on all wheels: 2.1 bar (0.21MPa)

NOTE!
Environmental damage!
Spilled oil can pollute the environment permanently. The liquid is highly toxic and can quickly lead to water pollution.
- Fill/empty oil only on level, paved surfaces.
- Use a filling nozzle or funnel.
- Collect drained oil in a suitable container.
- Wipe up spilled oil carefully immediately and dispose of the cloth according to local regulations.
- Dispose of oil as per local regulations.

12.2 Oil change (Fig. 17)
The engine oil change should be carried out while the motor is at operating temperature and switched off.
Use only engine oil (SAE 10W-30 or SAE 10W-40).
1. Place the dumper on a level, even surface.
2. Place a suitable collection bucket under the oil drain screw (11).
3. Use an open-end spanner AF 10 mm (not included in the scope of delivery) to open the engine oil drain screw (11) and drain the engine oil.
4. After you have drained the engine oil completely, tighten the engine oil drain screw (11) again.
5. Now unscrew the oil filler plug with oil dipstick (12) anti-clockwise.
6. Fill up with fresh engine oil and check the oil level (see 9.1.).
7. Then screw the oil filler plug with oil dipstick (12) back in clockwise.

12.3 Air filter maintenance (Fig. 18 + 19)
⚠ DANGER!
Risk of fire and explosion!
If not cleaned correctly, fuel may ignite and even explode. This can lead to severe burns or death.
- Clean the air filter only by knocking out or blowing out with compressed air.
- Never clean the air filter with petrol or flammable solvents.

NOTE!
Risk of damage!
Operating the engine without the filter element in place can cause engine damage.
- Never run the engine without the air filter element in place.

A fouled air filter insert diminishes the engine output due to reduced air supply to the carburettor. Regular inspection is therefore essential.
The air filter should be checked every 10 operating hours and cleaned as required.

1. Unscrew the wing nut (17a) and remove the air filter cover (17b).
2. Check the air filter cover (17b) for holes or cracks. Replace any damaged insert.
3. Unscrew the inner wing nut (17c) and remove the filter insert.
4. Wipe off dirt on the inside of the filter housing with a clean moist cloth. Make sure that no direct enters the opening. Set the air filter cover (17b) on the filter housing for the duration of the filter cleaning process.
5. Remove the filter insert (17e). Check it for damage and replace it if necessary.
6. Blow out the foam filter (17e) thoroughly with compressed air.
7. Remove the paper filter (17d). Check it for damage and replace it if necessary.
8. Blow out the paper filter (17d) from the inside to the outside with compressed air. Do not rub dirt off the paper filter (17d). This can result in damage.
9. Replace the clean filter insert (foam filter 17d and paper filter 17d) and tighten the inner wing nut (17c).
10. Put on the air filter cover (17b) and secure it with the wing nut (17a).

⚠ **ATTENTION**: Never run the engine without an air filter insert or with a damaged air filter insert. This would allow dirt to enter the engine, which would damage the engine. The manufacturer warranty is then invalidated.

12.4 Cleaning / replacing the spark plug (Fig. 20 - 21)
⚠ **ATTENTION**: Only replace the spark plug when the engine is cold!

Check the spark plug for dirt for the first time after 10 operating hours and clean it with a copper wire brush if necessary.
Thereafter, replace the spark plug every 50 operating hours or if necessary.
1. Disconnect the spark plug cable and remove any dirt in the spark plug area.
2. Unscrew the spark plug (22) with the supplied spark plug wrench and check this.
3. Check the insulation. Replace the spark plug (22) if it is damaged, e.g. cracked or fragmented.
4. Clean the spark plug electrodes with a wire brush.
5. Check the electrode gap and adjust it using a feeler gauge. To make sure that the engine remains efficient, the spark plug (22) must have the right electrode gap (0.7-0.8 mm).
6. Screw the spark plug (22) back in by hand and tighten it about 1/4 turn with the spark plug wrench.
7. Fit the spark plug cable onto the spark plug (22).

⚠ ATTENTION!
A loose spark plug can overheat and cause damage to the engine. If you tighten the spark plug too much, the thread in the cylinder head may be damaged.

12.5 Pump out petrol with a petrol extraction pump

The petrol must be drained in the event of storage over a longer period of time or for transport.

1. Close the fuel valve (23).
2. Hold a collection bucket under the hose of the petrol extraction pump (not included in the scope of delivery).
3. Unscrew and remove the fuel filler cap (16).
4. Remove the fuel filter insert (16a).
5. Push the hose of the petrol extraction pump into the fuel tank and pump out the petrol completely using the petrol extraction pump.
6. Reinsert the fuel filter insert (16a).
7. Retighten the fuel filler cap (16).

12.6 Adjusting the clutch (Fig. 22)

The clutch play changes with the wear of the clutch. To enable proper operation, the clutch cable must be adjusted.

1. Set the clutch lever (19) to the original position using the adjuster (30).
2. To do this, tighten the counternut (31) with an open-end spanner AF 10 mm (not included in the scope of delivery) until the clutch builds up the correct pressure on the belt (thumb pressure).

12.7 Adjusting the steering (Fig. 23)

If you have difficulty steering the dumper, readjust the steering levers (3) and (18) with the adjuster (30).

1. Loosen the counternut (31) with an open-ended spanner AF 14 mm (not included in the scope of delivery) and unscrew the adjuster (30) slightly. This removes the slack in the cable that may occur after first use or due to normal wear and tear.
2. Be careful not to unscrew the adjuster (30) too far, as this may cause the problem of interruption of the drive.
3. After adjusting, tighten the counternut (31) again.

12.8 Lubrication of the drive chain (28) (Fig. 24)

The drive chain (28) should be re-greased every 500 operating hours if used frequently. After prolonged storage, the drive chain (28) should be re-greased before being used again.

1. To do this, loosen the two fastening screws (top and bottom) of the maintenance opening (27). Use an open-end spanner AF 10 mm for this (not included in the scope of delivery).
2. Then re-grease the drive chain (28) with a little lubricating grease.
3. Replace the cover and screw in the fastening screws of the maintenance opening (27).

12.9 V-belt tension and V-belt replacement (Fig. 25 - 26)

Remove the belt cover (35) to gain access to the V-belt (34). Never use the dumper without the belt cover (35).

12.9.1 Tension of the V-belt (35) (Fig. 25 - 26)

The V-belt (34) must be in good condition to ensure optimum power transmission from the engine to the eccentric shaft. Therefore, check the condition of the V-belt (34).

1. Switch the engine off and let it cool down.
2. Remove the belt cover (35) to gain access to the V-belt (34). To do this, use an open-end spanner AF 13 mm (not included in the scope of delivery) to loosen the screws and the two nuts incl. washers from the front belt cover (35).
3. Press the unlocking lever (20) to be able to operate the clutch lever (19).
4. Use the belt tensioning screw (37) on the Bowden cable to tighten the V-belt (34) if it gives more than AF 10-15 mm (press with your thumb!). Adjust the nuts with an open-end spanner AF 13 mm (not included in the scope of delivery).
5. Replace the belt cover (35) and tighten the screw and nuts incl. washers on the belt cover (35) using an open-end spanner AF 13 mm (not included in the scope of delivery). While doing so, hold the nut against the front belt cover (35) with an open-end spanner AF 13 mm and tighten the screw.

12.9.2 Replacing the V-belt (34) (Fig. 25 - 26)

If the V-belt (34) is torn, worn out or smooth, it must be replaced.

1. Switch the engine off and let it cool down.
2. Remove both belt covers (35) to gain access to the V-belt (34). To do this, use an open-end spanner AF13 mm (not included in the scope of delivery) to loosen the screws and the two stop nuts incl. washers from the front belt cover (35). On the rear belt cover (35), also remove the two screws and loosen the rear screw with an open-end spanner AF13.
3. Loosen the guide hook (36) with an open-ended spanner AF 16 mm (not included in the scope of delivery).
4. Pull the worn V-belt (34) off the belt pulley and fit a new V-belt correctly.
5. Screw the guide hook (36) tight.
6. Use the belt tensioning screw (37) on the Bowden cable to tighten the V-belt (34) if it gives more than AF 10-15 mm (press with your thumb!). Adjust the nuts with an open-end spanner AF 13 mm (not included in the scope of delivery).
7. Replace the belt covers (35) and tighten the screws and the stop nuts incl. washers on the two belt covers (35) using an open-end spanner AF 13 mm (not included in the scope of delivery). While doing so, hold the nut against the front belt cover (35) with an open-end spanner AF 13 mm and tighten the screw.

12.10 Changing the gearbox oil (Fig. 27 - 28)

The oil must be replaced every 1000 operating hours whilst the engine is off and in warm condition.
To do this, let the engine run for a short time if necessary.

Set the gear selector lever (14) to position N and operate the clutch lever (19).

1. Place a suitable collection bucket with min. 2 litre volume under the gearbox oil's oil drain screw (32).
2. First open the oil drain screw (32) and then the oil filling nozzle (33) and allow all the gearbox oil to drain out.
3. Close the oil drain screw (32) again.
4. Use a gear oil pump with hose (not included in the scope of delivery) to fill up the gearbox oil. Insert the hose via the opening into the oil filling nozzle (33) and fill 1.62 litres of gearbox oil (SAE30 / 80W-90) via the oil filling nozzle (33).
5. Then close the oil filling nozzle (33) again.

13. Storage

⚠ DANGER!
Risk of fire and explosion!
Storing the product near potential sources of ignition can result in a fire or an explosion. This can lead to severe burns or death.
- Eliminate possible sources of ignition, such as furnaces, hot water boilers with gas and gas dryers, etc.

NOTE!
Risk of damage!
If the product is not stored properly, the engine can be damaged.
- Store the product protected against dirt, dust and moisture.

13.1 Storage during extended breaks in operation:

If the dumper will not be used for a period of more than 30 days, follow the steps below to prepare it for storage.

1. Empty the fuel tank completely (see section 12.5). Stored petrol containing ethanol or MTBE becomes stale within 30 days. Stale petrol has a high rubber content and can thus clog the carburettor and restrict the petrol supply.
2. Start the engine and let it run until it stops. This ensures that no petrol remains in the carburettor. This prevents deposits from forming in the carburettor and potentially damaging the engine.
3. Drain the engine oil from the engine while it is still warm. Top up with new oil. (See section 9.1.)
4. Disconnect the spark plug cable.
5. Use clean cloths to clean the dumper.
6. Store the dumper in an upright position in a clean, dry building with good ventilation.

Store the product and its accessories in a dark, dry and frost-free place that is inaccessible to children. The optimum storage temperature lies between 5 and 30 ˚C.

Store the product in its original packaging. Cover the product to protect it from dust or moisture. Store the operating manual with the product.

14. Repair & ordering spare parts

After repairs or maintenance, make sure that all safety-related parts are installed and are in perfect condition. All parts which may cause injury must be kept where they are inaccessible to children or others.

Attention: According to the German Product Liability Act, no liability is accepted for damage caused by improper repairs or by not using original spare parts.

Such work should be performed by a customer service centre or an authorised specialist. The same applies to accessory parts.

Spare parts and accessories can be obtained from our Service Centre. To do this, scan the QR code on the front page.

Please provide the following information in the event of any enquiries:
- Machine data - type plate
- Motor data - type plate

Important note in the case of repairs:
For return delivery of the product for repair, please ensure for safety reasons that it is free of oil and fuel when it is sent to the service centre.

14.1 Ordering spare parts

Please provide the following information when ordering spare parts:
- Model designation
- Item number
- Type plate data

Spare parts / accessories	Article no.:
Petrol suction pump	7907600001

14.2 Service information

With this product, it is necessary to note that the following parts are subject to natural or usage-related wear, or that the following parts are required as consumables.

Wearing parts*: Spark plug, oil, air filter, V-belt

* may not be included in the scope of delivery!

15. Disposal and recycling

Notes for packaging



The packaging materials are recyclable. Please dispose of packaging in an environmentally friendly manner.

You can find out how to dispose of the disused device from your local authority or city administration.

Fuels and oils

- Before disposing of the device, the fuel tank and the engine oil tank must be emptied!
- Fuel and engine oil do not belong in household waste or drains, but must be collected or disposed of separately!
- Empty oil and fuel tanks must be disposed of in an environmentally friendly manner.

16. Troubleshooting

The following table shows fault symptoms and describes remedial measures in the event of your product failing to work properly. If you cannot localise and rectify the problem with this, please contact your service workshop.

Fault	Possible cause	Remedy
Engine does not start.	Spark plug connector unplugged.	Re-connect the spark plug cable to the spark plug.
	Contaminated spark plug.	Clean, set gap or replace.
	No fuel or old fuel.	Fill with clean, fresh petrol.
	Choke not in open position.	The choke lever must be positioned in the choke ON position during cold starting.
	Fuel line clogged.	Check the fuel line for kinks or damage.
	Engine flooded.	Wait a few minutes before restarting.
Engine runs erratically.	Spark plug connector loose.	Connect and fasten the spark plug cable.
	Engine running in choke position.	Set the choker-arm to OFF.
	Fuel line clogged or old fuel.	Fill the tank with clean, fresh petrol.
	Ventilation blocked.	Clean the air filter.
	Water or contamination in the fuel system.	Empty the tank. Fill the tank with fresh fuel.
	Incorrect carburettor setting.	Contact the service department.
Motor is overheated.	Engine oil level low.	Top up the oil.
	Contaminated air filter.	Clean or replace the air filter.
	Airflow restricted.	Remove and clean the housing.
	Carburettor not adjusted correctly.	Contact the service department.
The machine does not move when the engine is running.	The gear was not chosen correctly.	Shift the shift lever to the correct shift position.

Обяснение на символите върху продукта

Използването на символи в настоящото ръководство следва да насочи вниманието Ви към евентуални рискове. Символите за безопасност и обясненията, които ги придружават, трябва да бъдат разбрани точно. Самите предупреждения не премахват рисковете и не могат да заменят правилните мерки за предотвратяване на злополуки.

	Предупреждение – За да сведете до минимум риска от нараняване, прочетете ръководството за експлоатация.		Внимание! Неспазването на знаците за безопасност и предупрежденията, поставени на машината, както и неспазването на предупредителните указания и ръководството за обслужване може да доведе до сериозни наранявания или дори до смърт.
	Носете защита за слуха. Въздействието на шум може да причини загуба на слуха.		Носете предпазни обувки.
	Носете защитни очила.		Носете работни ръкавици.
	Пушенето или откритият пламък са забранени.	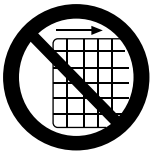	Забранено е премахването или манипулирането на защитните устройства и устройствата за безопасност.
	Изхвърлени настрани обекти могат да доведат до наранявания.		Не докосвайте горещи части на машината.
	Опасност от отравяне! Използвайте уреда само на открито и никога в затворени или лошо вентилирани помещения.	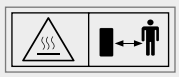	Уверете се, че останалите хора спазват достатъчно безопасно разстояние. Дръжте външните лица далеч от уреда. Внимание, гореща повърхност! Опасност от изгаряне.
	Предупреждение за запалими вещества.		Осигурете уреда срещу неволно включване, преди да извършвате работи по техническо обслужване и/или поддръжка.
 	Не използвайте уреда върху склонове с наклон над 10°. Опасност от преобръщане!	 	Максималният ъгъл на изкачване е 20° нагоре по склона и 6° надолу по склона.
	Ниво на звукова мощност 101 dB		Смукач

⚠ **Внимание!**	В настоящата инструкция за употреба с този знак сме обозначили местата, които засягат Вашата безопасност ⚠.		Регулатор на оборотите
	Важно: Изключвайте двигателя преди доливане на гориво. Не доливайте по време на текуща експлоатация.		Ръчна функция за изсипване
	Проверка на нивото на маслото		- Затворен смукач - Отворен бензинов кран
	Продуктът отговаря на приложимите европейски директиви.	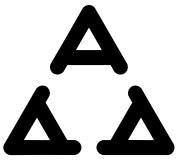	Продуктът отговаря на приложимите сръбски директиви.
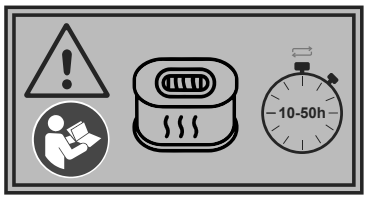			Интервал за поддръжка на въздушния филтър

⚠ **ОПАСНОСТ**	Сигнална дума за обозначаване на непосредствено опасна ситуация, която, ако не бъде избегната, ще доведе до смърт или сериозно нараняване.
⚠ **ПРЕДУПРЕЖДЕНИЕ**	Сигнална дума за обозначаване на възможна опасна ситуация, която, ако не бъде избегната, може да доведе до смърт или сериозно нараняване.
⚠ **БЛАГОРАЗУМИЕ**	Сигнална дума за обозначаване на потенциално опасна ситуация, която, ако не бъде избегната, може да доведе до леки или средни наранявания.
УКАЗАНИЕ	Сигнална дума за обозначаване на потенциално опасна ситуация, която, ако не бъде избегната, може да доведе до повреждане на продукта или имуществени щети.

Съдържание: **Страница:**

1. Увод 47
2. Описание на продукта (Фиг. 1 - 28)....47
3. Обем на доставката (фиг. 1 - 2) 47
4. Употреба по предназначение 48
5. Общи указания за безопасност....48
6. Технически данни....51
7. Разопаковане....52
8. Конструкция 52
9. Преди пускане в експлоатация....53
10. Пускане в експлоатация....54
11. Транспортиране....57
12. Почистване и поддръжка 57
13. Съхранение 60
14. Ремонт и поръчка на резервни части 61
15. Изхвърляне и рециклиране....61
16. Отстраняване на неизправности 62
17. ЕС декларация за съответствие (от 20.01.2027 г. онлайн – сканирайте QR кода).....135

1. Увод

Производител:
Scheppach GmbH
Günzburger Straße 69
D-89335 Ichenhausen, Германия

Уважаеми клиенти,
Желаем Ви много приятни моменти и успехи при работата с Вашия нов продукт.

Указание:
Съгласно действащия закон за продуктовата отговорност, производителят на този продукт не носи отговорност за щети, възникнали по или поради този уред, при:
- Неправилно боравене
- Неспазване на ръководството за употреба
- Ремонти от неупълномощени специалисти, явяващи се трети лица
- Монтиране и подмяна на не оригинални резервни части
- Употреба не по предназначение
- Повреди на електрическата инсталация при неспазване на предписанията за работа с електричество и разпоредбите.

Имайте предвид следното:
Ръководството за употреба е съставна част от този продукт. То съдържа важни указания относно безопасната, правилната и икономичната работа с продукта, избягването на опасности, спестяването на разходи за ремонт, намаляването на времената на престой и увеличаването на надеждността и експлоатационния живот на продукта. В допълнение към указанията за безопасност в това ръководство за употреба, задължително трябва да спазвате отнасящите се до експлоатацията на продукта предписания във Вашата страна.
Преди да използвате продукта, запознайте се с всички указания за работа и безопасност. Използвайте продукта само както е описано и за посочените области на употреба. Съхранявайте ръководството за употреба на сигурно място и предавайте всички документи, когато предавате продукта на трети лица.

2. Описание на продукта (Фиг. 1 - 28)

1. Лост за газта
2. Превключвател за включване/изключване
3. Десен лост за управление
4. Транспортен кош
5. Ауспух
6. Лост за изсипване на транспортния кош
7. Фиксиране на коша
8. Колело
9. Редуктор
10. Комутационна скоба
11. Пробка за източване на маслото, двигателно масло
12. Пробка за наливане на масло с маслоизмервателна щека
13. Пластина за превключване
14. лост за избор на предавка
15. Резервоар за гориво
16. Капачка на резервоара

16a. Вложка на горивния филтър

17. Въздушен филтър
18. Ляв лост за управление
19. Лост за съединителя
20. Лост за освобождаване
21. Лост
22. Запалителна свещ
23. Бензинов кран
24. Лост на смукача
25. Въже на стартера
26. Кабел на превключвателя за включване/изключване
27. Закрепващ винт на отвор за поддръжка
28. Задвижваща верига
29. Лула на запалителна свещ
30. Приспособление за настройка
31. Контрагайка
32. Пробка за източване на маслото, редукторно масло
33. Щуцер за наливане на масло, редукторно масло
34. Клиновиден ремък
35. Капак на клиновидния ремък
36. Направляваща кука на клиновидния ремък
37. Винт за обтягане на ремъка

3. Обем на доставката (фиг. 1 - 2)

Поз.	Брой	Обозначение
	1x	Дъмпер
4	1x	Транспортен кош
8	1x	Колела
14	1x	лост за избор на предавка
21	1x	Лост
	1x	Торбичка с монтажни материали
	1x	Ключ за запалителна свещ
	1x	Ръководство за експлоатация

4. Употреба по предназначение

Продуктъте предназначена единствено за малки товарно-разтоварни и транспортни задачи в градинарството, ландшафното строителство и селското стопанство.

Продуктът може да се използва само съгласно своето предназначение. Всяка различаваща се от това употреба не е по предназначение. За всякакъв вид произтичащи от това щети или наранявания отговорност носи потребителят/операторът, а не производителят.
Съставна част от употребата по предназначение е също и спазването на указанията за безопасност, както и ръководството за монтаж и указанията за експлоатация в ръководството за експлоатация.
Лицата, които обслужват и поддържат продукта, трябва да са запознати с него и да са информирани относно възможните опасности.
Промените по продукта освобождават изцяло производителя от отговорност за възникнали в резултат от това щети.
Продуктът може да се използва само с оригинални резервни части и оригинални принадлежности на производителя.
Предписанията за безопасност, работа и поддръжка на производителя, както и посочените размери в Техническите данни, трябва да бъдат спазвани.

Моля, обърнете внимание, че нашите продукти не са конструирани с предназначение за търговска, професионална или промишлена употреба. Не поемаме гаранция, ако продуктът се използва в търговски, занаятчийски или промишлени предприятия, както и при равносилни дейности.

Производителят не носи отговорност за щети, причинени от неправилна употреба или неправилно обслужване.

5. Общи указания за безопасност

⚠ ПРЕДУПРЕЖДЕНИЕ Прочетете всички указания за безопасност и инструкциите, илюстрациите и техническите данни, предоставени с този продукт.
Пропуски при спазването на инструкциите по-долу могат да доведат до токов удар, пожар и/или тежки наранявания.

В това ръководство за експлоатация сме обозначили местата, свързани с вашата безопасност, с този символ: ⚠

Освен това ръководството за експлоатация съдържа други важни пасажи, които са обозначени с думата **„ВНИМАНИЕ!“**.

⚠ Внимание!
При използването на уреди трябва да се спазват някои предпазни мерки за безопасност, за да се предотвратят наранявания и щети. Затова прочетете внимателно това ръководство за употреба / указания за безопасност. Ако трябва да предадете уреда на трети лица, моля предайте също и това ръководство за употреба / указания за безопасност. Не поемаме отговорност за злополуки или щети, възникнали поради неспазване на това ръководство или на указанията за безопасност.

⚠ ОПАСНОСТ
Неспазването на това указание ще доведе до най-голяма опасност за живота или до риск от наранявания, застрашаващи живота.

⚠ ПРЕДУПРЕЖДЕНИЕ
Неспазването на това указание може да доведе до смърт, респ. тежки наранявания.

⚠ БЛАГОРАЗУМИЕ
Неспазването на това указание може да доведе от леки до средни наранявания.

УКАЗАНИЕ!
Неспазването на това указание може да доведе до повреда на двигателя или други материални щети.

Общи указания за безопасност

1. **Поддържайте Вашето работно място подредено**
   - Безпорядъкът на работното място може да доведе до злополуки.
2. **Съблюдавайте влиянията на околната среда**
   - Никога не работете с уреда в затворено или слабо вентилирано помещение. По време на работа на двигателя се отделят токсични газове. Тези газове могат да бъдат без мирис и да са невидими.
   - Не излагайте уреда на дъжд.
   - Не използвайте уреда във влажна или мокра среда.
   - Заемете стабилен стоеж, когато работите върху неравен терен.
   - Осигурете достатъчно осветление по време на работа.
   - Не използвайте устройството в леснозапалима растителност или на места, на които съществува опасност от пожар или експлозия.
   - В случай на суша осигурете пожарогасители (опасност от пожар).

3. **Дръжте други лица надалеч**
   - Не оставяйте други лица, особено деца и юноши, до уреда. Дръжте ги далеч от Вашето работно място.
4. **Съхранявайте неизползваните уреди на сигурно място**
   - Неизползваните уреди трябва да се оставят на сухо, високо или заключено място, извън обсега на деца.
5. **Не претоварвайте уреда**
   - Работете в посочения диапазон на мощността.
6. **Носете подходящо облекло**
   - Не носете широки дрехи или бижута, те биха могли да бъдат захванати от движещи се части.
   - Носете здрави работни ръкавици, ръкавиците от кожа предлагат добра защита.
   - Носете предпазни обувки със стоманени бомбета.
   - При всякакви работи винаги носете работно облекло от здрав материал.
   - При дълги коси носете мрежа за коса и предпазна каска.
7. **Използвайте лични предпазни средства**
   - Винаги носете защита за главата, очите, ръцете, стъпалата, както и защита за слуха.
8. **Избягвайте неправилна стойка на тялото**
   - По време на използване на уреда си осигурете достатъчно стабилен стоеж.
9. **Работете в пълно съзнание**
   - Никога не работете под въздействието на алкохол, наркотици, лекарства или други вещества, които могат да засегнат зрението, сръчността и преценката Ви.
10. **Използвайте уреда по предназначение**
    - Не използвайте уреда за приложения, за които не е предназначен.

⚠ Боравене с бензин

⚠ Опасност за живота! Бензинът е отровен и силно запалим.

- Съхранявайте бензин само в предназначени за целта и проверени резервоари (туби). Капачките на резервоарите винаги трябва да бъдат правилно завинтени и затегнати. Дефектни капачки от съображения за безопасност трябва да се сменят.
- Дръжте бензина далеч от искри, открит огън, непрекъснат пламък, източници на топлина и други източници на запалване. Не пушете!
- Зареждайте гориво само на открито и не пушете по време на зареждането.
- Преди зареждане с гориво изключете двигателя с вътрешно горене и го оставете да изстине.
- Бензинът трябва да се зареди преди стартирането на двигателя. Докато двигателят с вътрешно горене работи или при гореща машина капачката на резервоара не бива да се отваря или да се долива бензин.
- Отворете капачката на резервоара внимателно и бавно. Изчакайте налягането да се изравни и едва след това свалете капачката на резервоара за гориво.
- За зареждане с гориво използвайте подходяща фуния или тръба за пълнене, за да не се разлее гориво върху двигателя с вътрешно горене и корпуса, респ. тревната площ.

Не препълвайте резервоара за гориво!

- За да оставите място за разширяване на горивото, никога не пълнете резервоара за гориво отвъд долния край на гърловината за зареждане. Спазвайте допълнителната информация в ръководството за употреба на двигателя с вътрешно горене.
- Ако е изтекъл бензин, стартирайте двигателя с вътрешно горене едва след като замърсеното с гориво място бъде почистено. Всякакви опити за палене трябва да се избягват, докато бензиновите пари не се изпарят (избършете до сухо).
- Винаги избърсвайте разлятото гориво.
- Ако върху дрехите е попаднал бензин, те трябва да бъдат сменени.
- Капакът на резервоара за гориво трябва да се завинтва и затяга правилно след всяко зареждане с гориво. Уредът не бива да се пуска в експлоатация без завинтен оригинален капак на резервоара за гориво.
- От съображения за безопасност редовно проверявайте горивния тръбопровод, резервоара за гориво, капачката на резервоара за гориво и връзките за повреди, стареене (крехкост), плътно прилягане и течове и при необходимост ги сменете.
- Изпразвайте резервоара само на открито.
- Никога не използвайте бутилки от напитки или други подобни за изхвърляне или съхранение на работни материали, като например гориво. Хората, особено децата, могат да се изкушат да пият от тях.
- Никога не съхранявайте уреда в сграда с бензин в резервоара. Образуваните бензинови пари могат да влязат в контакт с открит пламък или искри и да се възпламенят.
- Не поставяйте уреда и съдове за гориво в близост до отоплителни уреди, лъчисти нагреватели, заваръчни уреди и други източници на топлина.

Опасност от експлозия!

Ако по време на работа се открие дефект по резервоара, капачката на резервоара за гориво или по частите, които пренасят гориво (горивопроводи), двигателят с вътрешно горене трябва неза-

бавно да се изключи. След това се консултирайте със специализиран търговец.

Специални правила за безопасност при използване на двигатели с вътрешно горене:

⚠ ОПАСНОСТ
Двигателите с вътрешно горене представляват особена опасност по време на работа и при зареждане с гориво. Винаги четете и спазвайте предупредителните указание. Неспазването им може да доведе до смърт или сериозно нараняване.

1. По уреда не бива да се извършват никакви промени.
2. **⚠ Внимание!**
   Опасност от отравяне! Отработените газове, горивата и смазочните материали са отровни. Отработените газове не бива да се вдишват.
3. **⚠ Внимание!**
   Опасност от изгаряне! Не докосвайте системата за изпускателните газове и задвижващия агрегат.
4. Не използвайте уреда в помещения без проветрение или в леснозапалима среда.
5. **⚠ Опасност от експлозия!** Никога не използвайте уреда в помещения с леснозапалими вещества.
6. По време на транспортирането уредът трябва да се осигури срещу хлъзгане и преобръщане.
7. При зареждане внимавайте да не се разлива гориво върху двигателя или ауспуха.
8. Работите по ремонта и настройката могат да се извършват само от оторизиран специализиран персонал.
9. Не докосвайте механично движещите се или горещите части. Не сваляйте защитните капаци.
10. Стойностите, посочени в техническите данни под Ниво на звукова мощност (L_{WA}) и Ниво на звуково налягане (L_{PA}), представляват нива на емисии и не са непременно безопасни работни нива.
11. Тъй като има връзка между нивата на емисиите и емисиите, това не може да се използва надеждно за определяне на допълнителни предпазни мерки, които може да са необходими. Факторите, които оказват влияние върху текущото ниво на емисиите на работника, включват характеристиките на работното място, други източници на шум, и т.н., като например броя на машините и други съседни процеси и продължителността на времето, през което операторът е изложен на шум. Допустимото ниво на емисиите също може да варира в различните държави. Въпреки това тази информация ще даде възможност на ползвателя на машината да извърши по-добра оценка на рисковете и опасностите.
12. Никога не вкарвайте предмети във вентилационните процепи. Това важи и когато уредът е изключен. Неспазването на гореспоменатото може да доведе до нараняване или повреда на уреда.
13. Поддържайте уреда чист от масло, мръсотия и други замърсявания.
14. Уверете се, че шумозаглушителят и въздушният филтър функционират правилно. Тези части служат като защита от пламъци при неправилно запалване.
15. Изключвайте двигателя:
    - Винаги, когато оставяте машината
    - Преди зареждане с гориво
16. Винаги затваряйте крана за гориво, когато машината не се използва.
17. Никога не спирайте двигателя с лоста на карбуратора.

Остатъчни опасности и защитни мерки

Пренебрегване на ергономичните принципи
Немарливо използване на личните предпазни средства (ЛПС)
Немарливото използване или неизползването на личните предпазни средства може да доведе до сериозни наранявания.
- Носете препоръчителните предпазни средства.

Човешко поведение, неправилно поведение
- Винаги да бъдете напълно концентрирани при изпълнението на всички задачи.

⚠ **Остатъчна опасност** никога не може да бъде изключена.

Опасност поради шум
Увреждания на слуха
Продължителната незащитена работа с уреда може да доведе до загуба на слуха.
- Винаги носете защита за слуха.

Поведение в случай на злополука
В случай на злополука трябва да предприемете необходимите мерки за оказване на първа помощ и да поискате възможно най-скоро квалифицирана медицинска помощ.

⚠ ПРЕДУПРЕЖДЕНИЕ
Неправилната поддръжка или пренебрегването, респ. неотстраняването на проблем може да се превърне в източник на опасност по време на работа. Експлоатирайте само редовно и правилно поддържани машини. Само така можете да постигнете управлявате безопасно, икономично и безпроблемно управление на Вашия уред.

Остатъчни рискове
Продуктът е конструиран съгласно нивото на развитие на техниката и признатите правила на техника на безопасност. Въпреки това, при работа могат да възникнат отделни остатъчни рискове.

- Освен това, въпреки всички взети предпазни мерки, могат да съществуват неявни остатъчни рискове.
- Остатъчните рискове могат да бъдат намалени, ако бъдат спазвани глави „Указания за безопасност“ и „Употреба по предназначение“, както и ръководството за употреба като цяло.
- Дръжте ръцете си далеч от работната зона, когато машината работи.
- Проверете внимателно зоната, в която трябва да се работи, и поддържайте работната зона чиста и без замърсявания, за да предотвратите случаи от спъване. Работете върху равна, гладка основа.
- По време на монтажа, инсталирането, работата, поддръжката, ремонта и транспорта никога не поставяйте части от тялото си в позиция, в която тя би била в опасност, ако възникне движение.
- Дръжте всички странични наблюдатели, деца и домашни животни на поне 23 m (75 фута) разстояние. Спрете машината незабавно, ако някой се приближи.
- Не се катерете върху дъмпера и не транспортирайте пътници.
- Никога не паркирайте машината на място с нестабилна основа, която би могла да поддаде, предимно когато машината е натоварена.
- Преди стартирането на двигателя освободете лоста за съединителя.
- Стартирайте двигателя внимателно съгласно ръководството и дръжте краката си далеч от движещите се части.
- Никога не напускайте мястото за обслужване, докато двигателят работи.
- По време на работата винаги дръжте уреда с двете си ръце. Винаги хващайте здраво лоста за управление. Имайте предвид, че машината може да отскочи неочаквано нагоре или напред, ако тя се натъкне на скрити препятствия като големи камъни.
- Машината винаги трябва да се води с пешеходна скорост.
- Не претоварвайте машината. Карайте я с безопасна скорост, съобразете скоростта с наклона на терена, състоянието на пътната настилка и теглото на товара.
- Бъдете особено предпазливи, когато използвате задната предавка или дърпате машината към себе си.
- Бъдете особено предпазливи, когато работите върху или пресичате чакълести пътеки, тротоари или улици. Винаги внимавайте за скрити опасности и трафика.
- Върху мека почва карайте с първата предна/задна предавка. Не ускорявайте силно, не завивайте или спирайте рязко.

Запазете всички указания за безопасност и инструкции за бъдещи справки.

6. Технически данни

	DP3000/ DP3100/ SY-RD30/ RD300-BE	DP4000x
Двигател/Задвижване	1-цилиндров, 4-тактов двигател	
Мощност на двигателя	4,1 kW (при 3600 min^{-1}) / 5,6 к.с.	
Работен обем	196 cm^3	
Степени на предавките	3 напред + 1 назад	
Скорост напред:		
1. Скорост мин./макс.	2,5 km/h	
2. Скорост мин./макс.	4,8 km/h	
3. Скорост мин./макс.	6,4 km/h	
Скорост назад мин./ макс.	2 km/h	
Товароносимост макс.	300 kg	400 kg
Транспортен кош дължина	910 mm	
Транспортен кош широчина	670 mm	
Транспортен кош дълбочина	575 mm	
Обем на транспортния кош	125 l	
Посока на изсипване	ръчно	
Тип на двигателя	GB200 + G200F	
Обороти на празен ход	1800 min^{-1}	
Максимални обороти	3600 min^{-1}	
Стартер на двигателя	Реверсивен стартер (въжен стартер)	
Гориво	Безоловен бензин с октаново число над 90 и макс. съдържание на биоетанол от 10%	
Вместимост на резервоара за гориво	3,6 l	
Емисии на CO_2	811,46 g/kWh	
Двигателно масло	SAE 10W-30	
Вместимост на резервоара за двигателно масло макс.	0,6 l	
Редукторно масло	80W-90	

Количество редукторно масло	1,6 l
Макс. наклон	20°
Макс. наклон на склон	10°
Тегло	147 kg

Запазва се правото на технически промени!

Шум и вибрации
⚠ **Предупреждение**: Шумът може да окаже сериозни въздействия върху Вашето здраве. Ако шумът на машините превишава 85 dB, моля, носете подходяща защита за слуха.

Информация за образуването на шум съгласно EN ISO 3744:1995 и ISO 6395:1988

Характеристики на шума

Ниво на звукова мощност L_{WA}	95 dB
Неопределеност K_{WA}	2,51 dB
Ниво на звуково налягане L_{pA}	84,7 dB
Неопределеност K_{pA}	3 dB

Параметри на вибрациите

Стойност на вибрациите съгласно EN 1032:2003+A1:2008 (векторна сума от трите посоки)

Вибрация на лоста за управление A_{hv}	3,92 m/s²
Вибрация обща A_{hv}	3,92 m/s²
Неопределеност K_{hv}	1,5 m/s²

Посочените стойности за шума са измерени по стандартизиран метод на изпитване и могат да бъдат използвани за сравнение на различни инструменти.
Освен това, тези стойности са подходящи за извършване на предварителна оценка на натоварванията за потребителя, причинени от шум.

⚠ **ПРЕДУПРЕЖДЕНИЕ**
По време на действителното използване стойността на емисиите вибрации може да се различава от посочената стойност, в зависимост от вида и начина, по който уредът се използва. Опитайте се да поддържате натоварването от вибрации възможно най-минимално. Примерни мерки за намаляване на натоварването от вибрации са носенето на ръкавици при употреба на инструмента и ограничаване на времето на работа. При това трябва да се вземат под внимание всички части на работния цикъл (например времената, през които уредът е изключен, и такива, в които той е включен, но работи без натоварване).

Ограничавайте образуването на шум и вибрациите до минимум!

7. Разопаковане

- Отворете опаковката и внимателно извадете продукта. Отворете дървената кутия, като огънете металните планки с клещи или чук (не са включени в обема на доставката).
- Отстранете опаковъчния материал, както и опаковъчните и транспортните предпазители (ако има такива).
- Проверете дали обемът на доставката е пълен.
- Проверете продукта и принадлежностите за повреди от транспортирането. При рекламации доставчикът трябва да бъде уведомен незабавно. По-късни рекламации не се признават.
- По възможност запазете опаковката до изтичане на гаранционния срок.
- Преди употреба се запознайте с продукта посредством ръководството за експлоатация.
- За принадлежности, както за износващи се и резервни части, използвайте само оригинални части. Резервни части можете да си набавите от Вашия специализиран търговец.
- При поръчки посочвайте нашия номер на артикул, както и типа и годината на производство на продукта.

⚠ **ПРЕДУПРЕЖДЕНИЕ!**
Продуктът и опаковъчният материал не са играчка за деца! Деца не бива да играят с пластмасови торбички, фолио и дребни части! Съществува опасност от поглъщане и задушаване!

8. Конструкция

⚠ **ПРЕДУПРЕЖДЕНИЕ!**
Опасност от нараняване и опасност от повреди!
Използването на грешни резервни части и принадлежности може да доведе до наранявания и повреди. Възможно е те да се разхлабят и изхвърлят настрани. Освен това те могат да влошат производителността на продукта.
- Използвайте само оригинални резервни части и принадлежности от производителя. Можете да закупите оригинални резервни части и принадлежности от Вашия специализиран търговец.
- При неспазване производителността на продукта може да се влоши и евент. да се разхлабят части.
- При неспазване гаранцията на производителя отпада.

УКАЗАНИЕ!
Поради голямото тегло на продукта препоръчваме монтажът да се извършва от най-малко две лица.

При доставката някои части са демонтирани. За монтажа се нуждаете от:
- Гаечен ключ размер 12 mm (монтаж на лоста за избор на предавка)
- Гаечен ключ размер 13 mm (монтаж на лоста за избор на предавка)
- Гаечен ключ размер 16 mm (монтаж на лоста)
- Гаечен ключ размер 17 mm (монтаж на лоста)
- Гаечен ключ размер 19 mm (монтаж на колелата)

Монтажните инструменти не са включени в обема на доставката.

8.1 Монтаж на лоста (21) (Фиг. 3)
1. Подравнете отворите на лоста (21) върху отворите на страничните части на ремъка.
2. Осигурете пръта (21) с винтовете (торбичка с принадлежности A M10x45 mm и B M10x25), подложните шайби и гайките.

8.2 Монтаж на колелата (8) (Фиг. 4)
1. Вкарайте колелата (8) върху колесните болтове и ги осигурете с приложените подложни шайби и осигурителни гайки (C, M12).
2. Обърнете внимание на това, вентилът (който е необходим за напомпване на колелата) винаги да е от външната страна на колелото (8).
3. Обърнете внимание също и на стрелката за посоката на движение на колелото.

8.3 Монтаж на лоста за избор на предавка (14) (Фиг. 5)
1. Свалете предварително монтираните винтове от лоста за избор на предавка (14).
2. Вкарайте лоста за избор на предавка (14) през прореза на пластината за превключване (13).
3. Закрепете лоста за избор на предавка (14) с винтовете M8x30mm от вътрешната страна на превключващата скоба (10). Уверете се, че надписът на лоста за избор на предавка (14) е обърнат към потребителя.

8.4 Монтаж на транспортния кош (4) (Фиг. 6)
1. Вкарайте транспортния кош (4) странично в предвидените за това направляващи болтове на рамата.
2. Осигурете транспортния кош (4) с помощта на приложените шплинтове (D).

8.5 Кабел на превключвател за включване/изключване (26) (Фиг. 7)
1. Закрепете кабела на превключвателя за включване/изключване (26) с приложените кабелни превръзки.

9. Преди пускане в експлоатация

⚠ Внимание!
Преди пускането в експлоатация задължително сглобете напълно продукта!

⚠ ПРЕДУПРЕЖДЕНИЕ!
Опасност за здравето!
Вдишването на бензинови изпарения/пари от смазочно масло и отработени газове може да доведе до сериозни увреждания на здравето, безсъзнание и в екстремни случаи – до смърт.
- Не вдишвайте бензиновите изпарения/парите от смазочното масло и отработените газове.
- Използвайте продукта само на открито.

УКАЗАНИЕ!
Повреждане на продукта
Работа на продукта без или с твърде малко двигателно или редукторно масло може да доведе до повреждане на двигателя.
- Преди пускането в експлоатация налейте бензин и масло. Продуктът се доставя фабрично без двигателно масло.

УКАЗАНИЕ!
Екологични щети!
Изтеклото масло може трайно да замърси околната стрела. Течността е силно отровна и може бързо да доведе до замърсяване на водата.
- Пълнете/източвайте маслото само върху равни, твърди повърхности.
- Използвайте гърловина за зареждане или фуния.
- Събирайте източеното масло в подходящ съд.
- Незабавно избършете разлятото масло и изхвърлете парцала съгласно местните разпоредби.
- Изхвърляйте маслото съгласно местните разпоредби.

УКАЗАНИЕ!
Опасност от повреждане!
Използването на неправилно съхранявано или неизточено гориво може да доведе до запушване на карбуратора и да повлияе негативно върху работата на двигателя.
- Изсипете ненужното гориво в херметично затворен съд и го съхранявайте в тъмно и хладно помещение.

Контрол преди управление
- Проверете всички страни на двигателя за течове на масло и бензин.
- Проверете нивото на моторното масло.
- Проверете нивото на горивото– резервоарът трябва да е пълен поне наполовина.
- Проверете състоянието на въздушния филтър (вижте раздел 12.3).
- Проверете състоянието на горивопроводите.
- Уверете се, че лулата на запалителната свещ (26) е закрепена към запалителната свещ (14).

- Проверете налягането на въздуха в гумите. Трябва да е макс. 2,1 bar.
- Следете за признаци на повреда.
- Проверете дали всички предпазни капаци са монтирани и дали всички винтове, гайки и болтове са затегнати.

9.1 Пълнене с двигателно масло (Фиг. 8 - 10)
⚠ Внимание!
Дъмперът се доставя без двигателно масло. По тази причина преди пускането в експлоатация непременно напълнете с масло. За целта използвайте универсално масло (SAE 10W-30 или SAE 10W-40).

Проверявайте нивото на маслото редовно преди всяко пускане в експлоатация. Ниското ниво на маслото може да повреди двигателя.
1. Поставете дъмпера върху равна повърхност.
2. Отвинтете маслоизмервателната щека (12).
3. Напълнете резервоара с двигателно масло с помощта на фуния (не е включена в обема на доставката). Обърнете внимание на макс. обем от 600 ml. Внимателно налейте масло до долния ръб на гърловината за зареждане.
4. Избършете маслоизмервателната щека (12) с чиста кърпа без власинки.
5. Вкарайте отново маслоизмервателната щека (12) и проверете нивото на маслото, без да затягате отново измервателната линийка.
6. Нивото на маслото трябва да е в рамките на средната маркировка върху маслоизмервателната щека.
7. Ако нивото на маслото е твърде ниско, долейте препоръчаното количество масло (макс. 600 ml).
8. След това затегнете отново маслоизмервателната щека (12).

9.2 Зареждане с бензин (Фиг. 8 + 11)
⚠ ОПАСНОСТ!
Опасност от пожар и експлозия!
Горивото може да се запали по време на пълнене и евентуално да експлодира. Това води до тежки изгаряния или смърт.
- Изключете двигателя и го оставете да се охлади.
- Дръжте далеч горещина, пламъци и искри.
- Пълнете с гориво само на открито.
- Носете предпазни ръкавици.
- Избягвайте контакт с кожата и очите.
- Стартирайте продукта на разстояние от най-малко 3 m от мястото на пълнене с гориво.
- Проверете за течове. При теч на бензин не стартирайте двигателя.

⚠ Внимание!
Дъмперът се доставя без бензин. По тази причина е важно преди пускането в експлоатация да налеете бензин. За тази цел използвайте безоловен бензин RON 95.
1. Почистете около зоната за пълнене. Замърсявания в резервоара причиняват експлоатационни неизправности.
2. Отваряйте капака на резервоара (16) внимателно, за да може евент. наличното свръхналягане да се понижи.
3. Напълнете резервоара за гориво (15) с бензин с помощта на фуния (не е включена в обема на доставката). Обърнете внимание на макс. обем от 4,2 литра. Внимателно налейте бензин до долния ръб на гърловината за зареждане.
4. Затворете отново капака на резервоара (16). Уверете се, че капачката на резервоара затваря плътно.
5. Почистете капачката на резервоара и около нея.
6. Проверете резервоара и горивопроводите за течове.
7. Преди стартирането на двигателя се отдалечете най-малко на три метра от мястото на зареждане.

10. Пускане в експлоатация

⚠ ВНИМАНИЕ!
Преди започване на работата винаги проверявайте дали транспортният кош (6) е сигурно фиксиран!

10.1 Превключвател за включване/изключване (2) (Фиг. 1)
С превключвателя за включване/изключване (2) се активира или деактивира запалителната система. Превключвателят за включване/изключване (2) трябва да е в положение ON (ВКЛ.), за да работи двигателят.
Двигателят спира, когато превключвателят за включване/изключване (2) се премести в положение OFF (ИЗКЛ.).

10.2 Лост за съединителя (19) (Фиг. 12)
- Задействане на лоста за съединителя (19)
  - Съединител зацепен:
    Първо натиснете лоста за освобождаване (20) (Фиг. 11). След това можете да натиснете лоста за съединителя (19) надолу.
- Освобождаване на лоста за съединителя (19)
  - Съединител разединен.

10.3 Лост за газта (1) (Фиг. 1)
С лоста за газта (1) се управлява скоростта на двигателя. При преместването на лоста в показаните посоки двигателят работи по-бързо (H) или по-бавно (L).

Бързо = 

Бавно = 

10.4 Лост на карбуратора (24) (Фиг. 15)

- Топъл двигател/отворен смукач: 
- Студен двигател/затворен смукач: 

Указание: Затворената позиция на лоста на карбуратора обогатява горивната смес за стартиране на студен двигател.
Отворената позиция доставя правилната горивна смес за нормална работа след стартиране, както и за рестартиране на топъл двигател.

10.5 Бензинов кран (23) (Фиг. 15)

- Отворен бензинов кран: 
- Затворен бензинов кран: 

10.6 Ляв лост за управление (18) и десен лост за управление (3) (Фиг. 1)

- Задействайте левия лост за управление (18), за да завиете наляво.
- Задействайте десния лост за управление (3), за да завиете надясно.

10.7 Лост за избор на предавка (14) (Фиг. 1)

- Лостът за избор на предавка (14) управлява движението напред или назад на машината.
- Чрез лоста за избор на предавка (14) можете да избирате между 3 предавки напред и една предавка назад.

10.8 Лост за изсипване на транспортния кош (6) (Фиг. 13 - 14)

При изсипването внимавайте за внезапната промяна на центъра на тежестта!

Преди започване на работата винаги проверявайте дали транспортният кош (4) е сигурно фиксиран.

1. Дръпнете лоста за изсипване на транспортния кош (6) към себе си с дясната ръка. По този начин отключвате фиксатора на коша (7). (Фиг. 13)
2. След отключване на транспортния кош (4) той може да се изпразни чрез ръчно наклоняване. ***УКАЗАНИЕ!*** При пълно натоварване, респ. при транспортиране на тежки товари, изпразването на транспортния кош (4) трябва да се извърши с помощта на втори човек.
3. След изпразването спуснете отново транспортния кош (4). Заключете транспортния кош (4), като дръпнете лоста за изсипване на коша (6) напред. Фиксаторът на коша (7) се фиксира. (Фиг. 14)

10.9 Стартиране на двигателя (Фиг. 1, 15, 16)

10.9.1 Студен старт

Студен двигател: Поставете лоста на смукателя в позиция „offen“ („отворен“).

1. Отворете бензиновия кран (23).
2. Отворете лоста на смукателя (24) на двигателя (Фиг. 15).
3. Завъртете превключвателя за включване/изключване (2) на ON.
4. Поставете лоста за газта (1) на полугаз (т.е. в полуотворено положение).
5. Дръпнете силно въжето на стартера (25) и го оставете бавно да се прибере. Не позволявайте на въжето на стартера (25) да се засили обратно. Ако е необходимо, издърпайте въжето на стартера (25) няколко пъти, докато двигателят се запали.
6. Оставете двигателя да загрее за няколко секунди.
7. След като двигателят се стартира, затворете бавно лоста на карбуратора (24).
8. Поставете лоста за газта (1) на пълна газ (H).

УКАЗАНИЕ!

Повторното стартиране на двигател, който вече е топъл от предишна работа, обикновено не изисква използването на смукача.

10.9.2 Топъл старт

Топъл двигател: Не използвайте смукача и го затворете.

1. Поставете лоста за газта (1) на полугаз (т.е. в полуотворено положение).
2. Завъртете превключвателя за включване/изключване (2) на ON.
3. Отворете бензиновия кран (23).
4. Дръпнете силно въжето на стартера (25) и го оставете бавно да се прибере. Не позволявайте на въжето на стартера (25) да се засили обратно. Ако е необходимо, издърпайте въжето на стартера (25) няколко пъти, докато двигателят се запали.
5. Поставете лоста за газта (1) на пълна газ (H).

10.10 Работа (Фиг. 1, 12)

УКАЗАНИЕ!

- Преди стартирането винаги освобождавайте съединителя.
- Управлявайте дъмпера винаги с две ръце.
- Сменяйте предавката само на място.
- Никога не сменяйте предавката на склон.

Чрез лоста за избор на предавка (14) можете да избирате между 3 предавки напред и една предавка назад.

1. Стартирайте двигателя, както е описано в 10.9.1, респ. 10.9.2.
2. Изберете желаната предавка с лоста за избор на предавка (14). За целта дръпнете лоста за избор на предавка (14) към себе си и го преместете точно по контура в пластината за превключване (13) до желаната предавка.
3. Натиснете лоста за освобождаване (20), за да можете да задействате лоста за съединителя (19).
4. Задействайте бавно с лоста за съединителя (19), за да задвижите дъмпера.
5. ***УКАЗАНИЕ!*** Ако предавката не може да се включи веднага, отново отпуснете бавно лоста за съединителя (19). След това превключете на по-висока предавка и после обратно, за да се осигури правилното включване на трансмисията в желаната предавка.
6. Увеличете скоростта чрез лоста за газта (1) (поз. H).

Указания за работата:
⚠ ВНИМАНИЕ!
Дъмперът разполага с максимална товароносимост от 300 kg / 400kg (виж техническите данни).

Препоръчително е да прецените товара и съответно да го съобразите с основата, върху която машината ще се използва.
Освен това е препоръчително да преминавате през чувствителни участъци с ниска предавка и при особена предпазливост. Избягвайте остри завои и честа смяна на посоката по време на движение по пътя, особено върху груб, твърд терен с остри, неравни места със силно триене.

Ако лостът за съединителя (19) се отпусне, машината спира и автоматично задейства спирачката.

10.10.1 Управление
Дъмперът разполага с лостовете за управление (3) и (18) на управляващия лост, с което управлението е много лесно.
1. Задействайте десния лост за управление (3) или левия лост за управление (18), за да завиете надясно или наляво.
2. Чувствителността на кормилното управление се увеличава пропорционално на скоростта на машината, а с празна машина е необходимо само леко натискане на лоста, за да се движите в крива. Ако обаче машината е натоварена, се изисква повече натиск.

10.10.2 Обороти на празен ход
1. Поставете лоста за газта (1) в положение „L“, за да намалите натоварването на двигателя, когато не се работи.
2. Понижаването на оборотите на двигателя за празния ход на двигателя спомага за удължаване на експлоатационния живот на двигателя, за пестене на гориво и за намаляване на нивото на шум на машината.

10.11 Работа по склонове и при неблагоприятни условия
⚠ ПРЕДУПРЕЖДЕНИЕ!
Опасност поради грешки при каране по склонове
При каране по склонове се изисква специално внимание! Няма „безопасен“ склон. Затова обърнете специално внимание на следните указания за безопасност:
- Ако колелата боксуват или ако превозното средство остане на място при изкачване. Откачете съединителя и спуснете бавно по склона, като поддържате праволинейно движение.
- Пълен транспортен кош увеличава риска от преобръщане на дъмпера заради неговото тегло.

- Винаги работете бавно и с повишено внимание. Винаги движете машината само нагоре или надолу по склона. Никога не работете напречно на склона. Машината може да загуби равновесие и да се преобърне. Машината не трябва да се използва по склонове с наклон над 20%. Внимавайте машината да не се преобърне – опасност за живота!
- Имайте предвид, че дори блокът да разполага със задвижване на всички колела, при работа в неблагоприятни атмосферни условия (лед, силен дъжд и сняг) или при видове основи, които могат да доведат до нестабилност на дъмпера, трябва да сте предпазливи.
- Моля, обърнете внимание, че това е колесно превозно средство, което е подложено на значителни накланящи движения при преминаване през неравности, дупки и стъпала.

10.12 Спиране на двигателя
⚠ Внимание!
Ако трябва да спрете двигателя при спешен случай, завъртете превключвателя за включване/изключване (2) в положение OFF.
При нормални условия използвайте следната техника:
1. Поставете лоста за газта (1) в положение „L“.
2. Оставете двигателя да работи на празен ход за една или две минути след приключване на работата.
3. Завъртете превключвателя за включване/изключване (2) в положение „OFF“ (ИЗКЛ.).

4. Затворете бензиновия кран (23).
5. Ако оставите машината без надзор, извадете лулата на запалителната свещ (29) от самата свещ, за да предотвратите случайно стартиране на машината.

БЛАГОРАЗУМИЕ!
Не регулирайте лоста на смукача (24), за да спрете двигателя. Може да се стигне до неправилно запалване или до повреди по двигателя.

11. Транспортиране

⚠ ПРЕДУПРЕЖДЕНИЕ!
Опасност от нараняване!
Случайното и неочаквано потегляне на продукта може да причини наранявания.
- След натоварване изключете двигателя и, след като той изстине, извадете лулата на запалителната свещ от запалителната свещ.
- Продуктът може да причини тежки наранявания при смачкване поради собственото си тегло.

Преди транспортиране или товарене оставете двигателя да се охлади, за да избегнете изгаряния и да изключите риска от пожар.
При транспортиране на по-дълги разстояния изпразнете напълно резервоара за гориво.
Осигурете машината върху транспортното превозно средство срещу търкаляне, изместване или преобръщане и допълнително вържете дъмпера.

12. Почистване и поддръжка

⚠ ПРЕДУПРЕЖДЕНИЕ!
Опасност от нараняване и изгаряне!
Продуктът може да се стартира неочаквано, което да доведе до наранявания. Освен това могат да се достигнат температури от 80 °C и повече.
- Преди всякакви работи по почистване и поддръжка изключвайте двигателя.
- Оставете двигателя да се охлади.
- Извадете кабела на запалителната свещ от запалителната свещ.

⚠ ПРЕДУПРЕЖДЕНИЕ!
Опасност за здравето!
Вдишването на бензинови изпарения/пари от смазочно масло може да доведе до сериозни увреждания на здравето, безсъзнание и в екстремни случаи – до смърт.
- Не вдишвайте бензиновите изпарения/парите от смазочното масло.
- Използвайте продукта само на открито.

УКАЗАНИЕ!
Опасност от повреждане!
Проникването на вода в корпуса може да повреди двигателя. Освен това струята от машината за почистване с високо налягане може да повреди части на продукта.
- Почиствайте продукта с кърпа, четка и т.н.
- Не потапяйте продукта във вода или други течности и не го пръскайте с машина за почистване с високо налягане.

План за поддръжка	
Проверка за поддържане в изправност	**Интервал**
Хлабави винтове	Преди пускане в експлоатация
Проверка за повреда	Преди пускане в експлоатация
Проверете резервоара за гориво за херметичност	Преди пускане в експлоатация
Проверка на налягането на въздуха в гумите	Преди пускане в експлоатация
Почистване на машината	След пускане в експлоатация
Почистване на запалителната свещ	На всеки 10 работни часа
Почистване на въздушния филтър	На всеки 10 работни часа
Проверка на нивото на маслото	На всеки 50 работни часа
Смазване на задвижващата верига	На всеки 500 работни часа
Смяна на редукторното масло	На всеки 1000 работни часа

12.1 Проверка на налягането на въздуха в гумите

- Проверявайте редовно налягането на въздуха в гумите. Дългият престой и слънчевата светлина благоприятстват бързото стареене на гумите.
- Препоръчително налягане на въздуха в гумите на всички колела:
  2,1 bar (0,21MPa)

УКАЗАНИЕ!
Екологични щети!
Изтеклото масло може трайно да замърси околната стрела. Течността е силно отровна и може бързо да доведе до замърсяване на водата.
- Пълнете/източвайте маслото само върху равни, твърди повърхности.
- Използвайте гърловина за зареждане или фуния.
- Събирайте източеното масло в подходящ съд.
- Незабавно избършете разлятото масло и изхвърлете парцала съгласно местните разпоредби.
- Изхвърляйте маслото съгласно местните разпоредби.

12.2 Смяна на маслото (Фиг. 17)

Смяната на двигателното масло трябва да се извършва при достигнал работна температура и изключен двигател.

Използвайте само двигателно масло (SAE 10W-30 или SAE 10W-40).

1. Поставете дъмпера върху равна повърхност.
2. Поставете подходящ приемен съд под пробката за източване на маслото (11).
3. Използвайте гаечен ключ размер 10 mm (не е включен в обема на доставката), за да отвиете пробката за източване на двигателното масло (11) и да източите двигателното масло.
4. След като сте източили напълно двигателното масло, затегнете отново пробката за източване на двигателното масло (11).
5. Сега отвинтете пробката за наливане на масло с маслоизмервателна щека (12) обратно на часовниковата стрелка.
6. Напълнете с прясно моторно масло и проверете нивото на маслото (вижте 9.1).
7. След това завинтете отново пробката за наливане на масло с маслоизмервателна щека (12) по часовниковата стрелка.

12.3 Поддръжка на въздушния филтър (Фиг. 18 - 19)

⚠ ОПАСНОСТ!

Опасност от пожар и експлозия!

Горивото може да се запали и евентуално да експлодира при неправилно почистване. Това води до тежки изгаряния или смърт.

- Почиствайте въздушния филтър само чрез изтупване или продухване със сгъстен въздух.
- Никога не почиствайте въздушния филтър с бензин или запалими разтворители.

УКАЗАНИЕ!

Опасност от повреждане!

Работата на двигателя без поставен филтърен елемент може да доведе до повреда на двигателя.

- Никога не оставяйте двигателя да работи без поставен елемент на въздушния филтър.

Замърсена вложка на въздушния филтър намалява мощността на двигателя поради недостатъчно подаване на въздух към карбуратора. Следователно редовните проверки са от съществено значение.

Въздушният филтър трябва да се проверява на всеки 10 работни часа и при необходимост да се почиства.

1. Отвинтете крилчатата гайка (17a) и свалете капака на въздушния филтър (17b).
2. Проверете капака на въздушния филтър (17b) за дупки или пукнатини. Сменете евент. повредения елемент.
3. Отвинтете вътрешната крилчата гайка (17c) и извадете филтърната вложка.
4. Избършете мръсотията от вътрешната страна на тялото на филтъра с чиста, влажна кърпа. Уверете се, че в отвора не попада мръсотия. Поставете капака на въздушния филтър (17b) отново върху тялото на филтъра за времето на почистване на филтъра.
5. Свалете филтъра от пенопласт (17e). Проверете го за повреди и го сменете, ако е необходимо.
6. Продухайте щателно филтъра от пенопласт (17e) със сгъстен въздух.
7. Свалете хартиения филтър (17d). Проверете го за повреди и го сменете, ако е необходимо.
8. Продухайте хартиения филтър (17d) от вътре навън със сгъстен въздух. Не търкайте мръсотията от хартиения филтър (17d). Това може да доведе до повреди.
9. Поставете отново чистата филтърна вложка (филтър от пенопласт 17d и хартиен филтър 17d) и затегнете вътрешната крилчата гайка (17c).
10. Поставете капака на въздушния филтър (17b) и го закрепете с крилчатата гайка (17a).

⚠ **ВНИМАНИЕ**: Никога не оставяйте двигателя да работи без или с повредена вложка на въздушния филтър. Това позволява на мръсотия да попадне в двигателя, което може да причини повреда на двигателя. Гаранцията на производителя отпада.

12.4 Почистване/смяна на запалителната свещ (Фиг. 20 - 21)

⚠ **ВНИМАНИЕ**: Сменяйте запалителната свещ само при студен двигател!

За първи път проверете запалителната свещ след 10 работни часа за замърсяване и я почистете, ако е необходимо, с медна телена четка.

След това сменяйте запалителната свещ на всеки 50 работни часа или при нужда.

1. Издърпайте кабела на запалителната свещ и отстранете всички замърсявания от зоната на запалителната свещ.
2. Развийте запалителната свещ (22) с доставения ключ за запалителна свещ и я проверете.
3. Проверете изолатора. Сменете запалителната свещ (22) при повреда като напр. пукнатини или отломки.
4. Почистете електродите на запалителната свещ с телена четка.
5. Проверете разстоянието между електродите и го настройте с помощта на луфтомер. За да може двигателят да запази мощността си, запалителната свещ (22) трябва да има правилното разстояние между електродите (0,7-0,8 mm).

6. Завийте отново запалителната свещ (22) на ръка и я затегнете с около 1/4 оборот с ключа за запалителна свещ.
7. Поставете кабела на запалителната свещ върху запалителната свещ (22).

⚠ ВНИМАНИЕ!
Разхлабената запалителна свещ може да прегрее и да повреди двигателя. Ако затягате твърде силно запалителната свещ, резбата в цилиндровата глава може да се повреди.

12.5 Изпомпване на бензин с бензинова смукателна помпа

При по-продължително съхранение или при транспортиране бензинът трябва да бъде изпомпен.
1. Затворете бензиновия кран (23).
2. Поставете приемен съд под маркуча на бензиновата смукателна помпа (не е включена в обема на доставката).
3. Отвийте капака на резервоара (16) и го свалете.
4. Извадете вложката на горивния филтър (16a).
5. Вкарайте маркуча на бензиновата смукателна помпа в бензиновия резервоар и изпомпайте напълно бензина с помощта на бензиновата смукателна помпа.
6. Поставете отново вложката на горивния филтър (16a).
7. Затегнете отново винтовете на капака на резервоара (16).

12.6 Настройка на съединителя (Фиг. 22)

Хлабината на съединителя се променя с износването на съединителя. За да се осигури правилна работа, жилото на съединителя трябва да бъде настроено.
1. Нагласете лоста за съединителя (19) в първоначалната позиция чрез приспособлението за настройка (30).
2. За целта затягайте контрагайката (31) с гаечен ключ размер 10 mm (не е включен в обема на доставката), докато съединителят създаде правилното налягане върху ремъка (натиск с палец).

12.7 Настройка на кормилното управление (Фиг. 23)

Ако срещате затруднения при управляването на дъмпера, трябва да регулирате допълнително лостовете за управление (3) и (18) с приспособлението за настройка (30).
1. Разхлабете контрагайката (31) с гаечен ключ размер 14 mm (не е включен в обема на доставката) и отвийте леко приспособлението за настройка (30). С това отстранявате хлабината в жилото, която може да се появи след първата употреба или поради нормално износване.
2. Внимавайте да не развиете твърде много приспособлението за настройка (30), тъй като това може да причини проблема с прекъсването на движението напред.
3. След настройката затегнете отново контрагайката (31).

12.8 Смазване на задвижващата верига (28) (Фиг. 24)

Задвижващата верига (28) трябва да се смазва допълнително на всеки 500 работни часа при честа употреба. След продължително съхранение задвижващата верига (28) трябва да се смазва преди повторна употреба.
1. За целта развийте двата скрепителни винта (отгоре и отдолу) на отвора за поддръжка (27). За целта използвайте гаечен ключ размер 10 mm (не е включен в обема на доставката).
2. След това нанесете малко смазка върху задвижващата верига (28).
3. Поставете капака обратно и завийте отново винтовете за закрепване на отвора за поддръжка (27).

12.9 Обтягане и смяна на клиновидния ремък (Фиг. 25 - 26)

Свалете капака на ремъка (35), за да получите достъп до клиновидния ремък (34). Никога не използвайте дъмпера без капака на ремъка (35).

12.9.1 Обтягане на клиновидния ремък (35) (Фиг. 25 - 26)

Клиновидният ремък (34) трябва да е в добро състояние, за да осигури оптимално предаване на мощността от двигателя към ексцентричния вал. Затова проверете състоянието на клиновидния ремък (34).
1. Изключете двигателя и го оставете да се охлади.
2. Свалете капака на ремъка (35), за да получите достъп до клиновидния ремък (34). За целта с гаечен ключ размер 13 mm (не е включен в обема на доставката) развийте винтовете и двете гайки заедно с подложните шайби от предния капак на ремъка (35).
3. Натиснете лоста за освобождаване (20), за да можете да задействате лоста за съединителя (19).
4. С помощта на винта за обтягане на ремъка (37) на жилото дообтегнете клиновидния ремък (34), ако се огъва с повече от 10-15 mm (натискане с палеца!). Затегнете гайките с гаечен ключ размер 13 mm (не е включен в обема на доставката).
5. Поставете отново капака на ремъка (35) и с гаечен ключ SW 13 mm (не е включен в обема на доставката) затегнете винта и гайките заедно с подложните шайби на капака на ремъка (35). Докато затягате винта, задръжте гай-

ката на предния капак на ремъка (35) с гаечен ключ SW 13 mm, за да не се върти, и затегнете винта.

12.9.2 Смяна на клиновидния ремък (34) (Фиг. 25 - 26)

Клиновидният ремък (34) трябва да се смени, ако е скъсан, износен или гладък.

1. Изключете двигателя и го оставете да се охлади.
2. Свалете двата капака на клиновидиния ремък (35), за да получите достъп до клиновидния ремък (34). За целта с гаечен ключ SW 13 mm (не е включен в обема на доставката) развийте винтовете и двете стоп-гайки заедно с подложните шайби от предния капак на ремъка (35). На задния капак на ремъка (35) също свалете двата винта и развийте задния винт с гаечен ключ SW 13.
3. Развийте водещата кука (36) с гаечен ключ SW 16 mm (не е включен в обема на доставката).
4. Издърпайте клиновидния ремък (34) от ремъчната шайба и поставете новия клиновиден ремък правилно.
5. Затегнете водещата кука (36).
6. С помощта на винта за обтягане на ремъка (37) на жилото дообтегнете клиновидния ремък (34), ако се огъва с повече от 10-15 mm (натискане с палеца). Затегнете гайките с гаечен ключ размер 13 mm (не е включен в обема на доставката).
7. Поставете отново капаците на ремъка (35) и с гаечен ключ SW 13 mm (не е включен в обема на доставката) затегнете винтовете и стоп-гайките заедно с подложните шайби на капаците на ремъка (35). Докато затягате винта, задръжте гайката на предния капак на ремъка (35) с гаечен ключ SW 13 mm, за да не се върти, и затегнете винта.

12.10 Смяна на редукторното масло (Фиг. 27 - 28)

Маслото трябва да се сменя на всеки 1000 работни часа в топло състояние при спрян двигател.
За целта при нужда оставете двигателя да работи за кратко.

Настройте лоста за избор на предавка (14) в положение N и натиснете лоста за съединителя (19).

1. Поставете подходящ приемен съд с обем от най-малко 2 литра под пробката за източване на редукторното масло (32).
2. Отворете първо пробката за източване на маслото (32) и след това щуцера за наливане на масло (33) и оставете цялото редукторно масло да изтече.
3. Затворете отново пробката за източване на маслото (32).
4. За доливане на редукторно масло използвайте помпа за редукторно масло с маркуч (не е включена в обема на доставката). Вкарайте маркуча през отвора в щуцера за наливане на масло (33) и налейте 1,62 литра редукторно масло (SAE30 / 80W-90) през щуцера за наливане на масло (33).
5. След това отново затворете щуцера за наливане на масло (33).

13. Съхранение

⚠ ОПАСНОСТ!
Опасност от пожар и експлозия!
Може да възникне пожар или експлозия, ако продуктът се съхранява близо до възможни източници на запалване. Това води до тежки изгаряния или смърт.

- Отстранете възможните източници на запалване, като напр. печки, газови бойлери, газови сушилни и т.н.

УКАЗАНИЕ!
Опасност от повреждане!
Неправилното съхранение на продукта може да доведе до повреда на двигателя.

- Съхранявайте продукта защитен от замърсяване, прах и влага.

13.1 Съхранение при по-дълги прекъсвания на работата:

Ако дъмперът няма да се използва повече от 30 дни, следвайте стъпките по-долу, за да я подготвите за съхранение.

1. Изпразнете бензиновия резервоар напълно (вижте раздел 12.5). Съхраняваният бензин, съдържащ етанол или MTBE, ще изветрее в рамките на 30 дни. Изветрелият бензин има високо съдържание на каучук и може да запуши карбуратора и да ограничи подаването на гориво.
2. Стартирайте двигателя и го оставете да работи докато спре. Това гарантира, че в карбуратора не остава бензин. Това ще предотврати образуването на отлагания в карбуратора и потенциално увреждане на двигателя.
3. Източете двигателното масло от двигателя, докато е още топъл. Налейте ново масло. (вижте раздел 9.1.)
4. Издърпайте кабела на запалителната свещ.
5. Използвайте чиста кърпа за почистване на дъмпера.
6. Съхранявайте дъмпера в изправено положение в чиста и суха сграда с добра вентилация.

Съхранявайте продукта и неговите принадлежности на тъмно, сухо и защитено от замръзване, както и недостъпно за деца място.
Оптималната температура на съхранение е между 5 и 30 ˚C.
Съхранявайте продукта в оригиналната му опаковка. Покрийте продукта, за да го защитите от прах или влага. Съхранявайте ръководството за експлоатация при продукта.

14. Ремонт и поръчка на резервни части

След ремонт или поддръжка се уверете, че всички части, свързани с безопасността, са на мястото си и са в отлично състояние. Съхранявайте частите, които могат да причинят нараняване, на място, недостъпно за други лица и деца.

Внимание: Съгласно Закона за отговорността за продуктите не се носи отговорност за щети причинени от неправилен ремонт или неизползване на оригинални резервни части.

Обадете се на отдела за обслужване на клиенти или на оторизиран специалист. Същото важи и за принадлежностите.

Резервните части и принадлежностите се предлагат в нашия сервизен център. За целта сканирайте QR кода на заглавната страница.

При запитвания, моля посочвайте следните данни:
- Данни от типовата табелка на уреда
- Данни от типовата табелка на двигателя

Важно указание в случай на ремонт:
При връщане на продукта за ремонт обърнете внимание, че от съображения за безопасност той трябва да се изпрати без масло и гориво на сервизната станция.

14.1 Поръчване на резервни части
При поръчване на резервни части трябва да се посочат следните данни:
- Обозначение на модела
- Артикулен номер
- Данни на типовата табелка

Резервни части / принадлежности
Артикулен №:
Бензинова смукателна помпа 7907600001

14.2 Сервизна информация
Трябва да се има предвид, че следните части на този продукт са обект на износване поради износване или на естествено износване, респ. следните части са необходими като консумативи.

Бързоизносващи се части*: запалителна свещ, масло, въздушен филтър, клиновиден ремък

* не са включени задължително в обема на доставката!

15. Изхвърляне и рециклиране

Указания за опаковката



Опаковъчните материали могат да се рециклират. Моля, изхвърлете опаковката по природосъобразен начин.

Можете да се информирате относно възможностите за изхвърляне на излезли от употреба уреди от Вашите общински или градски власти.

Горива и масла
- Преди да изхвърлите уреда, резервоарът за гориво и резервоарът за двигателно масло трябва да бъдат изпразнени!
- Горивото и двигателното масло не бива да се изхвърлят заедно с битовите отпадъци или в канализацията, а трябва да се събират и изхвърлят разделно!
- Празните резервоари за масло и гориво трябва да се изхвърлят по екологичен начин.

16. Отстраняване на неизправности

Следващата таблица показва симптомите на грешки и описва как можете да ги отстраните, ако продуктът Ви не работи правилно. Ако не можете да намерите и отстраните проблема, свържете се със сервиз.

Неизправност	Възможна причина	Отстраняване
Двигателят не се стартира.	Извадена лула на запалителната свещ.	Свържете кабела на запалителната свещ сигурно към запалителната свещ.
	Замърсена запалителна свещ.	Почистете, регулирайте разстоянието или сменете.
	Няма гориво или старо гориво.	Напълнете с чист, пресен бензин.
	Смукачът не е в отворено положение.	Лостът на смукача трябва да се постави в положение Choke ON (ВКЛ.) при студено стартиране.
	Запушен горивопровод.	Проверете тръбопровода за гориво за прегъвания или повреди.
	Двигателят е задавен.	Изчакайте няколко минути преди повторно стартиране.
Двигателят работи неравномерно.	Разхлабена лула на запалителната свещ.	Свържете и закрепете кабела на запалителната свещ.
	Двигателят работи в положение Choke (Смукач).	Преместете лоста на смукача на OFF.
	Запушен горивопровод или старо гориво.	Напълнете резервоара с чист, пресен бензин.
	Запушена вентилация.	Почистете въздушния филтър.
	Вода или замърсяване в горивната система.	Изпразнете резервоара. Напълнете резервоара с прясно гориво.
	Грешна настройка на карбуратора.	Обърнете се към сервиза.
Двигателят прегрява.	Ниско ниво на двигателното масло.	Долейте масло.
	Замърсен въздушен филтър.	Почистете или сменете въздушния филтър.
	Ограничен въздушен поток.	Отстранете и почистете корпуса.
	Карбураторът не е настроен правилно.	Обърнете се към сервиза.
Машината не се движи при работещ двигател.	Предавката не е била правилно избрана.	Преместете лоста на ръчния прекъсвач в правилната позиция за смяна на превключване.

Εξήγηση των συμβόλων πάνω στο προϊόν

Η χρήση συμβόλων στο παρόν εγχειρίδιο έχει σκοπό να επιστήσει την προσοχή σας σε ενδεχόμενους κινδύνους. Τα σύμβολα ασφαλείας και οι εξηγήσεις που τα συνοδεύουν πρέπει να κατανοούνται πλήρως. Οι προειδοποιήσεις αυτές καθ' εαυτές δεν αποσοβούν τους κινδύνους και δεν υποκαθιστούν τη λήψη σωστών μέτρων πρόληψης ατυχημάτων.

	Προειδοποίηση - Για τον περιορισμό του κινδύνου τραυματισμού, διαβάστε τις Οδηγίες χρήσης.		Προσοχή! Η μη τήρηση των σημάτων ασφαλείας και των προειδοποιητικών υποδείξεων που έχουν τοποθετηθεί πάνω στο μηχάνημα καθώς και η μη τήρηση των υποδείξεων ασφαλείας και χειρισμού μπορεί να έχει ως συνέπεια σοβαρούς τραυματισμούς έως και θάνατο.
	Φοράτε προστασία ακοής. Η επίδραση του θορύβου ενδέχεται να προκαλέσει απώλεια ακοής.		Φοράτε υποδήματα ασφαλείας.
	Φοράτε προστατευτικά γυαλιά.		Φοράτε γάντια εργασίας.
	Απαγορεύεται το κάπνισμα και οι γυμνές φλόγες.	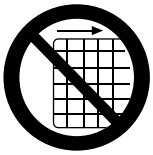	Απαγορεύεται η αφαίρεση ή τροποποίηση προστατευτικών διατάξεων και διατάξεων ασφαλείας.
	Από αντικείμενα που εκσφενδονίζονται μπορεί να προκληθούν τραυματισμοί.		Μην ακουμπάτε καυτά μέρη του μηχανήματος.
	Κίνδυνος δηλητηρίασης! Χρησιμοποιείτε τη συσκευή μόνο σε εξωτερικό χώρο και ποτέ σε κλειστούς ή ανεπαρκώς αεριζόμενους χώρους.		Βεβαιωθείτε πως άλλα άτομα βρίσκονται σε επαρκή απόσταση ασφαλείας. Κρατάτε όλα τα μη συμμετέχοντα άτομα μακριά από τη συσκευή. Προσοχή, καυτή επιφάνεια! Κίνδυνος εγκαύματος.
	Προειδοποίηση για υλικά επικίνδυνα για φωτιά.		Ασφαλίστε τη συσκευή από ακούσια ενεργοποίηση, πριν πραγματοποιήσετε εργασίες συντήρησης και/ή προληπτικής συντήρησης.
	Μην χρησιμοποιείτε τη συσκευή σε πλαγιές με κλίσεις πάνω από 10°. Κίνδυνος ανατροπής!		Η μέγιστη γωνία κλίσης ανέρχεται σε 20° σε ανωφέρεια και σε 6° σε κατωφέρεια.
	Στάθμη ηχητικής ισχύος 101 dB		Τσοκ

⚠ **Προσοχή!**	Στις παρούσες οδηγίες χειρισμού έχουμε τοποθετήσει το εξής σύμβολο ⚠ στα σημεία που αφορούν την ασφάλειά σας.		Ρυθμιστής αριθμού στροφών
	Σημαντικό: Σβήνετε τον κινητήρα πριν τον ανεφοδιασμό με καύσιμο. Μην ανεφοδιάζετε τη συσκευή ενώ είναι σε λειτουργία.		Χειροκίνητη λειτουργία ανατροπής
	Έλεγχος της στάθμης λαδιού		- Τσοκ κλειστό - Στρόφιγγα βενζίνης ανοικτή
	Το προϊόν συμμορφώνεται με τις ισχύουσες Ευρωπαϊκές Οδηγίες.	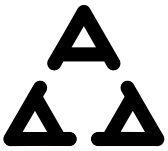	Το προϊόν συμμορφώνεται με τις ισχύουσες σερβικές οδηγίες.
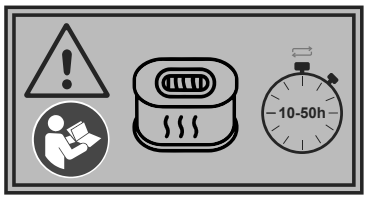			Διάστημα συντήρησης φίλτρου αέρα

⚠ **ΚΙΝΔΥΝΟΣ**	Λέξη επισήμανσης μιας άμεσα επικείμενης επικίνδυνης κατάστασης η οποία, αν δεν αποφευχθεί, θα έχει ως συνέπεια θάνατο ή σοβαρό τραυματισμό.
⚠ **ΠΡΟΕΙΔΟΠΟΙΗΣΗ**	Λέξη επισήμανσης μιας ενδεχόμενης επικίνδυνης κατάστασης η οποία, αν δεν αποφευχθεί, θα μπορούσε να έχει ως συνέπεια θάνατο ή σοβαρό τραυματισμό.
⚠ **ΠΡΟΦΥΛΑΞΗ**	Λέξη επισήμανσης μιας ενδεχόμενης επικίνδυνης κατάστασης η οποία, αν δεν αποφευχθεί, θα μπορούσε να έχει ως συνέπεια μικρής ή μέτριας βαρύτητας τραυματισμό.
ΥΠΟΔΕΙΞΗ	Λέξη επισήμανσης μιας ενδεχόμενης επικίνδυνης κατάστασης η οποία, αν δεν αποφευχθεί, θα μπορούσε να έχει ως συνέπεια υλικές ζημιές στο προϊόν/σε ιδιοκτησία.

Περιεχόμενα: **Σελίδα:**

1. Εισαγωγή 66
2. Περιγραφή του προϊόντος (Εικ. 1 - 28) 66
3. Παραδοτέο υλικό (Εικ. 1 - 2) 66
4. Ενδεδειγμένη χρήση 66
5. Γενικές υποδείξεις ασφαλείας.....67
6. Τεχνικά χαρακτηριστικά 70
7. Αποσυσκευασία 71
8. Εγκατάσταση.....71
9. Πριν τη θέση σε λειτουργία 72
10. Θέση σε λειτουργία 73
11. Μεταφορά.....76
12. Καθαρισμός και συντήρηση.....76
13. Αποθήκευση.....79
14. Επισκευή & παραγγελία ανταλλακτικών 80
15. Απόρριψη και ανακύκλωση 80
16. Αντιμετώπιση προβλημάτων 81
17. Δήλωση συμμόρφωσης ΕΕ
(διαθέσιμη ηλεκτρονικά από 20.01.2027 – σαρώστε τον κωδικό QR).....135

1. Εισαγωγή

Κατασκευαστής:
Scheppach GmbH
Günzburger Straße 69
D-89335 Ichenhausen

Αξιότιμε πελάτη,
σας ευχόμαστε πολλή ευχαρίστηση και καλή επιτυχία κατά την εργασία σας με το νέο προϊόν που αποκτήσατε.

Υπόδειξη:
Ο κατασκευαστής αυτού του προϊόντος δεν ευθύνεται σύμφωνα με τον ισχύοντα νόμο περί ευθύνης για προϊόντα, για ζημιές που προκαλούνται σε ή από αυτό το προϊόν στις εξής περιπτώσεις:
- ακατάλληλη μεταχείριση
- παράβλεψη των οδηγιών χειρισμού
- επισκευές από τρίτους, μη εξουσιοδοτημένους τεχνικούς
- χρήση μη γνήσιων ανταλλακτικών
- μη ενδεδειγμένη χρήση
- βλάβες της ηλεκτρικής εγκατάστασης σε περίπτωση παράβλεψης των ηλεκτρολογικών κανόνων και κανονισμών.

Προσέξτε τα εξής:
Οι οδηγίες χειρισμού αποτελούν μέρος αυτού του προϊόντος. Περιέχουν σημαντικές υποδείξεις για να εργάζεστε με το προϊόν με ασφάλεια, σωστά και οικονομικά και για να αποφεύγετε κινδύνους, να εξοικονομείτε έξοδα επισκευής, να μειώνετε τους χρόνους εκτός διαθεσιμότητας και να αυξάνετε την αξιοπιστία και τη διάρκεια ζωής του προϊόντος. Επιπρόσθετα στους κανόνες ασφαλείας στις παρούσες οδηγίες χειρισμού, πρέπει να λαμβάνετε οπωσδήποτε υπόψη σας τις διατάξεις που ισχύουν στη χώρα σας για τη λειτουργία του προϊόντος.
Πριν τη χρήση του προϊόντος εξοικειωθείτε με όλες τις υποδείξεις χειρισμού και ασφαλείας. Χρησιμοποιείτε το προϊόν μόνον όπως περιγράφεται και για τους αναφερόμενους τομείς χρήσης. Φυλάξτε με ασφάλεια τις οδηγίες χειρισμού και σε περίπτωση μεταβίβασης του προϊόντος παραδώστε μαζί και όλα τα έγγραφα.

2. Περιγραφή του προϊόντος (Εικ. 1 - 28)

1. Μοχλός γκαζιού
2. Διακόπτης ενεργοποίησης / απενεργοποίησης
3. Δεξιά μανέτα διεύθυνσης
4. Κάδος μεταφοράς
5. Εξάτμιση
6. Μοχλός ανατροπής του κάδου μεταφοράς
7. Μοχλός ασφάλισης κάδου
8. Τροχός
9. Κιβώτιο μετάδοσης
10. Βραχίονας ενεργοποίησης/ απενεργοποίησης
11. Πώμα αποστράγγισης λαδιού κινητήρα
12. Τάπα πλήρωσης λαδιού με ράβδο ένδειξης στάθμης λαδιού
13. Μεταλλικός οδηγός ταχυτήτων
14. Επιλογέας ταχυτήτων
15. Ρεζερβουάρ καυσίμου
16. Πώμα ρεζερβουάρ

16a. Ένθετο φίλτρου καυσίμου

17. Φίλτρο αέρα
18. Αριστερή μανέτα διεύθυνσης
19. Μανέτα συμπλέκτη
20. Μοχλός απασφάλισης
21. Μοχλικό σύστημα
22. Μπουζί
23. Στρόφιγγα βενζίνης
24. Μοχλός τσοκ
25. Μηχανισμός σχοινιού εκκινητή
26. Καλώδιο διακόπτη ενεργοποίησης/ απενεργοποίησης
27. Βίδα στερέωσης ανοίγματος συντήρησης
28. Αλυσίδα μετάδοσης
29. Σύνδεσμος μπουζί
30. Διάταξη ρύθμισης
31. Κόντρα παξιμάδι
32. Πώμα αποστράγγισης λαδιού κιβωτίου ταχυτήτων
33. Στόμιο πλήρωσης λαδιού κιβωτίου
34. Τραπεζοειδής ιμάντας
35. Κάλυμμα τραπεζοειδούς ιμάντα
36. Άγκιστρο καθοδήγησης τραπεζοειδούς ιμάντα
37. Βίδα τάνυσης ιμάντα

3. Παραδοτέο υλικό (Εικ. 1 - 2)

Θέση	Ποσότητα	Ονομασία
	1x	Μηχανοκίνητο ανατρεπόμενο καρότσι
4	1x	Κάδος μεταφοράς
8	1x	Τροχοί
14	1x	Επιλογέας ταχυτήτων
21	1x	Μοχλικό σύστημα
	1x	Σακούλα με υλικά συναρμολόγησης
	1x	Μπουζόκλειδο
	1x	Οδηγίες χρήσης

4. Ενδεδειγμένη χρήση

Το προϊόν προορίζεται αποκλειστικά για μικρές εργασίες φόρτωσης και μεταφοράς στους τομείς κηπουρικής και αρχιτεκτονικής τοπίου και στη γεωργία.

Το προϊόν επιτρέπεται να χρησιμοποιείται μόνο σύμφωνα με την ενδεδειγμένη χρήση του. Κάθε χρήση πέραν αυτής θεωρείται μη ενδεδειγμένη. Για ζημιές ή

τραυματισμούς οποιουδήποτε είδους προκαλούμενες από αυτή τη χρήση, την ευθύνη φέρει ο χρήστης/χειριστής και όχι ο κατασκευαστής.
Στην ενδεδειγμένη χρήση εμπίπτει επίσης η τήρηση των υποδείξεων ασφαλείας καθώς και των οδηγιών συναρμολόγησης και των υποδείξεων λειτουργίας στις οδηγίες χρήσης.
Όσοι χρησιμοποιούν και συντηρούν το προϊόν πρέπει να είναι εξοικειωμένοι με αυτό και να έχουν ενημερωθεί για τους ενδεχόμενους κινδύνους.
Οι τροποποιήσεις στο προϊόν αποκλείουν κάθε ευθύνη του κατασκευαστή καθώς και κάθε ευθύνη για όσες ζημιές προκύψουν από αυτές.
Η λειτουργία του προϊόντος επιτρέπεται μόνο με γνήσια εξαρτήματα και γνήσια αξεσουάρ από τον κατασκευαστή.
Πρέπει να τηρούνται οι κανονισμοί ασφαλείας, εργασίας και συντήρησης του κατασκευαστή καθώς και οι διαστάσεις που αναφέρονται στα τεχνικά χαρακτηριστικά.

Λάβετε υπόψη ότι τα προϊόντα μας κανονικά δεν έχουν σχεδιαστεί για εμπορική, βιοτεχνική ή βιομηχανική χρήση. Δεν αναλαμβάνουμε καμία ευθύνη αν το προϊόν χρησιμοποιηθεί σε εμπορικές, βιοτεχνικές ή βιομηχανικές επιχειρήσεις καθώς και σε παρόμοιες δραστηριότητες.

Ο κατασκευαστής δεν ευθύνεται για ζημιές, που έχουν προκληθεί από μη ενδεδειγμένη χρήση ή λανθασμένο χειρισμό.

5. Γενικές υποδείξεις ασφαλείας

⚠ ΠΡΟΕΙΔΟΠΟΙΗΣΗ Διαβάστε όλες τις υποδείξεις ασφαλείας και τις οδηγίες, τις απεικονίσεις και τα τεχνικά χαρακτηριστικά που παρέχονται με αυτό το προϊόν.
Από παραλείψεις στην τήρηση των ακόλουθων οδηγιών ενδέχεται να προκληθεί ηλεκτροπληξία, φωτιά και/ή σοβαροί τραυματισμοί.

Στις παρούσες οδηγίες χειρισμού έχουμε τοποθετήσει το εξής σύμβολο στα σημεία που αφορούν την ασφάλειά σας: ⚠

Εκτός αυτού οι οδηγίες χρήσης περιέχουν άλλα σημαντικά σημεία στο κείμενο, τα οποία σηματοδοτούνται με τη λέξη **"ΠΡΟΣΟΧΗ!"**.

⚠ Προσοχή!
Κατά τη χρήση συσκευών πρέπει να λαμβάνονται κάποια προληπτικά μέτρα, για την αποφυγή τραυματισμών και ζημιών. Για το λόγο αυτόν, διαβάστε προσεκτικά και πλήρως το παρόν Εγχειρίδιο Οδηγιών χειρισμού / Υποδείξεων ασφαλείας. Σε περίπτωση που παραδώσετε τη συσκευή σε άλλους, δώστε τους και το παρόν Εγχειρίδιο Οδηγιών χειρισμού / Υποδείξεων ασφαλείας. Δεν αναλαμβάνουμε καμία ευθύνη για ατυχήματα ή ζημιές που οφείλονται σε παράβλεψη αυτών των οδηγιών και των υποδείξεων ασφαλείας.

⚠ ΚΙΝΔΥΝΟΣ
Η μη τήρηση αυτών των οδηγιών συνεπάγεται μεγάλο θανάσιμο κίνδυνο ή κίνδυνο τραυματισμών επικίνδυνων για τη ζωή.

⚠ ΠΡΟΕΙΔΟΠΟΙΗΣΗ
Η μη τήρηση αυτών των οδηγιών συνεπάγεται θανάσιμο κίνδυνο ή κίνδυνο σοβαρών τραυματισμών.

⚠ ΠΡΟΦΥΛΑΞΗ
Η μη τήρηση αυτών των οδηγιών συνεπάγεται κίνδυνο ελαφρού έως μέτριου τραυματισμού.

ΥΠΟΔΕΙΞΗ!
Η μη τήρηση αυτών των οδηγιών συνεπάγεται κίνδυνο για βλάβη του κινητήρα ή άλλες υλικές ζημιές.

Γενικές υποδείξεις ασφαλείας

1. **Διατηρείτε την περιοχή εργασίας σας σε τάξη**
   - Η ακαταστασία στην περιοχή εργασίας μπορεί να έχει ως συνέπεια ατυχήματα.
2. **Λαμβάνετε υπόψη τις επιδράσεις από το περιβάλλον**
   - Μην εργάζεστε με τη συσκευή ποτέ σε κλειστούς χώρους ή χώρους με κακό αερισμό. Όταν λειτουργεί ο κινητήρας, παράγονται τοξικά αέρια. Αυτά τα αέρια μπορεί να είναι άοσμα και αόρατα.
   - Μη εκθέτετε τη συσκευή σε βροχή.
   - Μη χρησιμοποιείτε τη συσκευή σε περιβάλλον με υγρασία ή νερό.
   - Προσέξτε ώστε να υπάρχει καλή ευστάθεια σε ανώμαλο έδαφος.
   - Φροντίστε κατά την εργασία για επαρκή φωτισμό.
   - Μη χρησιμοποιείτε τη συσκευή σε εύφλεκτη βλάστηση ή/και όπου υπάρχει κίνδυνος πυρκαγιάς και έκρηξης.
   - Σε περίπτωση ξηρών συνθηκών έχετε σε ετοιμότητα πυροσβεστήρες (κίνδυνος πυρκαγιάς).
3. **Κρατάτε μακριά άλλα άτομα**
   - Μην αφήνετε άλλα άτομα, ιδίως παιδιά και εφήβους, να πλησιάζουν στη συσκευή. Κρατήστε τα μακριά από την περιοχή εργασίας.
4. **Φυλάσσετε τις μη χρησιμοποιούμενες συσκευές με ασφάλεια**
   - Οι μη χρησιμοποιούμενες συσκευές θα πρέπει να αποθηκεύονται σε ένα στεγνό μέρος, σε υπερυψωμένη ή κλειδωμένη θέση, μακριά από παιδιά.
5. **Μην υπερφορτώνετε τη συσκευή**
   - Εργάζεστε μόνο στο αναφερόμενο πεδίο ισχύος.
6. **Φοράτε κατάλληλο ρουχισμό**
   - Μη φοράτε φαρδιά ρούχα ή κοσμήματα, θα μπορούσαν να πιαστούν από κινητά μέρη.
   - Φοράτε ανθεκτικά γάντια εργασίας, τα δερμάτινα γάντια προσφέρουν μια καλή προστασία.

- Φοράτε υποδήματα ασφαλείας με σιδερένια προστατευτικά.
- Φοράτε σε όλες τις εργασίες πάντα μια φόρμα εργασίας από ανθεκτικό υλικό.
- Εάν έχετε μακριά μαλλιά, φοράτε δίχτυ μαλλιών και προστατευτικό κράνος.

7. Χρησιμοποιείτε ατομικό εξοπλισμό προστασίας
- Χρησιμοποιείτε πάντα προστασία για το κεφάλι, τα μάτια, τα χέρια, τα πόδια καθώς και προστασία ακοής.

8. Αποφεύγετε μη κανονική στάση του σώματος
- Φροντίζετε για επαρκή ευστάθεια κατά τη χρήση της συσκευής.

9. Εργασία με πλήρη εγρήγορση
- Μην εργάζεστε ποτέ υπό την επίδραση οινοπνεύματος, ναρκωτικών ουσιών, φαρμάκων ή άλλων ουσιών, οι οποίες ενδέχεται να περιορίσουν την ικανότητα όρασης, ευελιξίας και κρίσης.

10. Χρησιμοποιείτε τη συσκευή σύμφωνα με την ενδεδειγμένη χρήση
- Μην χρησιμοποιείτε τη συσκευή για χρήσεις για τις οποίες δεν προβλέπεται.

⚠ Χρήση βενζίνης

⚠ Θανάσιμος κίνδυνος! Η βενζίνη είναι τοξική και πολύ εύφλεκτη.

- Φυλάσσετε τη βενζίνη μόνο σε περιέκτες (ειδικά δοχεία) που προβλέπονται και έχουν δοκιμαστεί επίσημα για τον σκοπό αυτό. Τα πώματα των δοχείων φύλαξης πρέπει πάντα να βιδώνονται και να σφίγγονται σωστά. Αν τα πώματα παρουσιάζουν βλάβη, πρέπει να αντικαθίστανται, για λόγους ασφαλείας.
- Κρατάτε τη βενζίνη μακριά από σπινθήρες, γυμνές φλόγες, πιλοτικές φλόγες, πηγές θερμότητας και άλλες πηγές ανάφλεξης. Μην καπνίζετε!
- Πραγματοποιείτε τον ανεφοδιασμό καυσίμου μόνο σε ανοικτό εξωτερικό χώρο και μην καπνίζετε κατά τη διάρκεια του ανεφοδιασμού.
- Πριν τον ανεφοδιασμό με καύσιμο σβήστε τον κινητήρα εσωτερικής καύσης και αφήστε τον να κρυώσει.
- Πρέπει να προσθέσετε τη βενζίνη πριν την εκκίνηση του κινητήρα εσωτερικής καύσης. Όταν είναι σε λειτουργία ο κινητήρας εσωτερικής καύσης ή αν το μηχάνημα έχει αποκτήσει υψηλή θερμοκρασία, δεν επιτρέπεται να ανοιχτεί το βιδωτό πώμα ρεζερβουάρ βενζίνης ή να συμπληρωθεί βενζίνη.
- Ανοίγετε το πώμα ρεζερβουάρ προσεκτικά και αργά. Περιμένετε να εξισωθούν οι πιέσεις και μόνον τότε ανοίξτε πλήρως το πώμα ρεζερβουάρ.
- Για τον εφοδιασμό με καύσιμο χρησιμοποιήστε ένα κατάλληλο χωνί ή έναν σωλήνα ειδικό για προσθήκη καυσίμου, ώστε να μην μπορεί να χυθεί καύσιμο πάνω στον κινητήρα εσωτερικής καύσης και στο περίβλημα ή στο γρασίδι.

Μη γεμίζετε υπερβολικά το ρεζερβουάρ καυσίμου!
- Για να αφήσετε χώρο για διαστολή του καυσίμου, ποτέ μη γεμίζετε το ρεζερβουάρ καυσίμου πάνω από το κάτω χείλος του στομίου πλήρωσης. Λαμβάνετε υπόψη σας τις πρόσθετες πληροφορίες στις οδηγίες χρήσης του κινητήρα εσωτερικής καύσης.
- Αν έχει ξεχειλίσει και χυθεί βενζίνη, θέστε σε λειτουργία τον κινητήρα εσωτερικής καύσης μόνο αφού καθαριστεί η επιφάνεια που λερώθηκε με βενζίνη. Πρέπει να αποφύγετε οποιαδήποτε προσπάθεια εκκίνησης, έως ότου έχουν διαλυθεί οι αναθυμιάσεις βενζίνης (σκουπίστε για να στεγνώσει το καύσιμο).
- Σκουπίζετε πάντα το καύσιμο που τυχόν χυθεί.
- Αν πέσει βενζίνη στα ρούχα σας, πρέπει να αλλάξετε ρούχα.
- Το πώμα ρεζερβουάρ πρέπει να βιδώνεται και να σφίγγεται σωστά μετά από κάθε διαδικασία ανεφοδιασμού καυσίμου. Η συσκευή δεν επιτρέπεται να τεθεί σε λειτουργία χωρίς να έχει βιδωθεί στη θέση του το γνήσιο πώμα ρεζερβουάρ.
- Για λόγους ασφαλείας ελέγχετε τακτικά τον αγωγό καυσίμου, το ρεζερβουάρ καυσίμου, το πώμα του ρεζερβουάρ και τους συνδέσμους, για ζημιές, γήρανση (ευθρυπτότητα), σταθερή συναρμογή και σημεία διαρροών και αντικαθιστάτε όσα εξαρτήματα χρειάζεται.
- Αδειάζετε το ρεζερβουάρ μόνο σε ανοικτό εξωτερικό χώρο.
- Ποτέ μη χρησιμοποιείτε μπουκάλια ποτών ή παρόμοια δοχεία για απόρριψη ή αποθήκευση υλικών λειτουργίας, όπως π.χ. καυσίμου. Μπορεί άτομα, ιδιαιτέρως παιδιά, να παρασυρθούν και να πιουν από τα δοχεία αυτά.
- Ποτέ μη φυλάσσετε τη συσκευή στο εσωτερικό κτιρίου με βενζίνη μέσα στο ρεζερβουάρ καυσίμου. Οι αναθυμιάσεις βενζίνης που προκύπτουν μπορεί να έρθουν σε επαφή με γυμνή φλόγα ή σπινθήρες και να αναφλεγούν.
- Μην αφήνετε τη συσκευή και το δοχείο καυσίμου κοντά σε συσκευές θέρμανσης, θερμαντικό σώμα ακτινοβολίας υπερύθρων, συσκευές συγκόλλησης και άλλες πηγές θερμότητας.

Κίνδυνος έκρηξης!

Αν κατά τη διάρκεια της λειτουργίας διαπιστωθεί ένα ελάττωμα στο ρεζερβουάρ, στο πώμα ρεζερβουάρ ή στα εξαρτήματα από τα οποία διέρχεται καύσιμο (σε αγωγούς καυσίμου), πρέπει άμεσα να τερματιστεί η λειτουργία του κινητήρα εσωτερικής καύσης. Κατόπιν πρέπει να επισκεφθείτε ένα εξειδικευμένο κατάστημα.

Ειδικοί κανόνες ασφαλείας κατά τη χρήση κινητήρων εσωτερικής καύσης:

⚠ ΚΙΝΔΥΝΟΣ
Οι κινητήρες εσωτερικής καύσης παρουσιάζουν ιδιαίτερο κίνδυνο κατά τη λειτουργία και κατά τον ανεφοδιασμό. Διαβάζετε και τηρείτε πάντα όλες τις υποδείξεις προειδοποίησης. Σε περίπτωση μη τήρησης, μπορεί να προκύψουν σοβαροί ή ακόμα και θανάσιμοι τραυματισμοί.

1. Δεν επιτρέπονται κανενός είδους τροποποιήσεις στη συσκευή.
2. **⚠ Προσοχή!**
   Κίνδυνος δηλητηρίασης! Τα καυσαέρια, τα καύσιμα και τα λιπαντικά είναι τοξικές ουσίες. Δεν επιτρέπεται η εισπνοή καυσαερίων.
3. **⚠ Προσοχή!**
   Κίνδυνος εγκαύματος! Μην αγγίζετε το σύστημα εξάτμισης και τη μονάδα κίνησης.
4. Μην λειτουργείτε τη συσκευή σε χώρους χωρίς αερισμό ή σε πολύ εύφλεκτο περιβάλλον.
5. **⚠ Κίνδυνος έκρηξης!** Μην λειτουργείτε τη συσκευή ποτέ σε χώρους με εύφλεκτες ουσίες.
6. Κατά τη μεταφορά πρέπει να ασφαλίζετε τη συσκευή από μετατόπιση και ανατροπή.
7. Προσέξτε ώστε κατά τον ανεφοδιασμό να μην χυθεί καύσιμο στον κινητήρα ή στην εξάτμιση.
8. Οι εργασίες επισκευής και ρύθμισης επιτρέπεται να εκτελούνται μόνο από εξουσιοδοτημένο ειδικευμένο προσωπικό.
9. Μην αγγίζετε μηχανικά κινούμενα ή καυτά εξαρτήματα. Μην απομακρύνετε προστατευτικά καλύμματα.
10. Οι τιμές που αναφέρονται στα τεχνικά χαρακτηριστικά για τη στάθμη ηχητικής ισχύος (L_{WA}) και τη στάθμη ηχητικής πίεσης (L_{pA}) αποτελούν τιμές στάθμης εκπομπών και δεν αποτελούν αναγκαστικά ασφαλή επίπεδα για εργασία.
11. Επειδή υπάρχει συσχέτιση ανάμεσα στα επίπεδα εκπομπής και στα επίπεδα επιπτώσεων στο περιβάλλον, δεν μπορεί από τις τιμές αυτές να προσδιοριστούν τυχόν απαιτούμενα, πρόσθετα μέτρα προφύλαξης. Στους παράγοντες που επηρεάζουν το επίπεδο επιπτώσεων στο εργατικό δυναμικό περιλαμβάνονται οι ιδιότητες του χώρου εργασίας, άλλες πηγές θορύβου κλπ., όπως π.χ. ο αριθμός προϊόντων και άλλων γειτονικών διεργασιών και τα χρονικά διαστήματα για τα οποία ένας χειριστής είναι εκτεθειμένος στον θόρυβο. Επίσης το επιτρεπόμενο επίπεδο επιπτώσεων στο περιβάλλον μπορεί να διαφέρει από χώρα σε χώρα. Ωστόσο, αυτές οι πληροφορίες επιτρέπουν στον φορέα λειτουργίας του μηχανήματος να διενεργήσει μια καλύτερη εκτίμηση των κινδύνων και επικίνδυνων καταστάσεων.
12. Μην εισαγάγετε ποτέ αντικείμενα μέσα στις σχισμές αερισμού. Αυτό ισχύει και όταν η συσκευή είναι απενεργοποιημένη. Σε περίπτωση παράβλεψης ενδέχεται να προκληθούν τραυματισμοί ή ζημιές στη συσκευή.
13. Διατηρείτε τη συσκευή καθαρή από λάδια, ρύπους και άλλα είδη ρύπανσης.
14. Βεβαιωθείτε ότι λειτουργεί σωστά ο σιγαστήρας και το φίλτρο αέρα. Αυτά τα εξαρτήματα χρησιμεύουν ως προστασία από τις φλόγες σε μια προανάφλεξη.
15. Σβήνετε τον κινητήρα:
    - Πάντα, όταν απομακρύνεστε από το μηχάνημα
    - Πριν από τη συμπλήρωση καυσίμου
16. Κλείνετε πάντα τη στρόφιγγα καυσίμου, όταν δεν λειτουργεί το μηχάνημα.
17. Μη χρησιμοποιείτε ποτέ τον μοχλό τσοκ για να σβήσετε τον κινητήρα.

Υπολειπόμενοι κίνδυνοι και μέτρα προστασίας

Παραμέληση εργονομικών αρχών
Παραμέληση χρήσης ατομικού εξοπλισμού προστασίας (ΑΕΠ)
Η παραμέληση χρήσης ή παράλειψη του ατομικού εξοπλισμού προστασίας μπορεί να οδηγήσει σε σοβαρούς τραυματισμούς.
- Φοράτε τον απαραίτητο εξοπλισμό προστασίας.

Ανθρώπινη συμπεριφορά, λανθασμένη συμπεριφορά
- Να είστε πάντα πλήρως συγκεντρωμένοι σε όλες τις εργασίες.

⚠ **Υπολειπόμενος κίνδυνος** δεν μπορεί ποτέ να αποκλειστεί.

Διακινδύνευση από θόρυβο
Βλάβες της ακοής
Η παρατεταμένη εργασία με τη συσκευή χωρίς προστασία μπορεί να οδηγήσει σε βλάβη της ακοής.
- Φοράτε πάντα προστασία ακοής.

Συμπεριφορά σε περίπτωση έκτακτης ανάγκης
Σε περίπτωση ατυχήματος, εφαρμόστε τα σχετικά απαραίτητα μέτρα πρώτων βοηθειών και ζητήστε εξειδικευμένη ιατρική βοήθεια το συντομότερο δυνατόν.

⚠ ΠΡΟΕΙΔΟΠΟΙΗΣΗ
Η ακατάλληλη συντήρηση ή η παράβλεψη ή/και μη εξάλειψη ενός προβλήματος μπορεί να μετατραπεί σε πηγή κινδύνου κατά τη λειτουργία. Λειτουργείτε μόνο τακτικά και σωστά συντηρημένα μηχανήματα. Μόνο έτσι μπορείτε να βασιστείτε ότι λειτουργείτε τη συσκευή σας με ασφάλεια, οικονομικά και χωρίς βλάβες.

Υπολειπόμενοι κίνδυνοι
Το προϊόν είναι κατασκευασμένο σύμφωνα με το τελευταίο επίπεδο της τεχνολογίας και τους αναγνωρισμένους κανόνες τεχνικής ασφάλειας. Κατά την εργασία ενδέχεται παρόλα αυτά να παρουσιαστούν μεμονωμένοι υπολειπόμενοι κίνδυνοι.

- Παρά όλες τις προφυλάξεις που έχουν ληφθεί ενδέχεται πέραν αυτών να υπάρχουν μη προφανείς υπολειπόμενοι κίνδυνοι.
- Οι υπολειπόμενοι κίνδυνοι μπορούν να ελαχιστοποιηθούν όταν τηρούνται οι "Υποδείξεις ασφαλείας" και η "Ενδεδειγμένη χρήση", καθώς και οι οδηγίες χειρισμού στην ολότητά τους.
- Κρατάτε τα χέρια σας μακριά από την περιοχή εργασίας, όταν είναι σε λειτουργία το μηχάνημα.
- Ελέγχετε σχολαστικά την περιοχή, στην οποία πρόκειται να εργαστείτε, και διατηρείτε την περιοχή εργασίας καθαρή και χωρίς ρύπους, για την αποτροπή σημείων στα οποία θα μπορούσε να παραπατήσει κάποιος. Εργάζεστε σε επίπεδο, λείο έδαφος.
- Ποτέ μη φέρετε κατά τη συναρμολόγηση, την εγκατάσταση, τη λειτουργία, τη συντήρηση, την επισκευή ή τη μεταφορά κάποιο μέρος του σώματός σας σε μια θέση, στην οποία θα κινδύνευε, εάν προκύψει μια κίνηση.
- Διατηρείτε όλους τους θεατές, τα παιδιά και τα κατοικίδια σε απόσταση τουλάχιστον 23 m (75 πόδια). Σταματήστε αμέσως το μηχάνημα μόλις πλησιάσει κάποιος.
- Μην σκαρφαλώνετε πάνω στο μηχανοκίνητο ανατρεπόμενο καρότσι και μη μεταφέρετε επιβάτες.
- Μην σταθμεύετε ποτέ το μηχάνημα σε ένα σημείο με ασταθές υπόστρωμα, το οποίο θα μπορούσε να υποχωρήσει, ιδίως όταν είναι φορτωμένο το μηχάνημα.
- Αφήστε πριν την εκκίνηση του κινητήρα ελεύθερη τη μανέτα του συμπλέκτη.
- Εκκινήστε τον κινητήρα προσεκτικά σύμφωνα με τις οδηγίες και διατηρείτε τα πόδια σας μακριά από τα κινούμενα μέρη.
- Μην εγκαταλείπετε ποτέ τη θέση χειρισμού, όσο λειτουργεί ο κινητήρας.
- Κρατάτε τη συσκευή κατά τη λειτουργία πάντα με τα δύο χέρια. Κρατάτε πάντα με ασφάλεια τον άξονα διεύθυνσης. Έχετε υπόψη ότι το μηχάνημα μπορεί να αναπηδήσει απρόσμενα προς τα επάνω ή προς τα μπροστά, εάν χτυπήσει πάνω σε κρυμμένα εμπόδια, όπως μεγάλες πέτρες.
- Πρέπει να καθοδηγείτε το μηχάνημα πάντα με βηματική ταχύτητα.
- Μην υπερφορτώνετε το μηχάνημα. Κινηθείτε με μια ασφαλή ταχύτητα, προσαρμόζετε την ταχύτητα στην κλίση του εδάφους, στη σύσταση της επιφάνειας του δρόμου και στο βάρος του φορτίου.
- Προσέχετε ιδιαίτερα όταν χρησιμοποιείτε τη σχέση κίνησης όπισθεν ή όταν τραβάτε το μηχάνημα προς το μέρος σας.
- Προσέχετε ιδιαίτερα όταν εργάζεστε σε χαλικόδρομους, πεζοδρόμια ή δρόμους ή όταν διασχίζετε αυτού του είδους τις επιφάνειες. Προσέχετε πάντα για κρυφούς κινδύνους και την κυκλοφορία οχημάτων.
- Σε μαλακό έδαφος πρέπει να κινείστε με την πρώτη σχέση εμπροσθοπορείας/οπισθοπορείας. Μην επιταχύνετε απότομα, μην στρίβετε ή φρενάρετε απότομα.

Φυλάξτε όλες τις υποδείξεις ασφαλείας και τις οδηγίες για μελλοντική χρήση.

6. Τεχνικά χαρακτηριστικά

	DP3000/ DP3100/ SY-RD30/ RD300-BE	DP4000x
Κινητήρας / Μονάδα κίνησης	1κύλινδρος 4χρονος κινητήρας	
Ισχύς κινητήρα	4,1 kW (στις 3600 min^{-1}) / 5,6 PS	
Κυβισμός	196 cm^3	
Σχέσεις κιβωτίου ταχυτήτων	3 εμπρός + 1 όπισθεν	
Ταχύτητες πρόσω:		
1η σχέση ελάχ./μέγ.	2,5 km/h	
2η σχέση ελάχ./μέγ.	4,8 km/h	
3η σχέση ελάχ./μέγ.	6,4 km/h	
Ταχύτητα όπισθεν, ελάχ./ μέγ.	2 km/h	
Βάρος φόρτωσης, μέγ.	300 kg	400 kg
Κάδος μεταφοράς Μήκος	910 mm	
Κάδος μεταφοράς Πλάτος	670 mm	
Κάδος μεταφοράς Βάθος	575 mm	
Κάδος μεταφοράς Όγκος	125 l	
Διάταξη ανατροπής	χειροκίνητη	
Τύπος κινητήρα	GB200 + G200F	
Αριθμός στροφών ρελαντί	1800 min^{-1}	
Μέγιστος αριθμός στροφών	3600 min^{-1}	
Εκκινητής κινητήρα	Εκκινητής αυτόματης επαναφοράς (εκκινητής με σχοινί)	
Καύσιμο	Αμόλυβδη βενζίνη με αριθμό οκτανίων άνω των 90 και μέγ. ποσοστό βιοαιθανόλης 10%	
Χωρητικότητα ρεζερβουάρ σε καύσιμο	3,6 l	
Εκπομπές CO_2	811,46 g/kWh	
Λάδι κινητήρα	SAE 10W-30	

Χωρητικότητα δοχείου λαδιού κινητήρα, μέγ.	0,6 l
Λάδι κιβωτίου μετάδοσης	80W-90
Ποσότητα λαδιού κιβωτίου ταχυτήτων	1,6 l
μέγ. ανηφόρα	20°
μέγ. κλίση εδάφους	10°
Βάρος	147 kg

Με την επιφύλαξη τεχνικών τροποποιήσεων!

Θόρυβος και κραδασμοί

⚠ **Προειδοποίηση**: Ο θόρυβος μπορεί να έχει σοβαρές επιπτώσεις στην υγεία σας. Αν ο θόρυβος του μηχανήματος υπερβαίνει τα 85 dB, φοράτε κατάλληλη προστασία ακοής.

Πληροφορίες σχετικά με την παραγωγή θορύβου κατά EN ISO 3744:1995 και ISO 6395:1988

Χαρακτηριστικές τιμές θορύβου

Στάθμη ηχητικής ισχύος L_{WA}	95 dB
Αβεβαιότητα K_{WA}	2,51 dB
Στάθμη ηχητικής πίεσης L_{pA}	84,7 dB
Αβεβαιότητα K_{pA}	3 dB

Τιμές κραδασμών

Τιμή κραδασμών κατά EN 1032:2003+A1:2008 (διανυσματικό άθροισμα τριών αξόνων)

Κραδασμοί μανέτας διεύθυνσης A_{hv}	3,92 m/s²
Κραδασμοί συνολικά A_{hv}	3,92 m/s²
Αβεβαιότητα K_{hv}	1,5 m/s²

Οι αναφερόμενες τιμές θορύβου έχουν μετρηθεί σύμφωνα με μια τυποποιημένη διαδικασία εξέτασης και μπορούν να χρησιμοποιηθούν για τη σύγκριση διαφόρων ηλεκτρικών εργαλείων μεταξύ τους.
Αυτές οι τιμές είναι επιπρόσθετα κατάλληλες για να είναι δυνατή η εκ των προτέρων εκτίμηση φορτίων για τον χρήστη τα οποία προκαλούνται από θόρυβο.

⚠ ΠΡΟΕΙΔΟΠΟΙΗΣΗ

Η τιμή εκπομπής κραδασμών μπορεί να διαφέρει κατά την πραγματική χρήση από την αναφερόμενη τιμή, ανάλογα με τον τρόπο χρήσης της συσκευής. Προσπαθείτε να διατηρείτε όσο το δυνατόν μικρότερη την καταπόνηση από δόνηση. Παραδείγματα μέτρων για μείωση της καταπόνησης από κραδασμούς είναι η χρήση γαντιών κατά τη χρήση του εργαλείου και ο περιορισμός του χρόνου εργασίας. Για την εκτίμηση της καταπόνησης πρέπει να λαμβάνονται υπόψη όλα τα μέρη του κύκλου λειτουργίας (για παράδειγμα, τα χρονικά διαστήματα κατά τα οποία η συσκευή είναι απενεργοποιημένη, και αυτά κατά τα οποία είναι ενεργοποιημένη αλλά λειτουργεί χωρίς καταπόνηση από φορτίο).
Περιορίζετε την παραγωγή θορύβου και κραδασμών στο ελάχιστο!

7. Αποσυσκευασία

- Ανοίξτε τη συσκευασία και αφαιρέστε προσεκτικά το προϊόν. Ανοίξτε το ξύλινο κιβώτιο λυγίζοντας τις μεταλλικές γλωττίδες με μια πένσα ή ένα σφυρί (δεν περιλαμβάνεται στο παραδοτέο υλικό).
- Απομακρύνετε τα υλικά συσκευασίας καθώς και τα ασφαλιστικά συσκευασίας και μεταφοράς (εφόσον υπάρχουν).
- Ελέγξτε εάν είναι πλήρες το παραδοτέο υλικό.
- Ελέγξτε το προϊόν και τα αξεσουάρ για τυχόν ζημιές κατά τη μεταφορά. Σε περίπτωση αξίωσης πρέπει να ειδοποιηθεί άμεσα ο μεταφορέας. Μεταγενέστερες αξιώσεις δεν αναγνωρίζονται.
- Φυλάξτε τη συσκευασία κατά το δυνατό μέχρι τη λήξη της εγγύησης.
- Πριν τη χρήση, εξοικειωθείτε με το προϊόν με τη βοήθεια των οδηγιών χρήσης.
- Για αξεσουάρ, αναλώσιμα και ανταλλακτικά, χρησιμοποιείτε μόνο γνήσια εξαρτήματα. Ανταλλακτικά μπορείτε να τα προμηθευτείτε από το τοπικό σας εξειδικευμένο κατάστημα.
- Κατά τις παραγγελίες αναφέρετε τον αριθμό είδους των προϊόντων μας καθώς και τον τύπο και το έτος κατασκευής του προϊόντος.

⚠ ΠΡΟΕΙΔΟΠΟΙΗΣΗ!
Το προϊόν και τα υλικά συσκευασίας δεν είναι παιδικά παιχνίδια! Τα παιδιά δεν επιτρέπεται να παίζουν με πλαστικές σακούλες, μεμβράνες και μικρά εξαρτήματα! Υπάρχει κίνδυνος κατάποσης και ασφυξίας!

8. Εγκατάσταση

⚠ ΠΡΟΕΙΔΟΠΟΙΗΣΗ!
Κίνδυνος τραυματισμού και κίνδυνος ζημιάς!
Η χρήση λανθασμένων ανταλλακτικών και αξεσουάρ μπορεί να έχει σαν συνέπεια τραυματισμούς και ζημιές. Αυτά μπορούν να αποσπαστούν και να εκτοξευτούν με δύναμη. Επιπλέον μπορούν να μειώσουν την απόδοση του προϊόντος.
- Χρησιμοποιείτε μόνο γνήσια ανταλλακτικά και αξεσουάρ του κατασκευαστή. Γνήσια ανταλλακτικά ή αξεσουάρ μπορείτε να προμηθευτείτε από το τοπικό σας εξειδικευμένο κατάστημα.
- Σε περίπτωση μη τήρησης αυτής της οδηγίας μπορεί να μειωθεί η απόδοση του προϊόντος και ενδεχομένως να αποσπαστούν εξαρτήματα.
- Σε περίπτωση μη τήρησης, παύει να ισχύει η εγγύηση.

ΥΠΟΔΕΙΞΗ!

Λόγω του μεγάλου βάρους του προϊόντος συνιστούμε τη συναρμολόγηση από τουλάχιστον δύο άτομα.

Κατά την παράδοση, ορισμένα μέρη δεν είναι τοποθετημένα. Για την εγκατάσταση χρειάζεστε:

- Γερμανικό κλειδί μέγεθος 12 mm (εγκατάσταση επιλογέα ταχυτήτων)
- Γερμανικό κλειδί μέγεθος 13 mm (εγκατάσταση επιλογέα ταχυτήτων)
- Γερμανικό κλειδί μέγεθος 16 mm (εγκατάσταση μοχλικού συστήματος)
- Γερμανικό κλειδί μέγεθος 17 mm (εγκατάσταση μοχλικού συστήματος)
- Γερμανικό κλειδί μέγεθος 19 mm (εγκατάσταση τροχών)

Το εργαλείο συναρμολόγησης δεν περιλαμβάνεται στο παραδοτέο υλικό.

8.1 Εγκατάσταση μοχλικού συστήματος (21)(Εικ. 3)

1. Ευθυγραμμίστε τις οπές του μοχλικού συστήματος (21) με τις οπές του πλευρικού τμήματος του πλαισίου.
2. Ασφαλίστε το μοχλικό σύστημα (21) με τις βίδες (σακούλα παρελκομένων A M10x45 mm και B M10x25), ροδέλες και παξιμάδια.

8.2 Εγκατάσταση τροχών (8) (Εικ. 4)

1. Ωθήστε τους τροχούς (8) στα μπουλόνια τροχών και ασφαλίστε τους με τις ροδέλες και τα παξιμάδια ασφάλισης (C, M12) που παραλάβατε.
2. Βεβαιωθείτε ότι η βαλβίδα (η οποία χρειάζεται για να φουσκώσετε τα ελαστικά) είναι κάθε φορά στην εξωτερική πλευρά του τροχού (8).
3. Προσέξτε επίσης το βέλος κατεύθυνσης πορείας που υπάρχει στον τροχό.

8.3 Εγκατάσταση επιλογέα ταχυτήτων (14) (Εικ. 5)

1. Αφαιρέστε τις προεγκατεστημένες βίδες από τον επιλογέα ταχυτήτων (14).
2. Περάστε τον επιλογέα ταχυτήτων (14) μέσα από τη σχισμή του ελάσματος αλλαγής ταχυτήτων (13).
3. Στερεώστε τον επιλογέα ταχυτήτων (14) με τις βίδες M8x30 mm στην εσωτερική πλευρά του βραχίονα αλλαγής ταχυτήτων (10). Προσέξτε η επιγραφή του επιλογέα ταχυτήτων (14) να είναι στραμμένη προς τον χρήστη.

8.4 Εγκατάσταση κάδου μεταφοράς (4) (Εικ. 6)

1. Περάστε τον κάδο μεταφοράς (4) προς το πλάι στους ειδικά προβλεπόμενους πείρους-οδηγούς στο πλαίσιο.
2. Ασφαλίστε τον κάδο μεταφοράς (4) με τη βοήθεια των διχαλωτών ασφαλειών που παραλάβατε (D).

8.5 Καλώδιο διακόπτη ενεργοποίησης/ απενεργοποίησης (26) (Εικ. 7)

1. Στερεώστε το καλώδιο διακόπτη ενεργοποίησης/ απενεργοποίησης (26) με τα παρεχόμενα δεματικά καλωδίων.

9. Πριν τη θέση σε λειτουργία

⚠ Προσοχή!

Πριν από τη θέση σε λειτουργία, οπωσδήποτε συναρμολογήστε πλήρως το προϊόν!

⚠ ΠΡΟΕΙΔΟΠΟΙΗΣΗ!

Κίνδυνος για την υγεία!

Η εισπνοή αναθυμιάσεων βενζίνης/ λιπαντικού λαδιού και καυσαερίων μπορεί να προξενήσει βαριές βλάβες στην υγεία, απώλεια των αισθήσεων και σε ακραίες περιπτώσεις ακόμα και θάνατο.

- Μην εισπνέετε αναθυμιάσεις βενζίνης/ λιπαντικού λαδιού και καυσαέρια.
- Χρησιμοποιείτε το προϊόν μόνο σε ανοικτό εξωτερικό χώρο.

ΥΠΟΔΕΙΞΗ!

Ζημιά στο προϊόν

Αν το προϊόν χρησιμοποιηθεί χωρίς ή με πολύ λίγο λάδι κινητήρα και λάδι κιβωτίου ταχυτήτων, μπορεί να προκληθεί ζημιά στον κινητήρα.

- Προσθέτετε βενζίνη και λάδι πριν από τη θέση σε λειτουργία. Το προϊόν παραδίδεται από το εργοστάσιο χωρίς λάδι κινητήρα.

ΥΠΟΔΕΙΞΗ!

Βλάβες στο περιβάλλον!

Το χυμένο λάδι μπορεί να ρυπάνει μόνιμα το περιβάλλον. Το υγρό είναι πολύ τοξικό και μπορεί να επιφέρει γρήγορα ρύπανση των υδάτων.

- Προσθέτετε/ αδειάζετε το λάδι μόνο πάνω από οριζόντιες, συμπαγείς επιφάνειες.
- Χρησιμοποιείτε ένα στόμιο πλήρωσης ή ένα χωνί.
- Συλλέγετε το λάδι που αποστραγγίζετε σε ένα κατάλληλο δοχείο.
- Πλένετε αμέσως προσεκτικά το λάδι που έχει χυθεί και απορρίπτετε το πανί καθαρισμού σύμφωνα με τους τοπικούς κανονισμούς.
- Απορρίπτετε το λάδι σύμφωνα με τους τοπικούς κανονισμούς.

ΥΠΟΔΕΙΞΗ!

Κίνδυνος ζημιάς!

Αν χρησιμοποιηθούν καύσιμα που έχουν αποθηκευτεί με λανθασμένο τρόπο ή καύσιμα που έπρεπε να είχαν απορριφθεί, μπορεί να προκύψει έμφραξη στο καρμπιρατέρ ή να επηρεαστεί αρνητικά η λειτουργία του κινητήρα.

- Φυλάσσετε το καύσιμο που δεν χρειάζεται σε ένα δοχείο που κλείνει αεροστεγώς και φυλάξτε το δοχείο σε ένα σκοτεινό, δροσερό χώρο.

Έλεγχος πριν τον χειρισμό
- Ελέγξτε όλες τις πλευρές του κινητήρα για διαρροές λαδιού ή βενζίνης.
- Ελέγξτε τη στάθμη λαδιού κινητήρα.
- Ελέγξτε τη στάθμη καυσίμου – το ρεζερβουάρ πρέπει να είναι γεμάτο τουλάχιστον ως τη μέση.
- Ελέγξτε την κατάσταση του φίλτρου αέρα (βλ. τμήμα 12.3).
- Ελέγξτε την κατάσταση των αγωγών καυσίμου.
- Βεβαιωθείτε ότι ο σύνδεσμος μπουζί (26) είναι στερεωμένος στο μπουζί (14).
- Ελέγξτε την πίεση ελαστικών. Αυτή θα πρέπει να είναι το πολύ 2,1 bar.
- Προσέξτε για ενδείξεις ζημιών.
- Ελέγξτε ότι όλα τα προστατευτικά καλύμματα είναι τοποθετημένα και όλες οι βίδες, τα παξιμάδια και τα μπουλόνια έχουν συσφιχτεί.

9.1 Γέμισμα με λάδι κινητήρα (Εικ. 8 - 10)
⚠ Προσοχή!
Το μηχανοκίνητο ανατρεπόμενο καρότσι παραδίδεται χωρίς λάδι κινητήρα. Επομένως, προσθέστε οπωσδήποτε λάδι πριν από τη θέση σε λειτουργία. Για το σκοπό αυτό χρησιμοποιήστε πολύτυπο λάδι (SAE 10W-30 ή SAE 10W-40).

Ελέγχετε τακτικά τη στάθμη λαδιού πριν από κάθε θέση σε λειτουργία. Τυχόν πολύ χαμηλή στάθμη λαδιού μπορεί να προξενήσει ζημιά στον κινητήρα.
1. Τοποθετήστε το μηχανοκίνητο ανατρεπόμενο καρότσι πάνω σε μια οριζόντια, επίπεδη επιφάνεια.
2. Ξεβιδώστε τη ράβδο ένδειξης στάθμης λαδιού (12).
3. Γεμίστε το ρεζερβουάρ λαδιού με λάδι κινητήρα χρησιμοποιώντας βοηθητικά ένα χωνί (δεν περιλαμβάνεται στο παραδοτέο υλικό). Προσέξτε τη μέγιστη ποσότητα πλήρωσης των 600 ml. Προσθέστε λάδι προσεκτικά έως το κάτω χείλος του στομίου πλήρωσης.
4. Σκουπίστε τη ράβδο ένδειξης στάθμης λαδιού (12) με ένα καθαρό πανί που δεν αφήνει χνούδι.
5. Τοποθετήστε πάλι την ράβδο ένδειξης στάθμης λαδιού (12) και ελέγξτε τη στάθμη πλήρωσης λαδιού, χωρίς να βιδώσετε πάλι σταθερά τη ράβδο ένδειξης στάθμης.
6. Η στάθμη λαδιού πρέπει να βρίσκεται στη μεσαία σήμανση στη ράβδο ένδειξης στάθμης λαδιού.
7. Αν η στάθμη πλήρωσης λαδιού είναι πολύ χαμηλή, προσθέστε τη συνιστώμενη ποσότητα λαδιού (μέγ. 600 ml).
8. Κατόπιν βιδώστε πάλι τη ράβδο ένδειξης στάθμης λαδιού (12).

9.2 Γέμισμα με βενζίνη (Εικ. 8 + 11)
⚠ ΚΙΝΔΥΝΟΣ!
Κίνδυνος φωτιάς και έκρηξης!
Το καύσιμο μπορεί κατά την πλήρωση να αναφλεγεί και ενδεχομένως να εκραγεί. Αυτό θα έχει σαν συνέπεια βαριά εγκαύματα ή και θάνατο.
- Απενεργοποιήστε τον κινητήρα και αφήστε τον να κρυώσει.
- Κρατάτε μακριά πηγές θερμότητας, φλόγες και σπινθήρες.
- Γεμίζετε με καύσιμο μόνο σε ανοικτό χώρο.
- Φοράτε προστατευτικά γάντια.
- Αποφεύγετε την επαφή με το δέρμα και τα μάτια.
- Θέστε σε λειτουργία το προϊόν σε απόσταση τουλάχιστον 3 m από το σημείο όπου έγινε το γέμισμα με καύσιμο.
- Προσέχετε για τυχόν διαρροές. Αν διαρρέει βενζίνη, μη θέσετε σε λειτουργία τον κινητήρα.

⚠ Προσοχή!
Το μηχανοκίνητο ανατρεπόμενο καρότσι παραδίδεται χωρίς βενζίνη. Επομένως, προσθέστε οπωσδήποτε βενζίνη πριν από τη θέση σε λειτουργία. Χρησιμοποιήστε αμόλυβδη βενζίνη 95 οκτανίων.
1. Καθαρίστε τον περίγυρο της περιοχής προσθήκης. Τυχόν ακαθαρσίες μέσα στο ρεζερβουάρ προκαλούν προβλήματα λειτουργίας.
2. Ανοίξτε προσεκτικά το πώμα ρεζερβουάρ (16) ώστε να μπορεί να εκτονωθεί τυχόν υπερπίεση.
3. Γεμίστε το ρεζερβουάρ καυσίμου (15) με βενζίνη με τη βοήθεια ενός χωνιού (δεν περιλαμβάνεται στο παραδοτέο υλικό). Προσέξτε τη μέγιστη ποσότητα πλήρωσης των 4,2 λίτρων. Προσθέστε τη βενζίνη προσεκτικά έως την κάτω ακμή του στομίου πλήρωσης.
4. Κλείστε πάλι το πώμα ρεζερβουάρ (16). Βεβαιωθείτε ότι το βιδωτό πώμα ρεζερβουάρ έχει κλείσει στεγανά.
5. Καθαρίστε το βιδωτό πώμα ρεζερβουάρ και τη γύρω περιοχή του.
6. Ελέγξτε το ρεζερβουάρ και τους αγωγούς καυσίμου για σημεία διαρροών.
7. Πριν την εκκίνηση του κινητήρα απομακρυνθείτε τουλάχιστον τρία μέτρα από το σημείο ανεφοδιασμού.

10. Θέση σε λειτουργία

⚠ ΠΡΟΣΟΧΗ!
Πριν την έναρξη της εργασίας πάντα ελέγχετε αν είναι καλά ασφαλισμένος ο κάδος μεταφοράς (6)!

10.1 Διακόπτης ενεργοποίησης/ απενεργοποίησης (2) (Εικ. 1)
Με τον διακόπτη ενεργοποίησης/ απενεργοποίησης (2) ενεργοποιείται ή απενεργοποιείται το σύστημα ανάφλεξης. Ο διακόπτης ενεργοποίησης/ απενεργοποίησης (2) πρέπει να βρίσκεται στη θέση ON (ενεργοποίησης) για να μπορεί να λειτουργήσει ο κινητήρας.
Ο κινητήρας σταματά αν ο διακόπτης ενεργοποίησης/ απενεργοποίησης (2) μετακινηθεί στη θέση OFF (απενεργοποίησης).

10.2 Μανέτα συμπλέκτη (19) (Εικ. 12)
- Χειρισμός της μανέτας συμπλέκτη (19)
  - Συμπλέκτης συμπλεγμένος:
    Πατήστε πρώτα τον μοχλό απασφάλισης (20) (Εικ. 11). Κατόπιν μπορείτε να πιέσετε τη μανέτα συμπλέκτη (19) προς τα κάτω.
- Ελευθέρωση της μανέτας συμπλέκτη (19)
  - Συμπλέκτης αποσυμπλεγμένος.

10.3 Μοχλός γκαζιού (1) (Εικ. 1)
Με τον μοχλό γκαζιού (1) ελέγχετε τον αριθμό στροφών του κινητήρα. Αν ο μοχλός μετακινηθεί στις κατευθύνσεις που παρουσιάζονται, ο κινητήρας λειτουργεί πιο γρήγορα (H) ή πιο αργά (L).

Γρήγορα = 

Αργά = 

10.4 Μοχλός τσοκ (24) (Εικ. 15)

- Ζεστός κινητήρας / Τσοκ ανοικτό: 
- Κρύος κινητήρας / Τσοκ κλειστό: 

Υπόδειξη: Η κλειστή θέση του μοχλού τσοκ κάνει το μείγμα καυσίμου πλουσιότερο για την εκκίνηση του κινητήρα όταν ο κινητήρας είναι κρύος.
Η ανοικτή θέση παρέχει το σωστό μείγμα καυσίμου για την κανονική λειτουργία μετά την εκκίνηση καθώς και για την επανεκκίνηση ενός ήδη ζεστού κινητήρα.

10.5 Στρόφιγγα βενζίνης (23) (Εικ. 15)

- Στρόφιγγα βενζίνης ανοικτή: 
- Στρόφιγγα βενζίνης κλειστή: 

10.6 Αριστερή μανέτα διεύθυνσης (18) και δεξιά μανέτα διεύθυνσης (3) (Εικ. 1)
- Πατήστε την αριστερή μανέτα διεύθυνσης (18), για να στρίψετε αριστερά.
- Πατήστε τη δεξιά μανέτα διεύθυνσης (3), για να στρίψετε δεξιά.

10.7 Επιλογέας ταχυτήτων (14) (Εικ. 1)
- Ο επιλογέας ταχυτήτων (14) ελέγχει την εμπροσθοπορεία ή την οπισθοπορεία του μηχανήματος.
- Με τον επιλογέα ταχυτήτων (14) μπορείτε να επιλέξετε από 3 σχέσεις κίνησης εμπρός και μία σχέση κίνησης όπισθεν.

10.8 Μοχλός ανατροπής κάδου μεταφοράς (6(Εικ. 13 - 14)
Προσέχετε κατά την ανατροπή εκκένωσης για απότομη μετατόπιση του κέντρου βάρους!
Πάντα ελέγχετε πριν την έναρξη της εργασίας αν είναι καλά ασφαλισμένος ο κάδος μεταφοράς (4).

1. Τραβήξτε τον μοχλό ανατροπής κάδου μεταφοράς (6) με το δεξιό χέρι προς το μέρος σας. Έτσι απασφαλίζετε τη διάταξη ακινητοποίησης κάδου (7). (Εικ. 13)
2. Μετά την απασφάλιση του κάδου μεταφοράς (4) μπορείτε να τον αδειάσετε με χειροκίνητη ανατροπή.
   ΥΠΟΔΕΙΞΗ! Σε περίπτωση πλήρους φορτίου και-/ή κατά τη μεταφορά βαρέων φορτίων πρέπει να πραγματοποιείτε την εκκένωση του κάδου μεταφοράς (4) με τη βοήθεια ενός δεύτερου ατόμου.
3. Μετά την εκκένωση, κατεβάστε πάλι τον κάδο μεταφοράς (4). Ασφαλίστε τον κάδο μεταφοράς (4) σπρώχνοντας προς τα εμπρός τον μοχλό ανατροπής κάδου μεταφοράς (6). Η διάταξη στερέωσης κάδου (7) ασφαλίζει. (Εικ. 14)

10.9 Εκκίνηση του κινητήρα (Εικ. 1, 15, 16)

10.9.1 Εκκίνηση με κρύο κινητήρα
Κρύος κινητήρας: Θέστε τον μοχλό τσοκ στη θέση "ανοικτό".
1. Ανοίξτε τη στρόφιγγα βενζίνης (23).
2. Ανοίξτε τον μοχλό τσοκ (24) στον κινητήρα (Εικ. 15).
3. Γυρίστε τον διακόπτη ενεργοποίησης/ απενεργοποίησης (2) στη θέση ON.
4. Ρυθμίστε τον μοχλό γκαζιού (1) σε μισό γκάζι (δηλ. στη μισάνοιχτη θέση).
5. Τραβήξτε δυνατά το σχοινί εκκινητή (25) και αφήστε το να τυλιχτεί πάλι αργά. Μην αφήνετε το σχοινί εκκινητή (25) να επιστρέφει με δύναμη. Αν απαιτείται, τραβήξτε το σχοινί εκκινητή (25) επανειλημμένα, μέχρι να ξεκινήσει ο κινητήρας.
6. Αφήστε τον κινητήρα να λειτουργήσει μερικά δευτερόλεπτα για να ζεσταθεί.
7. Μόλις αρχίσει να λειτουργεί ο κινητήρας, κλείστε αργά τον μοχλό τσοκ (24).
8. Θέστε τον μοχλό γκαζιού (1) σε τέρμα γκάζι (H).

ΥΠΟΔΕΙΞΗ!
Για την επανεκκίνηση του κινητήρα, ο οποίος είναι ζεστός από την προηγούμενη λειτουργία, δεν απαιτείται κανονικά η χρήση του τσοκ.

10.9.2 Εκκίνηση με ζεστό κινητήρα
Ζεστός κινητήρας: Μη χρησιμοποιήσετε το τσοκ και κλείστε το.
1. Ρυθμίστε τον μοχλό γκαζιού (1) σε μισό γκάζι (δηλ. στη μισάνοιχτη θέση).
2. Γυρίστε τον διακόπτη ενεργοποίησης/ απενεργοποίησης (2) στη θέση ON.
3. Ανοίξτε τη στρόφιγγα βενζίνης (23).
4. Τραβήξτε δυνατά το σχοινί εκκινητή (25) και αφήστε το να τυλιχτεί πάλι αργά. Μην αφήνετε το σχοινί εκκινητή (25) να επιστρέφει με δύναμη. Αν απαιτείται, τραβήξτε το σχοινί εκκινητή (25) επανειλημμένα, μέχρι να ξεκινήσει ο κινητήρας.
5. Θέστε τον μοχλό γκαζιού (1) σε τέρμα γκάζι (H).

10.10 Λειτουργία (Εικ. 1, 12)
ΥΠΟΔΕΙΞΗ!
- Πάντα πριν την εκκίνηση αποσυμπλέκετε τον συμπλέκτη.
- Χειρίζεστε πάντα το μηχανοκίνητο ανατρεπόμενο καρότσι και με τα δύο χέρια.
- Αλλάζετε ταχύτητα μόνο με το μηχάνημα σε ακινητοποιημένη κατάσταση.
- Ποτέ μην αλλάζετε ταχύτητα σε έδαφος με κλίση.

Με τον επιλογέα ταχυτήτων (14) μπορείτε να επιλέξετε από 3 σχέσεις κίνησης εμπρός και μία σχέση κίνησης όπισθεν.
1. Θέστε τον κινητήρα σε λειτουργία, όπως περιγράφεται στο τμήμα 10.9.1 ή 10.9.2.
2. Επιλέξτε την επιθυμητή σχέση χρησιμοποιώντας τον επιλογέα ταχυτήτων (14). Για τον σκοπό αυτό, τραβήξτε τον επιλογέα ταχυτήτων (14) προς το μέρος σας και κινήστε ακριβώς κατά μήκος της καμπύλης στο έλασμα αλλαγής ταχυτήτων (13) στην επιθυμητή σχέση.
3. Πιέστε τον μοχλό απασφάλισης (20), για να μπορείτε να χειριστείτε τη μανέτα συμπλέκτη (19).
4. Πιέστε αργά τη μανέτα συμπλέκτη (19) για να θέσετε σε κίνηση το μηχανοκίνητο ανατρεπόμενο καρότσι.
5. ***ΥΠΟΔΕΙΞΗ!*** Εάν δεν επιλεχθεί αμέσως η σχέση, αφήστε αργά ξανά ελεύθερη τη μανέτα συμπλέκτη (19). Κατόπιν επιλέξτε μια υψηλότερη σχέση και επαναφέρετε πάλι την επιλογή, για να εξασφαλίσετε τη σύμπλεξη του κιβωτίου ταχυτήτων στην επιθυμητή σχέση.
6. Με τον μοχλό γκαζιού (1) αυξήστε την ταχύτητα όπως χρειάζεται (θέση H).

Υποδείξεις για τη λειτουργία:
⚠ ΠΡΟΣΟΧΗ!
Το μηχανοκίνητο ανατρεπόμενο καρότσι διαθέτει μια μέγιστη ικανότητα φορτίου 300 kg / 400 kg (βλ. Τεχνικά χαρακτηριστικά).

Προτείνεται να αξιολογείτε το φορτίο και να το προσαρμόζετε ανάλογα με το έδαφος πάνω στο οποίο χρησιμοποιείται το μηχάνημα.
Συστήνεται επομένως να διανύετε ευαίσθητες διαδρομές με χαμηλή σχέση και με ιδιαίτερη προσοχή. Αποφεύγετε τις απότομες στροφές και τις συχνές αλλαγές κατεύθυνσης κατά την πορεία στον δρόμο, ιδιαίτερα σε τραχιές, σκληρές επιφάνειες γεμάτες με απότομα, ανώμαλα σημεία με έντονη τριβή.

Όταν αφήνετε ελεύθερη τη μανέτα του συμπλέκτη (19), το μηχάνημα σταματάει και φρενάρει αυτόματα.

10.10.1 Διεύθυνση
Το μηχανοκίνητο ανατρεπόμενο καρότσι διαθέτει τις μανέτες διεύθυνσης (3) και (18) στο τιμόνι και έτσι η διεύθυνση είναι πολύ εύκολη.
1. Πατήστε τη δεξιά μανέτα διεύθυνσης (3) ή αριστερή μανέτα διεύθυνσης (18), για να στρίψετε δεξιά ή αριστερά.
2. Η ευαισθησία του συστήματος διεύθυνσης αυξάνεται αναλογικά με την ταχύτητα του μηχανήματος και με το μηχάνημα άδειο απαιτείται μόνο μια ελαφριά πίεση στη μανέτα για να διανυθεί μια στροφή. Όταν ωστόσο το μηχάνημα είναι φορτωμένο, απαιτείται περισσότερη πίεση.

10.10.2 Αριθμός στροφών ρελαντί
1. Τοποθετήστε τον μοχλό γκαζιού (1) στη θέση "L" για να μειώσετε το φορτίο του κινητήρα, όταν δεν εργάζεστε.
2. Η μείωση του αριθμού στροφών κινητήρα για το ρελαντί του κινητήρα βοηθάει στην παράταση της διάρκειας ζωής του κινητήρα, στην εξοικονόμηση καυσίμου και στη μείωση της στάθμης θορύβου του μηχανήματος.

10.11 Εργασία σε πλαγιές και υπό δυσμενείς συνθήκες
⚠ ΠΡΟΕΙΔΟΠΟΙΗΣΗ!
Κίνδυνος από σφάλματα κατά την οδήγηση σε πλαγιές
Κατά την οδήγηση σε πλαγιές απαιτείται ιδιαίτερη προσοχή! Δεν υπάρχει "ασφαλής" πλαγιά. Επιπλέον, λαμβάνετε ιδιαιτέρως υπόψη σας τις παρακάτω υποδείξεις ασφαλείας:
- Σε περίπτωση που σπινάρουν οι τροχοί ή αν το όχημα κολλήσει κατά την οδήγηση σε κλίση. Αποσυμπλέξτε το και απομακρυνθείτε από την πλαγιά οδηγώντας σε ευθεία αργά προς τα κάτω.
- Όταν ο κάδος μεταφοράς είναι γεμάτος, αυξάνεται ο κίνδυνος ανατροπής του μηχανοκίνητου ανατρεπόμενου καροτσιού λόγω του βάρους του κάδου.

- Εργάζεστε πάντα αργά και με αυξημένη προσοχή. Οδηγείτε το μηχάνημα πάντα σε κατεύθυνση προς τα πάνω ή προς τα κάτω. Ποτέ μην εργάζεστε λοξά σε πλαγιά. Το μηχάνημα μπορεί να χάσει την ισορροπία του και να ανατραπεί. Το μηχάνημα δεν επιτρέπεται να χρησιμοποιείται σε πλαγιές με κλίση μεγαλύτερη από 20%. Προσέχετε να μην ανατραπεί το μηχάνημα - Θανάσιμος κίνδυνος!
- Λάβετε υπόψη ότι παρόλο που η μονάδα διαθέτει κίνηση σε όλους τους τροχούς, πρέπει να είστε προσεκτικοί κατά την εργασία σε δυσμενείς καιρικές συνθήκες (πάγο, έντονη βροχόπτωση και χιόνι) ή σε είδη εδαφών που ενδέχεται να προκαλέσουν αστάθεια στο μηχανοκίνητο ανατρεπόμενο καρότσι.
- Λάβετε υπόψη, ότι αυτό είναι ένα τροχοφόρο όχημα, το οποίο υπόκειται σε σημαντικές κινήσεις πρόνευσης κατά τη διέλευση από ανωμαλίες, τρύπες και σκαλοπάτια.

10.12 Σβήσιμο του κινητήρα

⚠ Προσοχή!

Αν πρέπει να σβήσετε τον κινητήρα σε περίπτωση ανάγκης, γυρίστε τον διακόπτη ενεργοποίησης/ απενεργοποίησης (2) στη θέση OFF.

Υπό κανονικές συνθήκες χρησιμοποιήστε την εξής διαδικασία:

1. Θέστε τον μοχλό γκαζιού (1) στη θέση "L".
2. Μετά την ολοκλήρωση της εργασίας αφήστε τον κινητήρα να λειτουργήσει για ένα ή δύο λεπτά στο ρελαντί.
3. Γυρίστε τον διακόπτη ενεργοποίησης/ απενεργοποίησης (2) στη θέση "OFF".
4. Κλείστε τη στρόφιγγα βενζίνης (23).
5. Αν αφήσετε το μηχάνημα χωρίς επιτήρηση, τραβήξτε και αποσυνδέστε τον σύνδεσμο μπουζί (29) από το μπουζί, για να εμποδίσετε αθέλητη εκκίνηση του μηχανήματος.

ΠΡΟΦΥΛΑΞΗ!

Μην αλλάζετε θέση στον μοχλό τσοκ (24), για να σβήσετε τον κινητήρα. Μπορεί να προκύψουν προβλήματα ανάφλεξης ή ζημιές στον κινητήρα.

11. Μεταφορά

⚠ ΠΡΟΕΙΔΟΠΟΙΗΣΗ!

Κίνδυνος τραυματισμού!

Τυχόν αθέλητη και μη αναμενόμενη έναρξη λειτουργίας του προϊόντος μπορεί να επιφέρει τραυματισμούς.

- Μετά τη φόρτωση απενεργοποιήστε τον κινητήρα και, αφού κρυώσει ο κινητήρας, αφαιρέστε τον σύνδεσμο μπουζί από το μπουζί.
- Το προϊόν μπορεί να προκαλέσει βαρείς τραυματισμούς σύνθλιψης λόγω του βάρους του και μόνο.

Πριν τη μεταφορά ή τη φόρτωση, αφήνετε τον κινητήρα να κρυώσει, για να αποφύγετε εγκαύματα και να αποκλείσετε κίνδυνο πυρκαγιάς.

Σε περίπτωση μεταφοράς σε μεγάλες αποστάσεις, εκκενώνετε πλήρως το ρεζερβουάρ καυσίμου.

Πάνω στο όχημα μεταφοράς ασφαλίζετε το μηχάνημα έναντι αθέλητης κύλισης, ολίσθησης ή ανατροπής, και επιπλέον προσδένετε το μηχανοκίνητο ανατρεπόμενο καρότσι.

12. Καθαρισμός και συντήρηση

⚠ ΠΡΟΕΙΔΟΠΟΙΗΣΗ!

Κίνδυνος τραυματισμού και εγκαύματος!

Το προϊόν μπορεί να ξεκινήσει μη αναμενόμενα και έτσι να προκαλέσει τραυματισμούς. Εκτός αυτού, μπορεί να φθάσει σε θερμοκρασία 80 °C ή μεγαλύτερη.

- Απενεργοποιείτε τον κινητήρα πριν από όλες τις εργασίες καθαρισμού και συντήρησης.
- Αφήστε τον κινητήρα να κρυώσει.
- Αφαιρέστε το καλώδιο μπουζί από το μπουζί.

⚠ ΠΡΟΕΙΔΟΠΟΙΗΣΗ!

Κίνδυνος για την υγεία!

Η εισπνοή αναθυμιάσεων βενζίνης/ λιπαντικού λαδιού μπορεί να προξενήσει βαριές βλάβες στην υγεία, απώλεια των αισθήσεων και σε ακραίες περιπτώσεις ακόμα και θάνατο.

- Μην εισπνέετε αναθυμιάσεις βενζίνης/ λιπαντικού λαδιού.
- Χρησιμοποιείτε το προϊόν μόνο σε ανοικτό εξωτερικό χώρο.

ΥΠΟΔΕΙΞΗ!

Κίνδυνος ζημιάς!

Αν διεισδύσει νερό μέσα στο περίβλημα, η συνέπεια μπορεί να ζημιές στον κινητήρα. Επιπλέον, η δέσμη νερού μιας μηχανής καθαρισμού υπό υψηλή πίεση μπορεί να προκαλέσει ζημιά σε μέρη του προϊόντος.

- Καθαρίζετε το προϊόν με ένα πανί, μια βούρτσα χειρός κλπ.
- Μη βυθίζετε το προϊόν σε νερό ή σε άλλα υγρά και μην το ψεκάζετε με πλυστικό μηχάνημα υψηλής πίεσης.

Πρόγραμμα συντήρησης	
Έλεγχος για το σέρβις	**Διάστημα**
Λασκαρισμένες βίδες	Πριν τη θέση σε λειτουργία
Έλεγχος για ζημιά	Πριν τη θέση σε λειτουργία
Ελέγξτε το ρεζερβουάρ καυσίμου για στεγανότητα	Πριν τη θέση σε λειτουργία
Έλεγχος της πίεσης ελαστικών	Πριν τη θέση σε λειτουργία
Καθαρίστε το μηχάνημα	Μετά τη θέση σε λειτουργία
Καθαρίστε το μπουζί	Κάθε 10 ώρες λειτουργίας
Καθαρίστε το φίλτρο αέρα	Κάθε 10 ώρες λειτουργίας
Ελέγξτε τη στάθμη λαδιού	Κάθε 50 ώρες λειτουργίας
Λιπάνετε την αλυσίδα μετάδοσης κίνησης	Κάθε 500 ώρες λειτουργίας
Αλλάξτε λάδι κιβωτίου ταχυτήτων	Κάθε 1000 ώρες λειτουργίας

12.1 Έλεγχος της πίεσης ελαστικών

- Ελέγχετε τακτικά την πίεση ελαστικών. Τα μεγάλα διαστήματα ακινησίας και η ηλιακή ακτινοβολία προκαλούν ταχεία γήρανση των ελαστικών.
- Συνιστώμενη πίεση ελαστικών σε όλους τους τροχούς:
  2,1 bar (0,21 MPa)

ΥΠΟΔΕΙΞΗ!

Βλάβες στο περιβάλλον!

Το χυμένο λάδι μπορεί να ρυπάνει μόνιμα το περιβάλλον. Το υγρό είναι πολύ τοξικό και μπορεί να επιφέρει γρήγορα ρύπανση των υδάτων.

- Προσθέτετε/ αδειάζετε το λάδι μόνο πάνω από οριζόντιες, συμπαγείς επιφάνειες.
- Χρησιμοποιείτε ένα στόμιο πλήρωσης ή ένα χωνί.
- Συλλέγετε το λάδι που αποστραγγίζετε σε ένα κατάλληλο δοχείο.
- Πλένετε αμέσως προσεκτικά το λάδι που έχει χυθεί και απορρίπτετε το πανί καθαρισμού σύμφωνα με τους τοπικούς κανονισμούς.
- Απορρίπτετε το λάδι σύμφωνα με τους τοπικούς κανονισμούς.

12.2 Αλλαγή λαδιού (Εικ. 17)

Η αλλαγή λαδιού κινητήρα πρέπει να πραγματοποιείται με τον κινητήρα σε θερμοκρασία λειτουργίας και απενεργοποιημένο.

Για τον κινητήρα χρησιμοποιείτε μόνο λάδι κινητήρων (SAE 10W-30 ή SAE 10W-40).

1. Τοποθετήστε το μηχανοκίνητο ανατρεπόμενο καρότσι πάνω σε μια οριζόντια, επίπεδη επιφάνεια.
2. Τοποθετήστε ένα κατάλληλο δοχείο συλλογής κάτω από την τάπα αποστράγγισης λαδιού (11).
3. Χρησιμοποιήστε ένα γερμανικό κλειδί μέγεθος 10 mm (δεν περιλαμβάνεται στο παραδοτέο υλικό), για να ανοίξετε την τάπα αποστράγγισης λαδιού κινητήρα (11) και να αποστραγγίσετε το λάδι κινητήρα.
4. Αφού έχει αποστραγγιστεί πλήρως το λάδι κινητήρα, σφίξτε πάλι την τάπα αποστράγγισης λαδιού κινητήρα (11).
5. Ξεβιδώστε τώρα την τάπα πλήρωσης λαδιού με ράβδο ένδειξης στάθμης λαδιού (12) περιστρέφοντάς την αριστερόστροφα.
6. Γεμίστε με φρέσκο λάδι κινητήρα και ελέγξτε τη στάθμη λαδιού (βλ. 9.1).
7. Κατόπιν βιδώστε πάλι την τάπα πλήρωσης λαδιού με ράβδο ένδειξης στάθμης λαδιού (12) περιστρέφοντάς τη δεξιόστροφα.

12.3 Συντήρηση του φίλτρου αέρα (Εικ. 18 - 19)

⚠ ΚΙΝΔΥΝΟΣ!

Κίνδυνος φωτιάς και έκρηξης!

Σε περίπτωση λανθασμένου καθαρισμού, το καύσιμο μπορεί να αναφλεγεί και ενδεχομένως να εκραγεί. Αυτό θα έχει σαν συνέπεια βαριά εγκαύματα ή και θάνατο.

- Καθαρίστε το φίλτρο αέρα μόνο με καθαρισμό με χτύπημα ή φύσημα με πεπιεσμένο αέρα.
- Ποτέ μην καθαρίζετε το φίλτρο αέρα με βενζίνη ή με καύσιμους διαλύτες.

ΥΠΟΔΕΙΞΗ!

Κίνδυνος ζημιάς!

Τυχόν λειτουργία του κινητήρα χωρίς τοποθετημένο στοιχείο φίλτρου μπορεί να προκαλέσει ζημιές στον κινητήρα.

- Ποτέ μην αφήσετε να λειτουργήσει ο κινητήρας χωρίς τοποθετημένο στοιχείο φίλτρου αέρα.

Ένα λερωμένο ένθετο φίλτρου αέρα μειώνει την ισχύ του κινητήρα λόγω πολύ χαμηλής τροφοδοσίας αέρα στο καρμπιρατέρ. Επομένως ένας τακτικός έλεγχος είναι απολύτως απαραίτητος.

Το φίλτρο αέρα θα πρέπει να ελέγχεται κάθε 10 ώρες λειτουργίας και να καθαρίζεται αν χρειάζεται.

1. Ξεβιδώστε το παξιμάδι τύπου πεταλούδας (17a) και αφαιρέστε το καπάκι φίλτρου αέρα (17b).
2. Ελέγξτε το καπάκι φίλτρου αέρα (17b) για οπές ή ρωγμές. Αντικαταστήστε ένα στοιχείο που ενδεχομένως έχει υποστεί ζημιά.
3. Ξεβιδώστε το εσωτερικό παξιμάδι τύπου πεταλούδας (17c) και αφαιρέστε το ένθετο φίλτρου.
4. Σκουπίστε τις ακαθαρσίες από την εσωτερική πλευρά του περιβλήματος φίλτρου χρησιμοποιώντας ένα καθαρό, ελαφρά υγρό πανί. Προσέχετε να μην εισχωρήσουν ακαθαρσίες στο άνοιγμα. Τοποθετήστε πάλι το καπάκι φίλτρου αέρα (17b) πάνω στο περίβλημα φίλτρου και αφήστε το τοποθετημένο για όλη τη διάρκεια του καθαρισμού του φίλτρου.
5. Αφαιρέστε το φίλτρο αφρώδους υλικού (17e). Ελέγξτε το για ζημιές και αντικαταστήστε το αν χρειάζεται.
6. Φυσήξτε το φίλτρο αφρώδους υλικού (17e) με πεπιεσμένο αέρα και καθαρίστε το σχολαστικά.
7. Αφαιρέστε το χάρτινο φίλτρο (17d). Ελέγξτε το για ζημιές και αντικαταστήστε το αν χρειάζεται.
8. Φυσήξτε το χάρτινο φίλτρο (17d) με πεπιεσμένο αέρα από μέσα προς τα έξω. Μην τρίψετε το χάρτινο φίλτρο (17d) για να το καθαρίσετε. Αυτό μπορεί να προκαλέσει ζημιές.
9. Τοποθετήστε πάλι στη θέση του το καθαρό ένθετο φίλτρου (φίλτρο αφρώδους υλικού 17d και χάρτινο φίλτρο 17d) και βιδώστε και σφίξτε το εσωτερικό παξιμάδι τύπου πεταλούδας (17c).
10. Τοποθετήστε το καπάκι φίλτρου αέρα (17b) και στερεώστε το με το παξιμάδι τύπου πεταλούδας (17a).

⚠ **ΠΡΟΣΟΧΗ**: Ποτέ μην αφήσετε τον κινητήρα να λειτουργήσει είτε χωρίς ένθετο φίλτρου αέρα είτε με ένθετο φίλτρου αέρα που έχει υποστεί ζημιά. Σε μια τέτοια περίπτωση μπορεί να εισχωρήσουν ακαθαρσίες στον κινητήρα και αυτό να προκαλέσει ζημιές στον κινητήρα. Η εγγύηση του κατασκευαστή καθίσταται άκυρη.

12.4 Καθαρισμός/αντικατάσταση του μπουζί (Εικ. 20 - 21)

⚠ **ΠΡΟΣΟΧΗ**: Αλλάζετε μπουζί μόνο αφού έχει κρυώσει ο κινητήρας!

Ελέγξτε το μπουζί για ρύπανση πρώτη φορά μετά από 10 ώρες λειτουργίας και αν χρειάζεται καθαρίστε το με μια συρματόβουρτσα με χάλκινα σύρματα.

Κατόπιν αντικαθιστάτε το μπουζί κάθε 50 ώρες λειτουργίας ή αν χρειάζεται.

1. Αφαιρέστε το καλώδιο μπουζί και απομακρύνετε τυχόν ακαθαρσίες στην περιοχή του μπουζί.
2. Ξεβιδώστε το μπουζί (22) χρησιμοποιώντας το παρεχόμενο μπουζόκλειδο και ελέγξτε το μπουζί.
3. Ελέγξτε τον μονωτή. Αντικαταστήστε το μπουζί (22) αν έχει υποστεί ζημιές π.χ. υπάρχουν ρωγμές ή λείπουν θραύσματα.
4. Καθαρίστε τα ηλεκτρόδια στο μπουζί με μια συρματόβουρτσα.
5. Ελέγξτε το διάκενο ηλεκτροδίων και ρυθμίστε τη με τη βοήθεια ενός φίλερ. Για να λειτουργεί πάντα αποδοτικά ο κινητήρας, τα ηλεκτρόδια στο μπουζί (22) πρέπει να έχουν το σωστό διάκενο ηλεκτροδίων (0,7-0,8 mm).
6. Βιδώστε πάλι το μπουζί (22) με το χέρι και σφίξτε το κατά περίπου 1/4 της στροφής με το μπουζόκλειδο.
7. Τοποθετήστε το καλώδιο μπουζί πάνω στο μπουζί (22).

⚠ **ΠΡΟΣΟΧΗ!**

Ένα λασκαρισμένο μπουζί μπορεί να υπερθερμανθεί και να προξενήσει ζημιά στον κινητήρα. Αν σφίξετε υπερβολικά το μπουζί, μπορεί να υποστεί ζημιά το σπείρωμα στην κυλινδροκεφαλή.

12.5 Απάντληση της βενζίνης με μια αντλία αναρρόφησης βενζίνης

Σε περίπτωση αποθήκευσης του μηχανήματος για μεγάλο χρονικό διάστημα ή σε περίπτωση μεταφοράς, η βενζίνη πρέπει να απαντληθεί.

1. Κλείστε τη στρόφιγγα βενζίνης (23).
2. Κρατήστε ένα δοχείο συλλογής κάτω από τον εύκαμπτο σωλήνα της αντλίας αναρρόφησης βενζίνης (δεν περιλαμβάνεται στο παραδοτέο υλικό).
3. Ξεβιδώστε το πώμα ρεζερβουάρ (16) και αφαιρέστε το.
4. Αφαιρέστε το ένθετο φίλτρου καυσίμου (16a).
5. Εισάγετε τον εύκαμπτο σωλήνα της αντλίας αναρρόφησης βενζίνης στο ρεζερβουάρ βενζίνης και αποστραγγίστε πλήρως τη βενζίνη με τη βοήθεια μιας αντλίας αναρρόφησης βενζίνης.
6. Τοποθετήστε πάλι στη θέση του το ένθετο φίλτρου καυσίμου (16a).
7. Βιδώστε πάλι και σφίξτε το πώμα ρεζερβουάρ (16).

12.6 Ρύθμιση του συμπλέκτη (Εικ. 22)

Ο τζόγος του συμπλέκτη αλλάζει λόγω της φυσιολογικής φθοράς του συμπλέκτη. Για να είναι εφικτή η κανονική λειτουργία του μηχανήματος, πρέπει να ρυθμιστεί η έλξη της ντίζας του συμπλέκτη.

1. Τοποθετήστε τον μοχλό συμπλέκτη (19) με τη διάταξη ρύθμισης (30) στην αρχική θέση.
2. Για τον σκοπό αυτό, σφίξτε το κόντρα παξιμάδι (31) με ένα γερμανικό κλειδί μέγεθος 10 mm (δεν περιλαμβάνεται στο παραδοτέο υλικό) έως ότου ο συμπλέκτης έχει πάλι κανονική πίεση στον ιμάντα (έλεγχος με πίεση με τον αντίχειρα).

12.7 Ρύθμιση του συστήματος διεύθυνσης (Εικ. 23)

Εάν έχετε δυσκολίες κατά τη διεύθυνση του μηχανοκίνητου ανατρεπόμενου καροτσιού, πρέπει να ρυθμίσετε ξανά τις μανέτες διεύθυνσης (3) και (18) με τη διάταξη ρύθμισης (30).

1. Λασκάρετε το κόντρα παξιμάδι (31) με ένα γερμανικό κλειδί μέγεθος 14 mm (δεν περιλαμβάνεται στο παραδοτέο υλικό) και ξεβιδώστε τη διάταξη ρύθμισης (30). Με αυτόν τον τρόπο αφαιρείτε τον τζόγο από τη ντίζα που μπορεί να προκύψει μετά την πρώτη χρήση ή λόγω φυσιολογικής φθοράς.
2. Προσέξτε ώστε να μην ξεβιδώσετε υπερβολικά τη διάταξη ρύθμισης (30), καθώς έτσι ενδέχεται να προκληθεί το πρόβλημα της διακοπής της πρόωσης.
3. Μετά τη ρύθμιση σφίξτε πάλι το κόντρα παξιμάδι (31).

12.8 Λίπανση της αλυσίδας μετάδοσης κίνησης (28) (Εικ. 24)

Η αλυσίδα μετάδοσης κίνησης (28) θα πρέπει σε περίπτωση συχνής χρήσης να γρασάρεται συμπληρωματικά κάθε 500 ώρες λειτουργίας. Μετά από παρατεταμένη αποθήκευση θα πρέπει η αλυσίδα μετάδοσης κίνησης (28) να γρασάρεται συμπληρωματικά μετά από νέα χρήση.

1. Για τον σκοπό αυτό λασκάρετε τις δύο βίδες στερέωσης (επάνω και κάτω) του ανοίγματος συντήρησης (27). Χρησιμοποιήστε για την εργασία αυτή ένα γερμανικό κλειδί μέγεθος 10 mm (δεν περιλαμβάνεται στο παραδοτέο υλικό).
2. Κατόπιν, γρασάρετε την αλυσίδα μετάδοσης κίνησης (28) με λίγο γράσο λίπανσης.
3. Τοποθετήστε πάλι το κάλυμμα πάνω στη θέση του και βιδώστε πάλι τις βίδες στερέωσης του ανοίγματος συντήρησης (27).

12.9 Τάνυση του τραπεζοειδούς ιμάντα και αλλαγή του τραπεζοειδούς ιμάντα (Εικ. 25 - 26)

Αφαιρέστε το κάλυμμα ιμάντα (35), για να αποκτήσετε πρόσβαση στον τραπεζοειδή ιμάντα (34). Ποτέ μη χρησιμοποιήσετε το μηχανοκίνητο ανατρεπόμενο καρότσι χωρίς το κάλυμμα ιμάντα (35).

12.9.1 Τάνυση του τραπεζοειδούς ιμάντα (35) (Εικ. 25 - 26)

Ο τραπεζοειδής ιμάντας (34) πρέπει να είναι σε καλή κατάσταση, για να εξασφαλίζεται η βέλτιστη μετάδοση δύναμης από τον κινητήρα στον άξονα εκκέντρου.

Επομένως ελέγχετε την κατάσταση του τραπεζοειδούς ιμάντα (34).

1. Σβήστε τον κινητήρα και αφήστε τον να κρυώσει.
2. Αφαιρέστε το κάλυμμα ιμάντα (35), για να αποκτήσετε πρόσβαση στον τραπεζοειδή ιμάντα (34). Για τον σκοπό αυτό ξεβιδώστε με ένα γερμανικό κλειδί μέγεθος 13 mm (δεν περιλαμβάνεται στο παραδοτέο υλικό) τις βίδες και τα δύο παξιμάδια περιλαμβανομένων ροδελών, από το μπροστινό κάλυμμα ιμάντα (35).
3. Πιέστε τον μοχλό απασφάλισης (20), για να μπορείτε να χειριστείτε τη μανέτα συμπλέκτη (19).
4. Με τη βοήθεια της βίδας τάνυσης ιμάντα (37) στη ντίζα τεντώστε τον τραπεζοειδή ιμάντα (34), αν αυτός υποχωρεί περισσότερο από 10-15 mm (αφού πιεστεί με τον αντίχειρα!). Ρυθμίστε τα παξιμάδια με ένα γερμανικό κλειδί μέγεθος 13 mm (δεν περιλαμβάνεται στο παραδοτέο υλικό).
5. Τοποθετήστε πάλι το κάλυμμα ιμάντα (35) πάνω στη θέση του και βιδώστε και σφίξτε με ένα γερμανικό κλειδί μέγεθος 13 mm (δεν περιλαμβάνεται στο παραδοτέο υλικό) τη βίδα και τα παξιμάδια περιλαμβανομένων ροδελών στο κάλυμμα ιμάντα (35). Κατά τη διαδικασία κρατάτε κόντρα στο παξιμάδι με ένα γερμανικό κλειδί μέγεθος 13 mm στο μπροστινό κάλυμμα ιμάντα (35) και σφίξτε καλά τη βίδα.

12.9.2 Αντικατάσταση του τραπεζοειδούς ιμάντα (34) (Εικ. 25 - 26)

Αν ο τραπεζοειδής ιμάντας (34) έχει σχιστεί, φθαρεί ή λειανθεί, πρέπει να αντικατασταθεί.

1. Σβήστε τον κινητήρα και αφήστε τον να κρυώσει.
2. Αφαιρέστε και τα δύο καλύμματα ιμάντα (35), για να αποκτήσετε πρόσβαση στον τραπεζοειδή ιμάντα (34). Για τον σκοπό αυτό ξεβιδώστε με ένα γερμανικό κλειδί μέγεθος 13 mm (δεν περιλαμβάνεται στο παραδοτέο υλικό) τις βίδες και τα δύο παξιμάδια ασφαλείας περιλαμβανομένων ροδελών, από το μπροστινό κάλυμμα ιμάντα (35). Επίσης αφαιρέστε από το πίσω κάλυμμα ιμάντα (35) τις δύο βίδες και ξεβιδώστε την πίσω βίδα με ένα γερμανικό κλειδί μέγεθος 13.
3. Ξεβιδώστε τα δύο άγκιστρα καθοδήγησης (36) με ένα γερμανικό κλειδί μέγεθος 16 mm (δεν περιλαμβάνεται στο παραδοτέο υλικό).
4. Αφαιρέστε τον φθαρμένο τραπεζοειδή ιμάντα (34) από την τροχαλία ιμάντα και τοποθετήστε σωστά έναν καινούργιο τραπεζοειδή ιμάντα.
5. Βιδώστε και σφίξτε το άγκιστρο καθοδήγησης (36).
6. Με τη βοήθεια της βίδας τάνυσης ιμάντα (37) στη ντίζα τεντώστε τον τραπεζοειδή ιμάντα (34), αν αυτός υποχωρεί περισσότερο από 10-15 mm (αφού πιεστεί με τον αντίχειρα!). Ρυθμίστε τα παξιμάδια με ένα γερμανικό κλειδί μέγεθος 13 mm (δεν περιλαμβάνεται στο παραδοτέο υλικό).
7. Τοποθετήστε πάλι τα καλύμματα ιμάντα (35) πάνω στη θέση του και βιδώστε και σφίξτε με ένα γερμανικό κλειδί μέγεθος 13 mm (δεν περιλαμβάνεται στο παραδοτέο υλικό) τις βίδες και τα παξιμάδια ασφαλείας περιλαμβανομένων ροδελών στα δύο καλύμματα ιμάντα (35). Κατά τη διαδικασία κρατάτε κόντρα στο παξιμάδι με ένα γερμανικό κλειδί μέγεθος 13 mm στο μπροστινό κάλυμμα ιμάντα (35) και σφίξτε καλά τη βίδα.

12.10 Αλλαγή λαδιού κιβωτίου ταχυτήτων (Εικ. 27 - 28)

Πρέπει να αλλάζετε το λάδι κάθε 1000 ώρες λειτουργίας και με τον κινητήρα σβηστό και σε θερμοκρασία λειτουργίας.
Για αυτόν τον σκοπό αφήστε τον κινητήρα να λειτουργήσει για λίγο αν χρειάζεται.

Θέστε τον επιλογέα ταχυτήτων (14) στη θέση N και πατήστε τη μανέτα συμπλέκτη (19).

1. Τοποθετήστε κάτω από το πώμα αποστράγγισης λαδιού κιβωτίου ταχυτήτων (32) ένα κατάλληλο δοχείο συλλογής με χωρητικότητα τουλάχιστον 2 λίτρων.
2. Ανοίξτε πρώτα την τάπα αποστράγγισης λαδιού (32) και μετά το στόμιο πλήρωσης λαδιού (33) και αφήστε να αδειάσει όλο το λάδι κιβωτίου.
3. Κλείστε ξανά την τάπα αποστράγγισης λαδιού (32).
4. Για το γέμισμα με λάδι κιβωτίου ταχυτήτων χρησιμοποιήστε μια αντλία λαδιού κιβωτίου ταχυτήτων με εύκαμπτο σωλήνας (δεν περιλαμβάνονται στο παραδοτέο υλικό). Περάστε τον εύκαμπτο σωλήνα από το άνοιγμα μέσα στο στόμιο πλήρωσης λαδιού (33) και γεμίστε με 1,62 λίτρα λαδιού κιβωτίου ταχυτήτων (SAE30 / 80W-90) μέσω του στομίου πλήρωσης λαδιού (33).
5. Κατόπιν κλείστε πάλι το στόμιο πλήρωσης λαδιού (33).

13. Αποθήκευση

⚠ ΚΙΝΔΥΝΟΣ!
Κίνδυνος φωτιάς και έκρηξης!
Σε περίπτωση αποθήκευσης του προϊόντος κοντά σε ενδεχόμενες πηγές ανάφλεξης, μπορεί να προκληθεί φωτιά ή έκρηξη. Αυτό θα έχει σαν συνέπεια βαριά εγκαύματα ή και θάνατο.

- Απομακρύνετε ενδεχόμενες πηγές ανάφλεξης, όπως π.χ. φούρνο, μπόιλερ αερίου, ξηραντήρα με αέριο κλπ.

ΥΠΟΔΕΙΞΗ!
Κίνδυνος ζημιάς!
Αν το προϊόν δεν αποθηκευτεί σωστά, μπορεί να προκληθούν ζημιές στον κινητήρα.

- Αποθηκεύετε το προϊόν προστατευμένο από ακαθαρσίες, σκόνη και υγρασία.

13.1 Αποθήκευση σε περιπτώσεις μακρόχρονης διακοπής χρήσης:

Αν το μηχανοκίνητο ανατρεπόμενο καρότσι πρόκειται να παραμείνει χωρίς χρήση για περισσότερες από 30 ημέρες, ακολουθήστε τα παρακάτω βήματα για να το προετοιμάσετε για την αποθήκευση.

1. Εκκενώστε πλήρως το ρεζερβουάρ βενζίνης (βλ. τμήμα 12.5). Αν η αποθηκευμένη βενζίνη περιέχει αιθανόλη ή πρόσθετο MTBE, η βενζίνη αυτή εντός 30 ημερών αλλοιώνεται και είναι ακατάλληλη για χρήση. Η αλλοιωμένη βενζίνη έχει μεγάλη περιεκτικότητα σε κολλώδεις ουσίες και έτσι μπορεί να φράξει το καρμπιρατέρ και να περιορίσει την τροφοδοσία βενζίνης.
2. Θέστε σε λειτουργία τον κινητήρα και αφήστε να λειτουργήσει μέχρι να σβήσει. Με αυτόν τον τρόπο εξασφαλίζετε ότι δεν θα παραμείνει βενζίνη μέσα στο καρμπιρατέρ. Έτσι εμποδίζεται η συσσώρευση αποθέσεων στο καρμπιρατέρ και η ενδεχόμενη πρόκληση ζημιάς στον κινητήρα.
3. Αποστραγγίζετε το λάδι κινητήρα από τον κινητήρα, όσο είναι ακόμα ζεστός ο κινητήρας. Προσθέστε νέο λάδι. (βλ. τμήμα 9.1.)
4. Αποσυνδέστε το καλώδιο μπουζί.
5. Για τον καθαρισμό του μηχανοκίνητου ανατρεπόμενου καροτσιού χρησιμοποιείτε καθαρά πανιά.
6. Αποθηκεύετε το μηχανοκίνητο ανατρεπόμενο καρότσι σε όρθια θέση στο εσωτερικό ενός καθαρού, ξηρού κτιρίου με καλό αερισμό.

Αποθηκεύετε το προϊόν και τα αξεσουάρ του σε χώρο σκοτεινό, στεγνό, χωρίς κίνδυνο παγετού και μη προσβάσιμο σε παιδιά.
Η ιδανική θερμοκρασία αποθήκευσης βρίσκεται μεταξύ 5 και 30 ˚C.
Φυλάσσετε το προϊόν στην αρχική συσκευασία του. Καλύψτε το προϊόν, για προστασία από σκόνη ή υγρασία. Φυλάσσετε τις οδηγίες χρήσης μαζί με το προϊόν.

14. Επισκευή & παραγγελία ανταλλακτικών

Μετά από επισκευή ή συντήρηση, βεβαιωθείτε ότι έχουν τοποθετηθεί και βρίσκονται σε τεχνικά άψογη κατάσταση όλα τα εξαρτήματα ασφαλείας. Φυλάσσετε μακριά από άλλα άτομα και παιδιά όλα τα εξαρτήματα που δημιουργούν κίνδυνο τραυματισμού.

Προσοχή: Σύμφωνα με τη νομοθεσία ευθύνης για τα προϊόντα, δεν φέρουμε ευθύνη για βλάβες οι οποίες προκαλούνται από ακατάλληλες επισκευές ή λόγω μη χρήσης γνήσιων ανταλλακτικών.

Αναθέτετε τις εργασίες σε μια υπηρεσία εξυπηρέτησης πελατών ή σε έναν εξειδικευμένο τεχνικό. Το αντίστοιχο ισχύει και για τα αξεσουάρ.

Ανταλλακτικά και αξεσουάρ μπορείτε να προμηθευτείτε από το κέντρο σέρβις της εταιρείας μας. Για τον σκοπό αυτόν, σαρώστε τον κωδικό QR στη σελίδα τίτλου.

Σε περίπτωση ερωτήσεων, αναφέρετε τα εξής στοιχεία:

- Στοιχεία της πινακίδας τύπου του μηχανήματος
- Στοιχεία της πινακίδας τύπου του κινητήρα

Σημαντική υπόδειξη για την περίπτωση μιας επισκευής:

Σε περίπτωση επιστροφής του προϊόντος για επισκευή, έχετε υπόψη σας ότι, για λόγους ασφαλείας, αυτό πρέπει να αποσταλεί στον σταθμό σέρβις αφού αφαιρεθούν πλήρως το λάδι και το καύσιμο.

14.1 Παραγγελία ανταλλακτικών

Κατά την παραγγελία ανταλλακτικών πρέπει να δοθούν οι παρακάτω πληροφορίες:

- Ονομασία μοντέλου
- Αριθμός είδους
- Στοιχεία της πινακίδας τύπου

Ανταλλακτικά / Αξεσουάρ	**Αρ. είδους:**
Αντλία αναρρόφησης βενζίνης	7907600001

14.2 Πληροφορίες σέρβις

Πρέπει να έχετε υπόψη σας ότι σε αυτό το προϊόν τα παρακάτω εξαρτήματα υπόκεινται σε φθορά ανάλογα με τη χρήση ή φυσική φθορά, δηλ. τα παρακάτω εξαρτήματα χρειάζονται ως αναλώσιμα.

Αναλώσιμα*: μπουζί, λάδι, φίλτρο αέρα, τραπεζοειδής ιμάντας

* δεν περιλαμβάνονται απαραίτητα στο παραδοτέο υλικό!

15. Απόρριψη και ανακύκλωση

Υποδείξεις για τη συσκευασία



Τα υλικά συσκευασίας είναι ανακυκλώσιμα. Παρακαλούμε να απορρίψετε τη συσκευασία με τρόπο φιλικό προς το περιβάλλον.

Σχετικά με τις δυνατότητες απόρριψης της συσκευής στο τέλος της ωφέλιμης ζωής της μπορείτε να ενημερωθείτε από τις τοπικές ή δημοτικές σας αρχές.

Καύσιμα και λάδια

- Πριν την απόρριψη της συσκευής πρέπει να εκκενωθούν το ρεζερβουάρ καυσίμου και το δοχείο λαδιού κινητήρα!

- Το καύσιμο και το λάδι κινητήρα δεν πρέπει να απορρίπτονται στα οικιακά απορρίμματα, αλλά πρέπει να συλλέγονται ή να απορρίπτονται ξεχωριστά!
- Τα κενά δοχεία λαδιού και δοχεία καυσίμου πρέπει να απορρίπτονται με τρόπο φιλικό προς το περιβάλλον.

16. Αντιμετώπιση προβλημάτων

Ο παρακάτω πίνακας δείχνει συμπτώματα σφαλμάτων και περιγράφει πώς μπορείτε να τα αντιμετωπίσετε, στην περίπτωση που το προϊόν εμφανίσει κάποτε κάποια δυσλειτουργία. Αν δεν μπορείτε να εντοπίσετε και να εξαλείψετε το πρόβλημα με αυτό τον τρόπο, απευθυνθείτε στο τοπικό σας συνεργείο σέρβις.

Πρόβλημα	Ενδεχόμενη αιτία	Μέτρο αντιμετώπισης
Ο κινητήρας δεν παίρνει εμπρός.	Ο σύνδεσμος μπουζί έχει αποσυνδεθεί.	Συνδέστε καλά το καλώδιο μπουζί στο μπουζί.
	Λερωμένο μπουζί.	Καθαρίστε, ρυθμίστε την απόσταση ή αντικαταστήστε.
	Δεν υπάρχει καύσιμο ή το καύσιμο είναι παλιό.	Γεμίστε με καθαρή, φρέσκια βενζίνη.
	Το τσοκ δεν είναι ανοιχτό.	Ο μοχλός τσοκ σε περίπτωση ψυχρής εκκίνησης πρέπει να είναι τοποθετημένος στη θέση Τσοκ ON.
	Σωλήνας καυσίμου βουλωμένος.	Ελέγξτε τον αγωγό καυσίμου για τσακίσματα ή ζημιές.
	Μπουκωμένος κινητήρας.	Περιμένετε λίγα λεπτά πριν τη νέα προσπάθεια εκκίνησης.
Ο κινητήρας λειτουργεί ακανόνιστα.	Έχει λασκάρει η συνδετική φίσα μπουζί.	Συνδέστε και στερεώστε το καλώδιο μπουζί.
	Ο κινητήρας λειτουργεί σε θέση Τσοκ.	Μετακινήστε τον μοχλό τσοκ στο OFF.
	Σωλήνας καυσίμου βουλωμένος ή παλιό καύσιμο.	Γεμίστε το ρεζερβουάρ με καθαρή, φρέσκια βενζίνη.
	Σύστημα αέρα βουλωμένο.	Καθαρίστε το φίλτρο αέρα.
	Νερό ή ρύποι στο σύστημα τροφοδοσίας καυσίμου.	Αδειάστε το ρεζερβουάρ. Γεμίστε το ρεζερβουάρ με φρέσκο καύσιμο.
	Λανθασμένη ρύθμιση καρμπιρατέρ.	Απευθυνθείτε στο σέρβις.
Ο κινητήρας υπερθερμαίνεται.	Στάθμη λαδιού κινητήρα χαμηλή.	Συμπληρώστε λάδι.
	Λερωμένο φίλτρο αέρα.	Καθαρίστε ή αντικαταστήστε το φίλτρο αέρα.
	Περιορισμένη ροή αέρα.	Αφαιρέστε το περίβλημα και καθαρίστε.
	Καρμπιρατέρ όχι σωστά ρυθμισμένο.	Απευθυνθείτε στο σέρβις.
Το μηχάνημα δεν κινείται με τον κινητήρα σε λειτουργία.	Δεν έχετε επιλέξει σωστά τη σχέση.	Θέστε τον μοχλό αλλαγής σχέσεων στη σωστή θέση σχέσης.

Explicația simbolurilor de pe produs

Utilizarea simbolurilor din acest manual trebuie să vă atragă atenţia asupra posibilelor riscuri. Simbolurile de securitate şi declaraţiile, care le însoţesc, trebuie înţelese exact. Avertizările în sine nu îndepărtează riscurile şi nu pot înlocui măsurile corecte pentru prevenirea accidentelor.

	Avertizare - Pentru reducerea riscului de vătămare, citiţi manualul de utilizare.		Atenție! Nerespectarea panourilor de siguranţă montate pe maşină şi a indicaţiilor de avertizare, precum şi nerespectarea indicaţiilor de siguranţă şi de operare, poate conduce de la vătămări, până la moarte.
	Purtați căști antifonice. Influenţa zgomotului poate provoca pierderea auzului.		Purtați încălțăminte de siguranță.
	Purtaţi ochelari de protecţie.		Purtați mănuși de lucru.
	Fumatul sau focul deschis interzise.	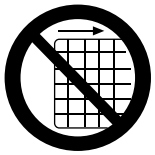	Este interzisă îndepărtarea sau manipularea dispozitivelor de protecție și dispozitivelor de siguranță.
	Obiectele aruncate pot provoca răniri.		Nu atingeți nicio piesă fierbinte a mașinii.
	Pericol de otrăvire! Utilizați aparatul numai în aer liber și niciodată în încăperi închise sau slab ventilate.	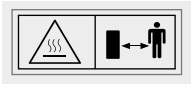	Asiguraţi-vă că celelalte persoane păstrează o distanţă de siguranţă. Țineți persoanele neparticipante la distanță de produs. Atenție suprafețe fierbinți! Pericol de provocare a arsurilor.
	Avertizare asupra substanțelor inflamabile.		Asigurați aparatul împotriva conectării neintenționate înainte de a efectua lucrări de întreținerea curentă și/sau de întreținere generală.
 	Nu utilizați aparatul pe pante cu o înclinație mai mare de 10°. Pericol de răsturnare!	 	Unghiul maxim de înclinare este de 20° în susul pantei și 6° în josul pantei.
	Nivel putere sonoră 101 dB		Șoc

⚠ **Atenţie!**	În aceste instrucțiuni de operare am marcat pasajele care se referă la securitatea dumneavoastră cu acest simbol ⚠.		Regulator de turaţie
	Important: Opriţi motorul înainte de completarea nivelului carburantului. Nu completaţi carburantul în regimul funcţional activ.		Funcție de basculare manuală
	Verificarea nivelului de ulei		- Șoc închis - Robinet de benzină deschis
	Produsul este conform cu directivele europene aplicabile.	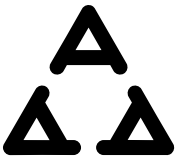	Produsul este conform cu directivele sârbe aplicabile.
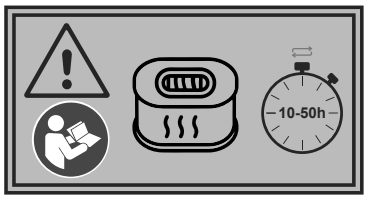			Interval de întreținere filtru de aer

⚠ **PERICOL**	Cuvânt de semnalizare pentru a indica o situație periculoasă iminentă care, dacă nu este evitată, va avea ca rezultat decesul sau vătămarea gravă.
⚠ **AVERTIZARE**	Cuvânt de semnalizare pentru a indica o situație potențial periculoasă care, dacă nu este evitată, ar putea avea ca rezultat decesul sau vătămarea gravă.
⚠ **PRECAUŢIE**	Cuvânt de semnalizare pentru a indica o situație potențial periculoasă care, dacă nu este evitată, ar putea avea ca rezultat vătămări minore sau moderate.
INDICAŢIE	Cuvânt de semnalizare pentru a indica o situație potențial periculoasă care, dacă nu este evitată, ar putea avea drept rezultat daune materiale la produs sau la proprietate/posesie.

Cuprins: **Pagină:**

1. Introducere 85
2. Descrierea produsului (fig. 1 - 28) 85
3. Pachet de livrare (fig. 1 - 2) 85
4. Utilizarea conformă cu destinaţia 85
5. Indicaţii generale de securitate 86
6. Date tehnice 89
7. Dezambalarea 90
8. Structura 90
9. Înainte de punerea în funcțiune 90
10. Punerea în funcțiune 92
11. Transportul 94
12. Curățarea și întreținerea curentă 94
13. Depozitare 97
14. Reparație și comandă pentru piese de schimb 97
15. Eliminarea ca deșeu și revalorificarea 98
16. Remedierea avariilor 98
17. Declarația UE de conformitate
(disponibilă online începând cu 20.01.2027 – scanați codul QR) 135

1. Introducere

Producător:
Scheppach GmbH
Günzburger Straße 69
D-89335 Ichenhausen

Stimate client,
Vă dorim să aveţi multe satisfacţii şi mult succes în lucrul cu noul dumneavoastră produs.

Indicaţie:
Conform legii privind garantarea produselor, producătorul acestui produs nu răspunde pentru deteriorările apărute la acest produs sau din cauza acestui produs în caz de:
- Manevrare improprie
- Nerespectarea manualului de utilizare
- Reparaţii executate de terţe persoane, specialişti neautorizaţi
- Montare şi schimbare a altor piese de schimb decât cele originale
- Utilizare neconformă cu destinaţia
- Ieşire din funcţiune a instalaţiei electrice în caz de nerespectare a prescripţiilor electrice şi dispoziţiilor.

Acordaţi atenţie:
Manualul de utilizare face parte integrantă din acest produs. Acesta conține indicații importante privind modul de lucru sigur, în conformitate cu prescripțiile și economic cu produsul și cum să evitați pericolele, să economisiți costuri de reparație, să micșorați timpii de ieșire din funcțiune și să măriți fiabilitatea și durata de serviciu a produsului. Suplimentar faţă de dispoziţiile de securitate din acest manual de utilizare trebuie să respectaţi neapărat prescripţiile în vigoare referitoare la exploatarea produsului din ţara dumneavoastră.
Familiarizați-vă cu toate instrucțiunile de funcționare și de siguranță înainte de a utiliza produsul. Folosiți produsul numai așa cum este descris și pentru domeniile de utilizare specificate. Păstrați manualul de utilizare într-un loc sigur și predați toate documentele atunci când predați produsul unor terțe persoane.

2. Descrierea produsului (fig. 1 - 28)

1. Pârghie de accelerare
2. Comutator Pornit / Oprit
3. Manetă de direcție dreapta
4. Cuvă de transport
5. Țeavă de eșapament
6. Manetă basculantă vană de transport
7. Fixare cuvă
8. Roată
9. Transmisia
10. Cadru de comandă
11. Bușon de golire a uleiului de motor
12. Bușon de umplere cu ulei cu joją de ulei
13. Tablă de comutare
14. Selector de trepte
15. Rezervor de combustibil
16. Capac rezervor
16a. Inserție filtru de combustibil
17. Filtru de aer
18. Manetă de direcție stânga
19. Pârghie cuplaj
20. Pârghie de deblocare
21. Ansamblu de tije
22. Bujie
23. Robinet de benzină
24. Pârghia de şoc
25. Tracţiune prin cablu starter
26. Cablu de pornire/oprire
27. Șurub de fixare deschizătură de întreținere curentă
28. Lanț de acționare
29. Fișa bujiilor
30. Dispozitiv de reglare
31. Contrapiuliţă
32. Bușon de golire a uleiului de transmisie
33. Știuț de umplere cu ulei de transmisie
34. Curea trapezoidală
35. Capacul curelei trapezoidale
36. Curea trapezoidală cârlige de ghidare
37. Şurub de tensionare a curelei

3. Pachet de livrare (fig. 1 - 2)

Poz.	Număr	Denumire
	1x	Autobasculantă
4	1x	Cuvă de transport
8	1x	Roţi
14	1x	Selector de trepte
21	1x	Ansamblu de tije
	1x	Sac cu material de montaj
	1x	Cheie de bujii
	1x	Manual de exploatare

4. Utilizarea conformă cu destinaţia

Produsul este destinat exclusiv pentru sarcini mici de încărcare și transport în construcții de grădini, peisagistice și agricultură.

Produsul se va utiliza numai conform destinației. Orice altă utilizare este considerată neconformă cu destinaţia. Pentru pagubele materiale și vătămările de orice fel rezultate pe cale de consecință răspunde utilizatorul/operatorul și nu producătorul.
Din utilizarea conformă cu destinaţia face parte şi respectarea indicaţiilor de securitate, precum şi a manualului de montaj şi a indicaţiilor de operare din instrucţiunile de operare.

Persoanele care operează și întreţin produsul trebuie să fie familiarizate cu acesta și informate cu privire la posibilele pericole.
Modificările aduse produsului exclud complet orice responsabilitate din partea producătorului și orice daune rezultate.
Produsul poate fi utilizat numai cu piese și accesorii originale ale producătorului.
Prescripțiile de securitate, de lucru și de întreținere curentă emise de producător, precum și dimensiunile indicate în Date tehnice trebuie să fie respectate.

Vă rugăm să aveţi în vedere că produsele noastre nu au fost construite având ca destinaţie exploatarea profesională sau industrială. Nu preluăm garanţia dacă produsul este utilizat în regim profesional sau industrial, precum şi la activităţi la fel de solicitante.

Producătorul nu îşi asumă nici o răspundere pentru avariile cauzate de utilizarea neconformă cu destinaţia sau pentru manevrarea greşită.

5. Indicaţii generale de securitate

⚠ AVERTIZARE Citiți toate informațiile și instrucțiunile de siguranță, ilustrațiile și datele tehnice furnizate împreună cu acest produs.
Deficienţele la respectarea următoarelor instrucţiuni pot provoca electrocutarea, incendiul şi/sau vătămări grele.

În acest manual de utilizare am prevăzut pasajele care se referă la securitatea dumneavoastră cu acest simbol: ⚠

Pe lângă aceasta, manualul de exploatare conţine alte pasaje importante de text care sunt marcate prin cuvântul **„ATENŢIE!”**.

⚠ Atenţie!
La utilizarea aparatelor trebuie îndeplinite anumite măsuri de securitate, pentru a împiedica vătămările şi pagubele. De aceea, citiţi cu atenţie şi complet acest manual de utilizare/aceste indicaţii de securitate. În cazul în care predaţi aparatul unei alte persoane, înmânaţi-i şi acest manual de utilizare/aceste indicaţii de securitate. Nu ne asumăm răspunderea pentru accidente sau pagube produse prin nerespectarea acestui manual și a indicațiilor de securitate.

⚠ PERICOL
În caz de nerespectarea a acestei instrucţiuni există pericol ridicat de moarte, respectiv pericol de vătămări care pun viaţa în pericol.

⚠ AVERTIZARE
În caz de nerespectarea a acestei instrucţiuni există pericol de moarte, respectiv pericol de vătămări grave.

⚠ PRECAUŢIE
În caz de nerespectarea a acestei instrucţiuni există pericol de vătămări uşoare până la medii.

INDICAŢIE!
În caz de nerespectarea a acestei instrucţiuni există pericolul unei deteriorări a motorului sau a altor valori materiale.

Indicaţii generale de securitate

1. **Menţineţi în ordine zona dumneavoastră de lucru**
   - Dezordinea în zona de lucru poate duce la accidente.
2. **Luaţi în considerare influenţele mediului**
   - Nu lucrați niciodată cu aparatul în încăperi închise sau slab ventilate. Când motorul este în funcțiune, se produc gaze toxice. Aceste gaze pot fi inodore și invizibile.
   - Nu expuneţi aparatul la ploaie.
   - Nu utilizați aparatul în medii umede sau ude.
   - Acordați atenție stabilității pe terenuri accidentate.
   - Asiguraţi un iluminat suficient în timpul lucrului.
   - Nu utilizați aparatul în vegetație foarte inflamabilă, respectiv în locuri cu risc de incendiu sau explozie.
   - În condiții de uscăciune asigurați stingătoare de incendiu (pericol de incendiu).
3. **Ţineţi alte persoane la distanţă**
   - Nu lăsaţi alte persoane, în special copii şi minori să umble cu aparatul. Ţineţi aceste persoane la distanţă de zona dumneavoastră de lucru.
4. **Depozitaţi în siguranţă aparatele neutilizate**
   - Aparatele neutilizate trebuie să fie depozitate într-un loc uscat, amplasat la înălţime sau închis, în afara razei de acţiune a copiilor.
5. **Nu suprasolicitați aparatul**
   - Lucrați în intervalul de performanță specificat.
6. **Purtaţi îmbrăcăminte adecvată**
   - Nu purtaţi îmbrăcăminte largă sau bijuterii, acestea pot fi prinse de componentele mobile.
   - Purtați mănuși de lucru rezistente, mănușile din piele oferă o bună protecție.
   - Purtați încălțăminte de siguranță cu vârfuri metalice.
   - Purtați întotdeauna un combinezon de lucru confecționat din material rezistent pentru toate lucrările.
   - Dacă aveți păr lung, purtați o plasă pentru păr și cască de protecție.
7. **Utilizați echipament de protecție individuală**
   - Purtați întotdeauna protecție pentru cap, ochi, mâini, picioare, precum și căști antifonice.
8. **Evitaţi o poziţie anormală a corpului**
   - Pe parcursul folosirii aparatului asiguraţi-vă a poziţie suficient de stabilă.

9. Lucraţi în condiţii de deplină cunoştinţă
- Nu lucraţi niciodată sub influenţa alcoolului, drogurilor, medicamentelor sau a altor substanţe care pot afecta capacitatea vizuală, îndemânarea şi capacitatea de decizie.

10. Utilizați aparatul conform destinației
- Nu utilizați aparatul în aplicații de lucru pentru care nu este prevăzut.

⚠ Manevrarea benzinei

⚠ Pericol de moarte! Benzina este toxică și foarte inflamabilă.

- Păstrați benzina numai în recipientele prevăzute în acest sens (canistre). Căpăcelele de astupare ale recipientelor rezervorului trebuie să fie înșurubate și strânse ferm întotdeauna în conformitate cu prescripțiile. Închizătoarele defecte trebuie să fie schimbate din motive de securitate.
- Țineți benzina la distanță de scântei, focuri deschise, flăcări, surse de căldură și alte surse de aprindere. Nu fumați!
- Alimentați cu carburant doar în aer liber și nu fumați în timpul alimentării.
- Opriți motorul cu ardere internă înainte de alimentare și lăsați-l să se răcească.
- Alimentarea cu benzină se efectuează înainte de pornirea motorului cu ardere internă. Nu deschideţi buşonul rezervorului şi nu adăugaţi benzină în timp ce motorul cu ardere internă este în funcţiune sau când mașina este fierbinte.
- Deschideți cu grijă și încet capacul rezervorului de carburant. Așteptați ca presiunea să se echilibreze și abia apoi scoateți complet capacul rezervorului.
- Pentru alimentare utilizați o pâlnie adecvată sau o țeavă de umplere, astfel încât să nu se poată scurge carburant la motorul cu ardere internă și carcasă, resp. gazon.

Nu umpleți excesiv rezervorul de carburant!
- Pentru a oferi carburantului spațiu suficient pentru dilatare, nu umpleți niciodată rezervorul de carburant peste muchia inferioară a ștuțului de umplere. Respectați indicațiile suplimentare din manualul de folosire al motorului cu ardere internă.
- În cazul în care s-a scurs benzină, porniți motorul cu ardere internă abia după ce a fost curățată suprafața murdărită cu benzină. Orice încercare de aprindere trebuie evitată până la evaporarea vaporilor de benzină (ștergere până la uscare).
- Ștergeți întotdeauna carburantul vărsat.
- În cazul în care benzina ajunge pe haine, acestea trebuie schimbate.
- Capacul rezervorului de carburant trebuie să fie înșurubat și strâns corespunzător după fiecare realimentare. Aparatul nu trebuie să fie pus în funcțiune fără capacul original înșurubat la rezervor.
- Verificați din motive de securitate conducta de carburant, rezervorul de carburant, bușonul rezervorului și racordurile regulat privind deteriorările, îmbătrânirea (fragilitatea), stabilitatea și locurile neetanșe și schimbați-le, dacă este necesar.
- Goliți rezervorul numai în aer liber.
- Nu folosiți niciodată sticle de băutură sau articole similare pentru a elimina sau depozita materiale de exploatare, cum ar fi carburant. Persoane, în special copiii, ar putea fi tentați să bea din el.
- Nu păstrați niciodată aparatul cu benzină în rezervor în interiorul unei clădiri. Vaporii de benzină produși pot ajunge în contact cu foc deschis sau scântei și se pot aprinde.
- Nu depuneți aparatul și recipientul de carburant în apropiere de sistemele de încălzire, radiatoarele de încălzire cu infraroșu, aparatele de sudură și alte surse de căldură.

Pericol de explozie!

Dacă pe parcursul funcționării se constată un defect la rezervor, la capacul rezervorului sau la piesele parcurse de carburant (conducte de carburant), trebuie să fie oprit imediat motorul cu ardere internă. Apoi trebuie să fie consultat un distribuitor specializat.

Dispoziții speciale de siguranță pentru utilizarea motoarelor cu ardere internă:

⚠ PERICOL
Motoarele cu ardere internă prezintă un pericol special în timpul funcţionării şi realimentării. Citiți și respectați întotdeauna indicațiile de avertizare. Nerespectarea acestei instrucţiuni poate duce la vătămări corporale grave sau deces.

1. Este interzisă efectuarea de modificări la aparat.
2. **⚠ Atenţie!**
   Pericol de otrăvire! Gazele evacuate, carburanții și lubrifianții sunt toxici. Gazele evacuate nu trebuie inhalate.
3. **⚠ Atenţie!**
   Pericol de provocare a arsurilor! Nu atingeți instalația de eșapament și agregatul de acționare.
4. Nu exploatați aparatul în încăperi neventilate sau într-un mediu foarte inflamabil.
5. **⚠ Pericol de explozie!** Nu exploatați niciodată aparatul în încăperi cu substanțe foarte inflamabile.
6. Aparatul trebuie asigurat împotriva alunecării și răsturnării pe parcursul transportului.
7. Aveți în vedere ca la realimentare să nu fie vărsat carburant pe motor sau pe eșapament.
8. Lucrările de reparație și reglare pot fi efectuate numai de personalul de specialitate autorizat.
9. Nu atingeți nicio piesă în mișcare mecanică sau fierbinte. Nu îndepărtați nicio apărătoare de protecție.

10. Valorile indicate în datele tehnice la nivel de putere acustică (L_{WA}) și nivel de presiune acustică (L_{PA}) reprezintă niveluri de emisie și nu sunt neapărat niveluri de lucru sigure.
11. Deoarece există o corelație între nivelurile de emisie și cele de imisie, aceasta nu poate fi utilizată în mod fiabil pentru a determina măsurile de precauție suplimentare care ar putea fi necesare. Factorii care influențează nivelul real de imisie al lucrătorului includ caracteristicile zonei de lucru, alte surse de zgomot, unde sonore etc., cum ar fi numărul de produse și alte procese învecinate și durata de timp în care un operator este expus la zgomot. De asemenea, nivelul de imisie admisibil poate varia de la o țară la alta. Totuși, aceste informații vor oferi posibilitatea exploatării mașinii de a evalua mai bine riscurile și pericolele.
12. Nu fișați niciodată obiecte în fantele de ventilație. Acest lucru este valabil și atunci când aparatul este deconectat. Nerespectarea acestor indicații poate duce la vătămări corporale sau la deteriorarea aparatului.
13. Păstrați aparatul fără urme de ulei, murdărie și alte impurități.
14. Asigurați-vă că amortizorul de zgomot și filtrul de aer funcționează corect. Aceste piese servesc drept protecție împotriva flăcării în cazul unor rateuri de aprindere.
15. Opriți motorul:
    - întotdeauna când părăsiți mașina
    - Înainte de completarea carburantului
16. Închideți întotdeauna robinetul de carburant atunci când mașina nu este în funcțiune.
17. Nu utilizați niciodată maneta de șoc pentru a opri motorul.

Pericole reziduale şi măsuri de protecţie

Neglijarea principiilor ergonomice de bază
Folosirea neglijentă a echipamentului personal de protecţie (PSA)
Folosirea neglijentă sau neutilizarea echipamentului personal de protecţie pot duce la vătămări grave.
- Purtaţi echipamentul de protecţie prescris.

Comportament uman, comportament greşit
- Fiţi întotdeauna pe deplin concentrat la toate lucrările.

⚠ **Pericol remanent** nu poate fi niciodată exclus.

Periclitare datorată zgomotului
Vătămări ale auzului
Lucrul îndelungat fără protecţie cu aparatul poate duce la vătămări ale auzului.
- Purtaţi fără excepţie căşti antifonice.

Comportamentul în caz de urgenţă
În cazul eventualei apariţii a unui accident, iniţiaţi măsurile de prim ajutor corespunzătoare necesare şi solicitaţi cât mai repede posibil asistenţă medicală calificată.

⚠ AVERTIZARE
Întreținerea curentă necorespunzătoare sau nerespectarea sau neremedierea unei probleme poate fi o sursă de pericol pe parcursul funcționării. Exploatați numai mașini întreținute regulat și corect. Numai în acest fel puteți avea siguranța că vă exploatați aparatul fără riscuri, economic și fără defecțiuni.

Riscuri reziduale
Produsul este construit în conformitate cu tehnologia de ultimă oră și cu normele de siguranță recunoscute. Cu toate acestea, în timpul lucrului pot apărea riscuri reziduale.

- În plus, există riscuri reziduale care nu sunt evidente, chiar dacă se întreprind toate măsurile preventive.
- Riscurile reziduale pot fi minimizate dacă „indicaţiile de securitate” şi „utilizarea conformă cu destinaţia”, precum şi manualul de utilizare sunt respectate în totalitate.
- Când maşina este în funcţiune, ţineţi mâinile la distanţă de zona de lucru.
- Verificați cu atenție zona în care urmează să se desfășoare lucrările și mențineți zona de lucru curată și fără murdărie pentru a preveni riscurile de împiedicare. Lucraţi pe o podea plană, netedă.
- Pe parcursul montării, instalării, exploatării, întreţinerii curente, reparării sau transportului, nu aduceţi niciodată nicio parte a corpului într-o poziţie în care ar fi în pericol dacă s-ar produce o mişcare.
- Țineți toți spectatorii, copiii și animalele de companie la o distanță de cel puțin 23 de metri (75 de picioare). Opriți mașina imediat dacă se apropie cineva.
- Nu vă urcați pe autobasculantă și nu transportați pasageri.
- Nu parcați niciodată mașina într-un loc cu o suprafață instabilă care ar putea ceda, în special atunci când mașina este încărcată.
- Eliberați maneta ambreiajului înainte de a porni motorul.
- Porniți motorul cu precauție, în conformitate cu instrucțiunile și țineți-vă picioarele la distanță mare de piesele în mișcare.
- Nu părăsiți niciodată locul de operare pe parcursul funcționării motorului.
- Țineți întotdeauna aparatul cu ambele mâini pe parcursul funcționării. Țineți ferm ghidonul. Nu uitați că mașina poate sări neașteptat în sus sau în față dacă întâlnește obstacole ascunse, cum ar fi pietre mari.
- Mașina trebuie să fie condusă întotdeauna la viteza pasului.
- Nu suprasolicitați mașina. Deplasați-vă la o viteză sigură, adaptați viteza la panta terenului, la starea suprafeței drumului și la greutatea sarcinii.

- Procedaţi cu atenţie deosebită când utilizaţi treapta de mers înapoi sau când trageţi maşina spre dvs.
- Procedaţi cu atenţie deosebită când lucraţi pe cărări cu pietriş, trotuare sau drumuri sau când le traversaţi. Acordați întotdeauna atenție pericolelor ascunse și traficului.
- Pe teren moale conduceți cu prima treaptă de viteză înainte/înapoi. Nu accelerați brusc, nu virați sau nu frânați brusc.

Păstraţi toate indicaţiile de securitate şi instrucţiunile pentru utilizarea viitoare.

6. Date tehnice

	DP3000/ DP3100/ SY-RD30/ RD300-BE	DP4000x
Motor/sistem de acționare	Motor cu 1 cilindru în 4 timpi	
Puterea motorului	4,1 kW (la 3600 min^{-1}) / 5,6 CP	
Capacitate cilindrică	196 cm^3	
Etapele de transmisie	3 înainte + 1 înapoi	
Viteze de deplasare înainte:		
1. Viteză min./max.	2,5 km/h	
2. Viteză min./max.	4,8 km/h	
3. Viteză min./max.	6,4 km/h	
Viteză de deplasare înapoi min./max.	2 km/h	
Greutate sarcină max.	300 kg	400 kg
Lungime cuvă de transport	910 mm	
Lățime cuvă de transport	670 mm	
Adâncime cuvă de transport	575 mm	
Volum cuvă de transport	125 l	
Dispozitiv de înclinare	manual	
Tipul de motor	GB200 + G200F	
Turaţia de mers în gol	1800 min^{-1}	
Turație maximă	3600 min^{-1}	
Starter motor	Starter de inversare (fir demaror)	
Carburant	Benzină fără plumb cu cifră octanică 90 și conținut maxim de bioetanol de 10%	
Capacitatea rezervorului de carburant	3,6 l	
Emisii de CO_2	811,46 g/kWh	
Ulei de motor	SAE 10W-30	
Capacitatea rezervorului de ulei de motor max.	0,6 l	
Ulei de transmisie	80W-90	
Cantitatea de ulei de transmisie	1,6 l	
Panta max.	20°	
Înclinație pantă max.	10°	
Masă	147 kg	

Ne rezervăm dreptul asupra modificărilor tehnice!

Zgomot și vibrație

⚠ **Avertizare**: Zgomotul poate avea efecte agravante asupra sănătăţii dumneavoastră. Dacă zgomotul mașinii depășește 85 dB, vă rugăm să purtați căști antifonice adecvate.

Informații privind zgomotul produs în conformitate cu EN ISO 3744:1995 și ISO 6395:1988

Valorile caracteristice de zgomot

Nivelul puterii acustice L_{WA}	95 dB
Incertitudinea K_{WA}	2,51 dB
Nivelul presiunii acustice L_{pA}	84,7 dB
Incertitudinea K_{pA}	3 dB

Valori ale vibrațiilor

Valoareavibrațiilorconform EN1032:2003+A1:2008
(sumă vectorială de trei direcții)

Manetă de direcție cu vibrații A_{hv}	3,92 m/s^2
Vibrație totală A_{hv}	3,92 m/s^2
Incertitudine K_{hv}	1,5 m/s^2

Valorile sonore indicate au fost măsurate în conformitate cu un procedeu de verificare standardizat și pot fi utilizate pentru a compara diferite unelte.
Aceste valori sunt totodată adecvate pentru a estima în prealabil solicitările pentru utilizator generate de zgomot.

⚠ AVERTIZARE

Valoarea emisiilor de vibrații poate să difere de valoarea indicată pe parcursul utilizării efective, în funcție de modalitatea în care este utilizat aparatul. Încercaţi să menţineţi nivelul de solicitare prin vibraţii la o cotă cât mai scăzută posibil. Măsuri exemplificative pentru diminuarea solicitării prin vibraţii sunt purtarea de mănuşi la utilizarea sculei şi limitarea timpului de lucru. Trebuie luate în considerare toate părțile ciclului de funcționare (de exemplu, momentele în care aparatul este oprit și momentele în care este pornit, dar funcționează fără solicitare).

Limitaţi zgomotul produs și vibrațiile la minimum!

7. Dezambalarea

- Deschideţi ambalajul şi scoateţi cu precauţie produsul. Deschideți cutia de lemn prin îndoirea lamelelor metalice cu clești sau un ciocan (nu este furnizat în pachetul de livrare).
- Înlăturaţi materialul de ambalat, precum şi siguranţele de ambalare şi de transport (dacă există).
- Verificaţi dacă pachetul de livrare este complet.
- Verificaţi dacă produsul şi accesoriile prezintă deteriorări de la transport. În caz de reclamaţii trebuie contactată imediat firma de transport. Reclamaţiile ulterioare nu sunt admise.
- Dacă este posibil, păstrați ambalajul până la expirarea perioadei de garanție.
- Înainte de exploatare, familiarizați-vă cu produsul prin intermediul manualului de exploatare.
- În cazul accesoriilor, precum și a pieselor de uzură și de schimb, utilizați numai piese originale. Piesele de schimb se găsesc la reprezentantul comercial.
- În caz de comenzi, indicați numărul articolului, precum și tipul și anul fabricației produsului.

⚠ AVERTIZARE!
Produsul și materialul de ambalare nu sunt jucării pentru copii! Copiii nu au voie să se joace cu sacii din plastic, foliile şi piesele mici! Există pericol de înghiţire şi sufocare!

8. Structura

⚠ AVERTIZARE!
Pericol de vătămare și pericol de deteriorare!
Utilizarea pieselor de schimb și a accesoriilor greșite poate duce la vătămări și deteriorări. Acestea se pot desface și pot fi aruncate. Suplimentar puteți diminua puterea produsului.
- Utilizați numai piese de schimb și accesorii originale ale producătorului. Piesele de schimb sau accesoriile originale le obţineţi de la reprezentantul dvs. comercial.
- În caz de nerespectare se poate diminua puterea produsului și se pot desface eventual piese.
- În caz de nerespectare garanția producătorului își pierde valabilitatea.

INDICAŢIE!
Pe baza masei ridicate a produsului recomandăm montajul împreună cu cel puțin o a doua persoană.

La livrare sunt demontate unele piese. Pentru montaj aveți nevoie de:
- Cheie fixă de 12 mm (montaj selector de trepte)
- Cheie fixă de 13 mm (montaj selector de trepte)
- Cheie fixă de 16 mm (montaj ansamblu de tije)
- Cheie fixă de 17 mm (montaj ansamblu de tije)
- Cheie fixă de 19 mm (montaj roți)

Unealta de montaj nu este inclusă în pachetul de livrare.

8.1 Montajul ansamblului de tije (21) (fig. 3)
1. Aliniați orificiile ansamblului de tije (21) cu orificiile părților laterale ale cadrului.
2. Fixați ansamblul de tije (21) cu șuruburile (sacii de accesorii A M10x45 mm și B M10x25), șaibele și piulițele.

8.2 Montajul roților (8) (fig. 4)
1. Glisați roțile (8) pe șuruburile de roată și asigurați-le cu șaibele suport și piulițele de siguranță (C, M12) incluse.
2. Asigurați-vă că supapa (care este necesară pentru umflarea roților) este întotdeauna pe partea exterioară a roții (8).
3. De asemenea, rețineți săgeata de direcție de pe roată.

8.3 Montajul selectorului de trepte (14) (fig. 5)
1. Scoateți șuruburile preasamblate de pe maneta selectorului de trepte (14).
2. Împingeți maneta selectorului de viteze (14) prin canelura plăcii schimbătorului (13).
3. Fixați maneta selectorului de viteze (14) cu șuruburile M8x30mm pe partea interioară a cadrului schimbătorului (10). Asigurați-vă că eticheta manetei selectorului de viteze (14) este îndreptată spre utilizator.

8.4 Montajul cuvei de transport (4) (fig. 6)
1. Glisați cuva de transport (4) lateral în bolțurile de ghidare prevăzute la cadru.
2. Asigurați cuva de transport (4) folosind șplinturile furnizate (D).

8.5 Cablu de pornire/oprire (26) (fig. 7)
1. Fixați cablul de pornire/oprire (26) cu brățările de cablu furnizate.

9. Înainte de punerea în funcțiune

⚠ Atenţie!
Este esențial să asamblați complet produsul înainte de punerea în funcțiune!

⚠ AVERTIZARE!
Pericol pentru sănătate!
Inhalarea vaporilor de benzină/ulei de lubrifiere și a gazelor evacuate poate provoca daune grave pentru sănătate, pierderea cunoștinței și, în cazuri extreme, moartea.
- Nu inhalați vapori de benzină/ulei de lubrifiere și gaze evacuate.
- Utilizați produsul numai în aer liber.

INDICAŢIE!
Deteriorarea produsului
Dacă produsul este utilizat fără ulei de motor și de transmisie sau cu prea puțin ulei de motor și de transmisie, acest lucru poate duce la deteriorarea motorului.
- Umpleți cu benzină și ulei înainte de punerea în funcțiune. Produsul este furnizat din fabrică fără ulei de motor.

INDICAŢIE!
Daune aduse mediului!
Uleiul scurs poate polua permanent mediul înconjurător. Lichidul este foarte toxic și poate duce rapid la poluarea apei.
- Umpleți / goliți uleiul numai pe suprafețe plane și asfaltate.
- Folosiți un știuț de umplere sau o pâlnie.
- Colectați uleiul scurs într-un recipient adecvat.
- Ștergeți imediat cu grijă uleiul vărsat și aruncați laveta în conformitate cu reglementările locale.
- Eliminați uleiul în conformitate cu reglementările locale.

INDICAŢIE!
Risc de deteriorare!
În cazul în care se utilizează carburant depozitat incorect sau nedrenat, carburatorul se poate înfunda sau funcționarea motorului poate fi afectată.
- Puneți carburantul de care nu aveți nevoie într-un recipient ermetic și depozitați-l într-un loc întunecos și răcoros.

Control înainte de operare
- Verificați dacă există scurgeri de ulei sau combustibil pe toate părțile motorului.
- Verificați nivelul uleiului de motor.
- Verificați nivelul de combustibil. Rezervorul trebuie să fie cel puțin pe jumătate plin.
- Verificați starea filtrului de aer (a se vedea paragraful 12.3).
- Verificați starea conductelor de carburant.
- Încredințați-vă că fișa bujiei (26) este fixată la bujia (14).
- Verificați presiunea din pneuri. Aceasta ar trebui să fie la maximum 2,1 bar.
- Atenție la semnele de deteriorare.
- Verificați dacă toate capacele de protecție sunt la locul lor și dacă toate șuruburile, piulițele și bolțurile sunt strânse.

9.1 Încărcare ulei de motor (fig. 8 - 10)
⚠ Atenţie!
Autobasculanta se livrează fără ulei de motor. Prin urmare, este esențial să se umple cu ulei înainte de punerea în funcțiune. Utilizați în acest scop ulei multigrad (SAE 10W-30 sau SAE 10W-40).

Verificați periodic nivelul de ulei înainte de fiecare punere în funcțiune. Un nivel prea scăzut de ulei poate deteriora motorul.
1. Parcați autobasculanta pe o suprafață plană, dreaptă.
2. Deșurubați joja de ulei (12).
3. Umpleți rezervorul cu ulei de motor cu ajutorul unei pâlnii (nu este inclusă în pachetul de livrare). Atenție la cantitatea maximă de umplere de 600 ml. Umpleți cu grijă uleiul până la marginea inferioară a știuț de umplere.
4. Ștergeți joja de ulei (12) cu o cârpă curată, fără scame.
5. Introduceți din nou joja de ulei (12) și verificați nivelul de ulei fără a înșuruba din nou joja de ulei.
6. Nivelul de ulei trebuie să se situeze în dreptul semnului din mijloc de pe joja de ulei.
7. Dacă nivelul uleiului este prea scăzut, adăugați cantitatea de ulei recomandată (max. 600 ml).
8. Apoi înșurubați la loc joja de ulei (12).

9.2 Încărcarea benzinei (fig. 8 + 11)
⚠ PERICOL!
Pericol de incendiu și explozie!
Carburantul se poate aprinde în timpul umplerii și poate exploda. Acest lucru duce la arsuri grave sau la deces.
- Deconectați motorul și lăsați-l să se răcească.
- Păstrați distanța față de căldură excesivă, flăcări și scântei.
- Încărcați carburant numai în aer liber.
- Purtaţi mănuşi de protecţie.
- Evitați contactul cu pielea și ochii.
- Porniți produsul cu distanța de cel puțin 3 m față de locul de încărcare a carburantului.
- Aveţi în vedere neetanşeităţile. Dacă se scurge benzină, nu porniţi motorul.

⚠ Atenţie!
Autobasculanta se livrează fără benzină. Prin urmare, este esențial să faceți plinul de benzină înainte de punerea în funcțiune. Utilizați în acest scop benzină fără plumb ROZ 95.
1. Curățați zona din jurul zonei de umplere. Contaminanții din rezervor provoacă defecțiuni de funcționare.
2. Deschideți cu grijă capacul rezervorului (16), astfel încât să se poată elibera orice suprapresiune existentă.
3. Umpleți rezervorul de carburant (15) cu benzină cu ajutorul unei pâlnii (nu este inclusă în pachetul de livrare). Atenție la capacitatea maximă de umplere de 4,2 litri. Umpleți cu grijă cu benzină până la marginea inferioară a știuțului de umplere.
4. Închideți din nou capacul rezervorului de combustibil (16). Asigurați-vă că bușonul rezervorului de combustibil se închide etanș.

5. Curățați bușonul rezervorului de combustibil și zona din jurul lui.
6. Verificați dacă există scurgeri în rezervor și în conductele de carburant.
7. Îndepărtați-vă la cel puțin trei metri de punctul de alimentare, înainte de a porni motorul.

10. Punerea în funcțiune

⚠ ATENŢIE!
Înainte de începerea lucrului, verificați întotdeauna dacă vana de transport (6) este blocată sigur!

10.1 Întrerupător Pornire/Oprire (2) (fig. 1)
Cu comutatorul de pornire/ oprire (2) se activează sau se dezactivează sistemul de aprindere. Comutatorul pornire/oprire (2) trebuie să fie în poziția PORNIT pentru ca motorul să funcționeze.
Motorul se oprește atunci când comutatorul pornire/ oprire (2) este mutat în poziția OPRIT.

10.2 Manetă de ambreiaj (19) (fig. 12)
- Acționarea manetei de ambreiaj (19)
  - Ambreiaj cuplat:
    Apăsați mai întâi pârghia de deblocare (20) (Fig. 11). Apoi, puteți împinge maneta de ambreiaj (19) în jos.
- Eliberarea manetei de ambreiaj (19)
  - Ambreiajul decuplat.

10.3 Pârghie de accelerare (1) (fig. 1)
Cu pârghia de accelerare (1) se controlează viteza motorului. Atunci când pârghia este mișcată în direcțiile indicate, motorul funcționează mai rapid (H) sau mai lent (L).

Rapid = 

Lent = 

10.4 Pârghia de șoc (24) (Fig. 15)

- Motor cald / Șoc deschis: 
- Motor rece / Șoc închis: 

Indicaţie: Poziția închisă a pârghiei de șoc îmbogățește amestecul de carburant pentru pornirea unui motor rece.
Poziția deschisă asigură amestecul corect de carburant pentru funcționarea normală după pornire și pentru repornirea unui motor cald.

10.5 Robinet de benzină (23) (Fig. 15)

- Robinet de benzină deschis: 
- Robinet de benzină închis: 

10.6 Pârghie de direcție stânga (18) și pârghie de direcție dreapta (3) (fig. 1)
- Acționați maneta de direcție stânga (18) pentru a vira spre stânga.
- Acționați maneta de direcție dreapta (3) pentru a vira spre dreapta.

10.7 Selectorul de trepte (14) (fig. 1)
- Selectorul de trepte (14) controlează mișcarea spre înainte sau spre înapoi a mașinii.
- Prin intermediul selectorului de trepte (14) puteți să selectați între 3 trepte de deplasare cu fața și o treaptă de deplasare cu spatele.

10.8 Manetă basculantă vană de transport (6) (fig. 13 - 14)
La bascularea spre exterior, aveți în vedere schimbarea bruscă a centrului de greutate!
Înainte de începerea lucrului, verificați întotdeauna dacă vana de transport (4) este blocată sigur.
1. Trageți maneta basculată a vanei de transport (6) spre dvs. cu mâna dreaptă. Aceasta va debloca dispozitivul de fixare a vanei (7). (Fig. 13)
2. După deblocarea vanei de transport (4), aceasta poate fi golită prin basculare manuală.
   INDICAŢIE! În cazul încărcării complete sau al transportului de sarcini grele, vana de transport (4) trebuie să fie golită cu ajutorul unei a doua persoane.
3. Coborâți din nou vana de transport (4) după golire. Blocați vana de transport (4) împingând maneta basculantă a vanei de transport (6) înainte. Dispozitivul de fixare a vanei (7) se fixează în poziție. (Fig. 14)

10.9 Pornirea motorului (fig. 1, 15, 16)

10.9.1 Pornire la rece
Motor rece: Puneți pârghia de șoc pe poziția „deschis“.
1. Deschideți robinetul de benzină (23).
2. Deschideți maneta de șoc (24) de pe motor (Fig. 15).
3. Rotiți comutatorul de pornire/oprire (2) pe ON.
4. Puneți pârghia de accelerare (1) pe accelerație la jumătate (adică poziția deschisă pe jumătate).
5. Trageți puternic de cablul starter (25) și lăsați-o să se ruleze încet înapoi. Nu lăsați să sară înapoi firul demarorului (25). Dacă este necesar, trageți firul demarorului (25) de mai multe ori, până când motorul pornește.
6. Lăsați motorul să se încălzească timp de câteva secunde.
7. Odată ce motorul este în funcțiune, închideți încet pârghia de șoc (24).
8. Poziționați pârghia de accelerare (1) pe accelerație maximă (H).

INDICAŢIE!
Repornirea unui motor care este deja cald din cauza funcționării anterioare nu necesită, în mod normal, utilizarea șocului.

10.9.2 Pornire la cald
Motor cald: Nu utilizați șocul și închideți-l.
1. Puneți pârghia de accelerare (1) pe accelerație la jumătate (adică poziția deschisă pe jumătate).
2. Rotiți comutatorul de pornire/oprire (2) pe ON.
3. Deschideți robinetul de benzină (23).
4. Trageți puternic de cablul starter (25) și lăsați-o să se ruleze încet înapoi. Nu lăsați să sară înapoi firul demarorului (25). Dacă este necesar, trageți firul demarorului (25) de mai multe ori, până când motorul pornește.
5. Poziționați pârghia de accelerare (1) pe accelerație maximă (H).

10.10 Regimul funcțional (fig. 1, 12)
INDICAŢIE!
- Eliberați întotdeauna ambreiajul înainte de pornire.
- Operați întotdeauna autobasculanta cu ambele mâini.
- Schimbați treapta de viteză numai în staționare.
- Nu schimbați niciodată treapta de viteză în pantă.

Prin intermediul selectorului de trepte (14) puteți să selectați între 3 trepte de deplasare cu fața și o treaptă de deplasare cu spatele.
1. Porniţi motorul aşa cum este descris la 10.9.1 sau 10.9.2.
2. Selectați treapta de viteză dorită cu ajutorul manetei de selectare a treptei de viteză (14). Pentru a face acest lucru, trageți maneta selectorului de viteze (14) spre dvs. și conduceți exact de-a lungul conturului de pe placa de comutare (13) până la treapta dorită.
3. Apăsați pârghia de deblocare (20) pentru a putea acționa maneta de ambreiaj (19).
4. Acționați încet maneta de ambreiaj (19), pentru a pune autobasculanta în mișcare.
5. ***INDICAŢIE!*** Dacă treapta de viteză nu se cuplează imediat, desfaceți lent maneta de ambreiaj (19) și încercați din nou. Apoi comutați într-o treaptă superioară și înapoi pentru a vă asigura că transmisia se cuplează în treapta dorită.
6. Măriți viteza la maneta de accelerație (1) la viteza corespunzătoare (poz. H).

Note privind funcționarea:
⚠ ATENŢIE!
Autobasculanta dispune de o capacitate maximă de 300 kg / 400 kg (a se vedea datele tehnice).

Cu toate acestea, este recomandabil să evaluați sarcina și să o adaptați în funcție de solul pe care va fi utilizată mașina.

Prin urmare, este recomandabil să conduceți pe rutele sensibile cu o viteză redusă și cu precauție deosebită. Evitați curbele strânse și schimbările frecvente de direcție pe parcursul deplasării pe șosea, în special pe teren accidentat, dur, cu multe denivelări, cu frecare ridicată.

Când maneta de ambreiaj (19) este eliberată, mașina se oprește și frânează automat.

10.10.1 Direcție
Autobasculanta are pârghiile de direcție (3) și (18) pe ghidon, ceea ce face ca virarea să fie foarte simplă.
1. Pur și simplu acționați pârghia de direcție corespunzătoare din dreapta (3) sau din stânga (18) pentru a vira la dreapta sau la stânga.
2. Sensibilitatea direcției se majorează proporțional cu viteza mașinii, iar cu o mașină goală este necesară doar o ușoară apăsare pe pârghie pentru a lua un viraj. Însă, dacă mașina este încărcată, este nevoie de o apăsare mai puternică.

10.10.2 Turaţia de mers în gol
1. Aduceți maneta de accelerație (1) în poziția „L” pentru a reduce sarcina asupra motorului atunci când nu este utilizat.
2. Reducerea turației motorului pentru funcționarea motorului la mers în gol ajută la prelungirea duratei de serviciu a motorului, la economisirea carburantului și la reducerea nivelului de zgomot al mașinii.

10.11 Lucru pe pante și în condiții nefavorabile
⚠ AVERTIZARE!
Pericol cauzat de greșeli la deplasarea în pante
La deplasarea în pante trebuie să aveți grijă deosebită! Nu există nicio pantă „sigură“. În acest scop respectați în mod deosebit indicațiile de securitate:
- Dacă trebuie să se rotească roțile sau dacă autovehiculul rămâne blocat la parcurgerea unei pante ascendente. Decuplați-l și părăsiți-l în direcție descendentă lentă și dreaptă pe pantă.
- O vană de transport plină crește prin propria masă pericolul de răsturnare al autobasculantei.

- Lucrați întotdeauna lent și cu o atenție sporită. Ghidați întotdeauna mașină în sus sau în jos. Nu lucrați niciodată oblic pe o pantă. Mașina poate fi dezechilibrată și răsturnată. Mașina nu trebuie utilizată pe pante cu o înclinație mai mare de 20%. Asigurați-vă că mașina nu se răstoarnă - pericol pentru viață!
- Rețineți că, chiar dacă unitatea dispune de șenile din cauciuc, trebuie să procedați cu precauție atunci când lucrați în condiții meteorologice nefavorabile (gheață, ploaie abundentă și zăpadă) sau pe tipuri de sol care pot provoca instabilitatea autobasculantei.

• Vă rugăm să aveți în vedere că acesta este un vehicul cu roți care este supus unor mișcări considerabile de tangaj la trecerea peste denivelări, gropi și trepte.

10.12 Oprirea motorului

⚠ Atenţie!

Dacă trebuie să opriți motorul în caz de urgență, rotiți comutatorul de pornire/oprire (2) pe poziția OFF.

În condiții normale, utilizați următoarea procedură:

1. Deplasați maneta de accelerație (1) în poziția „L”.
2. Lăsați motorul să funcționeze la mers în gol timp de unul sau două minute după terminarea lucrului.
3. Rotiți comutatorul de pornire/oprire (2) pe „OFF“.
4. Închideți robinetul de benzină (23).
5. Dacă lăsați utilajul nesupravegheat, deconectați fișa bujiei (29) de la bujie pentru a preveni pornirea accidentală a utilajului.

PRECAUŢIE!

Nu repoziționați maneta de șoc (24) pentru a opri motorul. Pot apărea rateuri de aprindere sau deteriorarea motorului.

11. Transportul

⚠ AVERTIZARE!

Pericol de vătămare!

Pornirea accidentală și neașteptată a produsului poate duce la vătămări.

- După încărcare, opriți motorul și, după ce motorul s-a răcit, scoateți fișa bujiilor de la bujie.
- Produsul poate provoca leziuni grave prin strivire din cauza propriei greutăți.

Lăsați motorul să se răcească înainte de transport sau încărcare pentru a evita arsurile și pentru a preveni riscurile de incendiu.

Goliți complet rezervorul de combustibil atunci când îl transportați pe distanțe lungi.

Asigurați mașina pe autovehiculul de transport împotriva rulării necontrolate, alunecării sau răsturnării și fixați suplimentar autobasculanta cu cabluri.

12. Curățarea și întreținerea curentă

⚠ AVERTIZARE!

Pericol de vătămare și de provocare a arsurilor!

Produsul poate porni pe neașteptate, ceea ce poate duce la vătămări. În plus, pot fi atinse temperaturi de 80 °C și chiar mai mult.

- Opriți motorul înainte de a efectua orice lucrare de curățare sau întreținere curentă.
- Lăsați motorul să se răcească.
- Trageți cablul pentru bujii din bujie.

⚠ AVERTIZARE!

Pericol pentru sănătate!

Inhalarea vaporilor de benzină/ulei de lubrifiere poate provoca daune grave pentru sănătate, pierderea cunoștinței și, în cazuri extreme, moartea.

- Nu inhalaţi vaporii de benzină/vaporii de ulei de lubrifiere.
- Utilizați produsul numai în aer liber.

INDICAŢIE!

Risc de deteriorare!

Dacă apa pătrunde în carcasă, se poate produce deteriorarea motorului. În plus, jetul unui dispozitiv de curățare de înaltă presiune poate deteriora părți ale produsului.

- Curățați produsul cu o cârpă, o perie de mână etc.
- Nu scufundați produsul în apă sau în alte lichide și nu îl pulverizați cu un dispozitiv de curățare de înaltă presiune.

Plan de întreţinere curentă	
Control referitor la întreținerea generală	**Interval**
Șuruburi slăbite	Înainte de punerea în funcțiune
Verificarea privind deteriorarea	Înainte de punerea în funcțiune
Verificarea etanșeității rezervorului de carburant	Înainte de punerea în funcțiune
Verificaţi presiunea din pneuri	Înainte de punerea în funcțiune
Curățarea mașinii	După punerea în funcțiune
Curățare bujie	La fiecare 10 ore de funcționare
Curățare filtru de aer	La fiecare 10 ore de funcționare
Controlul nivelului de ulei	La fiecare 50 ore de funcționare
Lubrifiere lanț de transmisie	La fiecare 500 ore de funcționare
Schimbare ulei de transmisie	La fiecare 1000 ore de funcționare

12.1 Verificaţi presiunea din pneuri

• Verificaţi regulat presiunea din pneuri. Durata lungă de viaţă şi lumina soarelui promovează îmbătrânirea rapidă a anvelopelor.
• Presiune recomandată în anvelope la toate roțile: 2,1 bari (0,21 MPa)

INDICAŢIE!

Daune aduse mediului!

Uleiul scurs poate polua permanent mediul înconjurător. Lichidul este foarte toxic și poate duce rapid la poluarea apei.

- Umpleți / goliți uleiul numai pe suprafețe plane și asfaltate.
- Folosiți un știuț de umplere sau o pâlnie.

- Colectați uleiul scurs într-un recipient adecvat.
- Ștergeți imediat cu grijă uleiul vărsat și aruncați laveta în conformitate cu reglementările locale.
- Eliminați uleiul în conformitate cu reglementările locale.

12.2 Schimbul de ulei (fig. 17)

Schimbul uleiului de motor trebuie să fie executat cu motorul deconectat și încălzit la temperatura de exploatare.

Utilizați numai ulei de motor (SAE 10W-30 sau SAE 10W-40).

1. Parcați autobasculanta pe o suprafață plană, dreaptă.
2. Așezați un recipient de colectare adecvat sub șurubul de scurgere a uleiului (11).
3. Utilizați o cheie fixă cu deschiderea de 10 mm (nu este inclusă în pachetul de livrare), pentru a deschide șurubul de scurgere a uleiului (11) și pentru a scurge uleiul de motor.
4. După ce ați scurs complet uleiul de motor, strângeți din nou șurubul de scurgere a uleiului (11).
5. Extrageți prin rotire acum bușonul de umplere cu ulei cu joja de ulei (12) în sens antiorar.
6. Încărcați ulei de motor proaspăt și controlați nivelul uleiului (a se vedea 9.1.).
7. Introduceți prin rotire apoi bușonul de umplere cu ulei cu joja de ulei (12) din nou în sens orar.

12.3 Întreținerea curentă a filtrului de aer (fig. 18 - 19)

⚠ PERICOL!

Pericol de incendiu și explozie!

Carburantul se poate aprinde și poate exploda dacă nu este curățat corespunzător. Acest lucru duce la arsuri grave sau la deces.

- Curățați filtrul de aer numai prin batere sau suflare cu aer comprimat.
- Nu curățați niciodată filtrul de aer cu benzină sau solvenți inflamabili.

INDICAŢIE!

Risc de deteriorare!

Funcționarea motorului fără ca elementul de filtrare să fie la locul lui poate provoca deteriorarea motorului.

- Nu porniți niciodată motorul fără ca elementul filtrului de aer să fie la locul lui.

O inserție de filtru de aer murdară reduce puterea motorului din cauza alimentării insuficiente a carburatorului cu aer. Prin urmare, este esențial un control regulat.

Filtrul de aer trebuie verificat la fiecare 10 de ore de funcționare și curățat dacă este necesar.

1. Deșurubați piulița-fluture (17a) și îndepărtați capacul filtrului de aer (17b).
2. Verificați dacă capacul filtrului de aer (17b) are orificii sau fisuri. Înlocuiți orice element deteriorat.
3. Deșurubați piulița-fluture interioară (17c) și scoateți inserția de filtru.
4. Ștergeți murdăria de pe interiorul carcasei de filtrare cu o lavetă curată și umedă. Asigurați-vă că nu intră murdărie în deschizătură. Așezați din nou capacul filtrului de aer (17b) pe carcasa de filtrare pe durata curățării filtrului.
5. Detașați filtrul de spumă (17e). Verificați dacă este deteriorat și înlocuiți-l dacă este necesar.
6. Suflați temeinic filtrul de spumă (17e) cu aer comprimat.
7. Detașați filtrul din hârtie (17d). Verificați dacă este deteriorat și înlocuiți-l dacă este necesar.
8. Suflați filtrul din hârtie (17d) de la interior spre exterior cu aer comprimat. Nu frecați murdăria de pe filtrul din hârtie (17d). Acest lucru poate duce la deteriorări.
9. Introduceți din nou cartușul curat al filtrului (filtrul de spumă 17d și filtrul din hârtie 17d) și înșurubați ferm piulița-fluture interioară (17c).
10. Puneți capacul filtrului de aer (17b) și fixați-l cu piulița-fluture (17a).

⚠ **ATENŢIE**: Nu porniți niciodată motorul fără sau cu inserția filtrului de aer deteriorată. Acest lucru permite murdăriei să pătrundă în motor, ceea ce poate provoca deteriorarea acestuia. Garanția producătorului este anulată.

12.4 Curățarea/înlocuirea bujiei (fig. 20- 21)

⚠ **ATENŢIE**: Schimbați bujia numai cu motorul rece!

Verificați bujia prima dată după 10 ore de funcționare cu privire la murdărire și, după caz, curățați-o cu o perie din sârmă de cupru.

Înlocuiți bujia la fiecare 50 ore de funcționare sau dacă este necesar.

1. Deconectați cablul pentru bujii și îndepărtați orice murdărie din zona bujiei de aprindere.
2. Rotiți bujia (22) cu cheia de bujii din pachetul de livrare și verificați-o.
3. Verificați izolatorul. Înlocuiți bujia (22) dacă este deteriorată, de exemplu fisuri sau așchii.
4. Curățați electrozii bujiei cu o perie de sârmă.
5. Verificați distanța dintre electrozi și reglați-o cu ajutorul unei lere pentru grosime. Pentru ca motorul să rămână performant, bujia (22) trebuie să aibă distanța corectă dintre electrozi (0,7-0,8 mm).
6. Înșurubați la loc bujia (22) cu mâna și strângeți-o cu aproximativ 1/4 de rotație cu cheia de bujii.
7. Așezați cablul pentru bujii pe bujie (22).

⚠ ATENŢIE!

O bujie slăbită se poate supraîncălzi și poate deteriora motorul. În cazul în care strângeți prea puternic bujia, poate fi deteriorat filetul din chiulasă.

12.5 Evacuarea prin pompare a benzinei ci o pompă de aspirat benzină

La o depozitare pe o perioadă mai lungă de timp sau la transport, benzina trebuie să fie evacuată prin pompare.

1. Închideți robinetul de benzină (23).
2. Țineți un recipient de colectare sub furtunul pompei de extracție a benzinei (nu este inclus în pachetul de livrare).
3. Deșurubați capacul rezervorului de combustibil (16) și scoateți-l.
4. Îndepărtați inserția de filtru de combustibil (16a).
5. Împingeți furtunul pompei de aspirat benzină în rezervorul de benzină și evacuați complet prin pompare benzina cu ajutorul pompei de aspirat benzină.
6. Așezați din nou inserția de filtru de combustibil (16a).
7. Înșurubați la loc capacul rezervorului (16).

12.6 Reglarea ambreiajului (fig. 22)

Jocul cuplajului se modifică cu uzura cuplajului. Pentru a permite o funcționare în conformitate cu prescripțiile, trebuie să fie reglat palanul cu cablu al cuplajului.

1. Poziționați pârghia cuplajului (19) prin dispozitivul de reglaj (30) în poziția inițială.
2. Strângeți în acest scop contrapiulița (31) cu o cheie fixă cu deschiderea de 10 mm (nu este inclusă în pachetul de livrare), până când ambreiajul exercită presiunea corectă asupra curelei (apăsarea degetului mare).

12.7 Reglarea direcției (fig. 23)

Dacă întâmpinați dificultăți la conducerea autobasculantei, trebuie să reglați pârghiile de direcție (3) și (18) cu ajutorul dispozitivului de reglaj (30).

1. Desfaceți contrapiulița (31) cu o cheie fixă cu deschiderea de 14 mm (nu este inclusă în pachetul de livrare) și deșurubați ușor dispozitivul de reglaj (30). Astfel eliminați jocul din cablul de tracțiune, care poate apărea după prima utilizare sau în urma uzurii normale.
2. Aveți în vedere să nu deșurubați prea mult dispozitivul de reglare (30), deoarece acest lucru poate cauza întreruperea acționării.
3. După reglare, strângeți din nou contrapiulița (31).

12.8 Lubrifierea lanțului de transmisie (28) (fig. 24)

Lanțul de transmisie (28) trebuie relubrifiat la fiecare 500 de ore de funcționare, dacă este utilizat frecvent. După depozitare prelungită, lanțul de transmisie (28) trebuie relubrifiat înainte de a fi utilizat din nou.

1. Pentru aceasta, slăbiți cele două șuruburi de fixare (sus și jos) ale deschiderii de întreținere (27). După caz, utilizați o cheie fixă cu deschidere de 10 mm(nu este inclusă în pachetul de livrare).
2. Apoi ungeți lanțul de transmisie (28) cu puțină unsoare.
3. Montați la loc capacul și înșurubați șuruburile de fixare ale orificiului de întreținere (27).

12.9 Tensiunea curelei trapezoidale și înlocuirea curelei trapezoidale (Fig. 25 - 26)

Scoateți capacul curelei (35) pentru a avea acces la cureaua trapezoidală (34). Nu utilizați niciodată autobasculanta fără capacul curelei (35).

12.9.1 Tensionarea curelei trapezoidale (35) (fig. 25- 26)

Cureaua trapezoidală (34) trebuie să fie în stare bună pentru a asigura o transmisie optimă a puterii de la motor la arborele excentric. Verificați starea curelei trapezoidale (34).

1. Opriți motorul și lăsați-l să se răcească.
2. Scoateți capacul curelei (35) pentru a avea acces la cureaua trapezoidală (34). Pentru a face acest lucru, utilizați o cheie cu capăt deschis de 13 mm (neinclusă în pachetul de livrare) pentru a slăbi șuruburile și cele două piulițe, inclusiv șaibele de pe capacul frontal al curelei (35).
3. Apăsați pârghia de deblocare (20) pentru a putea acționa maneta de ambreiaj (19).
4. Tensionați cureaua trapezoidală (34) cu ajutorul șurubului de tensionare a curelei (37) de pe cablul Bowden, dacă aceasta cedează mai mult de 10–15 mm (la apăsarea cu degetul mare!). Reglați piulițele cu o cheie fixă de 13 mm (nu este inclusă în pachetul de livrare).
5. Remontați capacul curelei (35) și utilizați o cheie deschisă de 13 mm (neinclusă î pachetul de livrare) pentru a strânge șurubul și piulițele, inclusiv șaibele, pe capacul curelei (35). Țineți piulița de capacul frontal al curelei (35) cu o cheie deschisă de 13 mm și strângeți șurubul.

12.9.2 Schimbarea curelei trapezoidale (34) (fig. 25- 26)

În cazul în care cureaua trapezoidală (34) este ruptă, uzată sau alunecoasă, aceasta trebuie înlocuită.

1. Opriți motorul și lăsați-l să se răcească.
2. Scoateți ambele capace ale curelei (35) pentru a avea acces la cureaua trapezoidală (34). Pentru a face acest lucru, utilizați o cheie cu capăt deschis de 13 mm (neinclusă în pachetul de livrare) pentru a slăbi șuruburile și cele două piulițe, inclusiv șaibele de pe capacul frontal al curelei (35). Pe capacul curelei din spate (35), scoateți cele două șuruburi și slăbiți șurubul din spate cu o cheie fixă cu deschidere de 13.
3. Eliberați cârligul de ghidare (36) cu o cheie fixă de 16 mm (nu este inclusă în pachetul de livrare).
4. Scoateți cureaua trapezoidală uzată (34) de pe roata de curea și montați corect cureaua trapezoidală nouă.

5. Înșurubați cârligul de ghidare (36).
6. Tensionați cureaua trapezoidală (34) cu ajutorul șurubului de tensionare a curelei (37) de pe cablul Bowden, dacă aceasta cedează mai mult de 10–15 mm (la apăsarea cu degetul mare!). Reglați piulițele cu o cheie fixă de 13 mm (nu este inclusă în pachetul de livrare).
7. Remontați capacele curelei (35) și utilizați o cheie fixă cu deschidere de 13 mm (neinclusă în pachetul de livrare) pentru a strânge șurubul și piulițele de oprire, inclusiv șaibele, pe capacul curelei (35). Țineți piulița de capacul frontal al curelei (35) cu o cheie deschisă de 13 mm și strângeți șurubul.

12.10 Schimbul de ulei de transmisie (Fig. 27- 28)
Uleiul trebuie înlocuit la fiecare 1000 de ore de funcționare și când motorul este cald și staționat.
În acest scop, porniți motorul pentru o perioadă scurtă de timp, după caz.

Setați maneta selectorului de viteze (14) în poziția N și acționați maneta de ambreiaj (19).
1. Plasați un recipient de colectare adecvat cu un volum de cel puțin 2 litri sub bușonul de golire a uleiului de transmisie (32).
2. Deschideți mai întâi bușonul de golire a uleiului (32) și apoi știftul de umplere cu ulei (33) și permiteți scurgerea întregului ulei de transmisie.
3. Închideți din nou bușonul de golire a uleiului (32).
4. Pentru completarea cu ulei de transmisie, utilizați o pompă de ulei de transmisie cu furtun (nu este inclus în pachetul de livrare). Introduceți furtunul prin deschiderea din știftul de umplere cu ulei (33) și adăugați 1,62 litri de ulei de transmisie (SAE30 / 80W-90) prin știftul de umplere cu ulei (33).
5. Apoi închideți din nou știftul de umplere cu ulei (33).

13. Depozitare

⚠ PERICOL!
Pericol de incendiu și explozie!
Atunci când depozitați produsul în apropierea unor posibile surse de aprindere, se poate produce un incendiu sau o explozie. Acest lucru duce la arsuri grave sau la deces.
- Eliminaţi posibilele surse de aprindere, cum ar fi sobe, cazane de apă caldă cu gaz, uscătoare cu gaz etc.

INDICAŢIE!
Risc de deteriorare!
Dacă nu depozitați produsul în mod corespunzător, puteți deteriora motorul.
- Depozitaţi produsul, pentru a-l proteja împotriva murdăriei, a prafului şi a umidităţii.

13.1 Depozitarea în timpul pauzelor mai lungi de funcționare:
Dacă autobasculanta nu va fi utilizată pentru o perioadă mai mare de 30 zile, urmaţi paşii de mai jos pentru a o pregăti pentru depozitare.
1. Goliți complet rezervorul de benzină (a se vedea paragraful 12.5). Benzina depozitată care conține etanol sau MTBE devine veche în termen de 30 zile. Benzina veche are un conținut ridicat de cauciuc și, prin urmare, poate bloca carburatorul și poate restricționa alimentarea cu benzină.
2. Porniţi motorul şi lăsaţi-l să funcţioneze, până când se opreşte. Astfel se asigură că nu rămâne benzină în carburator. Astfel se împiedică formarea depunerilor în carburator și posibila deteriorare a motorului.
3. Scurgeți uleiul de motor din motor cât timp acesta este încă cald. Umpleți cu ulei nou. (a se vedea paragraful 9.1.)
4. Scoateţi cablul bujiei.
5. Utilizați cârpe curate pentru a curăța autobasculanta.
6. Depozitați autobasculanta în poziție verticală într-o clădire curată, uscată și bine ventilată.

Depozitaţi produsul şi accesoriile acestuia într-un loc întunecat, uscat, ferit de îngheţ şi inaccesibil pentru copii. Temperatura optimă de depozitare este între 5 şi 30 °C. Păstrați produsul în ambalajul său original. Acoperiți aparatul pentru a-l proteja de praf sau umiditate. Păstrați manualul de exploatare la produs.

14. Reparație și comandă pentru piese de schimb

După reparaţie sau întreţinere curentă, asiguraţi-vă că sunt montate toate piesele de siguranţă tehnică şi că sunt în stare impecabilă. Accesul la piesele cu pericol de vătămare nu este permis altor persoane şi copiilor.

Atenție: Conform legislației privind răspunderea pentru produse, nu se acordă garanție pentru daunele care au fost cauzate de reparații necorespunzătoare sau din cauza neutilizării pieselor de schimb originale.

Contactaţi un punct de serviciu pentru clienţi sau un specialist autorizat. Acelaşi lucru se aplică şi pentru accesorii.

Puteți obține piese de schimb și accesorii de la centrul nostru de service. În acest scop scanați codul QR de pe pagina de titlu.

În cazul solicitărilor de informaţii vă rugăm să indicaţi următoarele date:
- Datele de pe plăcuţa de fabricaţie a maşinii
- Datele de pe plăcuța de fabricație a motorului

Indicație importantă în caz de reparații:
În cazul returnării produsului pentru reparații, vă rugăm să aveți în vedere că, din motive de securitate, produsul trebuie trimis la stația de service fără ulei și carburant.

14.1 Comandă pentru piese de schimb
La comanda pentru piese de schimb, trebuie furnizate următoarele informații:
- Notație model
- Număr articol
- Datele de pe plăcuța de fabricație

Piese de schimb / Accesorii	**Nr. articol:**
Pompă de aspirare a benzinei	7907600001

14.2 Informații cu privire la service
Trebuie menționat faptul că, în cazul acestui produs, următoarele piese sunt supuse uzurii în conformitate cu utilizarea prevăzută sau uzurii naturale, respectiv că următoarele componente sunt necesare drept consumabile.

Piese de uzură*: Bujie, ulei, filtru de aer, curea trapezoidală

* nu este inclus în mod obligatoriu în pachetul de livrare!

15. Eliminarea ca deșeu și revalorificarea

Indicaţii referitoare la ambalaj



Materialele de ambalare sunt reciclabile. Vă rugăm să eliminaţi ambalajele ca deşeu, în mod ecologic.

Posibilităţile de reciclare ale aparatelor casate le puteţi afla de la administraţia comunală sau municipală.

Carburanți și uleiuri
- Înainte de eliminarea ca deşeu a aparatului, rezervorul de combustibil şi rezervorul de ulei de motor trebuie golite!
- Carburantul şi uleiul de motor nu reprezintă gunoi menajer şi nu trebuie aruncate în sistemul de canalizate, ci trebuie colectate separat, respectiv eliminate ca deşeu!
- Rezervoarele goale de ulei și carburant trebuie să fie eliminate ecologic.

16. Remedierea avariilor

Tabelul următor prezintă simptomele de eroare și descrie modul în care puteți remedia situația dacă produsul nu funcționează corect. Dacă nu reușiți să localizați și să eliminați problema, contactați atelierul dumneavoastră de service.

Defecțiune	Cauza posibilă	Remediere
Motorul nu pornește.	Fișa bujiei decuplată.	Racordați bine cablul pentru bujii la bujie.
	Bujie îmbâcsită.	Curățați, reglați distanța sau înlocuiți.
	Lipsă carburant sau carburant învechit.	Umpleți cu benzină curată, proaspătă.
	Șocul nu este în poziția deschis.	Pentru o pornire la rece, pârghia de şoc trebuie pusă în poziţia Șoc PORNIT.
	Conducta de carburant înfundată.	Verificaţi conducta de carburant să nu fie îndoită sau deteriorată.
	Motor înecat.	Așteptați câteva minute înainte de repornire.
Motorul funcționează neregulat.	Fişa bujiei slăbită.	Racordați și fixați cablul bujiei.
	Motorul funcționează în poziția Șoc.	Mutați maneta de șoc pe OFF.
	Conducta de carburant înfundată sau carburant vechi.	Umpleți rezervorul cu benzină curată, proaspătă.
	Ventilația este înfundată.	Curățați filtrul de aer.
	Apă sau murdărie în sistemul de carburant.	Goliți rezervorul. Umpleți rezervorul cu carburant proaspăt.
	Reglarea greşită a carburatorului.	Contactați departamentul de service.
Motorul se supraîncălzeşte.	Nivel ulei de motor redus.	Completaţi cu ulei.
	Filtrul de aer murdărit.	Curățați sau înlocuiți filtrul de aer.
	Debit de aer restricționat.	Îndepărtați și curățați carcasa.
	Carburatorul nu este reglat corect.	Contactați departamentul de service.
Mașina nu se mișcă cu motorul în funcțiune.	Nu a fost aleasă treapta de viteză corectă.	Comutaţi maneta de comutare în poziţia corectă de comutare.

Objašnjenje simbola na proizvodu

Korišćenje simbola u ovom priručniku treba da Vam skrene pažnju na moguće rizike. Bezbednosni simboli i objašnjenja, koja ih prate, moraju da se tačno razumeju. Upozorenja sama po sebi ne otklanjaju rizike i ne mogu da zamene pravilne mere za sprečavanje nezgoda.

	Upozorenje - U cilju smanjenja rizika od povreda pročitajte uputstvo za upotrebu.		Pažnja! Nepoštovanje bezbednosnih oznaka i upozorenja koja su postavljena na mašini, kao i nepoštovanje bezbednosnih napomena i uputstava za rukovanje može dovesti do teških, pa i smrtonosnih povreda.
	Nosite štitnike za uši. Dejstvo buke može da dovede do gubitka sluha.		Nosite zaštitnu obuću.
	Nosite zaštitne naočare.		Nosite radne rukavice.
	Zabranjeno je pušenje ili otvoreni plamen.	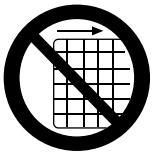	Zabranjeno je uklanjati ili manipulisati zaštitnom opremom i sigurnosnim uređajima.
	Izbačeni predmeti mogu dovesti do povreda.		Ne dodirujte vruće delove mašine.
	Opasnost od trovanja! Uređaj koristite samo na otvorenom i nikad u zatvorenim ili loše provetrenim prostorijama.	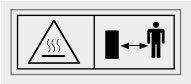	Uverite se da se sve druge osobe nalaze na dovoljnom sigurnosnom rastojanju. Neovlašćene osobe držite podalje od uređaja. Pažnja, vruća površina! Opasnost od opekotina.
	Opasnost od zapaljivih supstanci.		Pre nego što počnete da obavljate radove na održavanju i/ili servisiranju osigurajte uređaj od slučajnog uključivanja.
 	Ne koristite uređaj na strminama sa nagibom preko 10°. Opasnost od prevrtanja!	 	Maksimalni ugao nagiba iznosi 20° uzbrdo i 6° nizbrdo.
	Nivo zvučne snage 101 dB		Čok

⚠ **Pažnja!**	U ovom uputstvu za upotrebu smo mesta koja se odnose na sigurnost označili ovim simbolom: ⚠.		Regulator broja obrtaja
	Važno: Pre dopune goriva isključite motor. Ne dolivajte tokom rada.		Ručna funkcija naginjanja
	Kontrola nivoa ulja		- Čok je zatvoren - Slavina za benzin otvorena
	Proizvod odgovara važećim evropskim direktivama.	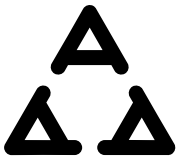	Proizvod odgovara važećim srpskim direktivama.
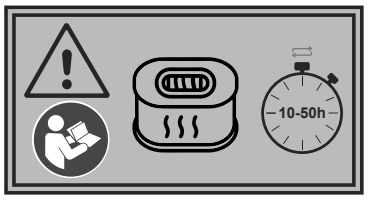			Interval održavanja filter za vazduh

⚠ **OPASNOST**	Signalna reč koja ukazuje na neposrednu opasnu situaciju koja za posledicu ima smrtonosne ili teške povrede, ukoliko se ne izbegne.
⚠ **UPOZORENJE**	Signalna reč koja ukazuje na moguću opasnu situaciju koja za posledicu može imati smrtonosne ili teške povrede, ukoliko se ne izbegne.
⚠ **OPREZ**	Signalna reč koja ukazuje na moguću opasnu situaciju koja za posledicu može imati minimalne ili umerene povrede, ukoliko se ne izbegne.
NAPOMENA	Signalna reč koja ukazuje na moguću opasnu situaciju koja za posledicu može imati materijalnu štetu na proizvodu ili svojini/vlasništvu, ukoliko se ne izbegne.

Kazalo: **Strana:**

1. Uvod 102
2. Opis proizvoda (sl. 1 - 28) 102
3. Opseg isporuke (sl. 1 - 2) 102
4. Namenska upotreba 102
5. Opšte sigurnosne napomene 103
6. Tehnički podaci....106
7. Raspakivanje....106
8. Konstrukcija....107
9. Pre puštanja u rad 107
10. Puštanje u rad 108
11. Transport 110
12. Čišćenje i održavanje 111
13. Skladištenje 113
14. Popravka i naručivanje rezervnih delova 114
15. Odlaganje na otpad i reciklaža....114
16. Pomoć za otklanjanje smetnji....115
17. EU izjava o usaglašenosti (dostupna onlajn od 20.01.2027. – skenirajte QR kod)....135

1. Uvod

Proizvođač:
Scheppach GmbH
Günzburger Straße 69
D-89335 Ichenhausen

Poštovani kupče,
želimo Vam puno zadovoljstva i uspeha u radu sa Vašim novim proizvodom.

Napomena:
Proizvođač ovog proizvoda, u skladu sa važećim zakonom o odgovornosti za proizvod, ne odgovara za štetu koja nastane na ovom proizvodu ili usled ovog proizvoda u slučaju:
- Nestručnog rukovanja
- Nepoštovanje priručnika za upotrebu
- Popravki od strane trećih lica, neovlašćenih stručnih lica
- Ugradnje i zamene neoriginalnih rezervnih delova
- Nenamenske upotrebe
- Otkazi električne instalacije usled nepoštovanja nacionalnih propisa o električnim instalacijama i drugih propisa.

Vodite računa:
Priručnik za upotrebu je sastavni deo ovog proizvoda. Ono sadrži važne informacije u vezi sa bezbednim, stručnim i ekonomičnim radom sa ovim proizvodom, načinima sprečavanja opasnosti, uštede troškova popravke, skraćenjem vremena stajanja, pouzdanošću i vekom trajanja proizvoda. Dodatno uz sigurnosne napomene iz ovog priručnika za upotrebu morate obavezno da poštujete propise u vezi rada proizvoda koji važe u vašoj državi.
Pre upotrebe proizvoda upoznajte se sa svim uputstvima za upotrebu i bezbednost. Koristite proizvod samo onako kako je opisano i samo za navedene oblasti primene. Dobro čuvajte priručnik za upotrebu i prilikom predaje proizvoda trećem licu uručite svu njegovu dokumentaciju.

2. Opis proizvoda (sl. 1 - 28)

1. Ručica za gas
2. Prekidač za uključivanje/isključivanje
3. Desna upravljačka ručica
4. Transportno korito
5. Izduvni sistem
6. Poluga za naginjanje transportnog korita
7. Fiksiranje korita
8. Točak
9. Prenosnik
10. Prekidački stremen
11. Zavrtanj za ispuštanje motornog ulja
12. Zavrtanj za dol. ulja sa mernom šipkom za ulje
13. Lim menjača
14. Ručica menjača
15. Rezervoar za gorivo
16. Poklopac rezervoara
16a. Uložak filtera za gorivo
17. Prečistač za vazduh
18. Leva upravljačka ručica
19. Poluga spojnice
20. Poluga za deblokadu
21. Polužje
22. Svećica za paljenje
23. Slavina za gorivo
24. Poluga čoka
25. Sajla startera
26. Kabl prekidača za uklj./isklj.
27. Zavrtanj za učvršćivanje na otvoru za održavanje
28. Pogonski lanac
29. Konektor za svećice za paljenje
30. Uređaj za podešavanje
31. Kontra navrtka
32. Zavrtanj za ispuštanje ulja za prenosnik
33. Priključak za dolivanje ulja za prenosnik
34. Klinasti remen
35. Poklopac klinastog remena
36. Kuka vođice klinastog remena
37. Zavrtanj za zatezanje kaiša

3. Opseg isporuke (sl. 1 - 2)

Poz.	Količina	Oznaka
	1x	Prigušivač
4	1x	Transportno korito
8	1x	Točkovi
14	1x	Ručica menjača
21	1x	Polužje
	1x	Vrećica sa montažnim materijalom
	1x	Ključ za svećice za paljenje
	1x	Uputstvo za rukovanje

4. Namenska upotreba

Proizvod je isključivo namenjena za male zadatke utovara i transporta u vrtlarstvu i pejzažnoj arhitekturi i u poljoprivredi.

Proizvod sme da se koristi samo u svrhu za koju je namenjen. Svaka dodatna upotreba koja izlazi iz ovih okvira smatra se nenamenskom. Za oštećenja ili povrede svih vrsta koje nastanu usled toga, odgovara korisnik/rukovalac, a ne proizvođač.
U namensku upotrebu spada i poštovanje sigurnosnih napomena, kao i uputstva za montažu i instrukcija za upotrebu navedenih u uputstva za rad.

Osobe koje koriste proizvod i održavaju ga moraju biti upoznate sa njim i moraju biti informisane o mogućim opasnostima.
Proizvođač se oslobađa bilo kakve odgovornosti usled izmena na proizvodu i štete koja na osnovu toga nastane.
Proizvod sme da se koristi samo sa originalnim delovima i originalnom dodatnom opremom proizvođača.
Obavezno je poštovati propise proizvođača vezane za bezbednost, rad i održavanje, kao i dimenzije koje su navedene u odeljku Tehnički podaci.

Molimo vas da imate u vidu da naši proizvodi nisu namenski konstruisani za profesionalnu, zanatsku ili industrijsku upotrebu. Ne preuzimamo odgovornost ukoliko se proizvod koristi u profesionalnim, zanatskim ili industrijskim kao i srodnim delatnostima.

Proizvođač ne snosi odgovornost za štetu koja je prouzrokovana nenamenskom upotrebom ili pogrešnim rukovanjem.

5. Opšte sigurnosne napomene

⚠ UPOZORENJE Pročitajte sve sigurnosne napomene, instrukcije, ilustracije i tehničke podatke priložene uz ovaj proizvod.
Propusti u poštovanju sigurnosnih napomena i uputstava mogu imati za posledicu električni udar, požar i/ili teške telesne povrede.

U ovom uputstvu za upotrebu smo mesta koja se odnose na bezbednost označili ovim simbolom: ⚠

Osim toga, uputstvo za rad sadrži druge važne odlomke teksta koji su označeni rečju **„PAŽNJA!“**.

⚠ Pažnja!
Pri korišćenju uređaja moraju se poštovati neke mere predostrožnosti, kako bi se izbegle povrede i oštećenja. Zato pažljivo pročitajte ovaj priručnik za upotrebu/sigurnosne napomene. Ako prosledite uređaj drugim osobama, takođe im isporučite i ovaj priručnik za upotrebu/sigurnosne napomene. Ne preuzimamo odgovornost za nesreće i štetu koje nastanu usled nepoštovanja ovog uputstva i sigurnosnih napomena.

⚠ OPASNOST
Ako se ova instrukcija ne poštuje postoji maksimalna opasnost po život odn. opasnost od povreda opasnih po život.

⚠ UPOZORENJE
Ako se ova instrukcija ne poštuje postoji opasnost po život odn. opasnost od teških povreda.

⚠ OPREZ
U slučaju nepoštovanja ove instrukcije postoji mala do srednja opasnost od povreda.

NAPOMENA!
U slučaju nepoštovanja ove instrukcije postoji opasnost od oštećenja motora ili druge materijalne imovine.

Opšte sigurnosne napomene

1. **Radno mesto držite uredno**
   - Nered na radnom mestu može za posledicu da ima nezgode.
2. **Uzmite u obzir okolne uticaje**
   - Sa uređajem nikada ne obavljajte radove u zatvorenim ili loše provetrenim prostorijama. Tokom rada motora se stvaraju otrovni gasovi. Ovi gasovi mogu biti nevidljivi i bez mirisa.
   - Ne izlažite uređaj kiši.
   - Ne koristite uređaj u vlažnoj ili mokroj okolini.
   - Vodite računa o stabilnosti na neravnom terenu.
   - Prilikom obavljanja radova obezbedite adekvatno osvetljenje.
   - Ne koristiti uređaj u lako zapaljivoj vegetaciji, odn. tamo gde postoji opasnost od požara i eksplozije.
   - U suvim uslovima, držite aparat za gašenje požara u pripravnosti (opasnost od požara).
3. **Držite druge osobe na udaljenosti**
   - Nemojte dozvoljavati drugim osobama, posebno deci i mladima, da koriste ovaj uređaj. Držite ih dalje od Vašeg područja rada.
4. **Uređaje koje ne koristite čuvajte na sigurnom**
   - Uređaje koji nisu u upotrebi čuvajte na suvom, visokom ili zaključanom mestu, van domašaja dece.
5. **Ne preopterećujte uređaj**
   - Radove obavljajte u navedenom opsegu snage.
6. **Nosite odgovarajuću odeću**
   - Ne nosite široku odeću ili nakit, pokretni delovi bi mogli da ih zahvate.
   - Nosite čvrste radne rukavice, kožne rukavice pružaju dobru zaštitu.
   - Nosite zaštitnu obuću sa čeličnom zaštitnom kapom.
   - Prilikom obavljanja svih radova uvek nosite radno odelo od čvrstog materijala.
   - Ako imate dugačku kosu nosite mrežu za kosu i zaštitni šlem.
7. **Koristite ličnu zaštitnu opremu**
   - Uvek nosite zaštitnu opremu za glavu, oči, ruke, stopala i sluh.
8. **Izbegavajte zauzimanje abnormalnog stava**
   - Pobrinite se za dovoljnu stabilnost prilikom korišćenja uređaja.
9. **Radite pri punoj svesti**
   - Nikada ne obavljajte radove pod uticajem alkohola, narkotika, medikamenata ili drugih supstanci koje bi mogle negativno da utiču na vid, spretnost i rasuđivanje.

10. Koristite uređaj u skladu sa namenom
- Ne koristite uređaj za primene za koje nije predviđen.

⚠ Rukovanje benzinom

⚠ Opasnost po život! Benzin je otrovan i izuzetno zapaljiv.

- Benzin čuvajte u samo za to predviđenim i testiranim posudama (kanisterima). Poklopci za zatvaranje rezervoara se uvek moraju propisno navrnuti i zategnuti. Neispravni zatvarači se iz bezbednosnih razloga moraju zameniti.
- Držite benzin dalje od varnica, otvorenog plamena, trajnog plamena, izvora toplote i drugih izvora paljenja. Nemojte da pušite!
- Dopunjavanje goriva obavljajte samo na otvorenom i nemojte pušiti tokom dopunjavanja goriva.
- Pre sipanja goriva isključite motor sa unutrašnjim sagorevanjem i sačekajte da se ohladi.
- Benzin se mora napuniti pre pokretanja motora sa unutrašnjim sagorevanjem. Tokom rada motora sa unutrašnjim sagorevanjem ili ako je mašina vruća, ne sme se otvarati zatvarač rezervoara za benzin ili dopunjavati benzin.
- Oprezno i polako otvorite zatvarač rezervoara. Sačekajte da se pritisak izjednači, pa tek onda potpuno uklonite poklopac rezervoara.
- Za punjenje rezervoara koristite odgovarajući levak ili cev za punjenje, kako gorivo ne bi moglo da se izlije na motor sa unutrašnjim sagorevanjem i kućište, odn. travnjak.

Ne prepunjavajte rezervoar za gorivo!
- Da bi se ostavio prostor za širenje goriva, rezervoar za gorivo nikada ne punite iznad donje ivice nastavka za punjenje. Obratite pažnju na dodatne informacije u uputstvu za upotrebu motora sa unutrašnjim sagorevanjem.
- U slučaju da je došlo do prelivanja benzina, motor sa unutrašnjim sagorevanjem pokrenuti tek nakon čišćenja površine koja je zaprljana benzinom. Mora se izbegavati bilo kakav pokušaj paljenja sve dok benzinska isparenja ne ispare (obrisati suvom krpom).
- Uvek obrišite proliveno gorivo.
- Ukoliko benzin dospe na odeću, ona se mora zameniti.
- Poklopac rezervoara se nakon svakog dopunjavanja goriva mora pravilno navrnuti i zategnuti. Uređaj se ne sme puštati u rad bez navrnutog originalnog poklopca rezervoara.
- Iz bezbednosnih razloga redovno proveravajte vod za gorivo, rezervoar za gorivo, zatvarač rezervoara i priključke u pogledu oštećenja, znakova starenja (krtost), učvršćenosti i nezaptivenih mesta i po potrebi obavite zamenu.
- Rezervoar praznite samo na otvorenom.
- Nikada ne koristite boce od napitaka ili slično za odlaganje ili čuvanje radnih materijala, kao što je npr. gorivo. Osobe, a posebno deca, bi mogli doći u iskušenje da iz njih piju.
- Uređaj sa benzinom u rezervoaru nikada nemojte čuvati unutar objekta. Isparenja benzina koja nastaju mogu doći u dodir sa otvorenim plamenom ili varnicama i zapaliti se.
- Uređaj i posudu sa gorivom ne postavljati u blizini grejanja, grejalica, aparata za zavarivanje i drugih izvora toplote.

Opasnost od eksplozije!

Ukoliko se tokom rada utvrdi neispravnost na rezervoaru, poklopcu rezervoara ili na delovima koji provode gorivo (vodovi za gorivo), motor sa unutrašnjim sagorevanjem se mora odmah isključiti. Nakon toga se obratite specijalizovanom prodavcu.

Specijalni bezbednosni propisi pri korišćenju motora sa unutrašnjim sagorevanjem:

⚠ OPASNOST
Motori sa unutrašnjim sagorevanjem tokom rada i prilikom točenja goriva predstavljaju posebnu opasnost. Uvek pročitajte i poštujte upozorenja. Nepoštovanje može dovesti do teških ili čak smrtonosnih povreda.

1. Na uređaju se ne smeju vršiti nikakve modifikacije.
2. **⚠ Pažnja!**
   Opasnost od trovanja! Izduvni gasovi, goriva i maziva su otrovni. Izduvni gasovi se ne smeju udisati.
3. **⚠ Pažnja!**
   Opasnost od opekotina! Ne dodirivati izduvni sistem i pogonski agregat.
4. Ne koristite uređaj u neprovetrenim prostorijama ili u lako zapaljivom okruženju.
5. **⚠ Opasnost od eksplozije!** Uređaj nikada ne koristiti u prostorijama sa lako zapaljivim materijama.
6. Uređaj tokom transporta osigurati od klizanja i prevrtanja.
7. Voditi računa o tome da se prilikom punjenja gorivom gorivo ne prolije na motor ili izduvni sistem.
8. Radove na popravkama i podešavanjima sme da obavlja samo stručno osoblje.
9. Ne dodirujte mehaničke pokretne ili vruće delove. Ne uklanjajte zaštitne poklopce.
10. Vrednosti koje su u tehničkim podacima navedene za nivo zvučne snage (L_{WA}) i nivo zvučnog pritiska (L_{PA}) predstavljaju nivo emisija i nisu obavezno nivoi koji su bezbedni za rad.

11. Usled veze koja postoji između nivoa emisije i imisije, to se ne može pouzdano koristiti za određivanje dodatnih mera predostrožnosti koje se eventualno moraju primeniti. Faktori koji utiču na trenutni nivo imisije radnika uključuju svojstva radnog prostora, druge izvore buke itd., kao što su npr. broj mašina i drugih susednih procesa i vremenski period tokom koga je rukovalac izložen buci. Dozvoljeni nivo imisije takođe može varirati od zemlje do zemlje. I pored toga, ove informacije će korisniku mašine pružiti mogućnost da izvrši bolju procenu rizika i opasnosti.
12. Nikad ne ubacujte predmete u proreze za ventilaciju. To važi i kada je uređaj isključen. Nepoštovanje može dovesti do povreda ili oštećenja na uređaju.
13. Održavajte uređaj tako da bude bez ulja, prljavštine i drugih nečistoća.
14. Uverite se da prigušivač zvuka i prečistač za vazduh pravilno funkcionišu. Ovi delovi služe kao zaštita od plamena u slučaju neispravnog paljenja.
15. Ugasite motor:
    - Uvek kada napuštate mašinu
    - Pre dopunjavanja goriva
16. Kada mašina nije u pogonu uvek zatvorite slavinu za gorivo.
17. Nikada ne koristite ručicu čoka za zaustavljanje motora.

Preostali rizici i zaštitne mere

Zanemarivanje principa ergonomije
Neredovno korišćenje lične zaštitne opreme (LZO)
Neredovno korišćenje ili nekorišćenje lične zaštitne opreme može da dovede do teških povreda.
- Nosite propisanu zaštitnu opremu.

Ponašanje ljudi, naopako ponašanje
- Uvek budite potpuno skoncetrisani prilikom bilo kakvih radova.

⚠ **Preostala opasnost** se nikada ne može isključiti.

Opasnost usled buke
Oštećenja sluha
Dugotrajna upotreba uređaja bez odgovarajuće zaštite može da dovede do oštećenja sluha.
- Obavezno nosite štitnike za uši.

Ponašanje u slučaju nužde
Ukoliko eventualno dođe do nesreće, preduzmite odgovarajuće neophodne mere prve pomoću i u najkraćem roku zatražite stručnu lekarsku pomoć.

⚠ UPOZORENJE
Nepravilno održavanje ili zanemarivanje, odn. neotklanjanje problema može u toku rada postati izvor opasnosti. Koristite samo mašine koje su redovno i pravilno održavane. Samo na taj način možete računati na to da ćete Vaš uređaj koristiti bezbedno, ekonomično i bez smetnji.

Preostali rizici
Proizvod je izrađen u skladu sa stanjem tehnike i priznatim sigurnosno-tehničkim pravilima. Međutim, i pored toga se tokom rada mogu pojaviti pojedini preostali rizici.

- Osim toga, uprkos svim preduzetim merama predostrožnosti, može doći i do preostalih opasnosti koje nisu očigledne.
- Preostali rizici se mogu svesti na minimum ukoliko se poštuju „bezbednosne napomene“ i „namenska upotreba“, kao i priručnik za upotrebu u celini.
- Ruke držite dalje od područja obrade kada je mašina u upotrebi.
- Pažljivo proverite područje u kome treba obavljati radove i održavajte radno područje čistim i bez prljavštine, kako bi se izbegla mesta spoticanja. Radove uvek obavljajte na ravnom, glatkom tlu.
- Tokom montaže, instalacije, rada, održavanja, popravke ili transporta nikada ne stavljajte delove tela u položaj, u kome bi bili izloženi opasnosti ukoliko bi došlo do pomeranja.
- Posmatrače, decu i životinje držite na udaljenosti od najmanje 23 m (75 stopa). Ukoliko se neka osoba približava, odmah zaustavite mašinu.
- Nemojte se penjati na kiper niti prevoziti osobe.
- Nikada ne parkirajte mašinu na mestu sa nestabilnom podlogom, koja bi mogla da popusti, pre svega ukoliko je mašina natovarena.
- Pre pokretanja motora otpustite polugu spojnice.
- Pažljivo pokrenite motor u skladu sa uputstvom i držite svoje noge dalje od pokretnih delova.
- Nikada ne napuštajte mesto rukovanja tokom rada motora.
- Tokom rada uvek čvrsto držite uređaj sa obe ruke. Uvek čvrsto držite upravljač. Imajte na umu da mašina može neočekivano da poskoči nagore ili napred, ukoliko naiđe na skrivene prepreke, kao što su veliko kamenje.
- Mašina mora uvek biti vođena brzinom hoda.
- Nemojte preopterećivati mašinu. Krećite se uvek bezbednom brzinom, prilagodite brzinu nagibu terena, karakteristikama površine puta i težini tereta.
- Budite posebno obazrivi ukoliko koristite stepen prenosa za vožnju unazad ili vučete mašinu prema sebi.
- Budite veoma oprezni ukoliko obavljate radove na šljunčanim površinama, trotoarima ili ulicama, odn. ukoliko ih prelazite. Uvek vodite računa o skrivenim opasnostima i saobraćaju.
- Kretanje po mekom tlu sa prvim stepenom prenosa/stepenom prenosa za vožnju unazad. Nemojte oštro ubrzavati, naglo skretati ili kočiti.

Čuvajte sve sigurnosne napomene i uputstva za buduće potrebe.

6. Tehnički podaci

	DP3000/ DP3100/ SY-RD30/ RD300-BE	DP4000x
Motor / pogon	1-cilindrični, 4-taktni motor	
Snaga motora	4,1 kW (na 3600 min^{-1}) / 5,6 KS	
Zapremina motora	196 cm^3	
Stepeni prenosa menjača	3 napred + 1 rikverc	
Brzine napred:		
1. Stepen prenosa min./maks.	2,5 km/h	
2. Stepen prenosa min./maks.	4,8 km/h	
3. Stepen prenosa min./ maks.	6,4 km/h	
Brzina unazad min./maks.	2 km/h	
Utovarna težina maks.	300 kg	400 kg
Dužina transportnog korita	910 mm	
Širina transportnog korita	670 mm	
Dubina transportnog korita	575 mm	
Transportno korito, volumen	125 l	
Uređaj za naginjanje	ručno	
Tip motora	GB200 + G200F	
Broj obrtaja u praznom hodu	1800 min^{-1}	
Maksimalni broj obrtaja	3600 min^{-1}	
Starter motora	Ručni starter sa sajlom (starter sa poteznicom)	
Pogonski materijal	Bezolovni benzin sa oktanskim brojem iznad 90 i maks. udelom bioetanola od 10%	
Zapremina rezervoara za gorivo	3,6 l	
Emisija CO_2	811,46 g/kWh	
Ulje za motor	SAE 10W-30	
Sadržaj rezervoara motornog ulja maks.	0,6 l	
Ulje za prenosnik	80W-90	
Količina ulja za prenosnike	1,6 l	
maks. nagib	20°	
maks. nagib padine	10°	
Težina	147 kg	

Zadržana su sva prava na tehničke izmene!

Buka i vibracije

⚠ **Upozorenje**: Buka može ozbiljno narušiti vaše zdravlje. Nosite odgovarajuće štitnike za uši ako nivo buke pri radu mašine prevazilazi 85 dB.

Informacija u vezi sa stvaranjem buke prema EN ISO 3744:1995 i ISO 6395:1988
Vrednosti izlaganja buci

Nivo zvučne snage L_{WA}	95 dB
Nesigurnost K_{WA}	2,51 dB
Nivo zvučnog pritiska L_{pA}	84,7 dB
Nesigurnost K_{pA}	3 dB

Karakteristične vrednosti vibracije

Vrednost vibracija prema EN 1032:2003+A1:2008
(vektorski zbir tri pravca)

Vibracija ručice upravljača A_{hv}	3,92 m/s^2
Vibracija ukupna A_{hv}	3,92 m/s^2
Nesigurnost K_{hv}	1,5 m/s^2

Navedene vrednosti buke su izmerene u skladu sa standardizovanim metodama ispitivanja i mogu da se koriste za međusobno poređenje raznih alata.
Ove vrednosti se dodatno mogu koristiti radi prethodne procene opterećenja po korisnika usled buke.

⚠ **UPOZORENJE**
Vrednost emisije vibracija tokom stvarne upotrebe može se razlikovati od navedene vrednosti, u zavisnosti od načina na koji se uređaj koristi. Pokušajte da opterećenje usled vibracija održite na što manjoj vrednosti. Primeri mera za smanjenje opterećenja usled vibracija obuhvataju nošenje rukavica prilikom rada sa alatom i ograničavanje vremena rada. Pri tom se moraju uzeti u obzir svi delovi radnog ciklusa (na primer vremenski periodi, u kojima je uređaj isključen, i oni u kojima je uključen, ali radi bez opterećenja).

Ograničite stvaranje buke i vibracija na najmanju meru!

7. Raspakivanje

- Otvorite pakovanje i oprezno izvadite proizvod. Otvorite drveni sanduk tako što metalne jezičke savijete kleštima ili čekićem (nije sadržan u opsegu isporuke).
- Uklonite materijal za pakovanje, kao i osigurače pakovanja/ i transportne osigurače (ako postoje).
- Proverite da li je opseg isporuke potpun.
- Proverite proizvod i delove opreme u pogledu transportnih oštećenja. Kod nedostataka odmah obezbediti dostavljača. Kasnije reklamacije se ne priznaju.
- Ako je moguće, sačuvajte pakovanje do isteka garantnog roka.
- Pre upotrebe se upoznajte sa proizvodom pomoću uputstva za upotrebu.
- Koristite samo originalnu dodatnu opremu kao i originalne potrošne i rezervne delove. Rezervne de-

love možete nabaviti kod Vašeg specijalizovanog prodavca.
• Prilikom naručivanja navedite naše brojeve artikla kao i tip i godinu proizvodnje proizvoda.

⚠ UPOZORENJE!
Proizvod i materijal za pakovanje nisu igračke za decu! Deca ne smeju da se igraju plastičnim kesama, folijama i sitnim delovima! Postoji opasnost od gutanja i gušenja!

8. Konstrukcija

⚠ UPOZORENJE!
Opasnost od povreda i oštećenja!
Upotreba pogrešnih rezervnih delova i delova dodatne opreme može dovesti do povreda i oštećenja. Oni se mogu odvojiti i biti izbačeni. Osim toga, možete smanjiti performanse proizvoda.
- Koristite samo originalne rezervne delove i pribor proizvođača. Originalne rezervne delove i pribor možete naći kod specijalizovanog prodavca.
- U slučaju nepoštovanja, performanse uređaja se mogu smanjiti, a delovi se eventualno mogu odvojiti.
- U slučaju nepoštovanja gubi se garancija proizvođača.

NAPOMENA!
Zbog velike težine proizvoda preporučujemo montažu od najmanje dve osobe.

Neki delovi su prilikom isporuke demontirani. Za montažu Vam je potrebno:
• Viljuškasti ključ širine 12 mm (montaža ručice menjača)
• Viljuškasti ključ širine 13 mm (montaža ručice menjača)
• Viljuškasti ključ širine 16 mm (montaža polužja)
• Viljuškasti ključ širine 17 mm (montaža polužja)
• Viljuškasti ključ širine 19 mm (montaža točkova)
Alat za montažu nije uključen u opseg isporuke.

8.1 Montaža polužja (21) (sl. 3)
1. Poravnajte otvore polužja (21) sa otvorima bočnih delova okvira.
2. Osigurajte (21) polužje zavrtnjima (vrećica za pribor A M10x45 mm i B M10x25), podloškama i navrtkama.

8.2 Montaža točkova (8) (sl. 4)
1. Gurnite točkove (8) na zavrtnje točkova i osigurajte ih priloženim podloškama i sigurnosnim navrtkama (C, M12).
2. Vodite računa da ventil (koji je potreban za pumpanje točkova) uvek bude na spoljašnjoj strani točka (8).
3. Takođe pazite na strelicu za smer vožnje na točku.

8.3 Montaža ručice menjača (14) (sl. 5)
1. Uklonite fabrički montirane zavrtnje sa ručice menjača (14).
2. Gurnite ručicu menjača (14) kroz prorez lima menjača (13).
3. Pomoću zavrtnjeva M8x30mm učvrstite ručicu menjača (14) na unutrašnju stranu držača za prebacivanje (10). Vodite računa da je natpis ručice menjača (14) okrenut prema korisniku.

8.4 Montaža transportnog korita (4) (sl. 6)
1. Transportno korito (4) gurnite bočno u za to predviđene klinove za vođenje na okviru.
2. Osigurajte transportno korito (4) pomoći priloženih rascepki (D).

8.5 Kabl prekidača za uklj./isklj. (26) (sl. 7)
1. Pričvrstite kabl prekidača za uklj-./iskj. (26) pomoću priloženih kablovskih vezica.

9. Pre puštanja u rad

⚠ Pažnja!
Pre stavljanja u pogon, proizvod obavezno montirati u potpunosti!

⚠ UPOZORENJE!
Opasnost po zdravlje!
Udisanje isparenja benzina/ulja za podmazivanje i izduvnih gasova može dovesti do ozbiljnog narušavanja zdravlja, a u ekstremnom slučaju i do smrti.
- Nemojte udisati isparenja benzina/ulja za podmazivanje i izduvne gasove.
- Proizvod koristite samo na otvorenom.

NAPOMENA!
Oštećenje proizvoda
Ukoliko se proizvod koristi bez ili sa premalo motornog ulja i ulja za prenosnik može doći do oštećenja motora.
- Pre puštanja u rad napunite benzin i ulje. Fabrički se isporučuje proizvod bez motornog ulja.

NAPOMENA!
Zagađenje životne sredine!
Proliveno ulje može trajno zagaditi životnu sredinu. Tečnost je visoko toksična i može brzo dovesti do zagađenja vode.
- Punjenje / pražnjenje ulja vršite samo na ravnim, čvrstim površinama.
- Koristite priključak za punjenje ili levak.
- Ispušteno ulje prikupite u odgovarajuću posudu.
- Odmah pažljivo obrišite proliveno ulje i odložite krpu u skladu sa lokalnim propisima.
- Odložite ulje na otpad u skladu sa lokalnim propisima.

NAPOMENA!

Opasnost od oštećenja!

Ukoliko se koristi pogrešno skladišteno ili neispušteno gorivo, karburator se može začepiti ili negativno uticati na rad motora.

- Gorivo koje nije potrebno stavite u hermetički zatvorenu posudu i čuvajte u tamnoj, hladnoj prostoriji.

Kontrola pre rukovanja

- Proverite sa svih strana motora da li eventualno curi ulje ili benzin.
- Proverite nivo motornog ulja.
- Proverite nivo goriva – rezervoar bi trebalo da bude napunjen najmanje do polovine.
- Proverite stanje prečistača za vazduh (vidi odeljak 12.3).
- Proverite stanje vodova za gorivo.
- Uverite se da je konektor svećice za paljenje (26) pričvršćen na svećicu za paljenje (14).
- Proveravajte pritisak u gumama. On bi trebalo da iznosi maks. 2,1 bar.
- Obratite pažnju na znakove oštećenja.
- Proverite da li su postavljeni svi zaštitni poklopci i da li su svi zavrtnji, navrtke i klinovi zategnuti.

9.1 Dopuna motornog ulja (sl. 8-10)

⚠ Pažnja!

Kiper se isporučuje bez motornog ulja. Zbog toga pre puštanja u rad obavezno sipati ulje. U tu svrhu koristite višenamensko ulje (SAE 10W-30 ili SAE 10W-40).

Redovno proveravajte nivo ulja pre svakog stavljanja u pogon. Suviše nizak nivo ulja može oštetiti motor.

1. Postavite kiper na ravnu, pravu površinu.
2. Odvrnite mernu šipku za ulje (12).
3. Pomoću levka (nije uključen u opseg isporuke) napunite rezervoar motornim uljem. Vodite računa o maks. količini punjenja od 600 ml. Pažljivo sipajte ulje do donje ivice ulivnog otvora.
4. Obrišite mernu šipku za ulje (12) čistom krpom koja ne ostavlja vlakna.
5. Ponovo umetnite mernu šipku za ulje (12) i proverite nivo ulja, bez ponovnog zatezanja merne šipke.
6. Nivo ulja mora biti unutar srednje oznake na mernoj šipki za ulje.
7. Ukoliko je nivo punjenja ulja suviše nizak, dodajte preporučenu količinu ulja (maks. 600 ml).
8. Zatim ponovo zavrnite mernu šipku za ulje (12).

9.2 Dopuna benzina (sl. 8+11)

⚠ OPASNOST!

Opasnost od požara i eksplozije!

Gorivo se pri punjenju može zapaliti i eventualno eksplodirati. To dovodi do teških opekotina ili smrti.

- Isključite motor i sačekajte da se ohladi.
- Držite dalje od toplote, plamena i varnica.
- Gorivo dopunjavajte samo na otvorenom.
- Nosite zaštitne rukavice.
- Izbegavajte kontakt sa kožom i očima.
- Proizvod pokrećite na udaljenosti od najmanje 3 m od mesta punjenja goriva.
- Vodite računa o mestima curenja. Ako curi benzin, nemojte pokretati motor.

⚠ Pažnja!

Kiper se isporučuje bez benzina. Zato pre puštanja u rad obavezno sipati benzin. U tu svrhu koristite bezolovni benzin ROZ 95.

1. Očistite okruženje područja punjenja. Nečistoće u rezervoaru izazivaju smetnje u radu.
2. Oprezno otvorite poklopac rezervoara (16), kako bi eventualno postojeći natpritisak mogao da se rastereti.
3. Napunite pomoću levka (nije uključen u opseg isporuke) rezervoar za gorivo (15) benzinom. Vodite računa o maksimalnoj količini punjenja od 4,2 litara. Pažljivo sipajte benzin do donje ivice ulivnog otvora.
4. Ponovo zatvorite poklopac rezervoara (16). Uverite se da je zatvarač rezervoara čvrsto zatvoren.
5. Očistite zatvarač rezervoara i okolinu.
6. Proverite da li ima curenja na rezervoaru i vodovima za gorivo.
7. Pre pokretanja motora, udaljite se najmanje tri metra od benzinske pumpe.

10. Puštanje u rad

⚠ PAŽNJA!

Pre početka rada uvek proverite da li je transportno korito (6) bezbedno zaključano!

10.1 Prekidač za uklj./isklj. (2) (sl. 1)

Prekidačem za uključivanje/isključivanje (2) se aktivira ili deaktivira sistem paljenja. Prekidač za uključivanje/isključivanje (2) mora da se nalazi u položaju ON, kako motor radio.

Motor se zaustavlja, kada se prekidač za uključivanje/isključivanje (2) pomeri u položaj OFF.

10.2 Poluga spojnice (19) (sl. 12)

- Aktiviranje poluge spojnice (19)
  - Spojnica je spojena:
    Prvo pritisnite poluge za deblokadu (20) (sl. 11). Zatim možete da pritisnete polugu spojnice (19) na dole.
- Otpuštanje poluge spojnice (19)
  - Spojnica je odvojena.

10.3 Ručica za gas (1) (sl. 1)
Pomoću ručice za gas (1) se upravlja brzinom motora. Ako se ručica pomeri u prikazanim smerovima, motor se okreće brže (H) ili sporije (L).

Brzo = 

Sporo = 

10.4 Poluga čoka (24) (sl. 15)

- Topao motor / čok je otvoren: 
- Hladan motor / čok je zatvoren: 

Napomena: Zatvoreni položaj poluge čoka obogaćuje mešavinu goriva radi pokretanja hladnog motora. Otvoreni položaj daje odgovarajuću mešavinu goriva za normalan rad posle pokretanja kao i za ponovno pokretanje toplog motora.

10.5 Slavina za benzin (23) (sl. 15)

- Slavina za benzin otvorena: 
- Slavina za benzin zatvorena: 

10.6 Leva upravljačka ručica (18) i desna upravljačka ručica (3) (sl. 1)
- Pritisnite levu upravljačku ručicu (18), da biste skrenuli levo.
- Pritisnite desnu upravljačku ručicu (3), da biste skrenuli desno.

10.7 Ručica menjača (14) (sl. 1)
- Ručica menjača (14) upravlja kretanjem mašine napred i nazad.
- Preko ručice menjača (14) možete da birate između 3 brzine za kretanje napred i rikverca.

10.8 Poluga za naginjanje transportnog korita (6) (sl. 13 - 14)
Prilikom istovara nakretanjem vodite računa o nagloj promeni težišta!
Pre početka rada uvek proverite da li je transportno korito (4) bezbedno zaključano.
1. Desnom rukom privucite poluga za naginjanje transportnog korita (6) prema sebi. Na ovakav način deblokirate pričvršćenje korita (7). (Sl. 13)
2. Posle deblokiranja transportnog korita (4) ono može da se isprazni ručnim naginjanjem.
   NAPOMENA! U slučaju kompletno napunjenog korita, odn. pri transportu teškog tereta, pražnjenje transportnog korita (4) obaviti uz pomoć još jedne osobe.
3. Ponovo spustite transportno korito (4) posle pražnjenja. Blokirajte transportno korito (4), tako što polugu za naginjanje transportnog korita (6) gurnete prema napred. Pričvršćenje korita (7) naleže. (Sl. 14)

10.9 Pokretanje motora (sl. 1, 15, 16)

10.9.1 Hladno pokretanje
Hladan motor: Podesite polugu čoka u položaj „otvoreno“.
1. Otvorite slavinu za benzin (23).
2. Otvorite polugu čoka (24) na motoru (sl. 15).
3. Okrenite prekidač za uključivanje/isključivanje (2) na ON.
4. Podesite ručicu za gas (1) na pola gasa (tj. u poluotvoreni položaj).
5. Snažno povucite sajlu startera (25) i pustite je da se polako opet namota. Ne puštajte sajlu startera za povlačenje (25) da naglo krene unazad. Ako je potrebno, više puta povucite sajlu startera za povlačenje (25) dok se motor ne upali.
6. Pustite motor da se nekoliko sekundi zagreje.
7. Čim motor radi, polako zatvorite polugu čoka (24).
8. Ručicu za gas (1) podesite na pun gas (H).

NAPOMENA!
Ponovno pokretanje motora koji je već zagrejan zbog prethodnog rada, obično ne zahteva korišćenje čoka.

10.9.2 Topli start
Topli motor: Ne koristiti čok i zatvoriti.
1. Podesite ručicu za gas (1) na pola gasa (tj. u poluotvoreni položaj).
2. Okrenite prekidač za uključivanje/isključivanje (2) na ON.
3. Otvorite slavinu za benzin (23).
4. Snažno povucite sajlu startera (25) i pustite je da se polako opet namota. Ne puštajte sajlu startera za povlačenje (25) da naglo krene unazad. Ako je potrebno, više puta povucite sajlu startera za povlačenje (25) dok se motor ne upali.
5. Ručicu za gas (1) podesite na pun gas (H).

10.10 Rad (sl. 1, 12)
NAPOMENA!
- Pre pokretanja uvek otpustite kvačilo.
- Kiperom uvek rukujte koristeći obe ruke.
- Menjajte stepen prenosa samo u stanju mirovanja.
- Nikada nemojte da menjate stepen prenosa na padini.

Preko ručice menjača (14) možete da birate između 3 brzine za kretanje napred i rikverca.
1. Pokrenite motor kao što je opisano u 10.9.1 odn. 10.9.2.
2. Izaberite željenu brzinu sa ručicom menjača (14). U tu svrhu povucite ručicu menjača (14) ka sebi i pomerajte je precizno duž konture lima menjača (13) u željenu brzinu.
3. Da biste mogli da aktivirate polugu spojnice (19), pritisnite polugu za deblokadu (20).

4. Polako pritiskajte polugu spojnice (19), da biste pokrenuli kiper.
5. ***NAPOMENA!*** Ukoliko stepen prenosa ne nalegne odmah, lagano otpustite polugu spojnice (19). Zatim prebacite u viši stepen prenosa i opet nazad, kako bi se obezbedilo sprezanje prenosnika u željenom stepenu prenosa.
6. Na ručici gasa (1) na odgovarajući način povećavajte brzinu (poz. H).

Napomene o radu:
⚠ PAŽNJA!
Kiper ima maksimalni kapacitet od 300 kg / 400 kg (pogledajte pod Tehnički podaci).

Preporučljivo je proceniti teret i prilagoditi ga prema tlu na kome se mašina koristi.
Stoga se preporučuje da se osetljive deonice prelaze sa nižim stepenom prenosa i uz posebnu opreznost. Izbegavajte oštre krivine i česte promene pravca tokom vožnje po putu, posebno na neravnom, tvrdom terenu sa puno oštrih, neravnih mesta sa velikim trenjem.

Ukoliko se poluga spojnice otpusti (19), mašina se zaustavlja i automatski koči.

10.10.1 Upravljanje
Kiper ima upravljačke ručice (3) i (18) na upravljaču, usled čega je upravljanje veoma jednostavno.
1. Da biste skrenuli udesno ili ulevo, pritisnite odgovarajuću desnu (3) ili levu (18) upravljačku ručicu.
2. Osetljivost upravljanja se povećava proporcionalno brzini mašine, a sa praznom mašinom je za kretanje u krivini potreban samo blagi pritisak na ručicu. Međutim, ukoliko je mašina natovarena, potreban je veći pritisak.

10.10.2 Broj obrtaja u praznom hodu
1. Postavite ručicu za gas (1) u položaj „L“, kako biste smanjili opterećenje motora kada se rad ne obavlja.
2. Smanjenje broja obrtaja motora u praznom hodu pomaže produžetku veka trajanja motora, uštedi goriva i smanjenju nivoa buke sa mašine.

10.11 Radovi na padinama i u nepovoljnim uslovima
⚠ UPOZORENJE!
Opasnost usled grešaka pri vožnji na padinama
Pri vožnji na padinama je potrebna posebna opreznost! Ne postoji „bezbedna“ padina. Obratite posebnu pažnju na sledeće sigurnosne napomene:
- Ukoliko točkovi proklizavaju ili ukoliko se vozilo zaustavi prilikom prelaska preko uspona. Rastavite spojnicu i laganom vožnjom nizbrdo i pravo, siđite sa padine.
- Puno transportno korito svojom težinom povećava opasnost od prevrtanja kipera.
- Uvek radite polako i sa povećanom pažnjom. Uvek vodite mašinu u smeru prema gore ili prema dole. Nikada nemojte da radite ukoso na padinu. Mašina može da izgubi ravnoteži i prevrne se. Mašina ne sme da se koristi na padinama sa nagibom većim od 20%. Vodite računa da se mašina ne prevrne - opasnost po život!
- Imajte na umu da uprkos tome što jedinica raspolaže pogonom na sva četiri točka morate biti oprezni prilikom obavljanja radova pri nepovoljnim vremenskim uslovima (led, jaka kiša ili sneg) ili na vrstama tla koje mogu dovesti do nestabilnosti kipera.
- Obratite pažnju da je ovo vozilo na točkovima i da je podložno značajnom naginjanju pri kretanju preko neravnina, rupa i stepenica.

10.12 Isključivanje motora
⚠ Pažnja!
Ako morate da zaustavite motor u slučaju nužde, okrenite prekidač za uključivanje/isključivanje (2) na poziciju OFF.
U normalnim uslovima koristite sledeći postupak:
1. Podesite ručicu za gas (1) u položaj „L“.
2. Ostavite motor da posle završetka rada minut ili dva radi u praznom hodu.
3. Okrenite prekidač za uključivanje/isključivanje (2) na „OFF“.
4. Zatvorite slavinu za benzin (23).
5. Ako ostavite mašinu bez nadzora, izvucite utikač svećice (29) iz svećice, da bi se sprečilo slučajno puštanje u rad mašine.

OPREZ!
Ne pomerajte ručicu čoka (24) da biste isključili motor. Može doći do grešaka pri paljenju ili oštećenja motora.

11. Transport

⚠ UPOZORENJE!
Opasnost od povreda!
Slučajno i neočekivano pokretanje proizvoda može dovesti do povreda.
- Posle utovara isključite motor i nakon što se motor ohladi, izvucite konektor svećice sa svećice za paljenje.
- Proizvod usled sopstvene težine može nagnječenjem da nanese teške povrede.

Pre transporta i utovara sačekajte da se motor ohladi, kako biste sprečili opekotine i eliminisali opasnost od požara.
U slučaju transporta na većim udaljenostima kompletno ispraznite rezervoar za gorivo.
Na transportnom vozilu osigurajte mašinu od kotrljanja, klizanja ili prevrtanja i dodatno vežite kiper.

12. Čišćenje i održavanje

⚠ UPOZORENJE!
Opasnost od povreda i opekotina!
Proizvod se može neočekivano pokrenuti i time dovesti do povreda. Osim toga, mogu se dostići temperature od 80 °C i više.
- Pre svih radova na čišćenju i održavanju isključite motor.
- Pustite da se motor ohladi.
- Skinite kabl svećice za paljenje sa svećice za paljenje.

⚠ UPOZORENJE!
Opasnost po zdravlje!
Udisanje isparenja benzina/ulja za podmazivanje može dovesti do ozbiljnog narušavanja zdravlja, a u ekstremnom slučaju i do smrti.
- Nemojte udisati benzinska ispar./ispar. ulja za podmazivanje.
- Proizvod koristite samo na otvorenom.

NAPOMENA!
Opasnost od oštećenja!
Ukoliko u kućište dospe voda, posledica može biti oštećenje motora. Osim toga, mlaz uređaja za čišćenje pod visokim pritiskom može oštetiti delove proizvoda.
- Očistite proizvod krpom, ručnom četkom, itd.
- Ne uranjajte proizvod u vodu ili druge tečnosti i ne prskajte ga uređajem za čišćenje pod visokim pritiskom.

Plan održavanja	
Kontrola za održavanje	**Interval**
Labavi zavrtnji	Pre puštanja u rad
Provera oštećenja	Pre puštanja u rad
Provera zaptivenosti rezervoara za gorivo	Pre puštanja u rad
Ispitivanje pritiska u gumama	Pre puštanja u rad
Čišćenje mašine	Nakon puštanja u rad
Čišćenje svećice za paljenje	Na svakih 10 radnih sati
Čišćenje prečistača za vazduh	Na svakih 10 radnih sati
Kontrola nivoa ulja	Na svakih 50 radnih sati
Podmazivanje pogonskog lanca	Na svakih 500 radnih sati
Zamena ulja za prenosnike	Na svakih 1000 radnih sati

12.1 Ispitivanje pritiska u gumama
- Redovno proveravajte pritisak u gumama. Duga vremena mirovanja i sunčevo svetlo pogoduju brzom starenju guma.
- Preporučeni pritisak u gumama na svim točkovima: 2,1 bar (0,21MPa)

NAPOMENA!
Zagađenje životne sredine!
Proliveno ulje može trajno zagaditi životnu sredinu. Tečnost je visoko toksična i može brzo dovesti do zagađenja vode.
- Punjenje / pražnjenje ulja vršite samo na ravnim, čvrstim površinama.
- Koristite priključak za punjenje ili levak.
- Ispušteno ulje prikupite u odgovarajuću posudu.
- Odmah pažljivo obrišite proliveno ulje i odložite krpu u skladu sa lokalnim propisima.
- Odložite ulje na otpad u skladu sa lokalnim propisima.

12.2 Zamena ulja (sl. 17)
Zamenu motornog ulja treba vršiti pri radnoj temperaturi i pri isključenom motoru.
Koristite samo motorno ulje (SAE 10W-30 ili SAE 10W-40).
1. Postavite kiper na ravnu, pravu površinu.
2. Postavite ispod zavrtnja za ispuštanje ulja (11) odgovarajuću prihvatnu posudu.
3. Koristite viljuškasti ključ vel. 10 mm (nije uključen u opseg isporuke) da otvorite zavrtanj za ispuštanje motornog ulja (11) i ispustite motorno ulje.
4. Nakon što ste kompletno ispustili motorno ulje, ponovo zategnite zavrtanj za ispuštanje motornog ulja (11).
5. Sada odvrnite zavrtanj za dolivanje ulja sa mernom šipkom za ulje (12) okretanjem u suprotnom smeru od kretanja kazaljke na satu.
6. Dolijte sveže motorno ulje i proverite nivo ulja (vidi 9.1).
7. Zatim ponovo zavrnite zavrtanj za dolivanje ulja sa mernom šipkom za ulje (12) okretanjem u smeru kretanja kazaljke na satu.

12.3 Održavanje prečistača za vazduh (sl. 18 - 19)
⚠ OPASNOST!
Opasnost od požara i eksplozije!
U slučaju nepravilnog čišćenja gorivo se može zapaliti i eventualno eksplodirati. To dovodi do teških opekotina ili smrti.
- Prečistač za vazduh čistite samo otresanjem ili izduvavanjem komprimovanim vazduhom.
- Prečistač za vazduh nikada nemojte čistiti benzinom ili zapaljivim razređivačima.

NAPOMENA!
Opasnost od oštećenja!
Rad motora bez postavljenog filterskog elementa može dovesti do oštećenja motora.

- Nikada ne ostavljajte motor bez umetnutog prečistača za vazduh.

Zaprljani uložak prečistača za vazduh smanjuje snagu motora usled suviše malog dovoda vazduha u karburator. Zbog toga je redovna kontrola obavezna.
Prečistač za vazduh bi trebalo kontrolisati na svakih 10 sati rada i po potrebi očistiti.

1. Odvrnite leptir navrtku (17a) i skinite poklopac prečistača za vazduh (17b).
2. Proverite poklopac prečistača za vazduh (17b) na otvore ili pukotine. Zamenite eventualno oštećeni element.
3. Odvrnite unutrašnju leptir navrtku (17c) i izvadite uložak filtera.
4. Prljavštinu sa unutrašnjosti kućišta filtera obrišite čistom, vlažnom krpom. Vodite računa o tome da prljavština ne prodre u otvor. Ponovo stavite poklopac prečistača za vazduh (17b) tokom čišćenja filtera na kućište prečistača.
5. Skinite sunđerasti filter (17e). Proverite oštećenja i zamenite ako je potrebno.
6. Sunđerasti filter (17e) temeljno izduvajte komprimovanim vazduhom.
7. Uklonite papirni filter (17d). Proverite oštećenja i zamenite ako je potrebno.
8. Izduvajte papirni filter (17d) iznutra prema spolja komprimovanim vazduhom. Nemojte da trljate prljavštinu sa papirnog filtera (17d). To može da dovede do oštećenja.
9. Ponovo umetnite čist uložak filtera (sunđerasti filter 17d i papirni filter 17d) i zategnite unutrašnju leptir navrtku (17c).
10. Stavite poklopac prečistača za vazduh (17b) i pričvrstite ga leptir navrtkom (17a).

⚠ **PAŽNJA**: Nemojte nikada dozvoliti da motor radi bez ili sa oštećenim uloškom prečistača za vazduh. Ovako prljavština može da dospe u motor, usled čega mogu da nastanu oštećenja motora. Garancija proizvođača prestaje da važi.

12.4 Čišćenje/zamena svećice za paljenje (sl. 20 - 21)

⚠ **PAŽNJA**: Svećicu za paljenje menjajte samo pri hladnom motoru!

Prvi put proverite svećicu za paljenje na prljavštinu posle 10 radnih sati i po potrebi je očistite bakarnom žičanom četkom.
Nakon toga, zamenite svećicu za paljenje svakih 50 radnih sati ili po potrebi.

1. Izvucite kabl svećice za paljenje i uklonite svu eventualnu prljavštinu u području svećice za paljenje.
2. Odvrnite svećicu za paljenje (22) pomoću priloženog ključa za svećice za paljenje i proverite je.
3. Proverite izolator. Zamenite svećicu za paljenje (22) kod oštećenja kao što su npr. pukotine ili krhotine.
4. Očistite elektrode svećice za paljenje žičanom četkom.
5. Proverite razmak između elektroda i podesite ga pomoću merila. Da bi motor ostao efikasan, svećica za paljenje (22) mora da ima pravilan razmak između elektroda (0,7-0,8 mm).
6. Rukom ponovo zavrnite svećicu za paljenje (22) i zatim je zategnite oko 1/4 okretaja pomoću ključa za svećice za paljenje.
7. Stavite kabl svećice za paljenje na svećicu za paljenje (22).

⚠ **PAŽNJA!**
Labava svećica za paljenje može da se pregreje i oštetiti motor. Ako preterano zategnete svećicu za paljenje, navoji u glavi cilindra se mogu oštetiti.

12.5 Ispumpajte benzin pomoću pumpe za usisavanje benzina

U slučaju dužeg skladištenja ili tokom transporta, benzin se mora ispumpati.

1. Zatvorite slavinu za benzin (23).
2. Držite prihvatnu posudu ispod creva pumpe za usisavanje benzina (nije uključena u opseg isporuke).
3. Odvrnite poklopac rezervoara (16) i uklonite ga.
4. Uklonite uložak filtera za gorivo (16a).
5. Gurnite crevo pumpe za usisavanje benzin u rezervoar za benzin i kompletno ispustite benzin pomoću pumpe za usisavanje benzina.
6. Ponovo umetnite uložak filtera za gorivo (16a).
7. Ponovo čvrsto zategnite poklopac rezervoara za gorivo (16).

12.6 Podešavanje spojnice (sl. 22)

Zazor spojnice se menja sa habanjem spojnice. Da bi se omogućio pravilan rad, sajla spojnice mora biti podešena.

1. Postavite polugu spojnice (19) u prvobitni položaj pomoću uređaja za podešavanje (30).
2. Da biste to uradili, zategnite kontra navrtku (31) pomoću viljuškastog ključa vel. 10 mm (nije uključen u opseg isporuke) sve dok spojnica ne generiše odgovarajući pritisak na kaiš (pritisak palcem).

12.7 Podešavanje upravljanja (sl. 23)

Ukoliko imate poteškoća pri upravljanju kiperom, morate izvršiti naknadno podešavanje upravljačkih ručica (3) i (18) pomoću mehanizma za podešavanje (30).

1. Otpustite kontra navrtku (31) viljuškastim ključem vel. 14 mm (nije sadržan u opsegu isporuke) i malo odvrnite mehanizam za podešavanje (30). Ovim ćete ukloniti zazor kod poteznog užeta, koji se zbog normalnog h abanja može pojaviti posle prve upotrebe.

2. Pri tome vodite računa da mehanizam za podešavanje (30) ne odvrnete suviše, jer to može prouzrokovati problem sa prekidom pogona.
3. Posle podešavanja ponovo pritegnite kontra navrtku (31).

12.8 Podmazivanje pogonskog lanca (28) (sl. 24)
Pogonski lanac (28) bi u slučaju česte upotrebe trebalo da se dodatno podmazuje na svakih 500 sati rada. Posle dužeg skladištenja bi pogonski lanac (28) trebalo da se dodatno podmaže pre svakog ponovnog korišćenja.
1. U tu svrhu odvijte oba pričvrsna zavrtnja (gore i dole) otvora za održavanje (27). Za to koristite viljuškasti ključ vel. 10 mm (nije sadržan u opsegu isporuke).
2. Zatim podmažite pogonski lanac (28) sa malo masti za podmazivanje.
3. Ponovo stavite poklopac i ponovo zavrnite pričvrsne zavrtnje otvora za održavanje (27).

12.9 Zatezanje klinastog remena i zamena klinastog remena (sl. 25 - 26)
Uklonite ovaj poklopac remena (35), da biste pristupili klinastom remenu (34). Nikada nemojte da koristite kiper bez poklopca remena (35).

12.9.1 Zatezanje klinastog remena (35) (sl. 25 - 26)
Klinasti remen (34) mora da bude u dobrom stanju, da bi se obezbedio optimalan prenos sile sa motora na ekscentrično vratilo. Zbog toga proverite stanje klinastog remena (34).
1. Isključite motor i ostavite ga da se ohladi.
2. Uklonite ovaj poklopac remena (35), da biste pristupili klinastom remenu (34). U tu svrhu viljuškastim ključem vel. 13 mm (nije sadržan u opsegu isporuke) odvijte zavrtnje i dve navrtke uklj. podloške sa prednjeg poklopca remena (35).
3. Da biste mogli da aktivirate polugu spojnice (19), pritisnite polugu za deblokadu (20).
4. Pomoću zavrtnja za zatezanje remena (37) na Boudenovom užetu dotegnite klinasti remen (34), kada on popušta više od 10-15 mm (pritisak palcem!). Naknadno podesite navrtke viljuškastim ključem vel. 13 mm (nije sadržan u opsegu isporuke).
5. Ponovo postavite poklopac remena (35) i viljuškastim ključem vel. 13 mm (nije sadržan u opsegu isporuke) zategnite zavrtanj i navrtke uklj. podloške, na poklopcu remena (35). Pritom kontrirajte navrtku viljuškastim ključem vel. 13 mm na prednjem poklopcu remena (35) i zategnite zavrtanj.

12.9.2 Zamena klinastog remena (34) (sl. 25 - 26)
Ako je klinasti remen (34) napukao, istrošen ili gladak, mora da se zameni.
1. Isključite motor i ostavite ga da se ohladi.
2. Uklonite oba poklopca remena (35), da biste pristupili klinastom remenu (34). U tu svrhu viljuškastim ključem vel. 13 mm (nije sadržan u opsegu isporuke) odvijte zavrtnje i dve zaustavne navrtke uklj. podloške sa prednjeg poklopca remena (35). Na zadnjem poklopcu remena (35) takođe uklonite dva zavrtnja i odvijte zadnji zavrtanj viljuškastim ključem vel. 13.
3. Odvijte kuku vođice (36) viljuškastim ključem vel. 16 mm (nije sadržan u opsegu isporuke).
4. Svucite stari klinasti remen (34) sa kaišnika i pravilno navucite novi klinasti remen.
5. Čvrsto zategnite kuku vođice (36).
6. Pomoću zavrtnja za zatezanje remena (37) na Boudenovom užetu dotegnite klinasti remen (34), kada on popušta više od 10-15 mm (pritisak palcem!). Naknadno podesite navrtke viljuškastim ključem vel. 13 mm (nije sadržan u opsegu isporuke).
7. Ponovo postavite poklopce remena (35) i viljuškastim ključem vel. 13 mm (nije sadržan u opsegu isporuke) zategnite zavrtnje i zaustavne navrtke uklj. podloške, na oba poklopca remena (35). Pritom kontrirajte navrtku viljuškastim ključem vel. 13 mm na prednjem poklopcu remena (35) i zategnite zavrtanj.

12.10 Zamena ulja za prenosnike (sl. 27 - 28)
Zamena ulja se mora vršiti na svaki 1000 radnih sati u toplom stanju i pri zaustavljenom motoru.
U tu svrhu po potrebi kratkotrajno pustiti motor da radi.

Podesite ručicu menjača (14) u položaj N i pritisnite polugu spojnice (19).
1. Postavite ispod zavrtnja za ispuštanje ulja za prenosnike (32) odgovarajuću prihvatnu posudu zapremine od najmanje 2 litra.
2. Prvo otvorite zavrtanj za ispuštanje ulja (32), a zatim priključak za dolivanje ulja (33) i pustite da ulje iz prenosnika kompletno iscuri.
3. Nakon toga ponovo zategnite zavrtanj za ispuštanje ulja (32).
4. Za dolivanje ulja za prenosnike koristite pumpu za ulje za prenosnike sa crevom (nije sadržan u opsegu isporuke). Crevo preko otvora ubacite u priključak za dolivanje ulja (33) i sipajte 1,62 litara ulja za prenosnike (SAE30 / 80W-90) preko priključka za dolivanje ulja (33).
5. Zatim ponovo zatvorite priključak za dolivanje ulja (33).

13. Skladištenje

⚠ OPASNOST!
Opasnost od požara i eksplozije!
Ukoliko se proizvod skladišti u blizini potencijalnih izvora paljenja može doći do požara ili eksplozije. To dovodi do teških opekotina ili smrti.

- Uklonite moguće izvore paljenja, kao npr. peći, toplovodne kotlove na gas, sušare na gas itd.

NAPOMENA!
Opasnost od oštećenja!
Ukoliko se proizvod ne skladišti pravilno, može doći do oštećenja motora.
- Skladištite proizvod tako da bude zaštićen od prljavštine i vlage.

13.1 Skladištenje tokom dužih pauza u radu:
Ako se kiper ne koristi u periodu dužem od 30 dana, morate preduzeti sledeće korake da biste ga pripremili za skladištenje.
1. Potpuno ispraznite rezervoar za gorivo (vidi odeljak 12.5). Skladišteni benzin koji sadrži etanol ili MTBE će ustajati u roku od 30 dana. Ustajali benzin ima visok sadržaj gume i može da začepi karburator i ograniči dovod goriva.
2. Pokrenite motor i pustite ga da radi dok se ne zaustavi. Time se obezbeđuje da benzin ne ostane u karburatoru. Time se sprečavaju stvaranje naslaga u karburatoru i potencijalno oštećenje motora.
3. Ispustite motorno ulje iz motora dok je još toplo. Sipajte novo ulje. (vidi odeljak 9.1.)
4. Izvucite kabl svećice za paljenje.
5. Koristite čiste krpe za čišćenje kipera.
6. Kiper čuvajte u uspravnom položaju u čistoj, suvoj, dobro provetrenoj zgradi.

Proizvod i njegovu dodatnu opremu skladištite na tamnom i suvom mestu zaštićenom od mraza i van domašaja dece.
Optimalna temperatura skladištenja je između 5 i 30 ˚C.
Proizvod čuvajte u originalnom pakovanju. Pokrijte proizvod kako biste ga zaštitili od prašine ili vlage. Uputstvo za upotrebu čuvajte uz proizvod.

14. Popravka i naručivanje rezervnih delova

Uverite se nakon popravke ili održavanja da su svi bezbednosno-tehnički delovi postavljeni i da se nalaze u besprekornom stanju. Delove koji predstavljaju opasnost od povreda držite van domašaja drugih osoba i dece.

Pažnja: Prema zakonu o odgovornosti za proizvod ne postoji odgovornost za štete koje su prouzrokovane nepravilnim popravkama ili nekorišćenjem originalnih rezervnih delova.

Angažujte korisničku službu ili ovlašćenog stručnjaka. Isto važi i za delove dodatne opreme.

Rezervne delove i dodatnu opremu možete nabaviti u našem servisnom centru. Potrebno je da skenirate QR kod na naslovnoj strani.

Kod pitanja molimo imajte spremne sledeće podatke:
- Podatke sa tipske pločice mašine
- Podaci sa tipske pločice motora

Važna napomena u slučaju popravke:
Prilikom slanja proizvoda na popravku obratite pažnju na to da ga iz bezbednosnih razloga servisnoj stanici pošaljete bez ulja i goriva.

14.1 Poručivanje rezervnih delova
Prilikom poručivanja rezervnih delova treba navesti sledeće podatke:
- Oznaka modela
- Broj artikla
- Podaci sa tipske pločice

Rezervni delovi / dodatna oprema	**Br. artikla:**
Benzinska usisna pumpa	7907600001

14.2 Informacije o servisu
Imajte u vidu da su sledeći delovi ovog proizvoda podložni habanju usled upotrebe ili prirodnom habanju, odn. da se sledeći delovi koriste kao potrošni materijal.

Potrošni delovi*: Svećica, ulje, prečistač za vazduh, klinasti remen

* nije obavezno sadržano u opsegu isporuke!

15. Odlaganje na otpad i reciklaža

Napomene o pakovanju



Materijali za pakovanje se mogu reciklirati. Odložite pakovanje na ekološki prihvatljiv način.

Informacije o mogućnostima odlaganja dotrajalih uređaja možete saznati u opštinskoj ili gradskoj službi.

Goriva i ulja
- Pre odlaganja uređaja na otpad moraju se isprazniti rezervoar za gorivo i rezervoar za motorno ulje!
- Gorivo i motorno ulje ne spadaju u kućni otpad, već se moraju odvojeno prikupljati i odlagati na otpad!
- Prazni rezervoari za ulje i rezervoari za gorivo se moraju odložiti na ekološki prihvatljiv način.

16. Pomoć za otklanjanje smetnji

Sledeća tabela prikazuje simptome grešaka i opisuje kako možete da pomognete ukoliko se desi da vaš proizvod ne radi kako treba. Ukoliko na taj način ne možete da utvrdite i otklonite problem obratite se vašem serviseru.

Smetnja	Mogući uzrok	Uputstva za sprečavanje
Motor se ne pokreće.	Utikač svećice je izvučen.	Kabl svećice za paljenje korektno priključite na svećicu za paljenje.
	Zaprljana svećica za paljenje.	Očistiti, podesiti zazor ili zameniti.
	Nema goriva ili je gorivo staro.	Napunite čist, svež benzin.
	Čok nije u otvorenom položaju.	Ručica čoka pri hladnom pokretanju mora da se pozicionira u položaj Choke ON.
	Vod za gorivo je začepljen.	Proverite da li je vod za gorivo presavijen ili ima oštećenja.
	Motor se guši.	Sačekajte nekoliko minuta pre ponovnog pokretanja.
Motor radi neravnomerno.	Konektor svećice za paljenje je labav.	Priključite i fiksirajte kabl svećice za paljenje.
	Motor radi u položaju Čok.	Postavite ručicu čoka u položaj OFF.
	Vod za gorivo je začepljen. ili je gorivo staro.	Napunite rezervoar čistim, svežim benzinom.
	Začepljena ventilacija.	Očistite prečistač za vazduh.
	Voda ili prljavština u sistemu za gorivo.	Ispraznite rezervoar. Napunite rezervoar čistim i svežim gorivom.
	Pogrešno podešavanje karburatora.	Obratite se servisu.
Motor je pregrejan.	Nizak nivo ulja u motoru.	Dopunite ulje.
	Zaprljan prečistač za vazduh.	Očistite ili zamenite prečistač za vazduh.
	Ograničen protok vazduha.	Uklonite kućište i očistite ga.
	Karburator nije pravilno podešen.	Obratite se servisu.
Mašina se ne pomera kada motor radi.	Stepen prenosa nije pravilno odabran.	Postavite polugu menjača u pravilan položaj.

Ürün üzerindeki sembollerin açıklaması

Bu kılavuzda kullanılan semboller ile olası riskler konusunda dikkatinizi çekmek amaçlanmaktadır. Güvenlik sembolleri ve bu sembolleri tamamlayan açıklamalar eksiksiz olarak anlaşılmalıdır. Uyarılar, risklerin giderilmesi için yeterli değildir ve kazalardan korunmaya yönelik alınması gereken doğru tedbirlerin yerine geçmez.

	Uyarı - Yaralanma riskinin azaltılması için işletme talimatını okuyun.		Dikkat! Makineye takılmış güvenlik işaretlerine ve uyarılarına uyulmaması ve güvenlik ve çalıştırma talimatlarına uyulmaması ciddi yaralanmalara ve hatta ölüme neden olabilir.
	Bir koruyucu kulaklık kullanın. Gürültü etkisi işitme kaybına neden olabilir.		Koruyucu ayakkabılar kullanın.
	Bir koruyucu gözlük kullanın.		İş eldivenleri kullanın.
	Sigara içmek veya çıplak alevden yasaktır.	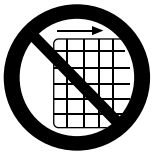	Koruma ve güvenlik tertibatlarının çıkarılması veya manipüle edilmesi yasaktır.
	Fırlayan parçalar yaralanmalara neden olabilir.		Sıcak makine parçalarına dokunmayın.
	Zehirlenme tehlikesi! Cihazı sadece dış alanda kullanın ve asla kapalı veya yetersiz havalandırılan odalarda kullanmayın.	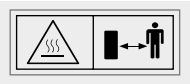	Diğer kişilerin güvenlik mesafesine uyduklarından emin olun. Makine ile çalışmayan kişileri uzak tutun. Dikkat sıcak yüzey! Yanma tehlikesi.
	Yanıcı maddelere karşı uyarı.		Bakım ve/veya servis çalışmaları yapmadan önce cihazı istem dışı açılmaya karşı emniyete alın.
 	Cihazı eğimi 10°'den fazla olan yokuşlarda ve eğimlerde kullanmayın. Devrilme tehlikesi mevcuttur!	 	Maksimum eğim açısı yokuş yukarı 20° ve yokuş aşağı 6°'dır.
	Ses gücü seviyesi 101 dB	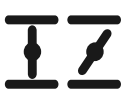	Jigle

⚠ **Dikkat!**	Bu kullanım talimatında sizin güvenliğinizle ilgili olan yerleri bu işaret ile ⚠ işaretledik.		Devir sayısı regülatörü
	Önemli: Yakıt doldurmadan önce motoru kapatın. Çalışma sırasında yakıt doldurmayın.		Manuel devirme işlevi
	Yağ seviyesinin kontrol edilmesi		- Jikle kapalı - Benzin musluğu açık
	Ürün Avrupa'da geçerli yönetmeliklere uygundur.	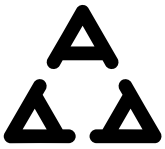	Ürün Sırbistan'daki geçerli yönetmeliklere uygundur.
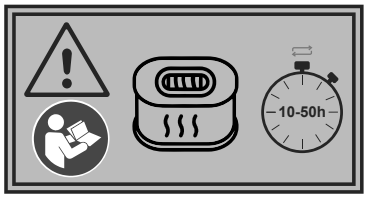			Hava filtresi bakım aralığı

⚠ **TEHLİKE**	Kaçınılmadığı takdirde ölüm veya ciddi yaralanmayla sonuçlanacak yakın tehlikeli bir durumu gösteren sinyal kelimesi.
⚠ **UYARI**	Kaçınılmadığı takdirde ölümle veya ciddi yaralanmayla sonuçlanabilecek potansiyel olarak tehlikeli bir durumu gösteren işaret sözcüğü.
⚠ **İKAZ**	Kaçınılmadığı takdirde hafif veya orta derecede yaralanmayla sonuçlanabilecek potansiyel olarak tehlikeli bir durumu gösteren işaret sözcüğü.
BİLGİ	Kaçınılmadığı takdirde ürüne veya mala/mülke zarar verebilecek potansiyel olarak tehlikeli bir durumu belirten sinyal sözcüğü.

İçindekiler: **Sayfa:**

1. Giriş 119
2. Ürün açıklaması (Res. 1-28) 119
3. Teslimat kapsamı (Res. 1- 2) 119
4. Amacına uygun kullanım 119
5. Genel güvenlik açıklamaları 120
6. Teknik veriler 122
7. Ambalajdan çıkarma 123
8. Yapı 123
9. İşletime almadan önce 124
10. İşletime alma 125
11. Taşıma 127
12. Temizlik ve bakım 127
13. Depolama 130
14. Onarım ve yedek parça siparişi 131
15. İmha ve yeniden değerlendirme 131
16. Arıza giderme 132
17. AB Uygunluk Beyanı (20.01.2027 tarihinden itibaren çevrim içi – QR kodunu tarayın) 136

1. Giriş

Üretici:
Scheppach GmbH
Günzburger Straße 69
D-89335 Ichenhausen

İthalatçı:
Ankara Civata Hırdavat Bağlantı Elemanları İthalat İhracat Sanayi ve Ticaret A.Ş.
Macun Mahallesi 250. Cadde No:26
Yenimahalle/Ankara/Türkiye

Sayın Müşterimiz,
Bu yeni ürünü iyi günlerde kullanmanızı dileriz.

Bilgi:
Bu ürünün üreticisi, geçerli ürün sorumluluk yasası uyarınca ürün üzerinde veya ürünün kullanımına bağlı olarak aşağıdaki nedenlerden ötürü oluşan hasarlar için sorumluluk kabul etmemektedir:
- Usulüne aykırı kullanım
- Kullanma kılavuzunun dikkate alınmaması
- Üçüncü şahıslar ve yetkisiz kişiler tarafından yapılan onarımlar
- Montaj ve değişim sırasında orijinal olmayan yedek parçaların kullanılması
- Amacına aykırı kullanım
- Ulusal elektrik düzenlemelerine ve yönetmeliklerine uyulmamasından dolayı elektrik tesisinin arızalanması.

Dikkate almanız gerekenler:
Kullanım kılavuzu bu ürünün bir parçasıdır. Kullanım kılavuzu, ürün ile güvenli, doğru ve ekonomik çalışmalar yapmanın yanı sıra tehlikelerin önlenmesi, onarım masraflarından tasarruf edilmesi, arıza sürelerinin kısaltılması ve ürünün uzun ömürlü kullanılmasına yönelik önemli bilgiler içermektedir. Bu kullanım kılavuzunun güvenlik uyarılarına ek olarak, ülkenizde ürünün kullanımı ile ilgili yönetmelikleri de mutlaka dikkate alın.
Ürünü kullanmadan önce tüm kullanım ve güvenlik talimatları hakkında bilgi edinin. Ürünü sadece tarif edildiği şekilde ve belirtilen uygulama alanları için çalıştırın. Kullanım kılavuzunu iyi saklayın ve ürünü üçüncü şahıslara devrederken tüm belgeleri teslim edin.

2. Ürün açıklaması (Res. 1-28)

1. Gaz kolu
2. Açma/Kapama şalteri
3. Sağ direksiyon kolu
4. Taşıma teknesi
5. Egzoz
6. Taşıma teknesi devirme kolu
7. Tekne sabitlemesi
8. Tekerlek
9. Şanzıman
10. Şalter braketi
11. Motor yağı yağ boşaltma tapası
12. Yağ ölçüm çubuklu yağ doldurma vidası
13. Anahtarlama sacı
14. Vites seçme kolu
15. Yakıt deposu
16. Depo kapağı

16a. Yakıt filtresi elemanı

17. Hava filtresi
18. Sol direksiyon kolu
19. Kavrama kolu
20. Kilit açma kolu
21. Çubuk sistemi
22. Buji
23. Benzin musluğu
24. Jikle kolu
25. Marş motoru çekme kablosu
26. Açma/kapatma şalteri kablosu
27. Bakım açıklığı tespitleme cıvatası
28. Tahrik zinciri
29. Buji konektörü
30. Ayar tertibatı
31. Kontra somunu
32. Dişli kutusu yağı yağ boşaltma tapası
33. Dişli kutusu yağ doldurma ağzı
34. V kayış
35. V kayış kapağı
36. V kayış yönlendirme kancası
37. Kayış gerdirme vidası

3. Teslimat kapsamı (Res. 1- 2)

Poz.	Adet	Tanım
	1x	Boşaltma arabası
4	1x	Taşıma teknesi
8	1x	Tekerlekler
14	1x	Vites seçme kolu
21	1x	Çubuk sistemi
	1x	Montaj malzemesi içeren poşet
	1x	Buji anahtarı
	1x	İşletim kılavuzu

4. Amacına uygun kullanım

Ürün, bahçe ve peyzaj işleri ile tarımda küçük yükleme ve taşıma işleri için tasarlanmıştır.

Ürün, sadece öngörüldüğü amaç için kullanılmalıdır. Bunun dışındaki her kullanım amacına uygunsuz kullanım olarak geçerlidir. Bunun sonucu ortaya çıkan her tün hasardan ya da yaralanmalarda kullanıcı/operatör sorumludur, üretici değil.

Amacına uygun kullanıma, güvenlik uyarılarının, montaj talimatının ve işletim talimatındaki işletim uyarılarının dikkate alınması da dahildir.
Ürünün kullanımında ve bakımında görev alan kişiler, ürün hakkında bilgi sahibi olmalı ve olası tehlikeler ile ilgili eğitim almış olmalıdır.
Üründe yapılan değişiklikler ve bu nedenle ortaya çıkaran hasarlar üreticinin sorumluluğunda değildir.
Ürün, sadece üreticinin orijinal parçaları ve orijinal aksesuarları ile kullanılabilir.
Üreticinin güvenlik, çalışma ve bakım talimatlarına ya da teknik verilerde belirtilen ölçülere uyulmalıdır.

Lütfen ürünlerimizin ticari, zanaatkar ya da endüstriyel kullanım için tasarlanmadığını dikkate alın. Ürün ticari, zanaatkar ya da endüstri işletmelerinde ya da eş değer eylemlerde kullanılırsa garanti hizmeti üstlenmiyoruz.

Üretici, talimatlara uygun olmayan kullanımdan veya hatalı kullanım şeklinden kaynaklanan hasarlardan sorumlu tutulmaz.

5. Genel güvenlik açıklamaları

⚠ UYARI Bu ürün üzerinde bulunan tüm güvenlik uyarılarını, talimatları, resimleri ve teknik verileri okuyun.
Takip eden talimatların dikkate alınmaması elektrik çarpmasına, yangına ve/veya ağır yaralanmalara yol açabilir.

Bu kullanma kılavuzunda güvenliğiniz ile ilgili noktaları bu işaret ile vurguladık ⚠

Bu işletim talimatında ayrıca**"DİKKAT!"** kelimesi ile işaretlenmiş önemli yerler bulunmaktadır.

⚠ Dikkat!
Cihazların kullanımında yaralanma ve hasarları önlemek için bazı güvenlik önlemlerine uyulmalıdır. Bu nedenle kullanım talimatı/güvenlik uyarılarını dikkatle okuyun. Cihazı başka birine vermeniz durumunda lütfen bu kullanım talimatını / güvenlik uyarılarını birlikte teslim edin. Bu kılavuzun ve güvenlik bilgilerinin dikkate alınmaması nedeniyle ortaya çıkan kazalar ya da hasarlar için hiçbir sorumluluk kabul edilmez.

⚠ TEHLİKE
Bu kılavuzun dikkate alınmamasında çok yüksek hayati tehlike veya ağır yaralanma tehlikeleri söz konusudur.

⚠ UYARI
Bu kılavuzun dikkate alınmamasında hayati tehlike ya da ağır yaralanma tehlikeleri söz konusudur.

⚠ İKAZ
Bu kılavuzun dikkate alınmamasında hafif ila orta derecede yaralanma tehlikesi söz konusudur.

BİLGİ!
Bu kılavuzun dikkate alınmamasında motorun veya diğer maddi varlıklarda hasar tehlikesi mevcuttur.

Genel güvenlik açıklamaları

1. **Çalışma alanınızı düzenli tutun**
   - Çalışma yerinde düzensizlik kazalara neden olabilir.
2. **Ortam etkilerini dikkate alın**
   - Cihazla asla kapalı veya yetersiz havalandırılan odalarda çalışmayın. Motor çalışırken zehirli gazlar üretilir. Bu gazlar kokusuz ve görünmez olabilir.
   - Cihazı yağmura maruz bırakmayın.
   - Cihazı nemli veya ıslak ortamlarda kullanmayın.
   - Engebeli arazide güvenli bir zemine sahip olduğunuzdan emin olun.
   - Çalışırken yeterli aydınlatma sağlayın.
   - Cihazı yüksek derecede yanıcı bitki örtüsünde veya yangın ya da patlama tehlikesi olan yerlerde kullanmayın.
   - Kuru koşullarda bir yangın söndürücü bulundurun (yangın tehlikesi).
3. **İşi olmayanları uzak tutun**
   - Başkalarının, özellikle çocuklar ve ergenlerin cihaza yaklaşmasına izin vermeyin. Onları çalışma alanınızdan uzak tutun.
4. **Kullanılmayan cihazları güvenli bir yerde saklayın**
   - Kullanılmayan cihazlar, çocukların ulaşamayacakları yüksek veya kilitli kuru yerde muhafaza edilmelidir.
5. **Cihazınıza aşırı yüklenmeyin**
   - Belirtilen kapasite aralığında çalışın.
6. **Uygun kıyafet giyin**
   - Hareketli parçalara takılabileceğinden dolayı bol kıyafetler giymeyin veya takılar takmayın.
   - Sağlam iş eldivenleri giyin, deri eldivenler iyi koruma sağlar.
   - Çelik burunlu koruyucu ayakkabılar kullanın.
   - Tüm işler için her zaman sağlam malzemeden yapılmış bir iş kıyafeti giyin.
   - Saçlarınız uzunsa bir saç filesi ve koruyucu kask kullanın.
7. **Kişisel koruyucu donanım kullanın**
   - Her zaman baş, göz, el, ayak ve koruyucu kulaklık kullanın.
8. **Anormal vücut duruşunu önleyin**
   - Cihazı kullanırken yeterli dengeye sahip olduğunuzdan emin olun.
9. **Bilinciniz açıkken çalışın**
   - Asla alkol, uyuşturucu, ilaç veya görme duyusunu, becerinizi ve değerlendirme yetisini etkileyecek başka maddelerin etkisi altındayken çalışmayın.

10. Cihazı amacının uygun kullanın
- Cihazı amacına uygun olmayan uygulamalar için kullanmayın.

⚠ Benzin kullanımı

⚠ Hayati tehlike! Benzin zehirlidir ve yüksek derecede yanıcıdır.

- Benzini sadece bu amaç için tasarlanmış ve test edilmiş kaplarda (bidonlarda) saklayın. Yakıt deposu kapaklarını daima tekniğine uygun şekilde vidalayın ve sıkın. Arızalı kapaklar güvenlik nedenlerinden dolayı değiştirilmelidir.
- Benzini kıvılcımlardan, açık alevlerden, sürekli alevlerden, ısı kaynaklarından ve diğer tutuşturucu kaynaklardan uzak tutun. Sigara içmeyin!
- Sadece açık havada dolum yapın ve dolum işlemi sırasında sigara içmeyin.
- Yakıt doldurmadan önce yanmalı motoru kapatın ve soğumasını bekleyin.
- Benzin yanmalı motor çalıştırılmadan önce doldurulmalıdır. Yanmalı motor çalışırken veya makine sıcakken depo kapağını açmayın veya benzin doldurmayın.
- Depo kapağını dikkatlice ve yavaşça açın. Basıncın eşitlenmesini bekleyin ve ancak ondan sonra depo kapağını tamamen çıkarın.
- Yakıtın yanmalı motora, gövdeye veya çime sızmasını önlemek için yakıt dolumu için uygun bir huni veya doldurma borusu kullanın.

Yakıt deposunu aşırı doldurmayın!
- Yakıtın genleşmesine izin vermek için, yakıt deposunu asla doldurma ağzının alt kenarının üzerinde doldurmayın. İçten yanmalı motorun kullanım kılavuzundaki ek bilgileri dikkate alın.
- Benzin taşmışsa, yanmalı motoru sadece benzinle kirlenmiş alan temizlendikten sonra çalıştırın. Benzin buharları uçuşana kadar herhangi bir çalıştırma denemesi önlenmelidir (silerek kurulayın).
- Dökülen yakıtı her zaman silin.
- Kıyafetinize benzin bulaşırsa, değiştirin.
- Depo kapağı her yakıt doldurma işleminden sonra düzgün bir şekilde vidalanmalı ve sıkılmalıdır. Cihaz, orijinal depo kapağı takılı olmadan çalıştırılmamalıdır.
- Güvenlik nedeniyle yakıt hattını, yakıt deposunu, yakıt kapağını ve bağlantılarını hasar, eskime (kırılganlık), sıkı oturma ve sızıntı açısından düzenli olarak kontrol edin ve gerekirse değiştirin.
- Depoyu sadece açık alanda boşaltın.
- Yakıt gibi işletim malzemelerini tasfiye etmek veya depolamak için asla içecek şişeleri vb. kullanmayın. İnsanlar, özellikle de çocuklar bunlardan içmek isteyebilir.
- Depoda benzin bulunan cihazı asla bir binanın içinde saklamayın. Benzin buharları açık alevler veya kıvılcımlarla temas edebilir ve tutuşabilir.
- Cihazı ve yakıt deposunu ısıtıcıların, radyant ısıtıcıların, kaynak cihazlarının veya diğer ısı kaynaklarının yakınına yerleştirmeyin.

Patlama tehlikesi!

Çalışma sırasında depoda, depo kapağında veya yakıt taşıyan parçalarda (yakıt hatları) bir arıza tespit edilirse, yanmalı motor derhal kapatılmalıdır. Bu durumda uzman bir bayiye danışılmalıdır.

İçten yanmalı motorların kullanımı için özel güvenlik düzenlemeleri:

⚠ TEHLİKE
İçten yanmalı motorlar çalışma sırasında ve yakıt doldurma sırasında özel bir tehlike oluşturur. Uyarıları daima okuyun ve dikkate alın. Aksi takdirde ciddi ve hatta ölümcül yaralanmalar meydana gelebilir.

1. Cihaz üzerinde hiçbir değişiklik yapılamaz.
2. **⚠ Dikkat!**
   Zehirlenme tehlikesi! Egzoz gazları, yakıtlar ve yağlayıcı maddeler zehirlidir. Egzoz gazları solunmamalıdır.
3. **⚠ Dikkat!**
   Yanma tehlikesi! Egzoz gazı tesisine ve tahrik ünitesine dokunmayın.
4. Cihazı havalandırılmayan odalarda veya yüksek derecede yanıcı ortamlarda çalıştırmayın.
5. **⚠ Patlama tehlikesi!** Cihazı asla yüksek derecede yanıcı maddelerin bulunduğu odalarda çalıştırmayın.
6. Cihaz, taşıma sırasında kaymaya ve devrilmeye karşı emniyete alınmalıdır.
7. Yakıt doldururken motora veya egzoza yakıt dökülmediğinden emin olun.
8. Onarım ve ayarlama çalışmaları sadece yetkili uzman personel tarafından yapılmalıdır.
9. Mekanik olarak hareket eden veya sıcak parçalara dokunmayın. Koruyucu kapakları çıkarmayın.
10. Teknik verilerde ses gücü seviyesi (L_{WA}) ve ses basıncı seviyesi (L_{pA}) altında belirtilen değerler emisyon seviyelerini temsil eder ve güvenli çalışma seviyeleri olmayabilir.
11. Emisyon ve immisyon seviyeleri arasında bir bağlantı olduğundan, bu, gerekli olabilecek herhangi bir ek tedbiri belirlemek için güvenilir bir şekilde kullanılamaz. Çalışanın güncel emisyon seviyesini etkileyen faktörler arasında çalışma alanının özellikleri, diğer gürültü kaynakları yer alır; örneğin makine sayısı ve diğer komşu işlemler ve operatörün gürültüye maruz kaldığı süre gibi. Aynı şekilde izin verilen emisyon seviyesi de ülkeden ülkeye değişebilir. Bununla birlikte, bu bilgiler makinenin operatörünün riskleri ve tehlikeleri daha iyi değerlendirmesini sağlayacaktır.

12. Havalandırma deliklerine asla nesne sokmayın. Bu durum cihaz kapalı olduğunda da geçerlidir. Buna uyulmaması yaralanmaya veya cihazın hasar görmesine neden olabilir.
13. Cihazı yağ, kir ve diğer kirleticilerden uzak tutun.
14. Susturucu ve hava filtresinin düzgün çalıştığından emin olun. Bu parçalar tekleme durumunda alev koruması görevi görür.
15. Aşağıdaki durumlarda motoru durdurun:
    - Makineyi her bıraktığınızda
    - Yakıt doldurmadan önce
16. Makine çalışmıyorken yakıt musluğunu her zaman kapatın.
17. Motoru durdurmak için asla jikle kolunu kullanmayın.

Artık riskler ve koruyucu önlemler

Ergonomik prensiplerin ihmal edilmesi
Kişisel koruyucu donanımın (KKD) ihmalkar kullanımı
Kişisel koruyucu donanım yetersiz kullanımı veya kullanılmaması ağır yaralanmalara neden olabilir.
- Zorunlu koruyucu donanımı kullanın.

İnsan davranışı, uygun olmayan davranışlar
- Tüm işlerde konsantre olun.

⚠ **Artık tehlike** - Hiç bir zaman yok sayılamaz.

Gürültü nedeniyle tehlike
İşitme sorunları
Cihazla uzun süreyle korumasız çalışma işitme sorunlarına neden olabilir.
- Genel olarak koruyucu kulaklık kullanın.

Acil durumda yapılacaklar
Olası meydana gelen bir kazada uygun gerekli ilk yardım tedbirlerini alın ve en kısa süre içinde kalifiye medikal yardım talep edin.

⚠ UYARI
Yanlış bakım veya bir sorunun gözlemlenmemesi veya giderilmemesi, çalışma sırasında tehlike kaynağı olabilir. Sadece düzenli ve doğru bakımı yapılmış makineleri çalıştırın. Ancak o zaman cihazınızı güvenli, ekonomik ve sorunsuz bir şekilde çalıştırdığınızdan emin olabilirsiniz.

Artık riskler
Ürün, en son teknolojiye göre ve geçerli güvenlik kuralları dikkate alınarak üretilmiştir. Ancak yine de çalışma sırasında artık riskler oluşabilir.

- Ayrıca alınan tüm tedbirlere rağmen öngörülemeyen artık riskler mevcut olabilir.
- Artık riskler, "Güvenlik uyarıları" ve "Talimatlara uygun kullanım" bölümleri ve de kullanım kılavuzun tamamı dikkate alındığında en aza indirgenebilir.
- Makine çalıştığında ellerinizi çalışma alanından uzak tutun.
- Çalışmanın yapılacağı alanı dikkatlice kontrol edin ve takılma tehlikelerini önlemek için çalışma alanını temiz ve kirden arındırılmış tutun. Düz ve pürüzsüz bir zemin üzerinde çalışın.
- Montaj, kurulum, çalıştırma, bakım, onarım veya taşıma sırasında, vücudunuzun herhangi bir bölümünü hareket etmesi durumunda tehlike altında kalacağı bir konuma asla getirmeyin.
- Tüm seyircileri, çocukları ve evcil hayvanları en az 75 fit (23 metre) uzakta tutun. Herhangi biri yaklaşırsa makineyi derhal durdurun.
- Boşaltma arabasına tırmanmayın veya yolcu taşımayın.
- Makineyi asla, özellikle makine yüklüyken, yol verebilecek dengesiz bir yüzeye sahip bir yere park etmeyin.
- Motoru çalıştırmadan önce kavrama kolunu bırakın.
- Motoru talimatlara uygun olarak dikkatlice çalıştırın ve ayaklarınızı hareketli parçalardan uzak tutun.
- Motor çalışırken asla çalışma konumundan ayrılmayınız.
- Çalışma sırasında cihazı her zaman iki elinizle tutun. Direksiyon çubuğunu her zaman güvenli bir şekilde tutun. Makinenin büyük taşlar gibi gizli engellerle karşılaşması durumunda beklenmedik bir şekilde yukarı veya öne doğru sıçrayabileceğini unutmayın.
- Makine her zaman yürüme hızında sürülmelidir.
- Makineyi aşırı yüklemeyin. Arazinin eğimine, yolun yüzey durumuna ve yükün ağırlığına göre hızı ayarlayarak güvenli bir hızda sürün.
- Geri vites kullanırken veya makineyi kendinize doğru çekerken özellikle dikkatli olun.
- Çakıllı yollarda, kaldırımlarda veya yollarda çalışırken veya bu yollardan geçerken özellikle dikkatli olun. Her zaman gizli tehlikelerin ve trafiğin farkında olun.
- Yumuşak zeminde birinci ileri/geri viteste sürün. Sert hızlanmayın, direksiyonu kırmayın veya ani fren yapmayın.

Daha sonra başvurmak üzere tüm güvenlik açıklamalarını ve talimatlarını saklayın.

6. Teknik veriler

	DP3000/ DP3100/ SY-RD30/ RD300-BE	DP4000x
Motor / Tahrik	1 silindirli 4 zamanlı motor	
Motor gücü	4,1 kW (3600 min^{-1}'de) 5,6 BG	
Silindir hacmi	196 cm^3	
Şanzıman kademeleri	3 ileri vites + 1 geri vites	

İleri doğru hızlar:		
1. Min./maks. vites	2,5 km/s	
2. Min./maks. vites	4,8 km/s	
3. Min./maks. vites	6,4 km/s	
Geriye doğru min./maks. hız	2 km/s	
Maks. yükleme ağırlığı	300 kg	400 kg
Taşıma teknesi uzunluğu	910 mm	
Taşıma teknesi genişliği	670 mm	
Taşıma teknesi derinliği	575 mm	
Taşıma teknesi hacmi	125 l	
Devirme tertibatı	Manuel	
Motor tipi	GB200 + G200F	
Rölanti devir sayısı	1800 min^{-1}	
Maksimum devir sayısı	3600 min^{-1}	
Motor marş motoru	Geri tepmeli çalıştırıcı (çekme ipli marş)	
Akaryakıt	Oktan derecesi 90 olan kurşunsuz benzin ve maksimum 10% biyo-etanol içeriği	
Yakıt deposu kapasitesi	3,6 l	
CO_2 emisyonu	811,46 g/kWh	
Motor yağı	SAE 10W-30	
Motor yapı maks. depo içeriği	0,6 l	
Şanzıman yağı	80W-90	
Şanzıman yağ miktarı	1,6 l	
maks. eğim	20°	
maks. yamaç eğimi	10°	
Ağırlık	147 kg	

Teknik değişiklik yapma hakkı saklıdır!

Gürültü ve titreşim
⚠ **Uyarı**: Gürültü, sağlığınızı son derece olumsuz etkileyebilir. Makine gürültüsü 85 dB'i aşarsa, lütfen uygun bir koruyucu kulaklık kullanın.

EN ISO 3744:1995 ve O 6395:1988 uyarınca ölçülen ses emisyonuna ilişkin bilgi

Karakteristik ses değerleri

Ses gücü seviyesi L_{WA}	95 dB
Belirsizlik K_{WA}	2,51 dB
Ses basıncı seviyesi L_{pA}	84,7 dB
Güvensizlik K_{pA}	3 dB

Titreşim karakteristik değerleri

EN 1032:2003+A1:2008 uyarınca titreşim değeri (Üç yönün vektörel toplamı)

Direksiyon kolu A_{hv} titreşimi	3,92 m/s²
Toplam titreşim A_{hv} titreşimi	3,92 m/s²
Belirsizlik K_{hv}	1,5 m/s²

Belirtilen ses değerleri, standart hale getirilmiş bir kontrol yöntemine göre ölçülmüştür ve farklı takımları birbiriyle karşılaştırmak için kullanılabilir.
Ayrıca bu değerler, kullanıcı açısından oluşacak ses baskısını öngörebilmek için de uygundur.

⚠ UYARI
Titreşim emisyon değeri, asıl kullanımı esnasında kullanım türünden bağımsız olarak belirtilen değerden farklılık gösterebilir. Titreşimlerden kaynaklanan yükü mümkün olduğunca düşük tutmaya çalışın. Titreşim yükünün azaltılması için örnek tedbirler takımın kullanılmasında eldiven kullanılması ve çalışma süresinin kısaltılmasıdır. Bu sırada işletim çevriminin tüm oranları dikkate alınmalıdır (örneğin cihazın kapatıldığı ve açık olduğu ancak yüksüz çalıştığı süreler).

Gürültü oluşumunu ve titreşimi minimuma sınırlayın!

7. Ambalajdan çıkarma

- Ambalajı açın ve ürünü dikkatlice dışarı çıkarın. Bir pense veya çekiç (teslimat kapsamına dahil değildir) kullanarak metal kulakları bükerek ahşap sandığı açın.
- Ambalaj malzemesini, ambalaj ve taşıma emniyetlerini çıkarın (varsa).
- Teslimat kapsamının eksiksiz olduğunu kontrol edin.
- Ürün ve aksesuar parçalarında taşıma hasarı bulunmadığını kontrol edin. Şikayet olması durumunda derhal tedarikçi bilgilendirilmelidir. Daha sonra yapılan şikayetler kabul edilmemektedir.
- Ambalajı, mümkünse garanti süresinin sonuna kadar saklayın.
- Kullanımdan önce işletim kılavuzunu okuyarak ürün hakkında bilgi edinin.
- Aksesuar, aşınma ve yedek parçalarında sadece orijinal parçalar kullanın. Yedek parçalarını bayinizden temin edebilirsiniz.
- Siparişlerinizde her zaman ürün numarasını ile ürünün tip ve yapım yılınız belirtin.

⚠ UYARI!
Ürün ve ambalaj malzemesi, çocuklar için uygun değildir! Çocuklar; plastik torbalar, folyolar ve küçük parçalar ile oynamamalıdır! Yutma ve boğulma tehlikesi söz konusudur!

8. Yapı

⚠ UYARI!
Yaralanma ve hasar tehlikesi!
Yanlış yedek parça ve aksesuarların kullanılması ya-

ralanmalara ve hasara yol açabilir. Bunlar gevşeyebilir ve uzağa fırlatılabilir. Ayrıca ürünün performansını da düşürebilirler.
- Sadece üreticinin orijinal yedek ve aksesuar parçalarını kullanın. Orijinal yedek parçalar veya aksesuarları bayinizden temin edebilirsiniz.
- Bunun yapılmaması ürünün performansını düşürebilir ve parçalar gevşeyebilir.
- Bunun yapılmaması üretici garantisini geçersiz kılacaktır.

BİLGİ!
Yüksek ürün ağırlığı nedeniyle montajın en az iki kişi tarafından yapılmasını öneriyoruz.

Teslimat sırasında bazı parçalar sökülü durumdadır. Montaj için şunlar gereklidir:
• SW 12 mm ağızlı anahtar (vites seçme kolunun montajı)
• SW 13 mm ağızlı anahtar (vites seçme kolunun montajı)
• 16 mm ağızlı anahtar (çubuk sistemi montajı)
• 17 mm ağızlı anahtar (çubuk sistemi montajı)
• 19 mm ağızlı anahtar (tekerlek montajı için)
Montaj takımı teslimat kapsamına dahil değildir.

8.1 Çubuk sistemi (21) montajı (Res. 3)
1. Çubuk sisteminin (21) deliklerini, şasenin yan parçalarındaki deliklerle hizalayın.
2. Çubuk sistemini (21), cıvatalar (aksesuar torbası A: M10x45 mm ve B: M10x25), rondelalar ve somunlarla sabitleyin.

8.2 Tekerlek (8) montajı (Res. 4)
1. Tekerlekleri (8) tekerlek cıvatalarının üzerine kaydırın ve ekteki rondelalar ve kilit somunları (C, M12) ile sabitleyin.
2. Valfin (tekerlekleri şişirmek için gerekli olan) tekerleğin (8) dış tarafında olduğundan emin olun.
3. Aynı şekilde tekerlekteki sürüş yönü okuna da dikkat edin.

8.3 Vites seçme kolu montajı (14) (Res. 5)
1. Önceden takılan cıvataları vites seçme kolundan (14) çıkarın.
2. Vites seçme kolunu (14) vites plakasındaki (13) yuvadan itin.
3. Vites seçme kolunu (14) vites değiştirme braketinin (10) iç tarafındaki cıvatalarla (M8x30mm) sabitleyin. Vites seçme kolunun (14) etiketinin kullanıcıya bakmasına dikkat edin.

8.4 Taşıma teknesi montajı (4) (Res. 6)
1. Taşıma teknesini (4) yandan çerçevede bunun için öngörülen kılavuz cıvatalara itin.
2. Taşıma teknesini (4), ekli pimler (D) ile sabitleyin.

8.5 Açma/kapatma şalteri (26) (Res. 7)
1. Açma/kapatma şalteri kablosunu (26) sağlanan kablo bağlarıyla sabitleyin.

9. İşletime almadan önce

⚠ Dikkat!
İşletime almadan önce ürünü mutlaka komple monte edin!

⚠ UYARI!
Sağlık tehlikesi!
Benzin/yağlama yağı buharlarının ve egzoz dumanlarının solunması sağlığa ciddi zararlar verebilir, bilinç kaybına ve aşırı durumlarda ölüme neden olabilir.
- Benzin/yağlama yağı buharlarını ve egzoz dumanlarını solumayın.
- Ürünü sadece açık alanda çalıştırın.

BİLGİ!
Ürün hasarı
Ürün, motor ve şanzıman yağı olmadan veya çok az yağ ile çalıştırılırsa motor hasarına yol açabilir.
- Çalıştırmadan önce benzin ve yağ doldurun. Ürün fabrikadan motor yağı olmadan teslim edilir.

BİLGİ!
Çevre hasarları!
Sızan yağ çevreyi kalıcı olarak kirletebilir. Sıvı çok zehirlidir ve hızla su kirliliğine neden olabilir.
- Yağı sadece düz, sağlam yüzeylerde doldurun/boşaltın.
- Bir doldurma ağzı veya huni kullanın.
- Boşaltılan yağı uygun bir kapta toplayın.
- Dökülen yağı derhal silin ve bezi yerel yönetmeliklere uygun olarak bertaraf edin.
- Yağı yerel yönetmeliklere uygun olarak tasfiye edin.

BİLGİ!
Hasar tehlikesi!
Yanlış depolanmış veya süzülmemiş yakıt kullanılırsa, karbüratör tıkanabilir veya motorun çalışması bozulabilir.
- Kullanılmayan yakıtı hava geçirmez bir kaba koyun ve karanlık, serin bir odada saklayın.

Kulanım öncesi kontrol
• Motorun her tarafını yağ veya benzin sızıntısı olup olmadığı bakımından kontrol edin.
• Motor yağı seviyesini kontrol edin.
• Depo seviyesini kontrol edin, yakıt deposu en az yarıya kadar dolu olmalıdır.
• Hava filtresi durumunu kontrol edin (bkz. bölüm 12.3).
• Yakıt hatlarının durumunu kontrol edin.
• Buji konnektörünün (26) bujiye (14) takılı olduğundan emin olun.

- Lastik basıncını kontrol edin. Bu değer maks. 2,1 bar olmalıdır.
- Hasar belirtisi olup olmadığına bakın.
- Tüm koruyucu kapakların takılı olmasını ve tüm cıvataların , somunların ve pimlerin sıkılmış olduğunu kontrol edin.

9.1 Motor yağının doldurulması (Res. 8 - 10)
⚠ Dikkat!
Boşaltma arabası motor yağı olmadan teslim edilir. İşletime almadan önce mutlaka yağ doldurun. Bunun için çok amaçlı yağ kullanın (SAE 10W-30 veya SAE 10W-40).

Her çalıştırmadan önce yağ seviyesini düzenli olarak kontrol edin. Yağ seviyesi çok düşükse, motor hasar görebilir.
1. Boşaltma arabasını düz bir yüzeye yerleştirin.
2. Yağ ölçüm çubuğunu (12) çıkarın.
3. Depoya bir huni (teslimat kapsamına dahil değildir) yardımıyla motor yağı doldurun. Maksimum dolum miktarı olan 600 ml'ye dikkat edin. Yağı dikkatlice dolum ağzının alt kenarına kadar doldurun.
4. Yağ ölçüm çubuğunu (12) temiz, tüy bırakmayan bir bezle silin.
5. Yağ ölçüm çubuğunu (12) tekrar takın ve yağ ölçüm çubuğunu tekrar sıkıca vidalamadan yağ seviyesini kontrol edin.
6. Yağ seviyesi, yağ ölçüm çubuğu üzerindeki orta işaretin içinde olmalıdır.
7. Yağ seviyesi çok düşükse, önerilen miktarda yağ ekleyin (maks. 600 ml).
8. Ardından yağ ölçüm çubuğunu (12) tekrar vidalayın.

9.2 Benzin doldurulması (Res. 8 + 11)
⚠ TEHLİKE!
Yangın ve patlama tehlikesi!
Yakıt doldurma sırasında tutuşabilir ve patlayabilir. Bu durum ciddi yanıklara veya ölüme yol açabilir.
- Motoru kapatın ve soğumasını bekleyin.
- Isı, alev ve kıvılcımları uzak tutun.
- Yakıt deposunu açık alanda doldurun.
- Koruyucu eldivenler kullanın.
- Cilt ve gözlerle temasından kaçının.
- Ürünü yakıt doldurma noktasından en az 3 metre uzakta çalıştırın.
- Sızıntılara dikkat edin. Benzin sızıntısı varsa motoru çalıştırmayın.

⚠ Dikkat!
Boşaltma arabası benzin olmadan teslim edilir. Bundan dolayı, devreye almadan mutlaka benzin doldurun. Bunun için sadece kurşunsuz benzin kullanın RON 95.
1. Yakıt doldurma alanının etrafını temizleyin. Depodaki kirlenme arızalara neden olabilir.
2. Olası mevcut yüksek basıncın boşalabilmesi için depo kapağını (16) dikkatlice açın.
3. Yakıt deposunu (15) bir huni (teslimat kapsamına dahil değildir) kullanarak benzinle doldurun. Maksimum dolum miktarı olan 4,2 litreye dikkat edin. Benzini dikkatlice dolum ağzının alt kenarına kadar doldurun.
4. Depo kapağını (16) tekrar kapatın. Yakıt doldurma kapağının sıkıca kapandığından emin olun.
5. Yakıt doldurma kapağını ve çevresindeki alanı temizleyin.
6. Depoyu ve yakıt hatlarını sızıntı açısından kontrol edin.
7. Motoru çalıştırmadan önce depo alanında en az üç metre uzaklaşın.

10.İşletime alma

⚠ DİKKAT!
Çalışmaya başlamadan önce her zaman taşıma kabının (6) güvenli bir şekilde kilitli olup olmadığını kontrol edin!

10.1 Açma/kapama şalteri (2) (Res. 1)
Ateşleme sistemi açma/kapatma şalteri (2) ile etkinleştirilir veya devre dışı bırakılır. Motorun çalışması için açma/kapatma şalteri (2) ON konumda olmalıdır. Açma/kapatma şalteri (2) OFF konuma getirildiğinde motor durur.

10.2 Kavrama kolu (19) (Res. 12)
- Kavrama kolunun (19) çalıştırılması
  - Kavrama devrede:
    İlk önce kilit açma koluna (20) basın (Res. 11). Ardından kavrama kolunu (19) aşağı doğru bastırın.
- Kavrama kolunun çözülmesi (19)
  - Kavrama devre dışı.

10.3 Gaz kolu (1) (Res. 1)

Gaz kolu (.1) ile motorun hızı kumanda edilir. Kol gösterilen yönlerde hareket ettirilirse, motor daha hızlı (H) veya daha yavaş (L) çalışır.

Hızlı = 

Yavaş = 

10.4 Jikle kolu (24) (Res. 15)

- Sıcak motor / jikle açık: 
- Soğuk motor / jikle kapalı: 

Bilgi: Jikle kolunun kapalı konumu, soğuk bir motoru çalıştırmak için yakıt karışımını zenginleştirir.
Açık konum, çalıştırmadan sonra normal işletim ve sıcak bir motorun yeniden çalıştırılması için doğru yakıt karışımını sağlar.

10.5 Benzin musluğu (23) (Res. 15)

- Benzin musluğu açık: 
- Benzin musluğu kapalı: 

10.6 Sol direksiyon kolunun (18) ve sağ direksiyon kolunun (3) takılması (Res. 1)

- Sola doğru direksiyonu çevirmek için sol direksiyon kolunu (18) çalıştırın.
- Sağa doğru yönlendirmek için sağ direksiyon kolunu (3) çalıştırın.

10.7 Vites seçme kolu (14) (Res. 1)

- Vites değiştirme kolu (14) makinenin ileri veya geri hareketini kontrol eder.
- Vites değiştirme kolu (14) ile 3 ileri vites ve bir geri vites arasında seçim yapabilirsiniz.

10.8 Taşıma teknesi devirme kolu (6) (Res. 13 - 14)
Devirme sırasında ani ağırlık merkezi değişmesine dikkat edin!
Çalışmaya başlamadan önce her zaman taşıma teknesinin (4) güvenli bir şekilde kilitli olup olmadığını kontrol edin.

1. Taşıma teknesi devirme kolunu (6) sağ elinizle kendinize çekin. Böylelikle duvar bağlantısının (7) kilidini açabilirsiniz. (Res. 13)
2. Taşıma teknesinin (4) kilidi açıldıktan sonra bu, manuel olarak devrilerek boşaltılabilir.
   BİLGİ! Tamamen yüklendiğinde veya ağır yükler taşındığında, taşıma teknesi (4) ikinci bir kişinin yardımıyla boşaltılmalıdır.
3. Kilidi açtıktan sonra taşıma teknesini (4) tekrar indirin. Taşıma teknesi devirme kolunu (6) öne iterek taşıma teknesini (4) kilitleyin. Duvar sabitlemesi (7) oturur. (Res. 14)

10.9 Motorun çalıştırılması (Res. 1, 15, 16)

10.9.1 Soğuk çalıştırma

Soğuk motor: Jikle kolunu “açık” konumuna getirin.

1. Benzin musluğunu (23) açın.
2. Motordaki jikle kolunu (24) açın (Res. 15).
3. Açma/kapama şalterini (2) AÇIK konumuna getirin.
4. Gaz kolunu (1) yarı gaz konumuna (yani yarı açık konuma) getirin.
5. Marş ipini (25) sıkıca çekin ve yavaşça geri çekilmesine izin verin. Çekme ipli marşın (25) geri yaylanmasına izin vermeyin. Gerekirse, motor çalışana kadar çekme ipli marşı (25) birkaç kez çekin.
6. Motorun birkaç saniye ısınmasına izin verin.
7. Motor çalışır çalışmaz jikle kolunu (24) yavaşça kapatın.
8. Gaz kolunu (1) tam gaz (H) konumuna getirin.

BİLGİ!
Önceki çalışmadan dolayı zaten sıcak olan bir motorun yeniden çalıştırılması normalde jiklenin kullanılmasını gerektirmez.

10.9.2 Sıcak başlatma

Sıcak motor: Jikleyi kullanmayın ve kapatın.

1. Gaz kolunu (1) yarı gaz konumuna (yani yarı açık konuma) getirin.
2. Açma/kapama şalterini (2) AÇIK konumuna getirin.
3. Benzin musluğunu (23) açın.
4. Marş ipini (25) sıkıca çekin ve yavaşça geri çekilmesine izin verin. Çekme ipli marşın (25) geri yaylanmasına izin vermeyin. Gerekirse, motor çalışana kadar çekme ipli marşı (25) birkaç kez çekin.
5. Gaz kolunu (1) tam gaz (H) konumuna getirin.

10.10 İşletim (Res. 1, 12)
BİLGİ!

- Başlamadan önce kavramayı daima bırakın.
- Boşaltma arabasını her zaman iki elinizle kullanın.
- Vites değiştirme işlemini sadece araç dururken yapın.
- Eğimli zeminde asla vites değiştirmeyin.

Vites değiştirme kolu (14) ile 3 ileri vites ve bir geri vites arasında seçim yapabilirsiniz.

1. Motoru 10.9.1 veya 10.9.2 bölümünde açıklandığı şekilde çalıştırın.
2. Vites seçme kolu (14) ile istediğiniz vitesi seçin. Bunun için vites seçme kolunu (14) kendinize doğru çekin ve vites sacındaki (13) kontur boyunca tam olarak istediğiniz vitese kadar hareket ettirin.
3. Kavrama kolunu (19) çalıştırabilmek için kilit açma koluna (20) basın.
4. Boşaltma arabasını harekete geçirmek için kavrama kolunu (19) yavaşça çekin.
5. ***BİLGİ!*** Vites hemen devreye girmezse, kavrama kolunu (19) yavaşça tekrar bırakın. Ardından daha yüksek bir vitese geçin ve tekrar geri alın, böylece şanzımanın istenen vitese girmesi sağlanır.
6. Gaz kolu (1) ile hızı uygun şekilde artırın (Poz. H).

İşletim ile ilgili bilgiler:
⚠ DİKKAT!
Boşaltma arabasının maksimum yükleme kapasitesi 300 kg / 400 kg'dır (bkz. Teknik veriler).

Yükün değerlendirilmesi ve makinenin kullanılacağı zemine göre ayarlanması tavsiye edilir.
Bu nedenle, hassas güzergahlarda düşük viteste ve özellikle dikkatli sürülmesi tavsiye edilir. Yolda sürüş sırasında, özellikle yüksek sürtünmeli keskin, engebeli noktalarla dolu engebeli, sert arazide keskin dönüşlerden ve sık sık yön değiştirmekten kaçının.

kavrama kolu (19) bırakıldığında makine otomatik olarak durur ve fren yapar.

10.10.1 Direksiyon
Boşaltma arabası, direksiyonda bulunan direksiyon kolu (3) ve (18) sayesinde çok kolay bir şekilde yönlendirilebilir.
1. Sağa veya sola yönlendirmek için sağ yönlendirme kolunu (3) veya sol yönlendirme kolunu (18) kullanın.
2. Direksiyonun hassasiyeti makinenin hızıyla orantılı olarak artar ve boş bir makineyle bir köşeyi dönmek için kola sadece hafif bir baskı gerekir. Ancak makine yüklü olduğunda daha fazla basınç gerekir.

10.10.2 Rölanti devir sayısı
1. Çalışmadığınız zamanlarda motor üzerindeki yükü azaltmak için gaz kolunu (1) "L" konumuna getirin.
2. Motoru rölantiye almak için motor devrini düşürmek, motorun kullanım ömrünü uzatmaya, yakıt tasarrufu sağlamaya ve makinenin gürültü seviyesini azaltmaya yardımcı olur.

10.11 Yokuşlarda ve elverişsiz koşullarda çalışma
⚠ UYARI!
Yokuşlarda sürüş sırasında yapılan hatalar nedeniyle tehlike
Yokuşlarda araç kullanırken özellikle dikkatli olun! "Güvenli" eğim diye bir şey yoktur. Aşağıdaki güvenlik talimatlarına son derece dikkat edin:
- Tekerlekler dönmeye başlarsa veya araç yokuş yukarı giderken takılırsa, devreden çıkarın. Vitesi boşa alın ve yokuştan düz bir hat üzerinde, yavaşça aşağıya doğru inin.
- Taşıma teknesinin dolu olması, ağırlığı nedeniyle boşaltma arabasının devrilme riskini artırır.

- Her zaman yavaş ve yüksek dikkatle çalışın. Makineyi daima yukarı veya aşağı yönde kullanın. Kesinlikle yokuşta çapraz çalışmayın. Makine dengesini kaybedebilir ve devrilebilir. Makine, %20'nin üzerindeki eğimlerde kullanılmamalıdır. Makinenin devrilmemesine dikkat edin – Hayati tehlike!
- Ünite dört tekerlekten çekişe sahip olsa bile, elverişsiz hava koşullarında (buz, şiddetli yağmur ve kar) veya boşaltma arabasının dengesizliğine neden olabilecek zemin türlerinde çalışırken dikkatli olmanız gerektiğini unutmayın.
- Lütfen bunun tümsekler, çukurlar ve basamaklar üzerinden geçerken önemli ölçüde kafa sallama hareketlerine maruz kalan tekerlekli bir araç olduğunu unutmayın.

10.12 Motorun durdurulması
⚠ Dikkat!
Acil bir durumda motoru durdurmanız gerekirse, açma/kapama şalterini (2) KAPALI konuma getirin.
Normal koşullar altında, aşağıdaki yöntemi kullanın:
1. Gaz kolunu (1) "L" konumuna getirin.
2. Motorun çalışma bittikten sonra bir veya iki dakika rölantide çalışmasına izin verin.
3. Açma/kapama şalterini (2) "KAPALI" konuma getirin.
4. Benzin musluğunu (23) kapatın.
5. Makineyi gözetimsiz bırakıyorsanız, makinenin kazara çalışmasını önlemek için buji fişini (29) bujiden çekin.

İKAZ!
Motoru kapatmak için jikle kolunu (24) hareket ettirmeyin. Bu, teklemeye veya motor hasarına yol açabilir.

11. Taşıma

⚠ UYARI!
Yaralanma tehlikesi!
Ürünün yanlışlıkla ve beklenmedik bir şekilde çalışması yaralanmalara neden olabilir.
- Yüklemeden sonra motoru kapatın ve motor soğuduktan sonra buji kapağını bujiden çıkarın.
- Ürün kendi ağırlığı nedeniyle ciddi ezilme yaralanmalarına neden olabilir.

Yanıklardan ve yangın tehlikesinden kaçınmak için taşımadan veya yüklemeden önce motorun soğumasını bekleyin.
Uzun mesafelerde taşıma yaparken yakıt deposunu tamamen boşaltın.
Boşaltma arabasını taşıma aracında yuvarlanmaya, kaymaya veya devrilmeye karşı emniyete alın ve ayrıca makineyi bağlayın.

12. Temizlik ve bakım

⚠ UYARI!
Yaralanma ve yanma tehlikesi!
Ürün beklenmedik şekilde çalışabilir ve bundan dolayı yaralanmaya neden olabilir. Ayrıca 80 °C ve üzeri sıcaklıklara da ulaşılabilir.
- Tüm temizlik ve bakım çalışmalarından önce motoru kapatın.
- Motorun soğumasını bekleyin.
- Buji kablosunu bujiden çekin.

⚠ UYARI!
Sağlık tehlikesi!
Benzin/yağlama yağı buharlarının solunması sağlığa ciddi zarar verebilir, bilinç kaybına ve aşırı durumlarda ölüme neden olabilir.
- Benzin/yağlama yağı buharlarını solumayın.
- Ürünü sadece açık alanda çalıştırın.

BİLGİ!
Hasar tehlikesi!
Gövdeye su girmesi motor hasarları ile sonuçlanabilir. Yüksek basınçlı bir temizleyicinin jeti de ürünün parçalarına hasar verebilir.
- Ürünü bir bez, el fırçası vb. ile temizleyin.
- Ürünü suya veya diğer sıvılara daldırmayın ve yüksek basınçlı temizleyici püskürtmeyin.

Bakım planı	
Koruyucu bakım kontrolü	**Aralık**
Gevşek cıvatalar	İşletime almadan önce
Hasarlar yönünden kontrol	İşletime almadan önce
Yakıt deposunu sızdırmazlık bakımından kontrol edin	İşletime almadan önce
Lastik basıncının kontrolü	İşletime almadan önce
Makineyi temizleyin	İşletime aldıktan sonra
Bujiyi temizleyin	Her 10 çalışma saatinde bir
Hava filtresini temizleyin	Her 10 çalışma saatinde bir
Yağ seviyesini kontrol edin	Her 50 çalışma saatinde bir
Tahrik zincirini yağlayın	Her 500 çalışma saatinde bir
Dişli kutusu yağını değiştirin	Her 1000 çalışma saatinde bir

12.1 Lastik basıncının kontrolü
- Lastik basıncını düzenli olarak kontrol edin. Uzun süreli duruşlar ve güneş ışığı lastiklerin hızlı eskimesine neden olur.
- Tüm tekerleklerde tavsiye edilen lastik basıncı: 2,1 bar (0,21MPa)

BİLGİ!
Çevre hasarları!
Sızan yağ çevreyi kalıcı olarak kirletebilir. Sıvı çok zehirlidir ve hızla su kirliliğine neden olabilir.
- Yağı sadece düz, sağlam yüzeylerde doldurun/boşaltın.
- Bir doldurma ağzı veya huni kullanın.
- Boşaltılan yağı uygun bir kapta toplayın.
- Dökülen yağı derhal silin ve bezi yerel yönetmeliklere uygun olarak bertaraf edin.
- Yağı yerel yönetmeliklere uygun olarak tasfiye edin.

12.2 Yağ değişimi (Res. 17)
Motor yağı, motor çalışma sıcaklığındayken ve kapalıyken değiştirilmelidir.
Sadece motor yağı kullanın (SAE 10W-30 veya SAE 10W-40).
1. Boşaltma arabasını düz bir yüzeye yerleştirin.
2. Yağ boşaltma vidasının (11) altına en uygun bir toplama deposu yerleştirin.
3. Motor yağı yağ boşaltma vidasını (11) açmak ve motor yağını boşaltmak için SW 10 mm açık uçlu bir anahtar (teslimat kapsamına dahil değildir) kullanın.
4. Motor yağını tamamen boşalttıktan sonra motor yağı yağ boşaltma vidasını (11) tekrar sıkın.
5. Şimdi yağ doldurma vidasının yağ ölçüm çubuğunu (12) saat yönünün tersine doğru çevirerek çıkarın.
6. Temiz motor yağı doldurun ve yağ seviyesini kontrol edin (bkz. 9.1).
7. Ardından yağ doldurma vidasının yağ ölçüm çubuğunu (12) saat yönünde çevirerek tekrar takın.

12.3 Hava filtresinin bakımı (Res. 18 - 19)
⚠ TEHLİKE!
Yangın ve patlama tehlikesi!
Yakıt yanlış temizlik işleminde tutuşabilir ve patlayabilir. Bu durum ciddi yanıklara veya ölüme yol açabilir.
- Hava filtresini vurarak ya da basınçlı hava üfleyerek temizleyin.
- Hava filtresini asla benzin ya da yanıcı çözelti maddeleri ile temizlemeyin.

BİLGİ!
Hasar tehlikesi!
Motorun filtre elemanı olmadan çalıştırılması motorun hasar görmesine neden olabilir.
- Motoru asla hava filtresi elemanı yerinde olmadan çalıştırmayın.

Kirli bir hava filtresi elemanı, karbüratöre yetersiz hava beslemesi nedeniyle motor gücünü düşürür. Bu nedenle düzenli kontrol edilmesi zorunludur.
Hava filtresi her 10 çalışma saatinde bir kontrol edilmeli ve gerekirse temizlenmelidir.

1. Kelebek somunu (17a) sökün ve hava filtresi kapağını (17b) çıkarın.
2. Hava filtresi kapağında (17b) delik veya çatlak olup olmadığını kontrol edin. Gerekirse hasarlı elemanı değiştirin.
3. İç kelebek somununu (17c) sökün ve filtre elemanını çıkarın.
4. Filtre gövdesinin iç kısmındaki kiri temiz, nemli bir bezle temizleyin. Açıklığın içine kir girmemesine dikkat edin. Hava filtresi kapağını (17b) filtre temizliği süresince filtre gövdesine tekrar yerleştirin.
5. Köpük filtreyi (17e) çıkarın. Hasar olup olmadığını kontrol edin ve gerekirse değiştirin.
6. Köpük filtreyi (17e) basınçlı hava ile iyice temizleyin.
7. Kağıt filtreyi (17d) çıkarın. Hasar olup olmadığını kontrol edin ve gerekirse değiştirin.

8. Kağıt filtreyi (17d) basınçlı hava ile içeriden dışarıya doğru üfleyin. Kağıt filtre (17d) üzerindeki kiri ovmayın. Bu, hasarlara neden olabilir.
9. Temiz filtre elemanını (Köpük filtre 17d ve kağıt filtre 17d) tekrar takın ve iç kelebek somunu (17c) sıkın.
10. Hava filtresi kapağını (17b) yerine takın ve kelebek somun (17a) ile sabitleyin.

⚠ **DİKKAT**: Motoru asla hava filtresi elemanı olmadan veya hasarlıyken çalıştırmayın. Bu, motora kir girmesine ve motorun hasar görmesine neden olabilir. Bu, üretici garantisini geçersiz kılacaktır.

12.4 Bujinin temizlenmesi/değiştirilmesi (Res. 20 - 21)

⚠ **DİKKAT**: Bujiyi sadece motor soğukken değiştirin!

Bujiyi ilk kez 10 çalışma saatinden sonra kirlenmeye dair kontrol edin ve gerekirse bir tel fırça ile temizleyin.
Ardından bujiyi her 50 işletim saatinde veya bir ihtiyaç halinde değiştirin.

1. Buji kablosunu sökün ve buji alanındaki olası kiri temizleyin.
2. Bujiyi (22) birlikte verilen buji anahtarıyla çevirin ve kontrol edin.
3. İzolatörü kontrol edin. Buji (22) hasar görmüşse, örneğin çatlamış veya parçalanmışsa değiştirin.
4. Buji elektrotlarını bir tel fırça ile temizleyin.
5. Elektrot aralığını kontrol edin ve bir ayar mastarı kullanarak ayarlayın. Motorun verimli kalmasını sağlamak için buji (22) doğru elektrot aralığına (0,7-0,8 mm) sahip olmalıdır.
6. Bujiyi (22) elinizle tekrar vidalayın ve buji anahtarı ile yaklaşık 1/4 tur sıkın.
7. Buji kablosunu bujinin (22) üzerine yerleştirin.

⚠ **DİKKAT!**
Gevşek bir buji aşırı ısınabilir ve motora zarar verebilir. Bujiyi aşırı sıkarsanız, silindir kapağındaki diş hasar görebilir.

12.5 Benzinin bir benzin emiş pompası ile tahliye edilmesi

Uzun süre depolamada veya taşımada, benzin pompayla boşaltılmalıdır.

1. Benzin musluğunu (23) kapatın.
2. Benzin emiş pompası hortumunun altında bir toplama deposu tutun (teslimat kapsamına dahil değildir).
3. Depo kapağını (16) sökün ve çıkarın.
4. Yakıt filtresi elemanını (16a) çıkartın.
5. Benzin emiş pompasının hortumunu benzin deposuna itin ve benzin emme pompasını kullanarak benzini tamamen pompayla boşaltın.
6. Yakıt filtresi elemanını (16a) yeniden takın.
7. Depo kapağını (16) tekrar sıkın.

12.6 Kavramanın ayarlanması (Res. 22)

Kavramanın aşınmasıyla birlikte kavrama boşluğu değişir. Doğru çalışmayı sağlamak için kavrama telinin ayarlanması gerekir.

1. Ayar tertibatını (30) kullanarak kavrama kolunu (19) orijinal konumuna getirin.
2. Bunun için, kavrama kayış üzerinde doğru basıncı (başparmak baskısı) oluşturana kadar kilitleme somununu (31) 10 mm'lik açık ağızlı bir anahtarla (teslimat kapsamına dahil değildir) sıkın.

12.7 Direksiyonun ayarlanması (Res. 23)

Boşaltma arabasını yönlendirmekte zorluk çekiyorsanız, ayar tertibatını (30) kullanarak direksiyon kollarını (3) ve (18) yeniden ayarlamanız gerekir.

1. Kilitleme somununu (31) 14 mm'lik açık ağızlı anahtarla (teslimat kapsamına dahil değildir) gevşetin ve ayar tertibatını (30) hafifçe gevşetin. Bu, ilk kullanımdan sonra veya normal aşınma ve yıpranma nedeniyle kabloda oluşabilecek herhangi bir oynamayı ortadan kaldırır.
2. Ayar tertibatını (30) çok fazla gevşetmemeye dikkat edin, çünkü bu durum tahrikin kesilmesi sorununa neden olabilir.
3. Ayarlamadan sonra kilitleme somununu (31) tekrar sıkın.

12.8 Tahrik zincirinin (28) yağlanması (Res. 24)

Sık kullanımda tahrik zinciri (28) her 500 çalışma saatinde bir yeniden yağlanmalıdır. Uzun süreli depolama sonrasında, tekrar kullanmadan önce tahrik zinciri (28) yeniden yağlanmalıdır.

1. Bunun için bakım açıklığının (27) (üst ve alt kısmındaki) iki sabitleme cıvatalarını gevşetin. Gerekirse açık uçlu anahtar SW 10 mm kullanın (teslimat kapsamına dahil değildir).
2. Ardından tahrik zincirini (28) bir miktar yağlama gresi ile tekrar yağlayın.
3. Kapağı yeniden yerine takın ve bakım açıklığının (27) sabitleme cıvatalarını tekrar sıkın.

12.9 V kayışı gerginliği ve V kayışı değişimi (Res. 25 - 26)

V kayışına (34) erişmek için kayışlı kapağı (35) çıkarın. Boşaltma arabasını asla kayışlı kapak (35) olmadan kullanmayın.

12.9.1 V kayışlarının gerdirilmesi (35) (Res. 25 - 26)

Motordan eksantrik miline optimum güç aktarımını sağlamak için V kayışı (34) iyi durumda olmalıdır. Bu nedenle V kayışının (34) durumunu kontrol edin.

1. Motoru kapatın ve soğumasını bekleyin.
2. V kayışına (34) erişmek için kayışlı kapağı (35) çıkarın. Bunun için, SW 13 mm açık uçlu bir anahtar (teslimat kapsamına dahil değildir) kullanarak ön kayış kapağındaki (35) cıvataları ve rondelalarla birlikte iki somunu gevşetin.

3. Kavrama kolunu (19) çalıştırabilmek için kilit açma koluna (20) basın.
4. V kayışı (34) (başparmak baskısıyla!) 10–15 mm'den fazla esniyorsa, Bowden kablosundaki kayış gerdirme cıvatası (37) ile kayışı yeniden gerin. Somunları, SW 13 mm açık uçlu anahtar (teslimat kapsamına dahil değildir) ile ayarlayın.
5. Kayış kapağını (35) tekrar yerine takın ve SW 13 mm açık uçlu anahtar (teslimat kapsamına dahil değildir) ile kayış kapağındaki (35) cıvatayı ve rondelalarla birlikte somunları sıkın. Bu sırada, ön kayış kapağındaki (35) somunu SW 13 mm açık uçlu anahtar ile tutarak cıvatayı sıkın.

12.9.2 V kayışlarının değişimi (34) (Res. 25 - 26)
V kayışı (34) yırtılmış, aşınmış veya kayganlaşmışsa değiştirilmelidir.
1. Motoru kapatın ve soğumasını bekleyin.
2. V kayışına (34) erişmek için iki kayış kapağını (35) çıkarın. Bunun için, SW13 mm açık uçlu bir anahtar (teslimat kapsamına dahil değildir) kullanarak ön kayış kapağındaki (35) cıvataları ve rondelalarla birlikte iki durdurma somununu gevşetin. Arka kayış kapağındaki (35) iki cıvatayı da çıkarın ve arka cıvatayı SW13 mm açık uçlu anahtar ile gevşetin.
3. Kılavuz kancasını (36), SW 16 mm açık uçlu anahtar (teslimat kapsamına dahil değildir) ile gevşetin.
4. Aşınmış V kayışını (34) kayış kasnağından çekin ve yeni V kayışını doğru şekilde takın.
5. Kılavuz kancayı (36) sıkıca vidalayın.
6. V kayışı (34) (başparmak baskısıyla!) 10–15 mm'den fazla esniyorsa, Bowden kablosundaki kayış gerdirme cıvatası (37) ile kayışı yeniden gerin. Somunları, SW 13 mm açık uçlu anahtar (teslimat kapsamına dahil değildir) ile ayarlayın.
7. Kayış kapaklarını (35) tekrar yerine takın ve SW 13 mm açık uçlu anahtar (teslimat kapsamına dahil değildir) ile kayış kapaklarındaki (35) cıvataları ve rondelalarla birlikte durdurma somunlarını sıkın. Bu sırada, ön kayış kapağındaki (35) somunu SW 13 mm açık uçlu anahtar ile tutarak cıvatayı sıkın.

12.10 Şanzıman yağı değişimi (Res. 27 - 28)
Yağ her 1000 çalışma saatinde bir ve motor sıcakken ve hareketsizken değiştirilmelidir.
Bunu yapmak için, gerekirse motoru kısa bir süre çalıştırın.

Vites seçme kolunu (14) N konumuna getirin ve kavrama koluna (19) basın.
1. Şanzıman yağı yağ boşaltma vidasının (32) altına en az 2 litre hacminde uygun bir toplama deposu yerleştirin.
2. Önce yağ boşaltma vidasını (32) ve ardından yağ doldurma ağzını (33) açın ve tüm dişli yağının boşalmasını sağlayın.
3. Yağ boşaltma vidasını (32) tekrar kapatın.
4. Şanzıman yağını doldurmak için hortumlu bir şanzıman yağı pompası kullanın (teslimat kapsamına dahil değildir). Hortumu, yağ doldurma ağzındaki (33) açıklıktan içeri yerleştirin ve 1,62 litre şanzıman yağını (SAE30 / 80W-90) doldurma ağzından (33) içeri doldurun.
5. Ardından yağ doldurma ağzını (33) tekrar kapatın.

13. Depolama

⚠ TEHLİKE!
Yangın ve patlama tehlikesi!
Ürünü olası ateşleme kaynaklarının yakınında depolamak yangına veya patlamaya neden olabilir. Bu durum ciddi yanıklara veya ölüme yol açabilir.
- Olası ateşleme kaynaklarını giderin, örn. fırınlar, gazlı sıcak su kazanları, gazlı kurutucular, vb.

BİLGİ!
Hasar tehlikesi!
Ürün doğru şekilde depolanmazsa motor hasarına yol açabilir.
- Ürünü kir, toz ve neme karşı korunacak şekilde depolayın.

13.1 Uzun çalışma araları sırasında depolama:
Boşaltma arabası 30 günden daha uzun bir süre kullanılmayacaksa, depolamaya hazırlamak için aşağıdaki adımları izleyin.
1. Benzin deposunu tamamen boşaltın (bkz. bölüm 12.5). Etanol veya MTBE içeren depolanmış benzin 30 gün içinde bayatlayacaktır. Bayat benzin yüksek kauçuk içeriğine sahiptir ve bu nedenle karbüratörü tıkayabilir ve yakıt beslemesini kısıtlayabilir.
2. Motoru çalıştırın ve durana kadar çalışmasına izin verin. Bu sayede karbüratörde hiç benzin kalmaması sağlanır. Bu sayede karbüratörde tortu oluşması ve muhtemelen motorun hasar görmesi önlenir.
3. Motor yağını, motor henüz sıcakken boşaltın. Yeni yağ doldurun. (Bkz. bölüm 9.1.)
4. Buji kablosunu çekip çıkarın.
5. Boşaltma arabasını temizlemek için temiz bezler kullanın.
6. Boşaltma arabasını iyi havalandırılan temiz ve kuru bir binada dik konumda saklayın.

Ürünü ve aksesuarlarını karanlık, kuru ve buzlanmayan ve çocukların erişemeyeceği bir yerde muhafaza edin.
İdeal depolama sıcaklığı 5 ve 30˚C arasındadır.
Ürünü orijinal ambalajında saklayın. Toz ve ıslaklığa karşı korumak için ürünün üzerini kapatın. İşletim kılavuzunu ürünün yanında saklayın.

14. Onarım ve yedek parça siparişi

Onarım veya bakım sonrasında tüm güvenlik ile ilgili parçaların takılı ve kusursuz durumda olmasını kontrol edin. Yaralanmaya neden olabilecek parçalar başka kişiler veya çocukların erişemeyeceği yerde saklanmalıdır.

Dikkat: Ürün Sorumluluğu Kanununa uyarınca uygun olmayan onarım veya orijinal olmayan parça kullanımından kaynaklanan hasarlardan sorumlu değiliz.

Müşteri servisine veya yetkili uzmana başvurun. Bu aksesuar parçaları için de geçerlidir.

Yedek parçalar ve aksesuarları servis merkezimizden temin edebilirsiniz. Bunun için kapak sayfasındaki QR kodunu tarayın.

Sorularınızın olması durumunda lütfen aşağıdaki bilgileri verin:
- Makine tip etiketinin verileri
- Motor tip etiketinin verileri

Onarım durumunda önemli bilgi:
Ürünü onarım için iade ederken, güvenlik nedeniyle servis istasyonuna yağsız ve yakıtsız olarak gönderilmesi gerektiğini lütfen unutmayın.

14.1 Yedek parça siparişi

Yedek parça siparişinde şu bilgiler verilmelidir:
- Model tanımı
- Ürün numarası
- Tip etiketinin verileri

Yedek parçalar / aksesuarlar	**Ürün no.:**
Benzin emiş pompası	7907600001

14.2 Servis bilgileri

Ürünün aşağıdaki parçalarının kullanıma veya doğal sürece bağlı olarak aşınmaya tabi olduğu veya aşağıdaki parçaların sarf malzemeleri olarak gerekli olduğu dikkate alınmalıdır.

Aşınma parçaları*: Buji, yağ, hava filtresi, V kayışı

* Teslimat kapsamına dahil olmayabilir!

15. İmha ve yeniden değerlendirme

Ambalaj ile ilgili bilgiler



Ambalaj malzemeleri geri dönüştürülebilir özelliktedir. Lütfen ambalajları çevreye uygun bir şekilde tasfiye edin.

Eski cihazınızı nasıl imha edeceğinizi yerel yönetiminizden öğrenebilirsiniz.

Yakıtlar ve yağlar
- Cihazı tasfiye etmeden önce yakıt deposunu ve motor yağı haznesini boşaltın!
- Yakıt ve motor yağı evsel atıklara ya da akarsulara ait değildir, ayrı olarak toplanmalı veya tasfiye edilmelidir!
- Boş yağ ve yakıt hazneleri çevreye uygun olarak tasfiye edilmelidir.

16. Arıza giderme

Aşağıdaki tabloda hata belirtileri gösterilmekte ve ürününüz düzgün çalışmıyorsa durumu nasıl düzeltebileceğiniz açıklanmaktadır. Bu tablo ile sorunu tespit edip gideremediğiniz takdirde yetkili servise başvurun.

Arıza	Olası sebep	Yardım
Motor çalışmaya başlamıyor.	Buji konnektörü çıkmış.	Buji kablosunu bujiye sıkıca takın.
	Kirli buji.	Temizleyin, boşluğu ayarlayın veya değiştirin.
	Yakıt yok veya eski yakıt.	Temiz, taze benzin ile doldurun.
	Jikle açık konumda değil.	Soğuk çalıştırma için jikle kolu jikle AÇIK konumuna ayarlanmalıdır.
	Yakıt hattı tıkalı.	Yakıt hattında bükülme veya hasar olup olmadığını kontrol edin.
	Motor boğuldu.	Yeniden çalıştırmadan önce birkaç dakika bekleyin.
Motor düzensiz çalışıyor.	Buji konnektörü gevşek.	Buji kablosunu bağlayın ve sabitleyin.
	Motor jikle konumunda çalışıyor.	Jikle kolunu KAPALI konuma getirin.
	Yakıt hattı tıkalı veya eski yakıt.	Depoyu temiz, taze benzin ile doldurun.
	Havalandırma tıkalı.	Hava filtresini temizleyin.
	Yakıt sisteminde su veya kir var.	Depoyu boşaltın. Depoyu temiz yakıtla doldurun.
	Yanlış karbüratör ayarı.	Servise başvurun.
Motor aşırı ısındı.	Motor yağı seviyesi düşük.	Yağ ilave edin.
	Kirli hava filtresi.	Hava filtresini temizleyin veya değiştirin.
	Hava akışı kısıtlı.	Muhafazayı çıkarın ve temizleyin.
	Karbüratör doğru ayarlanmamış.	Servise başvurun.
Motor çalışırken makine hareket etmiyor.	Vites doğru seçilmemiştir.	Vites kolunu doğru vites konumuna getirin.

Scheppach GmbH, Günzburger Str. 69, 89335 Ichenhausen

DE

EU-Konformitätserklärung
(gültig bis einschließlich 19.01.2027)
Originalkonformitätserklärung

Wir erklären in alleiniger Verantwortung, dass das hier beschriebene Produkt mit den geltenden Richtlinien und Normen übereinstimmt.

Der hier beschriebene Gegenstand der Erklärung erfüllt die Vorschriften der Richtlinie 2011/65/EU des Europäischen Parlaments und des Rates vom 8. Juni 2011 zur Beschränkung der Verwendung bestimmter gefährlicher Stoffe in Elektro- und Elektronikgeräten. *

Technische Unterlagen verfügbar bei: **

Artikelnummer***	**Artikelbezeichnung: Dumper DP3000, DP3100, SY-RD30, RD300-BE, DP4000x**	Marke****

GB

EU Declaration of Conformity
(valid until 19.01.2027)
Translation of the original Declaration of Conformity

We declare under our sole responsibility that the product described here complies with the applicable directives and standards.

The object of the declaration described here fulfils the regulations of the directive 2011/65/EU of the European Parliament and Council from 8th June 2011, on the restriction of the use of certain hazardous substances in electrical and electronic equipment. *

Technical documentation available at: **

Item number***	**Item designation: Dumper DP3000, DP3100, SY-RD30, RD300-BE, DP4000x**	Brand****

FR

Déclaration UE de conformité
(valable jusqu'au 19/01/2027 compris)
Traduction de la déclaration de conformité originale

Nous déclarons, sous notre propre responsabilité, que le produit décrit ici est conforme aux directives et normes en vigueur.

L'appareil décrit ci-dessus dans la déclaration est conforme aux réglementations de la directive 2011/65/EU du Parlement Européen et du Conseil du 8 juin 2011 visant à limiter l'utilisation de substances dangereuses dans la fabrication des appareils électriques et électroniques. *

Dossier technique auprès de: **

Référence***	**Désignation de l'article: Benne basculante DP3000, DP3100, SY-RD30, RD300-BE, DP4000x**	Marque****

IT

Dichiarazione di conformità UE
(Valida fino al 19.01.2027 compreso)
Traduzione della dichiarazione di conformità originale

Dichiariamo sotto la nostra esclusiva responsabilità che il prodotto qui descritto è conforme alle direttive e alle norme vigenti.

L'oggetto della dichiarazione, qui descritto, soddisfa le disposizioni della Direttiva 2011/65/UE del Parlamento Europeo e del Consiglio dell'8 giugno 2011, sulla restrizione nell'utilizzo di determinate sostanze pericolose negli apparecchi elettrici ed elettronici. *

Documentazione tecnica disponibile presso: **

Gaminio numeris***	**Nome articolo: Motocarriola DP3000, DP3100, SY-RD30, RD300-BE, DP4000x**	Marchio****

NL

EU-conformiteitsverklaring
(geldig tot en met 19-01-2027)
Vertaling van de originele conformiteitsverklaring

Wij verklaren onder eigen verantwoordelijkheid dat het hier beschreven product voldoet aan de geldende richtlijnen en normen.

Het hier beschreven onderwerp van deze verklaring voldoet aan de voorschriften van richtlijn 2011/65/EU van het Europese Parlement en de Raad van 8 juni 2011 omtrent de beperking van het gebruik van bepaalde gevaarlijke stoffen in elektrische en elektronische apparaten. *

Technische documentatie verkrijgbaar bij: **

Artikelnummer***	**Artikelnaam: Dumper DP3000, DP3100, SY-RD30, RD300-BE, DP4000x**	Merk****

ES

Declaración de conformidad UE
(válido hasta el 19.01.2027 incluido)
Traducción de la Declaración de conformidad original

Declaramos, bajo nuestra exclusiva responsabilidad, que el producto aquí descrito cumple las directivas y normas aplicables.

El objeto de la declaración aquí descrito cumple las disposiciones de la Directiva 2011/65/UE del Parlamento Europeo y el Consejo del 8 de junio de 2011 sobre restricciones a la utilización de determinadas sustancias peligrosas en aparatos eléctricos y electrónicos. *

Documentación técnica disponible en: **

Número de artículo***	**Denominación del artículo: Compuerta DP3000, DP3100, SY-RD30, RD300-BE, DP4000x**	Marca****

PT

Declaração de conformidade UE
(válida até ao fim de 19.01.2027)
Tradução da declaração de conformidade original

Declaramos, à nossa exclusiva responsabilidade, que o produto aqui descrito está em conformidade com as diretivas e normas aplicáveis.

O objeto da declaração aqui descrito cumpre com as normas da Diretiva 2011/65/UE do Parlamento Europeu e do Conselho de 8 de junho de 2011 relativamente à restrição da utilização de determinadas substâncias perigosas em equipamentos elétricos e eletrónicos. *

Documentos técnicos disponíveis junto de: **

Número de artigo***	**Designação do artigo: Carrinho de mão motorizado DP3000, DP3100, SY-RD30, RD300-BE, DP4000x**	Marca****

CZ

EU prohlášení o shodě
(platné do 19.01.2027 včetně)
Překlad originálního prohlášení o shodě

Prohlašujeme na svou výlučnou odpovědnost, že zde popsaný výrobek odpovídá platným směrnicím a normám.

Zde popsaný předmět prohlášení splňuje předpisy směrnice 2011/65/EU Evropského parlamentu a Rady ze dne 8. června 2011 pro omezení používání určitých nebezpečných látek v elektrických a elektronických zařízeních. *

Technické podklady k dispozici u: **

Číslo výrobku***	**Název výrobku: Kolový přepravník DP3000, DP3100, SY-RD30, RD300-BE, DP4000x**	Značka****

SK	**EÚ vyhlásenie o zhode** (Platné do 19.01.2027 vrátane) Preklad originálneho vyhlásenia o zhode Na vlastnú zodpovednosť vyhlasujeme, že tu popísaný výrobok je v súlade s platnými smernicami a normami.		Tu opísaný predmet vyhlásenia je v súlade s predpismi smernice Európskeho parlamentu a Rady 2011/65/EÚ z 8. júna 2011 o obmedzení používania určitých nebezpečných látok v elektrických a elektronických zariadeniach. * Technické podklady sú k dispozícii na: **
	Číslo výrobku***	**Označenie výrobku: Kolesový prepravník DP3000, DP3100, SY-RD30, RD300-BE, DP4000x**	Značka****
HU	**EU megfelelőségi nyilatkozat** (2027.01.19-i hatállyal bezárólag érvényes) Az eredeti megfelelőségi nyilatkozat fordítása Saját kizárólagos felelősségünkre kijelentjük, hogy az itt ismertetett termék megfelel az érvényes irányelveknek és szabványoknak.		A nyilatkozat itt megnevezett tárgya teljesíti az Európai Parlament és Tanács 2011. június 8-i, egyes veszélyes anyagok elektromos és elektronikus berendezésekben való alkalmazásának korlátozásáról szóló 2011/65/EU irányelvének előírásait. * A műszaki dokumentáció elérhető: **
	Cikkszám***	**Termék megnevezése: Dömper DP3000, DP3100, SY-RD30, RD300-BE, DP4000x**	Márka****
PL	**Deklaracja zgodności UE** (obowiązuje do 19.01.2027 włącznie) Tłumaczenie oryginalnej deklaracji zgodności Oświadczamy na własną odpowiedzialność, że opisany tutaj produkt jest zgodny z obowiązującymi dyrektywami i normami.		Wymieniony powyżej przedmiot niniejszej deklaracji jest zgodny z wymogami dyrektywy 2011/65/UE Parlamentu Europejskiego i Rady z 8 czerwca 2011 r. w sprawie ograniczenia stosowania niektórych niebezpiecznych substancji w sprzęcie elektrycznym i elektronicznym. * Dokumentacja techniczna dostępna na stronie: **
	Numer artykułu***	**Nazwa artykułu: Wywrotka DP3000, DP3100, SY-RD30, RD-300-BE, DP4000x**	Marka****
HR	**EU izjava o sukladnosti** (vrijedi do uključujući 19.01.2027.) Prijevod originalne izjave o sukladnosti Na svoju odgovornost izjavljujemo da je ovdje opisan proizvod usklađen s važećim direktivama i normama.		Ovdje opisani predmet Izjave ispunjava propise Direktive 2011/65/EU Europskog parlamenta i Vijeća od 8. lipnja 2011. o ograničenju uporabe određenih opasnih tvari u električnoj i elektroničkoj opremi. * Tehnička dokumentacija dostupna je na: **
	Broj artikla***	**Naziv artikla: Istovarivač DP3000, DP3100, SY-RD30, RD300-BE, DP4000x**	Marka****
SI	**EU izjava o skladnosti** (veljavna do vključno 19.01.2027) Prevod originalne izjave o skladnosti S polno odgovornostjo izjavljamo, da je tukaj opisani izdelek v skladu z veljavnimi smernicami in standardi.		Tukaj opisani predmet izjave izpolnjuje predpise Direktive 2011/65/EU Evropskega parlamenta in Sveta z dne 8. junij 2011 za omejevanje uporabe določenih nevarnih snovi v električnih in elektronskih napravah. * Tehnični dokumenti so na voljo pri: **
	Številka izdelka***	**Opis izdelka: Prekucnik DP3000, DP3100, SY-RD30, RD300-BE, DP4000x**	Znamka****
EE	**EL vastavusdeklaratsioon** (Kehtib kuni 19.01.2027) Vastavusdeklaratsiooni originaali tõlge Me deklareerimine ainuisikuliselt vastutades, et siin kirjeldatud toode ühtib esitatud direktiivide ja normidega.		Deklaratsiooni objektiks olev siin kirjeldatud ese vastab Euroopa Parlamendi ja nõukogu direktiivile 2011/65/EÜ kuupäevaga 8. juuni 2011 teatud ohtlike ainete kasutamispiirangu kohta elektri- ja elektroonikaseadmetes. * Tehnilised dokumendid on saadaval: **
	Artiklinumber***	**Art nimetus: Kallur DP3000, DP3100, SY-RD30, RD300-BE, DP4000x**	Kaubamärk****
LT	**EB atitikties deklaracija** (galioja iki 2027-01-19 įskaitytinai) Atitikties deklaracijos originalo vertimas Prisiimdami išskirtinę atsakomybę deklaruojame, kad čia aprašytas gaminys atitinka galiojančias direktyvas ir standartus.		Čia aprašytas deklaracijos objektas atitinka 2011 m. birželio 8 d. Europos Parlamento ir Tarybos direktyvos 2011/65/ES dėl tam tikrų pavojingų medžiagų naudojimo elektros ir elektroninėje įrangoje apribojimo reikalavimus. * Techninius dokumentus galima gauti iš: **
	Gaminio numeris***	**Gaminio pavadinimas: Savivartis DP3000, DP3100, SY-RD30, RD300-BE, DP4000x**	Prekės ženklas****
LV	**ES atbilstības deklarācija** (spēkā līdz 19.01.2027., ieskaitot) Oriģinālās atbilstības deklarācijas tulkojums Mēs, uzņemoties pilnu atbildību, paziņojam, ka šeit aprakstītais ražojums atbilst spēkā esošajām direktīvām un standartiem.		Šeit aprakstītais deklarācijas priekšmets atbilst Eiropas Parlamenta un Eiropas Padomes 2011. gada 8. jūnija Direktīvas 2011/65/ES noteikumiem par noteiktu bīstamo vielu izmantošanas ierobežošanu elektriskajās un elektroniskajās ierīcēs. * Tehniskā lieta ir pieejama pie: **
	Preces numurs***	**Preces apzīmējums: Pašizgāzējs DP3000, DP3100, SY-RD30, RD300-BE, DP4000x**	Prečzīme****

SE	**EU-försäkran om överensstämmelse** (giltig till och med 19 januari 2027) Översättning från försäkran om överensstämmelse i original Vi förklarar under eget ansvar att produkten som beskrivs här överensstämmer med gällande riktlinjer och standarder.		Föremålet för försäkran som beskrivs här överensstämmer med bestämmelserna i Europaparlamentets och rådets direktiv 2011/65/EU av den 8 juni 2011 om begränsning av användningen av vissa farliga ämnen i elektriska och elektroniska produkter. * Teknisk dokumentation tillgänglig hos: **
	Artikelnummer***	**Artikelbeteckning: Dumper DP3000, DP3100, SY-RD30, RD300-BE, DP4000x**	Märke****
FI	**EU-vaatimustenmukaisuusvakuutus** (voimassa 19.01.2027 asti) Alkuperäisen vaatimustenmukaisuusvakuutuksen käännös Vakuutamme omalla vastuullamme, että tässä kuvattu tuote täyttää voimassa olevien direktiivien ja standardien määräykset.		Tässä kuvattu vakuutuksen kohde täyttää tiettyjen vaarallisten aineiden käytön rajoittamisesta sähkö- ja elektroniikkalaitteissa 8. kesäkuuta 2011 annetun Euroopan parlamentin ja neuvoston direktiivin 2011/65/EU määräykset. * Tekniset asiakirjat saatavana: **
	Tuotenro***	**Tuotenimike: Kippivaunu DP3000, DP3100, SY-RD30, RD300-BE, DP4000x**	Merkki****
DK	**EU-overensstemmelseserklæring** (Gælder til og med 19.01.2027) Oversættelse af den originale overensstemmelseserklæring Vi erklærer under eget ansvar, at det her beskrevne produkt overholder de gældende direktiver og standarder.		Genstanden for den her beskrevne erklæring overholder bestemmelserne i Europa-Parlamentets og Rådets direktiv 2011/65/EU af 8. juni 2011 vedr. begrænsning af brugen af visse farlige stoffer i elektrisk og elektronisk udstyr. * Tekniske dokumenter findes på: **
	Artikelnummer***	**Art.-betegnelse: Dumper DP3000, DP3100, SY-RD30, RD300-BE, DP4000x**	Mærke****
NO	**EU-samsvarserklæring** (gyldig til og med 19.01.2027) Oversettelse av den opprinnelige samsvarserklæringen Vi erklærer med eneansvar at produktet som er beskrevet her er i samsvar med gjeldende direktiver og standarder.		Gjenstand for erklæringen beskrevet her oppfyller forskriftene til direktiv 2011/65/EU fra Europa-Parlamentet og Rådet av 8. juni 2011 om begrensning av bruken av bestemte farlige stoffer i elektronikk og elektronisk utstyr. * Tekniske dokumenter tilgjengelig hos: **
	Artikkelnummer***	**Art.betegnelse: Dumper DP3000, DP3100, SY-RD30, RD300-BE, DP4000x**	Merke****
BG	**ЕС Декларация за съответствие** (валидна включително до 19.01.2027) Превод на оригиналната декларация на съответствие Ние декларираме на своя отговорност, че описаният тук продукт отговаря на приложимите директиви и стандарти.		Описаният предмет в декларацията отговаря на разпоредбите на Директива 2011/65/ЕС на Европейския парламент и на Съвета от 8 юни 2011 г. относно ограничението на употребата на определени опасни вещества в електрическото и електронното оборудване. * Техническата документация се предоставя от: **
	Каталожен номер***	**Обозначение на артикула: Дъмпер DP3000, DP3100, SY-RD30, RD300-BE, DP4000x**	Марка****
GR	**Δήλωση συμμόρφωσης ΕΕ** (ισχύει έως και τις 19.01.2027) Μετάφραση από το πρωτότυπο της δήλωσης συμμόρφωσης Δηλώνουμε με αποκλειστική μας ευθύνη ότι το προϊόν που περιγράφεται στο παρόν βρίσκεται σε συμμόρφωση με τις ισχύουσες Οδηγίες και Πρότυπα.		Το αντικείμενο της παρούσας δήλωσης, το οποίο περιγράφεται εδώ, εκπληρώνει τις διατάξεις της Οδηγίας 2011/65/ΕΕ του Ευρωπαϊκού Κοινοβουλίου και του Συμβουλίου της 8ης Ιουνίου 2011 σχετικά με τον περιορισμό της χρήσης ορισμένων επικίνδυνων ουσιών σε ηλεκτρικό και ηλεκτρονικό εξοπλισμό. * Ο τεχνικός φάκελος είναι διαθέσιμος στη θέση: **
	Αριθμός είδους***	**Ονομασία προϊόντος: Μηχανοκίνητο ανατρεπόμενο καρότσι DP3000, DP3100, SY-RD30, RD300-BE, DP4000x**	Μάρκα****
RO	**Declarație de conformitate UE** (valabilă până la 19.01.2027 inclusiv) Traducere a declarației de conformitate originale Declarăm pe proprie răspundere că produsul descris aici coincide cu directivele și normele în vigoare.		Obiectul declarației descris aici îndeplinește prescripțiile directivei 2011/65/UE a Parlamentului European și a Consiliului din 8 Iunie 2011 asupra limitării utilizării anumitor substanțe periculoase în aparatele electrice și electronice. * Documentație tehnică disponibilă la: **
	Număr articol***	**Denumirea articolului: Autobasculantă DP3000, DP3100, SY-RD30, RD300-BE, DP4000x**	Marcă****
RS	**EU izjava o usaglašenosti** (važi do uključujući 19.01.2027) Prevod originalne izjave o usklađenosti Izjavljujemo na našu isključivu odgovornost da je ovde opisani proizvod usklađen sa primenljivim smernicama i standardima.		Ovde opisani predmet ove izjave ispunjava odredbe Direktive 2011/65/EU Evropskog parlamenta i Saveta od 8. juna 2011. godine o ograničenju upotrebe određenih opasnih materija u električnoj i elektronskoj opremi. * Tehnička dokumentacija dostupna kod: **
	Broj artikla***	**Oznaka proizvoda: Prigušivač DP3000, DP3100, SY-RD30, RD300-BE, DP4000x**	Brend****

TR	**AB uygunluk beyanı** (19.01.2027 tarihi dahil olmak üzere geçerlidir) Orijinal uygunluk beyanının çevirisi Burada açıklanan ürünün geçerli yönetmeliklere ve standartlara uygun olduğunu tamamen kendi sorumluluğumuz altında beyan ediyoruz.	İşbu uygunluk beyanının düzenlendiği burada adı geçen ürün, Avrupa Parlamentosu'nun ve 8 Haziran 2011 tarihli Konsey'in elektrik ve elektronik cihazlarda belirli tehlikeli maddelerin sınırlandırılmasına ilişkin 2011/65/AT sayılı direktifini yerine getirmektedir. * Teknik belgeler şurada mevcuttur: **

Ürün numarası***	**Ürün Tanım: Boşaltma arabası DP3000, DP3100, SY-RD30, RD300-BE, DP4000x**	Marka****
*** 5908802903 / 59088029969 / 5808801903 / 5908802915 / 59088029942/ 58088039944 / 5908807903		**** **SCHEPPACH**

** :			
Stefan Hartinger Günzburger Str. 69 D-89335 Ichenhausen i. V. Andreas Pecher / Head of Project Management i.V. Simon Schunk / Division Manager Product Center Ichenhausen, 31.07.2026	☒ 2011/65/EU* ☒ 2014/30/EU ☐ 2014/29/EU ☐ 2014/35/EU ☐ 2004/22/EG ☐ 2014/68/EU ☐ 89/686/EWG_96/58/EG ☐ 90/396/EWG ☐ 2023/826/EU	☒ 2006/42/EG ☐ **Annex IV** **Notified Body:** **Notified Body No.:** **Certificate No.:**	☒ 2000/14/EG; 2005/88/EG Noise: measured L_{WA} = 98 dB guaranteed L_{WA} = 101 dB P = 4.1 KW ☐ **Annex V** ☒ **Annex VI** **Notified Body:** TÜV SÜD Industrie Service GmbH, Westendstrasse 199, 80686 München, Deutschland **Notified Body No.:** 0036
	☒ 2016/1628/EU	**Emission No.:** e9*2016/1628*2022/992SRA1/P*31212*01 (V) **Emission No.:** e13*2016/1628*2016/1628SRA1/P*0076*01	
	EN ISO 12100:2010; EN 1679-1:1998/A1:2011; EN 55012:2007+A1; EN 61000-6-1:2019		

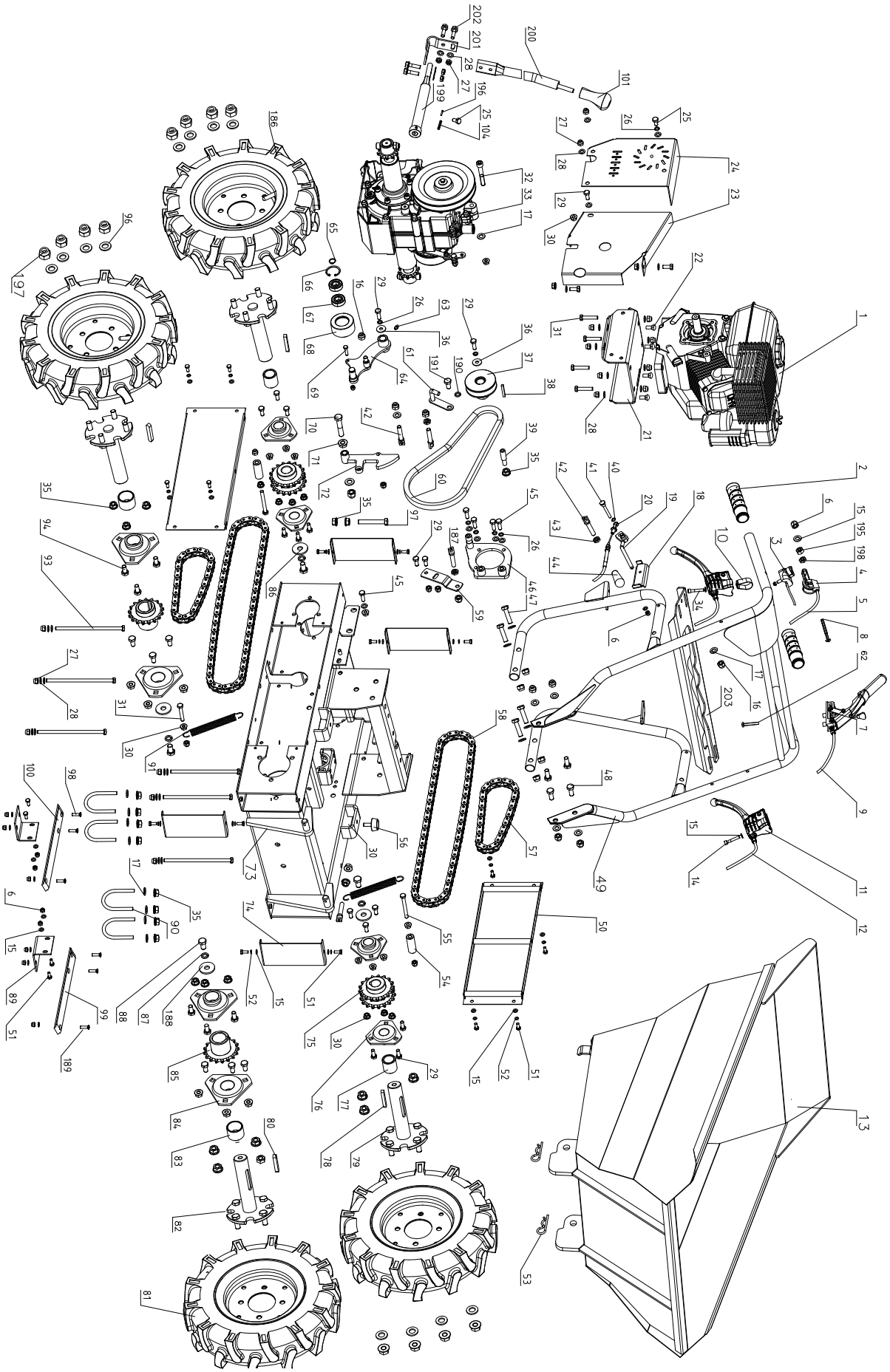

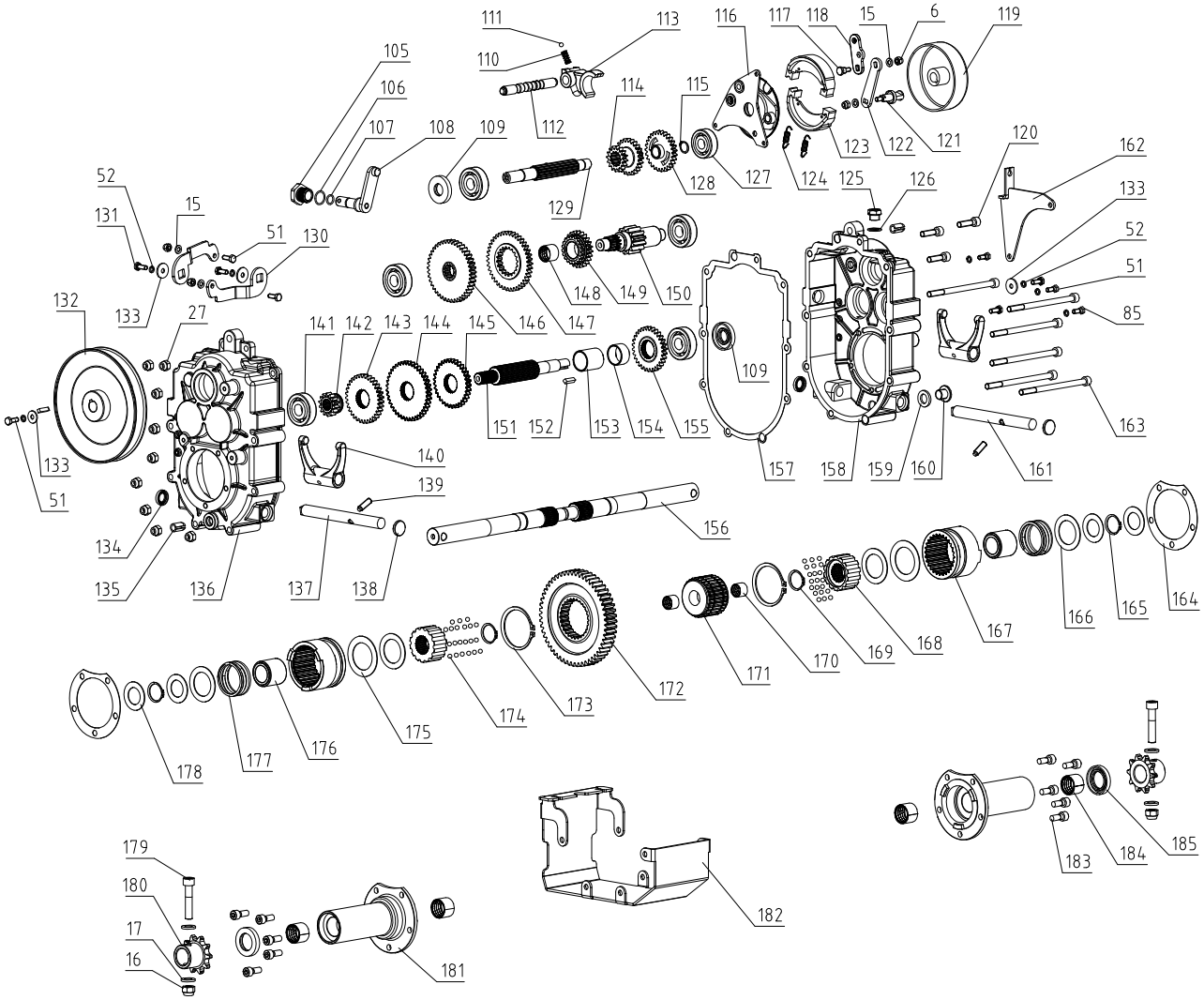
111
113
116
117
118
15
6
119
110
105
106
114
115
107
108
109
112
123
122
121
120
162
52
131
15
129
128
127
124
125
126
133
51
130
148
149
150
52
132
133
27
141
142
143
144
145
146
147
51
85
109
163
133
140
151
152
153
154
155
157
158
159
160
161
51
139
156
134
135
136
137
138
164
165
166
167
168
169
170
171
172
173
174
175
176
177
178
179
180
17
16
181
182
183
184
185