metabo®

KGSV 72 Xact SYM (12216000)

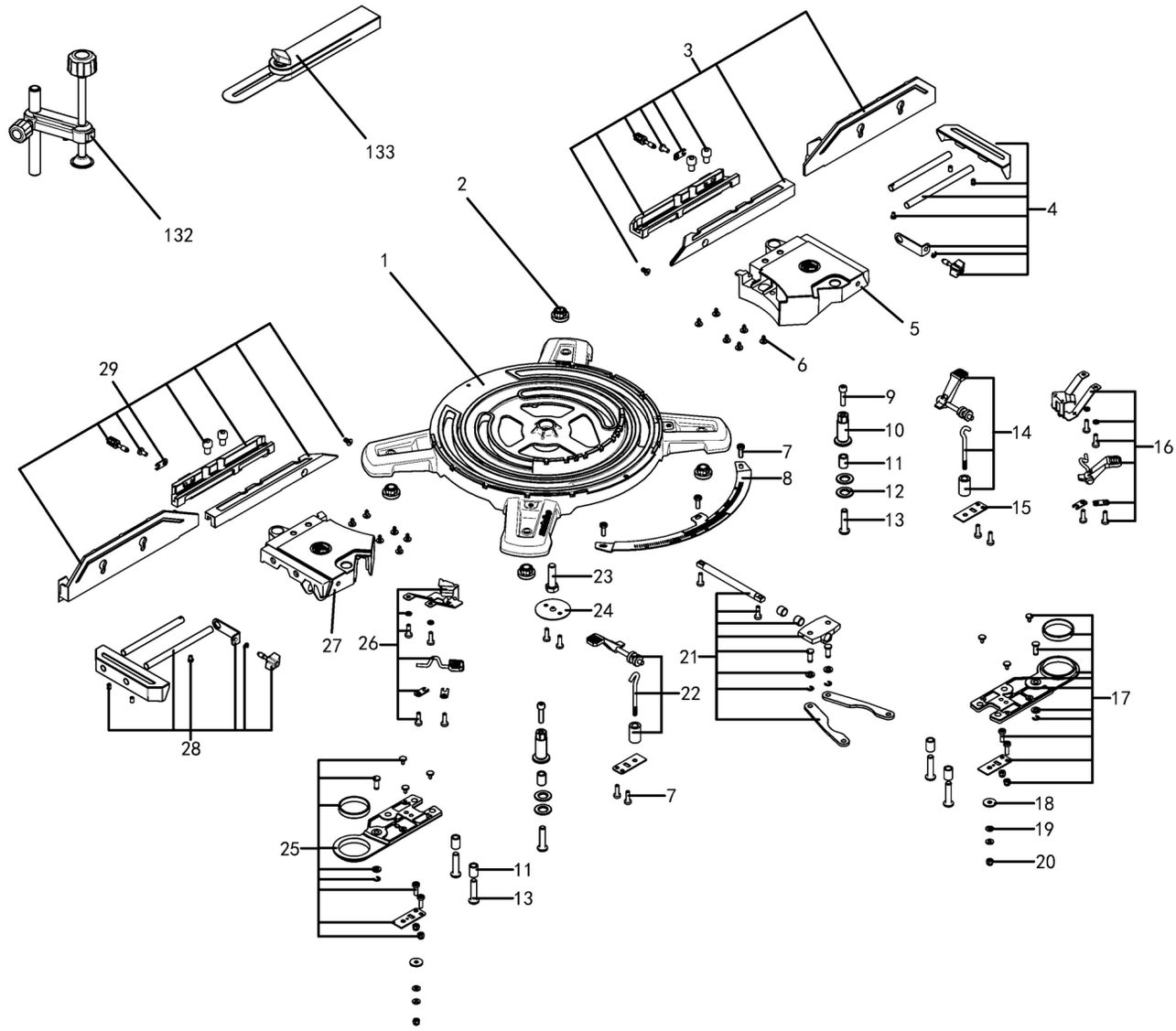

metabo®

KGSV 72 Xact SYM (12216000)

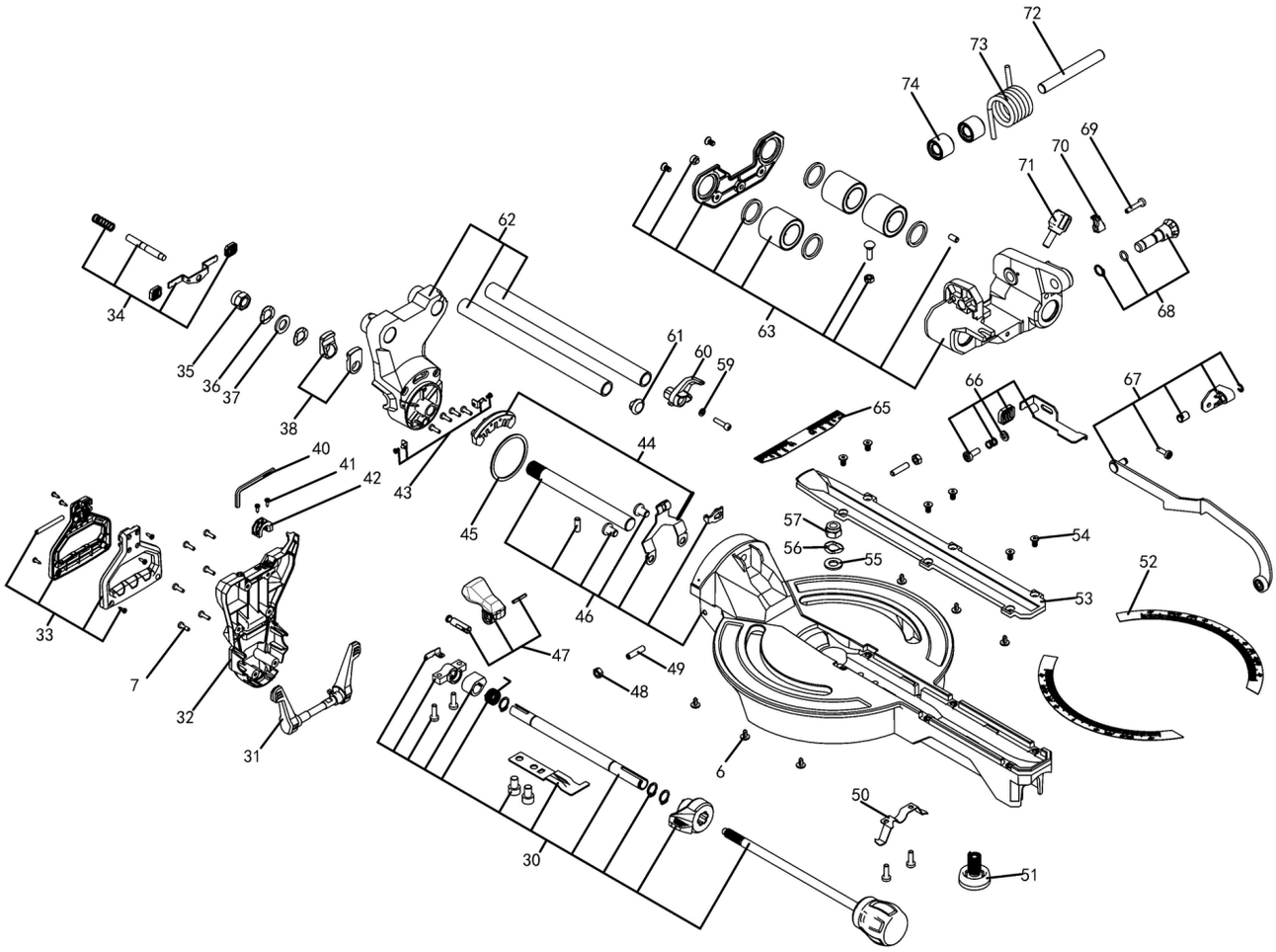

metabo

KGSV 72 Xact SYM (12216000)

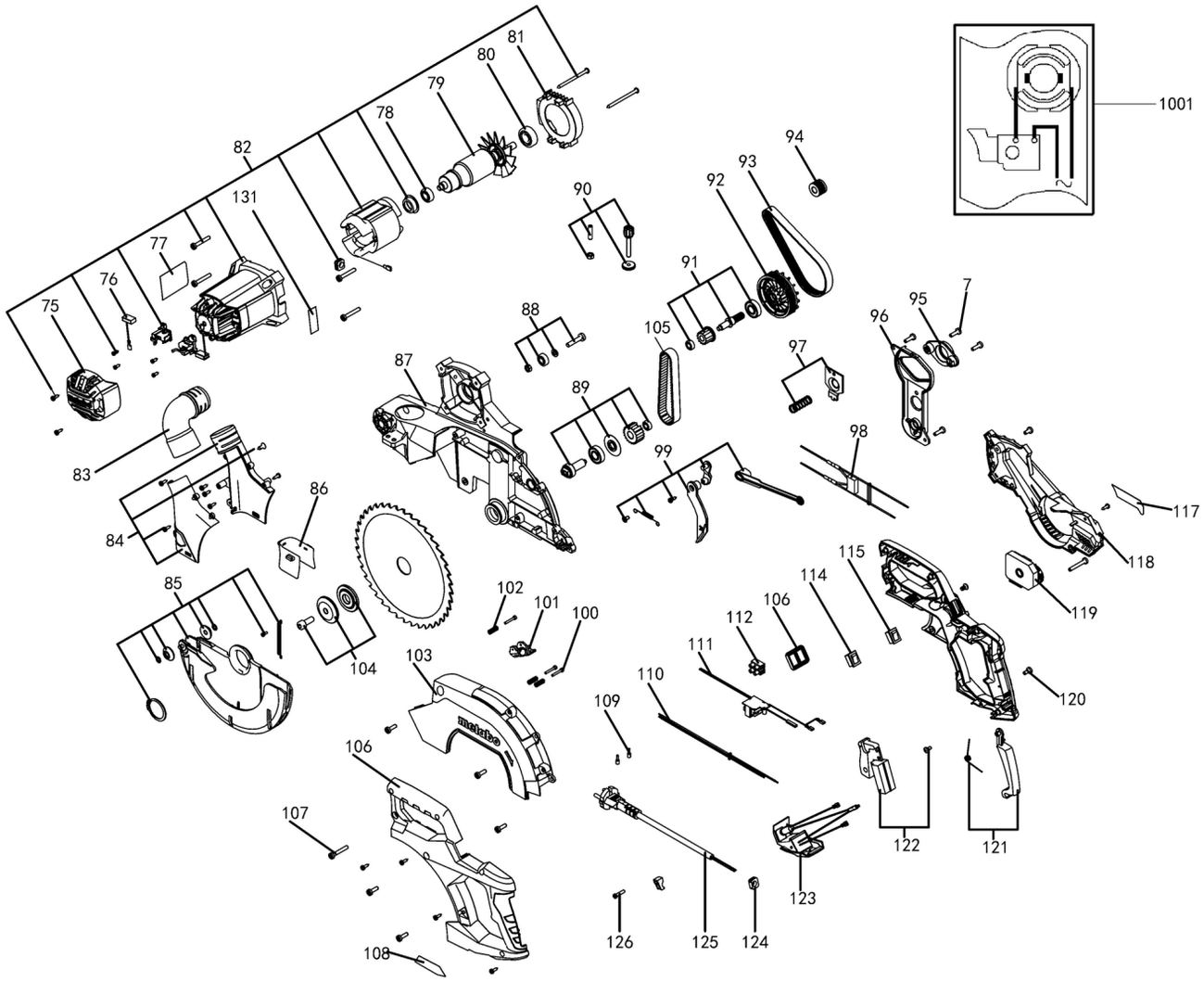

metabo®

KGSV 72 Xact SYM (12216000)

Position	Anzahl	Typennummer	Bezeichnung	PG
1	1	315419350	Platte	44
2	4	343442110	Gummifuss	11
3	1	316094350	Anschlag vollständig, rechts	40
4	1	316094360	Tischverbreiterung vollst.,rechts	30
5	1	315419370	Drehtisch	30
6	24	343442550	Gleitfuss	11
7	47	141121640	Linsenschr.(DIN 7985)	11
8	1	339137430	Skala vorn	21
9	3	141113890	2ylinderschraube	12
10	2	341165970	Fuehrungshuelse	20
11	6	341165960	Fuehrungshuelse	14
12	4	343442560	Gleitscheibe	11
13	6	341705360	Halbrundschraube	11
14	1	316094370	Arretierhebel vollst. rechts	25
15	4	339147900	Anschlagklemmblech	11
16	1	316094380	Arretierknopf, vollst. rechts	24
17	1	316094390	Tischplatte vollst. rechts	33
18	2	339007860	Scheibe	11
19	4	141156750	Spannscheibe	11
20	6	141132040	Sechskantmutter m.Klemmt.	11
21	1	316094400	Gleitsegment vollst.	30
22	1	316094420	Arretierhebel vollst. links	25
23	1	141124590	SECHSKANTSCHRAUBE M10X40	11
24	1	337002290	Endscheibe	11
25	1	316094440	Tischplatte vollst. links	33
26	1	316094430	Arretierknopf, vollst. links	24
27	1	315419360	Drehtisch	30
28	1	316094410	Tischverbreiterung vollst.,links	30
29	1	316094450	Anschlag vollst.,links	40
30	1	316094480	Drehtischklemmeinheit vollst.	33
31	1	343442180	(Kipp-)Klemmhebel	23
32	1	343442310	Abdeckung f. Kipparm	20
33	1	316094490	Handgriff vollst.	26
34	1	316094530	Rastenstueck vollst.	40
35	1	141132060	Sechskantmutter m.Klemmt.	13
36	2	341162160	Federring	11
37	1	141156740	Scheibe	11
38	1	316094540	Klemmhebel vollst.	23
40	1	344199210	Schluessel	11
41	22	341705340	Linsenkopfschraube	11
42	1	343442350	Kabelhalter	11
43	1	316094520	Zeiger vollst.	20
44	1	316094510	Neigungsanschlag vollst.	26
45	1	339147960	Scheibe	13
46	1	316094460	Drehtisch vollst.	49
47	1	316094470	Klemmhebel vollst.	21
48	5	141130100	Sechskantmutter	11
49	2	141124610	Gewindestift	11
50	1	339137440	Zeiger	12
51	1	343443260	Fuss vorne	12
52	1	339137280	Skala, Gehrungswinkel	17
53	1	343442280	Abdeckung f. Drehtisch	16

metabo®

KGSV 72 Xact SYM (12216000)

Position	Anzahl	Typennummer	Bezeichnung	PG
54	11	341722850	Flachkopfschraube	11
55	1	339007880	Scheibe	11
56	3	141153300	Tellerfeder	11
57	1	141132050	Sechskantmutter m.Klemmt.	11
59	7	141151940	Scheibe	11
60	1	343442330	Hebel lang	12
61	1	343442340	Hebel kurz	11
62	1	316094500	Klemme vollst.	43
63	1	316094550	Gleitstueck vollst.	41
65	1	339137290	Skala, Fasenwinkel	13
66	1	316094580	Tiefenanschlag vollst.	20
67	1	316094570	Schwenkhebel vollst.	30
68	1	316094560	Transportarretierung vollst.	20
69	1	141124660	Linsenschraube	11
70	2	343362490	Kabelschelle	12
71	1	343442190	Klemmhebel	13
72	1	341570940	Bolzen	12
73	1	342024080	Drehfeder	20
74	2	339148010	Federscheibe	11
75	1	343442530	Motorkappe	17
76	1	316094600	Kohlebürstensatz	22
77	1	338065330	Leistungsschild, 12216000 KGS 216 Compac	11
78	1	143115800	Rillenkugellager, 8X 22X 7	13
79	1	310011850	Anker	34
80	1	143115860	Rillenkugellager	14
81	1	343442540	Luftleitscheibe	11
82	1	316094590	Motor vollst.	48
83	1	343438930	Absaugrohr	15
84	1	316094710	Absaugstutzen vollst.	25
85	1	316094690	Pendelschutzhaube vollst.	30
86	1	344113310	Gummiabzieher	14
87	1	315419510	Schutzhaube oben	43
88	1	316094620	Laufrolle vollst.	19
89	1	316094640	Saegewelle vollst.	28
90	1	316094610	Tiefenanschlag vollst.	23
91	1	316094630	Zwischenwelle vollst.	27
92	1	315419560	Riemenscheibe	23
93	1	344260410	Rippenband	24
94	1	341203210	Riemenscheibe	20
95	1	315419540	Schutzhaube oben Cover B	20
96	1	315419530	Schutzhaube oben Cover A	24
97	1	316094650	Spindelarretierung vollst.	20
98	1	343255020	Kondensator	12
99	1	316094660	Schwenkhebel vollst.	23
100	3	141124640	Zylinderschraube	11
101	1	343442490	Halterung	12
102	3	342024110	Feder	11
103	1	315419520	Schutzhaube oben Logo Abdeckung	29
104	1	316094700	Flansch vollst.	24
105	1	344260400	Zahnriemen	23
106	1	343442410	Handgriff	26
107	6	341705350	Flachkopfschraube	11

metabo®

KGSV 72 Xact SYM (12216000)

Position	Anzahl	Typennummer	Bezeichnung	PG
108	1	338126980	Hinweisschild Laserstrahlung KGS 216 Com	11
109	2	343050340	Luesterklemme	11
110	1	344530370	Litzensatz	12
111	1	343085340	Transformator	20
112	1	343085350	Luesterklemme	11
114	1	343411290	Schalter f. Laser	12
115	1	343411180	LED Schalter	12
117	1	338126970	Hinweisschild Drehzahlstufen KGS 216 Com	11
118	1	343442470	Sperrknopf	20
119	1	343084510	Elektronikeinheit,230V 50/60Hz	33
120	4	141123890	Linsenschr.(DIN 7985)	11
121	1	316094680	Knopf vollst.	22
122	1	316094670	HAUPTSCHALTER vollst.	28
123	1	343085330	LED vollst. mit Laser	26
124	2	344113320	Kabeltuelle	11
125	1	344530360	Anschlusskabel	24
126	1	141116020	Linsenblechschraube	12
131	1	338126960	Hinweisschild Warning KGS 216 Compact	11
132	1	316075690	Werkstueckhalter vollst.	22
133	1	339148190	Klemmhalter	27
1001	1	338506220	Verdrahtungsplan	