metabo®

HG 20-600 (02066000)

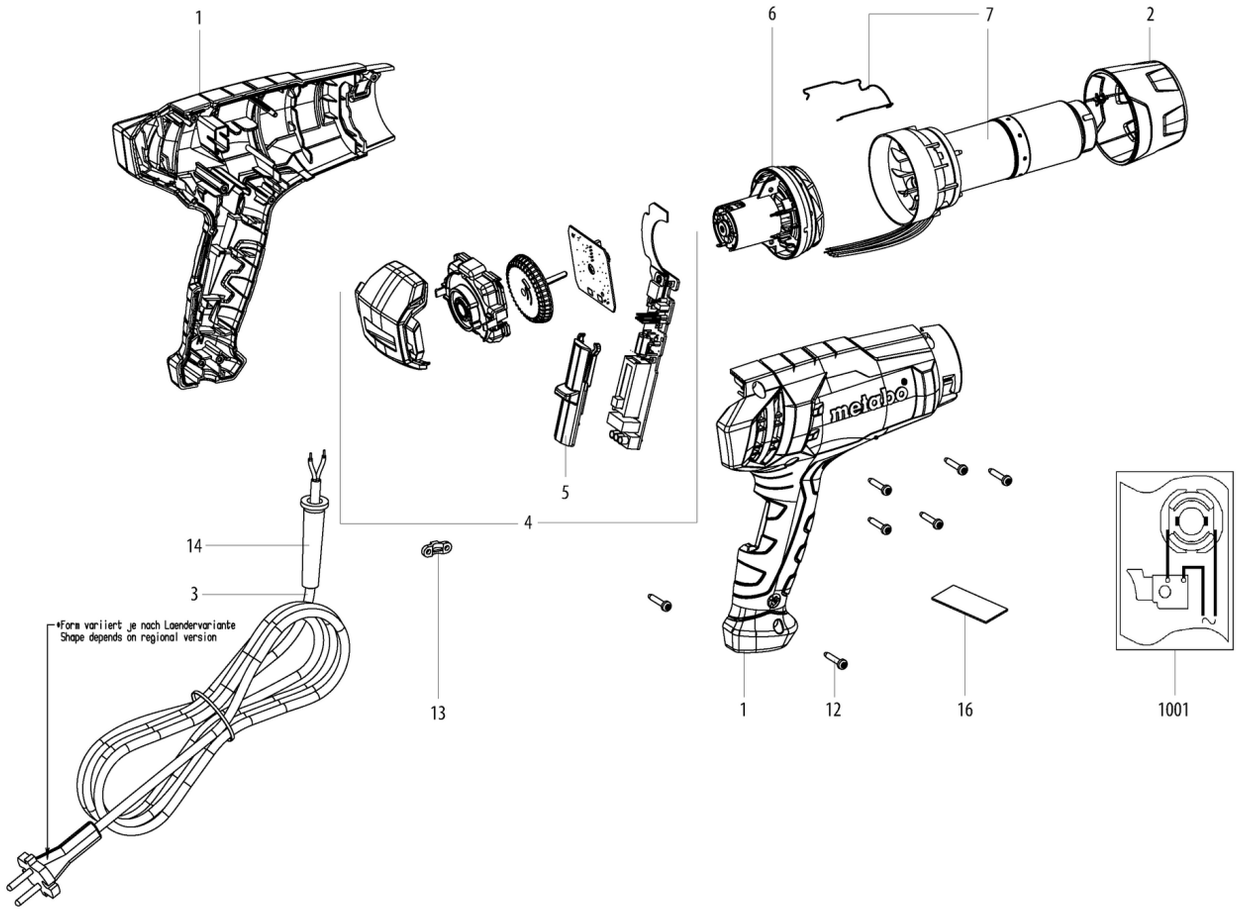

metabo®

HG 20-600 (02066000)

Position	Anzahl	Typennummer	Bezeichnung	PG
1	1	316072570	Gehaeuse vollst.	33
2	1	343453520	Schutzrohr	28
3	1	316072580	Kabel vollst.	26
4	1	343088390	Elektronik, 230V HG 20-600	43
5	1	343453540	Schaltschieber	24
6	1	317005340	Motoreinheit, 230V	30
7	1	341167430	Heizung, 230V HG 20-600	35
12	7	141121960	Linsenblechschraube	11
13	1	343375340	Kabelschelle	12
14	1	344098860	Kabelschutz	14
16	1	338073760	Leistungsschild 02066000 HG 20-600	19
1001	1	338510660	Verdrahtungsplan	