HONDA

GENERATOR

EU32i

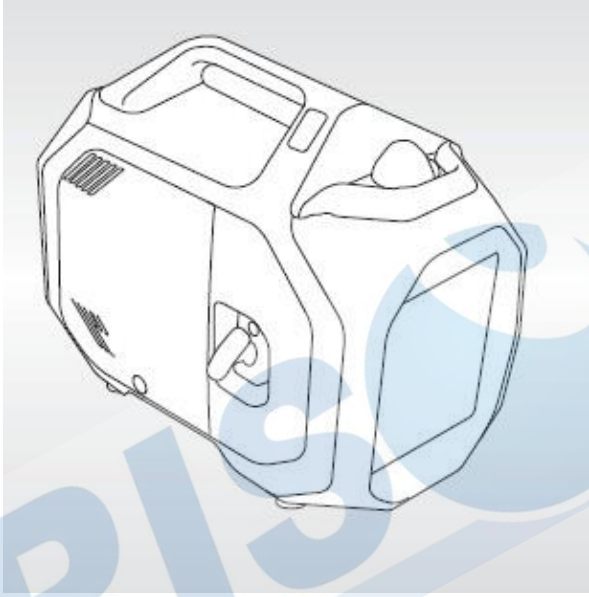

MANUAL DE UTILIZARE

Service și suport

AGRISORG

Honda EU32i

MANUAL DE UTILIZARE
Instrucţiuni originale

⚠ ATENȚIE!
Gazele de eșapament conțin monoxid de carbon otrăvitor care poate ajunge până la niveluri periculoase în spații închise sau parțial închise. Respirarea monoxidului de carbon poate provoca pierderea cunoștinței sau moartea. Nu porniți niciodată motorul acestui produs într-o zonă închisă sau chiar parțial închisă.

Păstraţi acest manual de utilizare la îndemână pentru a-l putea consulta oricând.
Acest manual trebuie considerat drept o parte componentă a generatorului şi trebuie să însoţească produsul în cazul unei revânzări.

Informațiile și specificațiile incluse în această publicație erau în vigoare la momentul aprobării pentru tipărire. Cu toate acestea, Honda Motor Co., Ltd. își rezervă dreptul de a întrerupe sau de a modifica specificațiile sau designul în orice moment fără preaviz și fără a suporta vreo obligație de orice fel.

Ilustrațiile pot varia în funcție de model.

INTRODUCERE
Vă mulțumim că ați achiziționat un generator Honda.

Dorim să vă ajutăm să obțineți cele mai bune rezultate de la noul dvs. generator și a-l opera în siguranță. Acest manual conține informații despre cum să faceți acest lucru; vă rugăm să-l citiți cu atenție.

Vă recomandăm să citiți garanția pentru a înțelege pe deplin acoperirea acesteia și responsabilitățile dvs. legate de dreptul de proprietate.

Atunci când generatorul dvs. are nevoie de întreținere programată, rețineți că dealerul dvs. Honda este special instruit pentru întreținerea generatoarelor Honda. Dealerul dvs. Honda este dedicat satisfacției dvs. și va fi încântat să vă răspundă la întrebările și preocupările dvs.

CÂTEVA CUVINTE DESPRE SIGURANȚĂ

Siguranța dumneavoastră și a celorlalți este foarte importantă.

În acest manual și pe generator vă furnizăm mesaje importante privind siguranța. Aceste informații vă atenționează asupra pericolelor potențiale care v-ar putea afecta sau pe alții. Vă rugăm să citiți cu atenție aceste mesaje.

Desigur, nu este practic sau posibil să vă avertizăm cu privire la toate pericolele asociate cu operarea sau întreținerea unui generator. Trebuie să vă folosiți propria dvs. judecată.

Veți găsi informații importante privind siguranța într-o varietate de forme:
- **Etichete de siguranță** - pe generator.
- **Instrucțiuni** - cum să folosiți acest generator în mod corect și sigur.
- **Titluri de siguranță** – de exemplu *INFORMAȚII IMPORTANTE DE SIGURANȚĂ*.
- **Mesaje de siguranță** - precedate de un simbol de alertă de siguranță ⚠ și de unul dintre cele trei cuvinte de semnal: PERICOL, AVERTISMENT sau ATENȚIE.

Aceste cuvinte de semnal înseamnă:

⚠ DANGER	Nerespectarea instrucțiunilor vă pot cauza RĂNIRI GRAVE sau FATALE.
⚠ WARNING	PERICOL DE MOARTE sau RĂNIRI GRAVE dacă nu se respectă instrucțiunile.
⚠ CAUTION	PERICOL DE RĂNIRE dacă nu se urmează instrucțiunile.

Întregul manual este plin de informații de siguranță importante - vă rugăm să îl citiți cu atenție.

MESAJE DE PREVENIRE A DETERIORĂRII

În plus față de cele de mai sus, veți găsi informații precedate de simbolul NOTICE.
Aceste informații au scopul de a vă ajuta să evitați deteriorarea generatorului dumneavoastră, a altor proprietăți sau a mediului înconjurător.

AGRISORG

CUPRINS

INTRODUCERE……2

INSTRUCȚIUNI PRIVIND SIGURANȚA

INFORMAȚII IMPORTANTE DE SIGURANȚĂ
Responsabilitatea operatorului.....7
Riscuri asociate cu monoxidul de carbon.....8
Riscuri de șocuri electrice.....8
Pericole de incendiu și arsuri 8
Realimentați cu grijă.....9
Protecție împotriva exploziei 9
Vehicule și pericole de transport.....9
Eliminare.....9
Eliminarea generatorului.....10
AMPLASAREA ETICHETELOR DE SIGURANȚĂ.....10

INSTRUCȚIUNI ÎNAINTE DE UTILIZARE.....14
ULEI DE MOTOR.....14
RECOMANDĂRI PRIVIND ULEIUL DE MOTOR.....14
COMBUSTIBIL.....15
RECOMANDĂRI PRIVIND COMBUSTIBILUL.....17

COMENZI ȘI CARACTERISTICI.....17
LOCAȚIA COMPONENTELOR ȘI A COMENZILOR 17
COMENZI.....19
Comutator motor.....19
Mânerul de demarorului.....19
Comutatorul accelerației Eco 19
Ieșiri de funcționare în paralel 20
Protector de circuit AC 20
CARACTERISTICI 21
Bornă de împământare.....21
Indicator nivel combustibil.....21
Indicator de ieșire 22
Alarmă (indicator) de suprasarcină 22
Alertă ulei/verificarea uleiului.....22
Modele de lumini LED 23
Funcție *Bluetooth*® 24
Aplicație pentru smartphone 24
Mâner superior și mâner inferior.....25

ÎNAINTE DE UTILIZARE....26
SUNTEȚI GATA SĂ ÎNCEPEȚI? 26
Cunoștințe 26
GENERATORUL DUMNEAVOASTRĂ ESTE GATA DE FUNCȚIONARE?....26
Verificarea motorului....26
Aparat de curent alternativ și cablu de alimentare....27
VERIFICAREA NIVELULUI ULEIULUI DE MOTOR 28
VERIFICAREA FILTRULUI DE AER 29
PRECAUȚII DE UTILIZARE ÎN SIGURANȚĂ 30

UTILIZARE 31
PORNIREA MOTORULUI 31
OPRIREA MOTORULUI....32
OPRIREA MOTORULUI cu un SMARTPHONE cu *Bluetooth*®....33
FUNCȚIONAREA CU CURENT ALTERNATIV 33
Aparate cu curent alternativ....34
FUNCȚIONAREA ÎN PARALEL CU CURENT ALTERNATIV....35
Aparate pentru funcționarea în paralel cu curent alternativ....36
SISTEM DE ACCELERAȚIE ECO....37
MODUL STANDBY....38
Conexiuni la sistemul electric al unei clădiri....38
Sistemul de împământare....38
Cerințe speciale....38

ÎNTREȚINEREA GENERATORULUI 39
IMPORTANȚA ÎNTREȚINERII....39
SIGURANȚĂ ÎN TIMPUL ÎNTREȚINERII 40
Precauții de siguranță....40
PROGRAMUL DE ÎNTREȚINERE....41
SCHIMBAREA ULEIULUI DE MOTOR 42
ÎNTREȚINEREA FILTRULUI DE AER 42
Curățarea filtrului de aer din spumă....42
ÎNTREȚINEREA BUJIEI 43
ÎNTREȚINEREA PARASCÂNTEII 45

DEPOZITARE 47
PREGĂTIREA DEPOZITĂRII 47
Curățarea 47
Combustibil 47
Ulei de motor 48
Cilindrul motorului 48
PRECAUȚII DE DEPOZITARE....49
SCOATEREA DIN DEPOZIT....49

TRANSPORT 50

REZOLVAREA PROBLEMELOR NEPREVĂZUTE 51
TURAȚIA MOTORULUI ESTE INSTABILĂ SAU MOTORUL NU PORNEȘTE 51
MOTORUL NU ARE PUTERE.....51
NU EXISTĂ CURENT LA PRIZELE DE CURENT ALTERNATIV 51

INFORMAȚII TEHNICE.....52
LOCALIZAREA NUMĂRULUI DE SERIE.....52
SPECIFICAȚII.....52

INFORMAȚII DE REFERINȚĂ.....55

SUPLIMENT ..... **la sfârșitul manualului**

- SCHEMA DE CIRCUIT
- ADRESELE PRINCIPALILOR DISTRIBUITORI Honda
- ”Declarație de conformitate CE”

AGRISORG

INSTRUCȚIUNI PRIVIND SIGURANȚA

INFORMAȚII IMPORTANTE DE SIGURANȚĂ

Generatoarele Honda sunt concepute să fie utilizate cu echipamente electrice care au un necesar de energie corespunzător. Alte utilizări pot duce la vătămarea operatorului sau la deteriorarea generatorului şi a altor bunuri.

Majoritatea vătămărilor sau a pagubelor de bunuri pot fi prevenite, dacă respectaţi toate instrucţiunile din acest manual şi cele de pe generator. Cele mai frecvente riscuri sunt prezentate mai jos, împreună cu cea mai bună metodă de a vă proteja pe dvs. şi pe ceilalţi.

Responsabilitatea operatorului

- Nu încercați niciodată să modificați generatorul. Aceasta poate provoca un accident, precum și deteriorarea generatorului și a aparatelor. Intervenția asupra motorului anulează omologarea UE de tip a acestui motor.

- Nu conectați o extensie la toba de eșapament.
- Nu modificați sistemul de admisie.
- Nu reglați regulatorul.
- Nu îndepărtați panoul de comandă și nu modificați cablajul panoului de comandă.

- Operatorul trebuie să ştie cum să oprească rapid generatorul, în caz de urgenţă.
- Operatorul trebuie înţeleagă cum să utilizeze toate comenzile generatorului, prizele de curent şi conexiunile.
- Asigurați-vă că toate persoanele care manevrează generatorul primesc instruire adecvată.
- Nu lăsaţi copiii să manevreze generatorul fără supravegherea părinţilor.
- Asiguraţi-vă că respectaţi instrucţiunile din acest manual referitoare la modul de utilizare a generatorului şi informaţiile privind întreţinerea. Ignorarea sau nerespectarea instrucţiunilor pot provoca accidente, precum şocuri electrice, iar sistemul de evacuare a gazelor de eşapament se poate deteriora.
- Nu manevraţi generatorul dacă există capace scoase. Vă puteţi prinde mâna sau piciorul în generator, provocând astfel un accident.

- Consultaţi-vă cu dealerul dvs. autorizat Honda în legătură cu demontarea şi efectuarea de lucrări de întreţinere şi service, pe care acest manual nu le acoperă.

- Respectați toate legile și reglementările aplicabile în locul în care este utilizat generatorul.

- Benzina și uleiul sunt toxice. Urmați instrucțiunile furnizate de fiecare producător înainte de utilizare.

- Aşezaţi generatorul pe o suprafaţă plană înainte de utilizare.

Riscuri asociate cu monoxidul de carbon
Gazul de eșapament al generatorului conține monoxid de carbon toxic, un gaz incolor și inodor. Inhalarea monoxidului de carbon VĂ POATE UCIDE ÎN CÂTEVA MINUTE. Pentru a evita otrăvirea cu monoxid de carbon, respectați aceste instrucțiuni atunci când folosiți un generator:

- Utilizați generatorul numai ÎN EXTERIOR, departe de ferestre, uși și guri de aerisire cu evacuarea motorului îndreptată departe de structurile ocupate.
- Nu folosiți niciodată un generator în interiorul unei case, garaj, subsol, orice tip de vehicul, remorcă sau barcă, sau orice spațiu închis sau parțial închis.
- Nu folosiți niciodată un generator în apropierea ușilor, ferestrelor, orificiilor de ventilație sau trape deschise.
- Luați aer proaspăt și solicitați imediat asistență medicală dacă suspectați că ați inhalat monoxid de carbon.

Primele simptome ale expunerii la monoxid de carbon includ dureri de cap, oboseală, dificultăți de respirație, greață și amețeli. Expunerea continuă la monoxid de carbon poate provoca pierderea coordonării musculare, pierderea cunoștinței și apoi moartea.

Riscuri de șocuri electrice
Generatorul produce suficientă energie electrică pentru a provoca șocuri grave sau electrocutare, dacă este utilizat necorespunzător.

- Nu se utilizează în condiții de umiditate. Păstrați generatorul uscat.
  - Nu utilizați în ploaie sau zăpadă.
  - Nu utilizați în apropierea unei piscine sau a unui sistem de aspersoare.
  - Nu utilizați când aveți mâinile ude.
- Dacă generatorul este depozitat în aer liber, neprotejat de intemperii, verificați toate componentele electrice de pe panoul de comandă înainte de fiecare utilizare. Umiditate sau gheața pot cauza o funcționare defectuoasă sau un scurtcircuit în componentele electrice care ar putea duce la electrocutare.
- Nu vă conectați la sistemul electric al unei clădiri decât dacă un întrerupător de izolare a fost instalat de către un electrician calificat.
- Pentru funcționarea în paralel, utilizați numai un cablu paralel aprobat de Honda (echipament opțional) atunci când conectați un generator EU32i la un alt generator EU32i.
- Nu conectați niciodată modele diferite de generatoare.
- Dacă suferiți un șoc electric, consultați un medic și solicitați imediat tratament medical.

Pericole de incendiu și arsuri
- Sistemul de evacuare se încălzește suficient de tare pentru a aprinde unele materiale.
  - Mențineți generatorul la cel puțin 1 metru distanță de clădiri și de orice tip de vehicul, remorcă, barcă sau alt echipament în timpul funcționării.
  - Nu izolați generatorul în niciun tip de structură.
  - Țineți materialele inflamabile la distanță de generator.
  - Nu blocați orificiile de admisie sau de evacuare, furtunurile, porturile și nu restricționați

aerul în sau departe de generator.
- Nu adăugați, nu îndepărtați și nu modificați capace, panouri, capote sau curele.

- Unele părți ale motorului cu ardere internă sunt fierbinți și pot provoca arsuri. Fiți atenți la avertismentele de pe generator.
- Toba de eșapament se încinge foarte tare în timpul funcționării și rămâne fierbinte pentru un timp după oprirea motorului. Aveți grijă să nu atingeți toba de eșapament cât timp este fierbinte. Lăsați motorul să se răcească înainte de a depozita generatorul.
- Nu turnați apă direct pe generator pentru a stinge focul atunci când acesta apare. Folosiți un stingător de incendiu adecvat, special conceput pentru incendii electrice sau pentru focul generat de ulei.
- Dacă inhalați vapori produși de incendiul accidental provocat de generator, consultați un medic și urmați imediat un tratament medical.

Realimentați cu grijă

Benzina este foarte inflamabilă, iar vaporii de benzină pot exploda.

- Nu realimentați în timpul funcționării.
- Lăsați motorul să se răcească dacă a fost în funcțiune.
- Realimentați numai în aer liber, într-o zonă bine ventilată și pe o suprafață plană.
- Nu fumați niciodată în apropierea benzinei și țineți la distanță alte flăcări și scântei.
- Nu umpleți excesiv rezervorul de combustibil.
- Asigurați-vă că orice combustibil vărsat a fost șters și curățat înainte de a porni motorul.
- Depozitați întotdeauna benzina într-un recipient aprobat.

Protecție împotriva exploziei

Acest generator nu este conform cu protecția împotriva exploziilor.

Vehicule și pericole de transport

- Scurgeți combustibilul din rezervorul de combustibil atunci când îl transportați.
- Nu folosiți generatorul în timpul transportului sau în timp ce este montat pe orice tip de vehicul, remorcă sau barcă.
- Nu operați generatorul atunci când se află într-un spațiu de depozitare, de marfă sau de securitate, inclusiv în orice compartiment pentru generatoare de rulote.
- Întotdeauna scoateți complet generatorul din vehicul, rulota, camion, remorcă, barcă, alt echipament sau structură în timpul funcționării.
- Generatorul trebuie să rămână staționar în timpul funcționării.

Eliminarea

Pentru a proteja mediul înconjurător, nu aruncați generatorul uzat, bateria, uleiul de motor, etc. în mod neglijent, lăsându-le la gunoi.

Respectați legile sau regulamentele locale sau consultați un reprezentant autorizat Honda pentru a elimina aceste piese.

Vă rugăm să aruncați uleiul de motor uzat într-un mod compatibil cu mediul înconjurător. Vă recomandăm să îl duceți într-un recipient sigilat la service-ul local pentru regenerare. Nu îl aruncați la gunoi sau nu îl turnați pe sol.

O baterie eliminată necorespunzător poate dăuna mediului înconjurător. Verificați întotdeauna reglementările locale pentru eliminarea bateriilor. Contactați service-ul autorizat pentru o înlocuire.

Eliminarea generatorului

Nu aruncați echipamentul electric împreună cu deșeurile menajere. În cazul în care aparatele electrice sunt eliminate în depozite de deșeuri sau gropi de gunoi, substanțele se pot scurge și reacționa și pot intra în lanțul alimentar, dăunând sănătății și bunăstării dumneavoastră. Pentru informații suplimentare privind eliminarea acestui produs, vă rugăm să vă adresați dealerului dvs. sau celui mai apropiat serviciu de colectare a deșeurilor menajere.

AMPLASAREA ETICHETELOR DE SIGURANȚĂ

Aceste etichete vă atrag atenția asupra potențialelor riscuri care pot provoca vătămări corporale grave. Citiți cu atenție etichetele.

În cazul în care o etichetă se desprinde sau devine greu de citit, contactați dealerul dvs. Honda pentru o înlocuire.

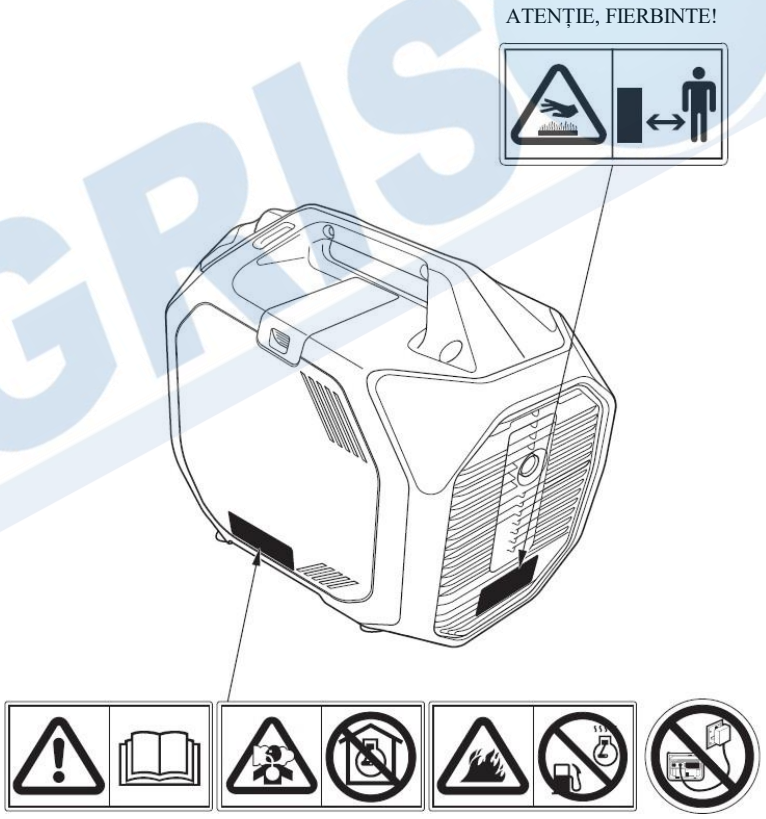

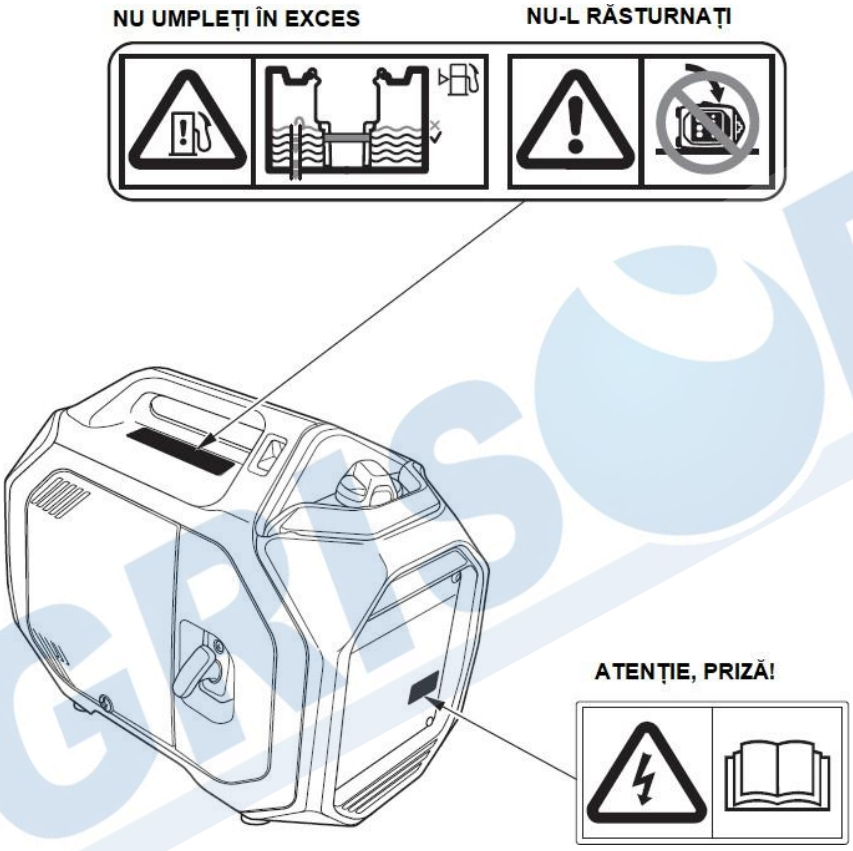

AGRISORG

- **Un sistem de evacuare fierbinte poate provoca arsuri grave. Evitați contactul dacă motorul a fost în funcțiune.**

- **Generatorul Honda este proiectat pentru a oferi siguranță și serviciu fiabil dacă este utilizat în conformitate cu instrucțiunile. Citiți și înțelegeți manualul de utilizare înainte de a utiliza generatorul. În caz contrar ar putea duce la vătămări corporale sau la deteriorarea echipamentului.**

- **Gazele de eșapament conțin monoxid de carbon otrăvitor, un gaz incolor și inodor. Inhalarea monoxidului de carbon poate provoca pierderea cunoștinței și poate duce la deces.**
- **Dacă utilizați generatorul într-o zonă închisă, sau chiar și o zonă parțial închisă, aerul pe care îl respirați ar putea conține o cantitate periculoasă de gaze de eșapament.**
- **Nu puneți niciodată în funcțiune generatorul în interiorul unui garaj, al unei case sau în apropierea unor ferestre sau uși deschise.**

- **Benzina este foarte inflamabilă și explozivă. Opriți motorul și lăsați-l să se răcească înainte de alimentarea cu combustibil.**

- **Conexiunile necorespunzătoare la instalația electrică a unei clădiri poate permite curentului de la generator să ajungă în liniile de alimentare, care poate duce la electrocutarea lucrătorilor companiei de utilități sau a altor persoane care intră în contact cu liniile electrice în timpul unei întreruperi de curent, iar generatorul poate exploda, arde sau provoca incendii atunci când alimentarea cu energie electrică este restabilită. Consultați compania de utilități sau un electrician calificat înainte de a efectua orice conexiuni de alimentare.**

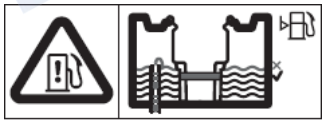

- **Nu umpleți rezervorul peste marcajul roșu de limită. Umplerea excesivă sau răsturnarea generatorului poate duce la scurgerea combustibilului prin tubul de aerisire, provocând o scurgere și un incendiu. Pericol de ardere sau rănire gravă.**

- **Conectați și înlăturați cutia adaptorului prizei de curent pentru funcționarea în paralel, numai cu motorul oprit.**

- **Pentru operarea ca simplă unitate, trebuie înlăturată cutia de adaptorului prizei de curent pentru funcționare în paralel.**

- **Amplasarea marcajului CE, a marcajului UKCA și a etichetei de zgomot**

ETICHETA CE, ETICHETA UKCA și ETICHETA DE ZGOMOT

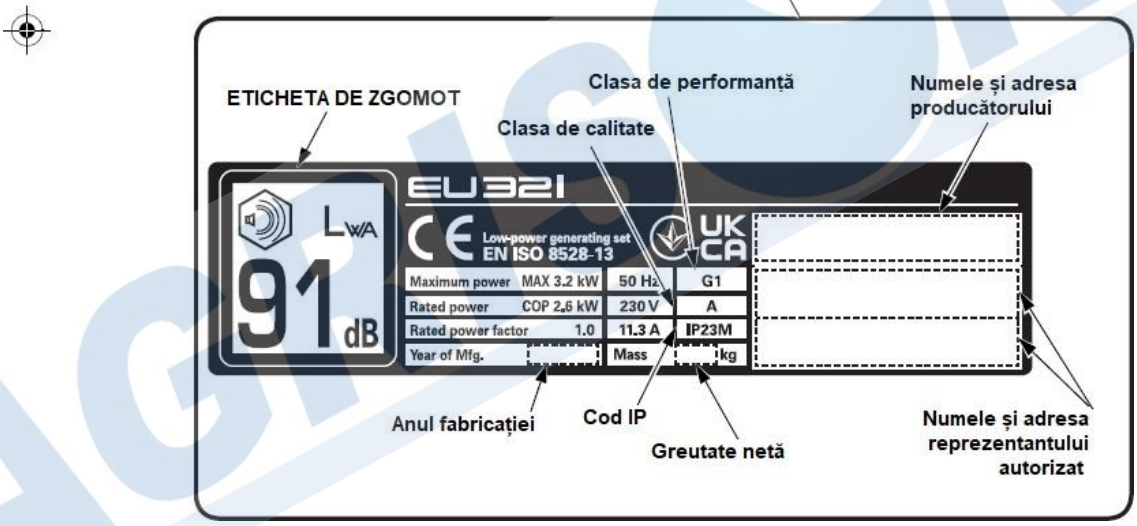

Numele și adresa producătorului, reprezentantului autorizat sunt scrise în "Declarația de conformitate" din acest manual.

INSTRUCȚIUNI ÎNAINTE DE UTILIZARE

ULEI DE MOTOR

Generatorul este livrat **FĂRĂ ULEI** în motor.

1. Așezați generatorul pe o suprafață plană.
2. Slăbiți șurubul capacului de întreținere și înlăturați capacul de întreținere.

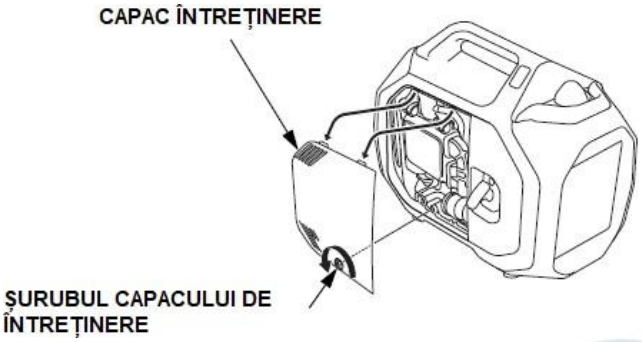

3. Cu generatorul în poziție de nivel, scoateți capacul rezervorului de ulei rotindu-l în sens invers acelor de ceasornic.
4. Adăugați suficient ulei pentru a aduce nivelul uleiului la limita superioară a gâtului de umplere. Pentru utilizare generală se recomandă ulei SAE10W-30 API din categoria de service SE sau superioară (sau echivalent); pentru recomandări suplimentare (consultați pagina 14).

Capacitate maximă de ulei: 0,46 L (0,48 US qt, 0,40 Imp qt).

Nu umpleți excesiv motorul cu ulei. Dacă motorul este umplut în exces, excesul de ulei poate fi transferat la carcasa filtrului de aer și în filtrul de aer.

5. Înșurubați bine capacul rezervorului de ulei.

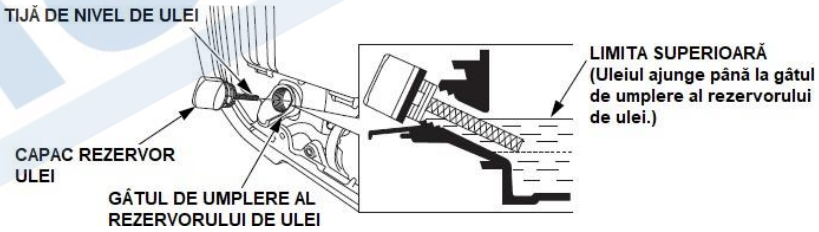

6. Reinstalați capacul de întreținere și strângeți șurubul capacului de întreținere în mod sigur.

RECOMANDĂRI PRIVIND ULEIUL DE MOTOR

Uleiul este un factor major care afectează performanța și durata de viață. Utilizați ulei detergent pentru motoare în 4 timpi.

SAE 10W-30 este recomandat pentru utilizare generală. Alte vâscozități indicate în grafic pot fi utilizate atunci când temperatura medie din zona dvs. se încadrează în intervalul recomandat. Specificațiile uleiului de lubrifiere necesare pentru a menține performanța sistemului de control al emisiilor: Ulei original Honda.

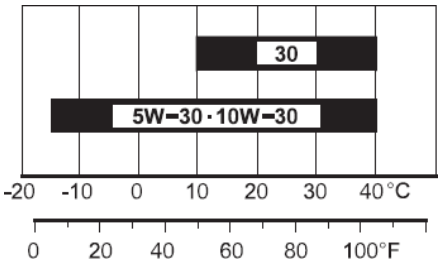

TEMPERATURĂ AMBIENTALĂ

Citiți instrucțiunile de pe recipientul de ulei înainte de utilizare.

Vâscozitatea uleiului SAE și categoria API service se află pe eticheta API de pe recipientul de ulei. Honda vă recomandă să utilizați un ulei din categoria API service SE sau o categorie superioară (sau echivalent).

COMBUSTIBIL

Adăugați combustibil la generator într-o zonă bine ventilată. Alimentați cu combustibil numai în aer liber. Păstrați benzina la distanță de aparate, cum ar fi lămpi pilot, grătare, aparate electrice, scule electrice, etc. Combustibilul vărsat nu este doar un pericol de incendiu, ci provoacă daune mediului. Alimentați cu atenție pentru a evita vărsarea combustibilului. Ștergeți scurgerile imediat. Nu umpleți rezervorul de combustibil peste marcajul de nivel superior (roșu) de pe filtrul de combustibil. După ce alimentați, reinstalați bine capacul rezervorului de combustibil.

Dacă este cazul, cu motorul oprit, verificați indicatorul de nivel al combustibilului pentru nivelul de combustibil. Dacă nivelul de combustibil este scăzut, așteptați ca generatorul să se răcească și umpleți din nou rezervorul de combustibil.

Acest aparat este certificat pentru a funcționa cu benzină fără plumb cu cifră octanică în cercetare de 89 sau mai mare. Consultați "RECOMANDĂRI PRIVIND COMBUSTIBILUL" (vezi pagina 17) pentru recomandări suplimentare privind combustibilul.

⚠ ATENȚIE!

Benzina este foarte inflamabilă și explozivă.

Vă puteți arde sau răni grav atunci când manipulați combustibilul.

- Opriți motorul și lăsați-l să se răcească înainte de a a manipula combustibilul.
- Țineți la distanță căldura, scânteile și flăcările.
- Manipulați combustibilul numai în aer liber.
- Țineți-l departe de vehiculul dumneavoastră.
- Ștergeți imediat scurgerile.

NOTĂ
Combustibilul poate deteriora vopseaua și părțile din plastic. Aveți grijă să nu vărsați combustibilul atunci când alimentați rezervorul de combustibil. Deteriorările cauzate de combustibilul vărsat nu sunt acoperite de garanție.

1. Îndepărtați capacul rezervorului de combustibil.

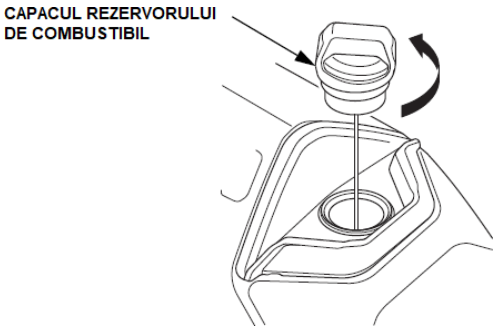

2. Alimentați cu atenție pentru a evita vărsarea combustibilului. Nu umpleți rezervorul de combustibil peste marcajul superior de nivel (roșu) de pe filtrul de combustibil.

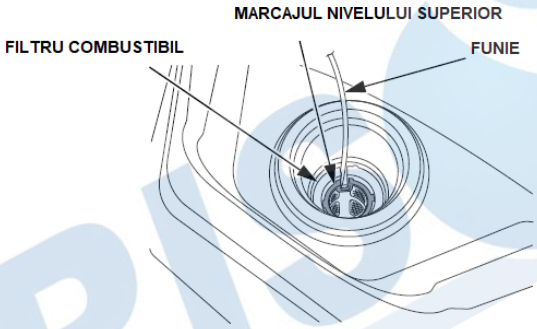

NOTĂ
Combustibilul poate deteriora vopseaua și părțile din plastic. Aveți grijă să nu vărsați combustibilul atunci când alimentați rezervorul de combustibil. Deteriorările cauzate de combustibilul vărsat nu sunt acoperite de garanție.

3. După realimentare, strângeți capacul rezervorului de combustibil până când acesta face clic.

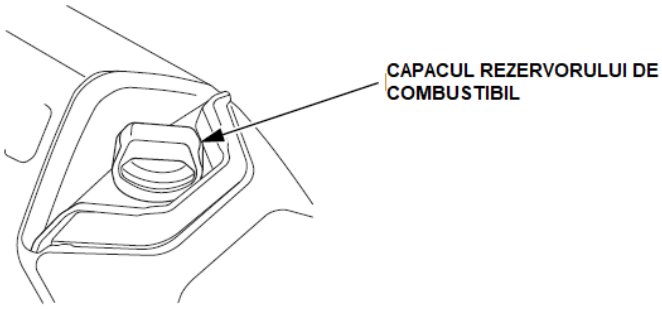

Mutați generatorul la o distanță de cel puțin 3 metri de sursa de alimentare cu combustibil înainte de a porni motorul.

RECOMANDĂRI PRIVIND COMBUSTIBILUL

Acest aparat este certificat pentru a funcționa cu benzină fără plumb cu cifră octanică în cercetare de 89 sau mai mare.

Specificațiile de combustibil necesare pentru a menține performanța sistemului de control al emisiilor: combustibil E10 la care se face referire în regulamentul UE.

Utilizați numai benzină fără plumb, altfel catalizatorul își va pierde eficacitatea și va afecta în mod negativ emisiile de gaze de eșapament.

Nu utilizați niciodată benzină veche, contaminată sau amestecată cu ulei. Evitați pătrunderea murdăriei sau a apei în rezervorul de combustibil.

Puteți utiliza benzină obișnuită fără plumb care nu conține mai mult de 10% etanol (E10) sau 5% metanol în volum. În plus, metanolul trebuie să conțină cosolvenți și inhibitori de coroziune.

Utilizarea de carburanți cu un conținut de etanol sau metanol mai mare decât cel indicat mai sus poate cauza probleme de pornire și/sau de performanță. De asemenea, poate deteriora metalul, cauciucul, și piesele din plastic ale sistemului de alimentare.

Deteriorarea motorului sau problemele de performanță care rezultă din utilizarea unui combustibil cu procentaje de etanol sau metanol mai mari decât cele indicate mai sus și cu benzină cu plumb nu sunt acoperite de garanție.

Dacă echipamentul dvs. va fi utilizat în mod rar, consultați secțiunea privind combustibilul de la capitolul "DEPOZITARE" (consultați pagina 47) pentru informații suplimentare privind deteriorarea combustibilului.

COMENZI ȘI CARACTERISTICI

LOCAȚIA COMPONENTELOR ȘI A COMENZILOR

Folosiți ilustrațiile de pe aceste pagini pentru a localiza și identifica comenzile utilizate cel mai frecvent.

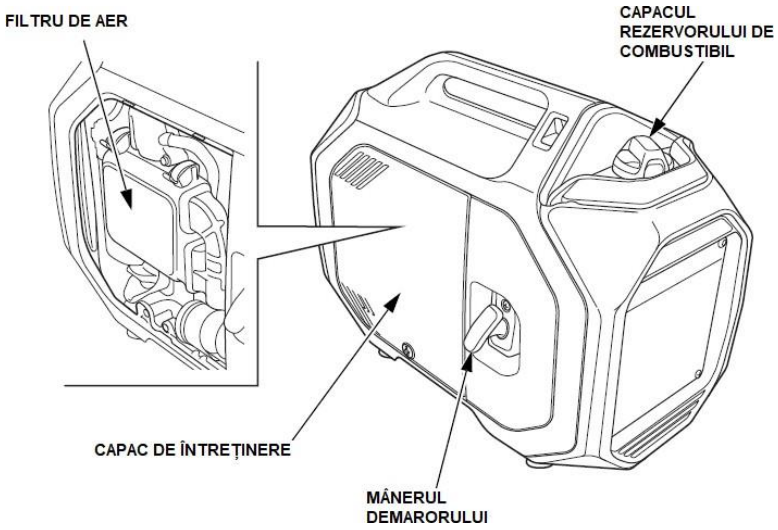

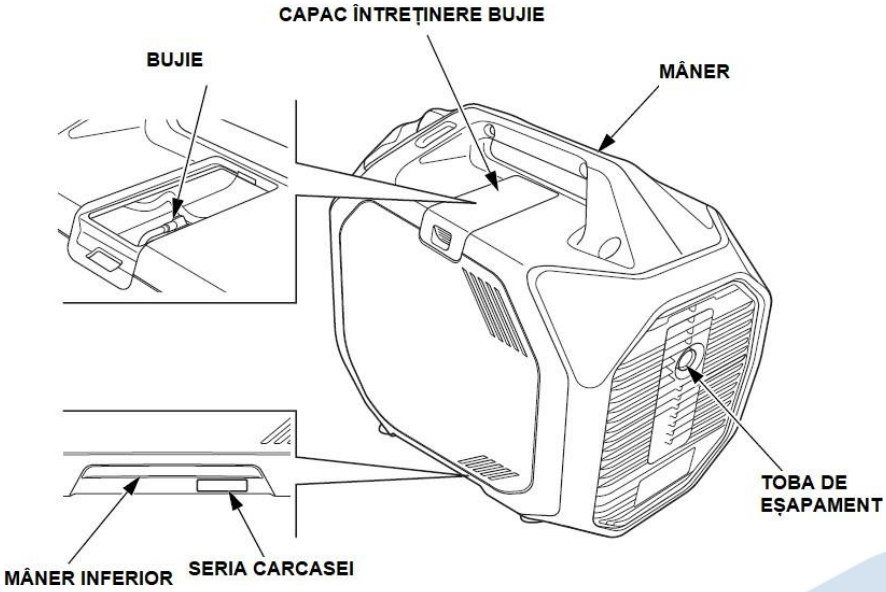
CAPAC ÎNTREȚINERE BUJIE
BUJIE
MÂNER
TOBA DE EȘAPAMENT
MÂNER INFERIOR
SERIA CARCASEI

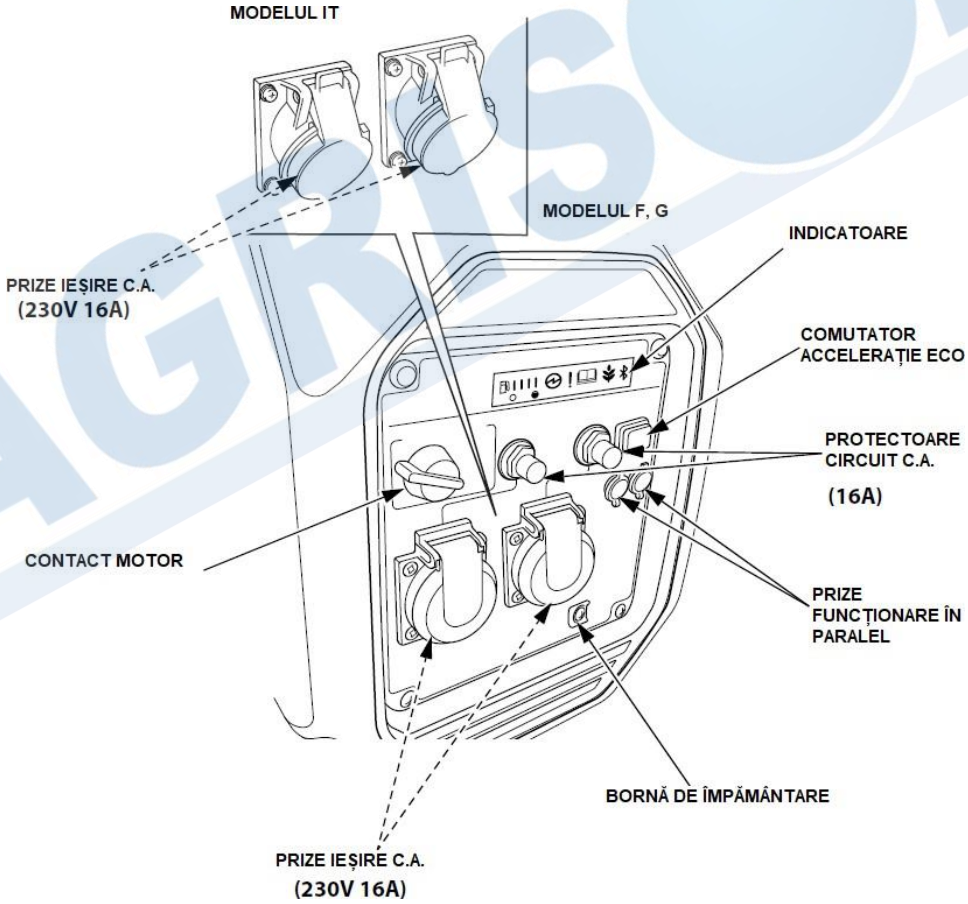
MODELUL IT
MODELUL F, G
INDICATOARE
PRIZE IEȘIRE C.A.
(230V 16A)
COMUTATOR ACCELERAȚIE ECO
PROTECTOARE CIRCUIT C.A.
(16A)
CONTACT MOTOR
PRIZE FUNCȚIONARE ÎN PARALEL
BORNĂ DE ÎMPĂMÂNTARE
PRIZE IEȘIRE C.A.
(230V 16A)

AGRISORG

COMENZI

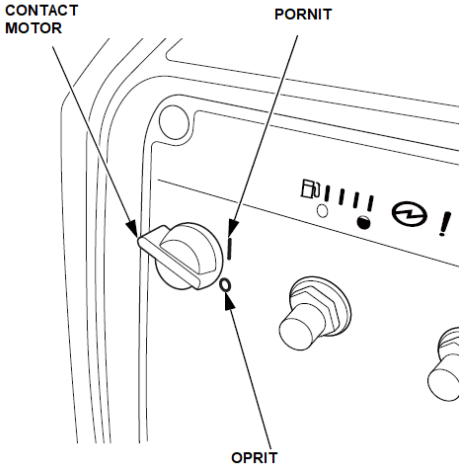

Contactul motorului

Comutatorul motorului controlează sistemul de aprindere.
OFF - Oprește motorul.
ON - Poziția de funcționare și pentru pornirea cu ajutorul demarorului cu recul.

Mânerul demarorului

Prin tragerea mânerului demarorului se acționea demarorul cu recul pentru a porni motorul.

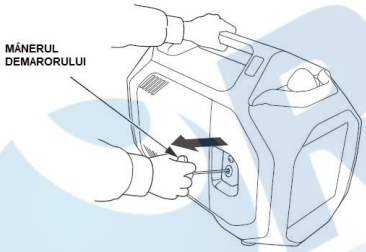

NOTĂ
Nu lăsați mânerul demarorului să se rotească brusc înapoi în poziția inițială. Întoarceți-l ușor pentru a preveni deteriorarea demarorului.

Comutatorul accelerației Eco

Sistemul accelerației Eco reduce automat turația motorului atunci când sarcinile sunt oprite sau deconectate. Atunci când aparatele sunt pornite sau reconectate, motorul revine la turația adecvată pentru a alimenta sarcina electrică.
De fiecare dată când apăsați comutatorul accelerației Eco, sistemul pornește și oprește.
Dacă sunt conectate simultan sarcini electrice mari, mutați comutatorul accelerației Eco în poziția OFF pentru a reduce modificările de tensiune.

Sistemul accelerației ECO PORNIT (ON)	Indicatorul luminos pornit (verde) • Recomandat pentru a minimiza consumul de combustibil și reduce și mai mult nivelul de zgomot atunci când mai puțin de o sarcină întreagă este aplicată generatorului.
Sistemul accelerației ECO OPRIT (OFF)	Indicator luminos stins • Sistemul accelerației Eco nu funcționează.

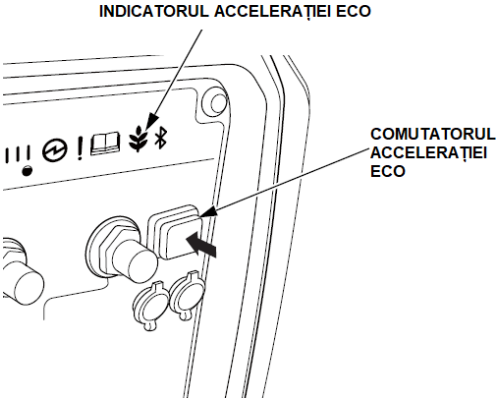

RESETAREA LA SUPRASARCINĂ

În cazul în care generarea de energie se oprește din cauza unei suprasarcini și indicatorul de alarmă de suprasarcină clipește, este disponibilă resetarea la supraîncărcare. După eliminarea cauzei supraîncărcării, generarea de energie poate fi reluată prin apăsarea și menținerea apăsată a comutatorului accelerației Eco (pentru mai mult de 3 secunde).

Ieșiri pentru funcționare în paralel

Aceste ieșiri sunt utilizate pentru conectarea a două generatoare EU32i pentru funcționare în paralel (consultați pagina 20). Un cablu paralel aprobat de Honda (echipament opțional) este necesar pentru funcționarea în paralel. Acest cablu poate fi achiziționat de la dealerul dvs. de service.

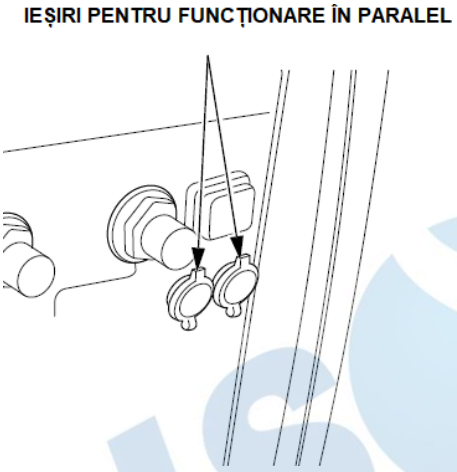

Protector de circuit CA

Protecția circuitului de curent alternativ se va opri automat dacă există un scurtcircuit sau o supraîncărcare semnificativă a generatorului la fiecare priză. În cazul în care protectorul circuitului de curent alternativ se dezactivează automat, verificați dacă aparatul funcționează corect și nu depășește capacitatea de încărcare nominală a circuitului înainte de să reporniți protectorul circuitului de curent alternativ în poziția ON.

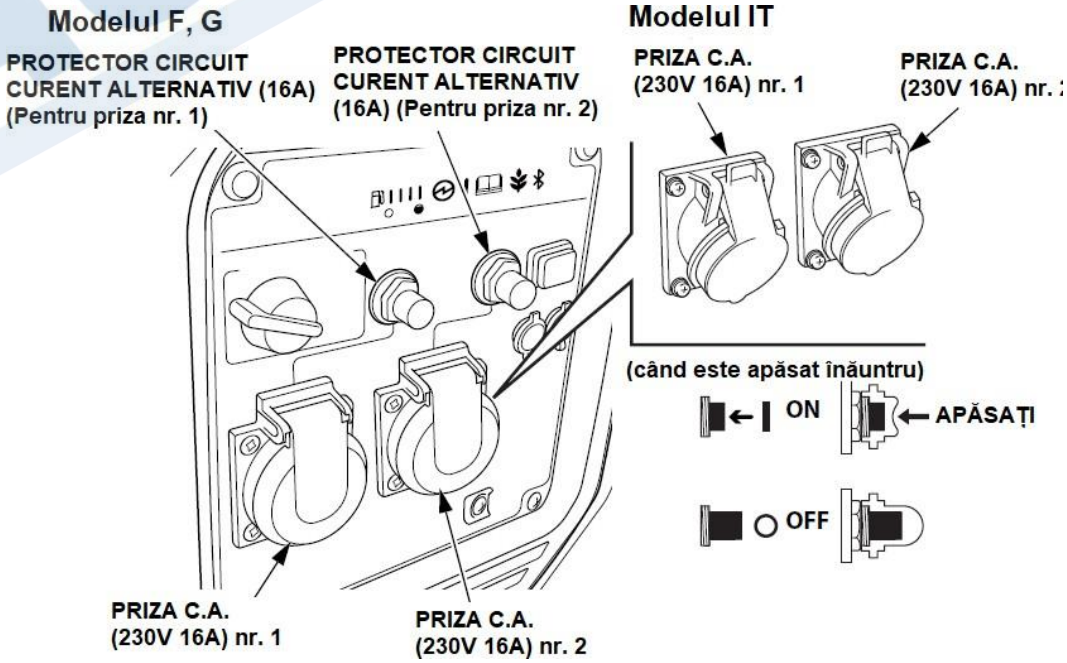

CARACTERISTICI

Bornă de împământare

Borna de împământare a generatorului este conectată la cadrul generatorului, la piesele metalice nepurtătoare de curent ale generatorului și la bornele de împământare ale fiecărei prize.

Înainte de a utiliza borna de împământare, consultați un electrician calificat, inspector electric, sau agenția locală competentă pentru codurile sau ordonanțele locale care se aplică la utilizarea prevăzută a generatorului.

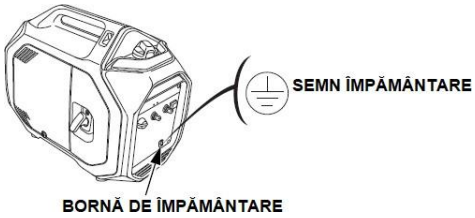

Generatorul produce suficientă energie electrică pentru a provoca un șoc grav sau electrocutare dacă este utilizat în mod necorespunzător.

Asigurați-vă că generatorul este legat la pământ atunci când aparatul conectat este legat la pământ.

Pentru a împământa borna generatorului, utilizați un fir de cupru cu acelaşi diametru sau mai mare decât cablul aparatului conectat.

Utilizați un set de prelungitoare cu conductor de împământare atunci când conectați un aparat cu conductor de împământare.

Pentru a identifica știftul de împământare din fișă, consultați secțiunea ”Priză” de la pagina 55.

Indicator de nivel de combustibil

Indicatorul de nivel al combustibilului este un dispozitiv mecanic care măsoară nivelul combustibilului din rezervor.

Pentru a asigura o durată de funcționare mai mare, începeți cu rezervorul plin înainte de utilizare.

Verificați nivelul combustibilului cu generatorul pe o suprafață plană. Întotdeauna alimentați cu motorul oprit (OFF) și rece.

Indicatorul în funcție de nivelul de combustibil al generatorului, după cum urmează:

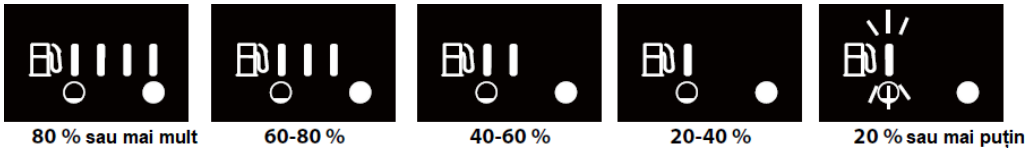

Indicator de ieșire
Indicatorul de ieșire (verde) este aprins atunci când generatorul funcționează în mod normal. Acesta indică faptul că generatorul produce energie electrică la nivelul prizelor.

În plus, indicatorul de ieșire are o funcție simplificată de contorizare a orelor.
Atunci când porniți motorul, indicatorul clipește în funcție de orele de funcționare cumulate ale generatorului, după cum urmează:
- Nu clipește: 0-100 ore
- 1 clipire: 100-200 ore
- 2 clipiri: 200-300 ore
- 3 clipiri: 300-400 ore
- 4 clipiri: 400-500 ore
- 5 clipiri: 500 sau mai multe ore.

Alarma (indicator) de suprasarcină
Dacă generatorul este supraîncărcat (peste 3,2 kVA) sau dacă există un scurtcircuit într-un aparat conectat, indicatorul de alarmă de suprasarcină (roșu) se va aprinde (ON). Indicatorul de alarmă de suprasarcină (roșu) va rămâne aprins (ON), iar după aproximativ 10 secunde, în cazul unei suprasarcini sau după aproximativ 5 secunde în cazul unui scurtcircuit, curentul se va opri către aparatul conectat, iar indicatorul de ieșire (verde) se va stinge (OFF). Cu toate acestea, motorul va continua să funcționeze.
Dacă indicatorul de alarmă de suprasarcină (roșu) clipește continuu, apăsați și mențineți apăsat comutatorul accelerației ECO pentru a-l reseta (consultați pagina 19).

Indicator de avertizare/verificare a uleiului
Sistemul de avertizare de ulei este conceput pentru a preveni avarierea motorului din cauza unei cantități insuficiente de ulei în carterul motorului. Înainte ca nivelul de ulei din carterul motorului să scadă sub limita de siguranță sau în cazul supraîncălzirii motorului, indicatorul de avertizare/verificare a uleiului (roșu) se aprinde și sistemul de avertizare a uleiului va opri automat motorul (comutatorul motorului va rămâne în poziția ON).
Dacă motorul se oprește sau dacă indicatorul de avertizare/verificare a uleiului (roșu) se aprinde atunci când trageți de mânerul starterului, verificați nivelul uleiului de motor (consultați pagina 28) înainte de a efectua depanare în alte zone. De asemenea, asigurați-vă că instalați generatorul pe o suprafață plană.
Este posibil ca motorul să se oprească din cauza activării sistemului de avertizare de ulei chiar dacă nivelul uleiului de motor este cel normal atunci când generatorul este înclinat.

În cazul în care indicatorul de avertizare/verificare a uleiului (roșu) clipește continuu, aceasta sugerează o defecțiune, de aceea contactați dealerul dvs. Honda.

Modele de lumini LED

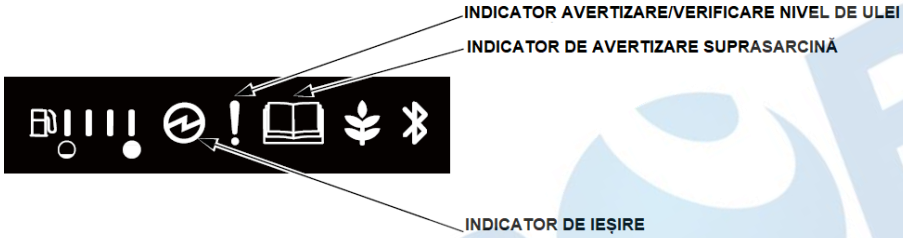

Stare	Cauza posibilă	Indicator de ieșire	Indicator de avertizare/verificare ulei	Indicator de avertizare suprasarcină
Normal	Funcționează normal	○	●	●
Defecțiune	Defecțiune unitate invertor	○/●/☼	☼	●
Anormală	Supracurent ieșire	●	●	○/☼
	Supraîncălzirea unității de invertor	●	●	○
Avertizare	• Nivel scăzut de ulei de motor • Generator înclinat • Supraîncălzirea motorului	●	○	●

○ : PORNIT (ON)
● : OPRIT (OFF)
☼ : CLIPEȘTE

Consultați "REZOLVAREA PROBLEMELOR NEPREVĂZUTE" la pagina 51 pentru diagnosticarea defecțiunilor.

Funcția *Bluetooth*®

Generatorul este conectat la un smartphone prin intermediul unei conexiuni *Bluetooth*®.

- Raza de acțiune dintre smartphone-ul dvs. cu *Bluetooth*® și generator poate fi maximizată atunci când există o linie vizuală clară, fără obstacole între dispozitive. Distanța de conectare este, de asemenea, afectată de tipul de smartphone utilizat și de mediul înconjurător, structurile și interferențele electronice.

Aplicație pentru smartphone

Aplicația pentru smartphone Honda "My Generator" este destinată exclusiv utilizării generatoarelor Honda echipate cu tehnologia *Bluetooth*®. Aplicația este capabilă să facă următoarele funcții convenabile:

- Oprire de la distanță:
  Poate opri motorul generatorului de la distanță.
- Modificarea de la distanță a sistemului de accelerație Eco.
- Monitorizare de la distanță:
  Afișează nivelul de ieșire a puterii și nivelul rămas de combustibil etc.
- Primiți notificări:
  Poate primi alerte de eroare și de întreținere.

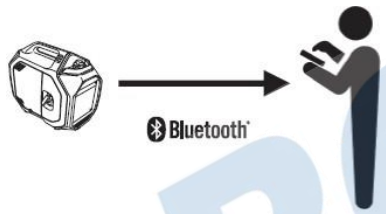

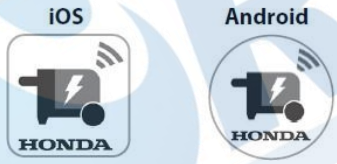

Descărcarea aplicației

Accesați App Store (iOS) sau Google Play (Android) și căutați "Honda My Generator" pentru a descărca aplicația.

Împerechere (numai pentru prima conectare)

Consultați asistența de pe aplicația pentru smartphone Honda "My Generator" pentru a împerechea smartphone-ul cu generatorul.

- Efectuați operațiunea de împerechere în termen de 30 de secunde după pornirea motorului.

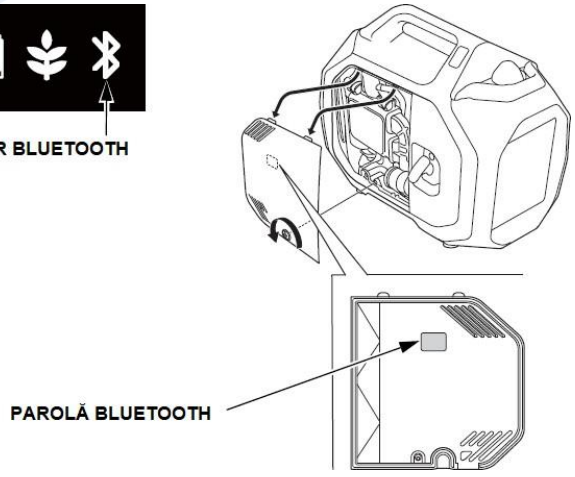

În funcție de conexiunea Bluetooth®, indicatorul se afișează după cum urmează:

- OFF: Nu este conectat
- Clipește rapid: Defecțiune
- Clipește lent: Împerechere disponibilă

- ON: Conectat

Mâner superior și mâner inferior
Țineți mânerul atunci când ridicați generatorul.
În plus față de utilizarea mânerului, puteți ridica generatorul apucând mânerul inferior cu cealaltă mână, dacă este necesar.

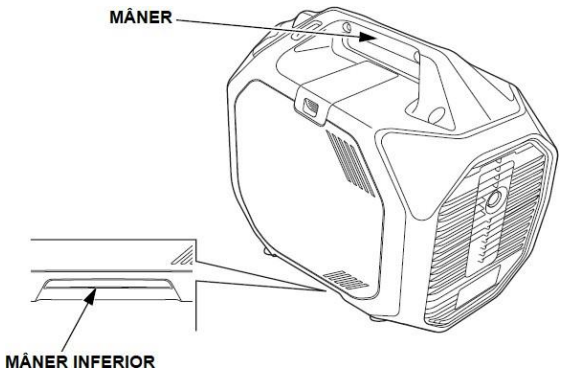

AGRISORG

ÎNAINTE DE UTILIZARE

SUNTEȚI GATA SĂ ÎNCEPEȚI?

Siguranța dumneavoastră este responsabilitatea dumneavoastră. Puțin timp petrecut în pregătire va reduce semnificativ riscul de rănire.

Cunoștințe

Citiți și înțelegeți acest manual. Cunoașteți care este rolul comenzilor și cum să le acționați.

Familiarizați-vă cu generatorul și cu funcționarea acestuia înainte de a începe să-l utilizați. Cunoașteți cum să opriți rapid generatorul în caz de urgență.

Dacă generatorul este utilizat pentru a alimenta aparate, asigurați-vă că acestea nu depășesc sarcina nominală a generatorului (consultați pagina 53).

GENERATORUL DVS. ESTE GATA DE FUNCȚIONARE?

Pentru siguranța dvs., pentru a asigura conformitatea cu reglementările de mediu și pentru maximizarea duratei de viață a echipamentului dvs., este foarte important să luați câteva momente înainte de a pune în funcțiune generatorul pentru a verifica starea acestuia. Aveți grijă să vă ocupați de orice problemă pe care o detectați sau să cereți ajutorul service-ului autorizat să o corecteze înainte de a pune în funcțiune generatorul.

⚠ ATENȚIE!

Întreținerea necorespunzătoare a acestui generator, sau dacă nu se corectează o problemă înainte de punerea în funcțiune, ar putea duce la o defecțiune semnificativă.

Unele disfuncționalități pot provoca vătămări grave sau moartea.

Întotdeauna efectuați o verificare înainte de fiecare operațiune și corectați orice problemă detectată.

Pentru a preveni un posibil incendiu, țineți generatorul la cel puțin 1 metru de pereții clădirii, de vehicule și de alte echipamente în timpul funcționării. Nu plasați obiecte inflamabile în apropierea motorului sau a sistemului de evacuare.

Înainte de a începe verificările premergătoare funcționării, asigurați-vă că generatorul se află pe o suprafață plană și fermă, și că întrerupătorul motorului este în poziția OFF.

Verificarea motorului

- Înainte de fiecare utilizare, uitați-vă în jurul și sub motor pentru a vedea dacă există semne de ulei sau de scurgeri de benzină.
- Verificați nivelul uleiului de motor (consultați pagina 28). Un nivel scăzut al uleiului de motor va face ca sistemul de avertizare de ulei să oprească motorul.

- Verificați filtrele de aer (consultați pagina 29). Filtrele de aer murdare vor restricționa fluxul de aer către sistemului de alimentare, reducând performanța motorului și a generatorului.
- Verificați nivelul de combustibil (consultați pagina 15). Pornirea cu un rezervor plin va ajuta la eliminarea sau reducerea întreruperilor de funcționare pentru realimentare.

Aparat de curent alternativ și cablu de alimentare
Înainte de a conecta un aparat de curent alternativ sau un cablu de alimentare la generator:

- Folosiți prelungitoare cu 3 pini, unelte și aparate cu împământare sau aparate cu izolație dublă.
- Verificați cablurile și fișele și înlocuiți-le dacă sunt deteriorate.
- Asigurați-vă că aparatul este în stare bună de funcționare. Aparatele sau cablurile de alimentare defecte pot crea un potențial de șoc electric.
- Asigurați-vă că puterea electrică nominală a sculei sau a aparatului nu depășește puterea nominală a generatorului sau a prizei utilizate.
- Nu depășiți limita de curent specificată pentru nicio priză.
- Atunci când este necesar un prelungitor, asigurați-vă că folosiți un cablu cu înveliș de cauciuc rezistent și flexibil (IEC 245 sau echivalent).
  Atunci când utilizați un prelungitor, valoarea rezistenței nu trebuie să depășească 1,5 Ω.
- Limitați lungimea prelungitoarelor; 60 m pentru cabluri de 1,5 mm^2 și 100 m pentru cabluri de 2,5 mm^2. Prelungitoarele lungi vor reduce puterea utilizabilă din cauza rezistenței din cablul prelungitorului.
- Țineți generatorul departe de alte cabluri sau fire electrice, cum ar fi liniile comerciale de alimentare cu energie electrică.
- Modelul G
  ATENȚIE! Atunci când conectați o fișă înclinată, asigurați-vă că utilizați numai o fișă IPx4.

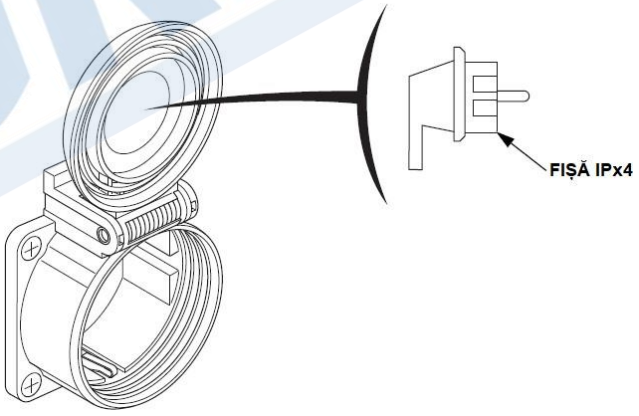

VERIFICAREA NIVELULUI ULEIULUI DE MOTOR

Verificați nivelul uleiului de motor cu generatorul pe o suprafață plană și cu motorul oprit.

1. Slăbiți șurubul capacului de întreținere și scoateți capacul de întreținere.

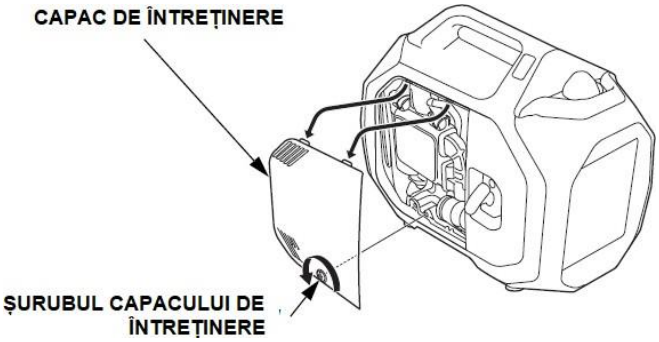

2. Îndepărtați capacul rezervorului de ulei rotindu-l în sens invers acelor de ceasornic. Ștergeți tija de nivel de ulei.
3. Introduceți tija de nivel de ulei în gâtul de umplere cu ulei, așa cum se arată, dar nu o înșurubați, apoi scoateți-o pentru a verifica nivelul uleiului.
4. Dacă nivelul uleiului este aproape sau sub limita inferioară, umpleți rezervorul cu uleiul recomandat până la limita superioară. Nu umpleți în exces.
   - "Limita superioară" înseamnă uleiul existent până la gâtul de umplere cu ulei.
   - "Limita inferioară" înseamnă că uleiul ajunge doar până la capătul inferior al tijei de nivel de ulei.

Consultați "RECOMANDĂRI PRIVIND ULEIUL PENTRU MOTOR" de la pagina 14.
5. Reinstalați bine capacul rezervorului de ulei.
6. Reinstalați capacul de întreținere și strângeți șurubul capacului de întreținere în mod sigur.

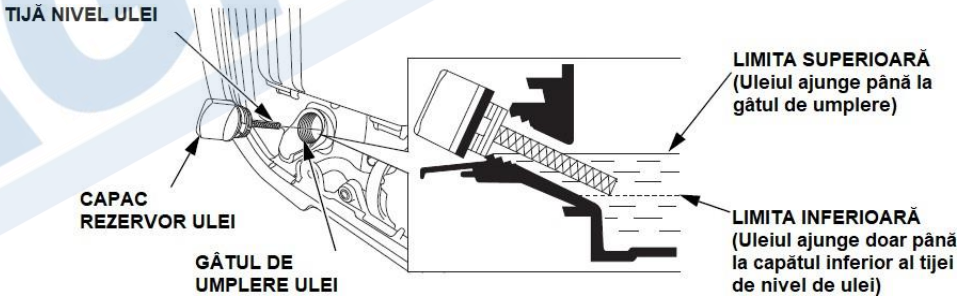

Sistemul de avertizare a lipsei de ulei va opri automat motorul înainte ca nivelul uleiului să scadă sub limitele de siguranță. Cu toate acestea, pentru a evita neplăcerile cauzate de o oprire neașteptată, verificați periodic nivelul uleiului.

VERIFICAREA FILTRULUI DE AER

1. Slăbiți șurubul capacului de întreținere și scoateți capacul de întreținere.

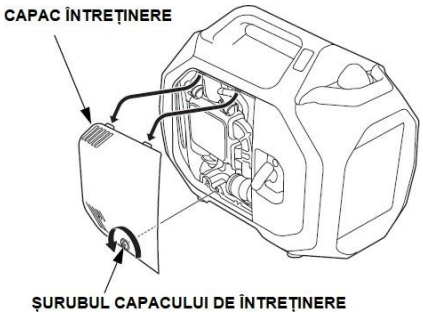

2. Desfaceți clemele de fixare a capacului filtrului de aer; scoateți capacul filtrului de aer.

3. Îndepărtați filtrul de aer din spumă din capacul filtrului de aer.

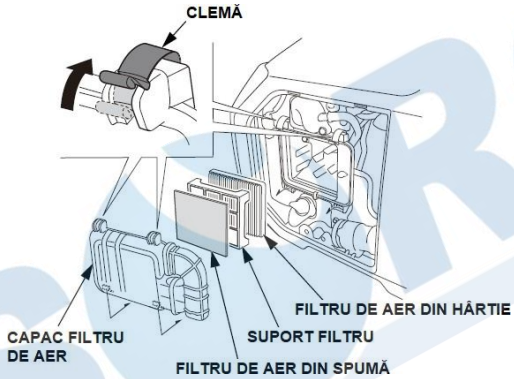

4. Verificați filtrul de aer din spumă pentru a vă asigura că este curat și în stare bună. În cazul în care filtrul de aer din spumă este murdar, curățați-l așa cum este descris la pagina 42. Înlocuiți filtrul de aer din spumă dacă acesta este deteriorat.

5. Reinstalați filtrul de aer din spumă în capacul filtrului de aer.

6. Îndepărtați filtrul de hârtie din suport.

7. Dacă filtrul de aer din hârtie este murdar, înlocuiți-l cu unul nou. Nu curățați filtrul de aer din hârtie.

8. Reinstalați filtrul de aer din hârtie, suportul și capacul filtrului de aer.

9. Reinstalați capacul de întreținere și strângeți șurubul capacului de întreținere.

NOTĂ

Funcționarea motorului fără filtrele de aer sau cu un filtru de aer deteriorat va permite murdăriei să pătrundă în motor, provocând uzura rapidă a motorului. Acest tip de deteriorare nu este acoperită de garanție.

AGRISCORG

PRECAUȚII DE UTILIZARE ÎN SIGURANȚĂ

Înainte de a opera generatorul, parcurgeți capitolele "INSTRUCȚIUNI PRIVIND SIGURANȚA" (consultați pagina 7).
Pentru siguranța dumneavoastră, nu folosiți generatorul într-un loc închis sau parțial închis, cum ar fi un garaj (chiar dacă ușa este deschisă) sau în apropierea unor structuri sau vehicule.
Gazele de eșapament ale generatorului dvs. conțin monoxid de carbon otrăvitor care poate aduna rapid în astfel de zone, structuri, vehicule, remorci sau bărci.

- Nu puneți în funcțiune generatorul atunci când se află într-o zonă de depozitare, de marfă sau de securitate, inclusiv în orice compartiment pentru generator de rulote.
- Întotdeauna scoateți complet generatorul din vehicul, remorcă, barcă sau alt echipament sau structură în timpul funcționării.
- Generatorul trebuie să rămână staționar în timpul funcționării.

⚠ ATENȚIE!

Gazele de eșapament conțin monoxid de carbon otrăvitor care poate ajunge până la niveluri periculoase în spații închise sau parțial închise.

Inhalarea monoxidului de carbon poate provoca pierderea cunoștinței sau moartea.

Nu porniți niciodată motorul acestui produs într-o zonă închisă sau chiar parțial închisă.

AGRISORG

UTILIZARE

PORNIREA MOTORULUI

Pentru a preveni un posibil incendiu, țineți generatorul la cel puțin 1 metru de pereții clădirii sau ai remorcii, de vehicule, remorci, bărci și alte echipamente în timpul funcționării. Nu așezați obiecte inflamabile în apropierea motorului sau a eșapamentului.

NOTĂ

- Utilizarea acestui generator la mai puțin de 1 metru de o clădire, un obstacol sau atunci când se află într-o incintă, un compartiment de depozitare sau de securitate, poate provoca supraîncălzirea și deteriorarea generatorului.

- Pentru o răcire adecvată, lăsați cel puțin 1 metru de spațiu gol deasupra și în jurul generatorului. Păstrați toate orificiile de răcire deschise și libere de resturi, noroi, apă etc. Orificiile de răcire sunt situate pe panoul lateral, panoul de control și partea inferioară a generatorului. Dacă orificiile de răcire sunt blocate, generatorul se poate supraîncălzi și poate deteriora motorul, invertorul sau bobinele.

Consultați "PRECAUȚII DE UTILIZARE ÎN SIGURANȚĂ" la pagina 30 și efectuați procedura descrisă la capitolul "GENERATORUL DVS. ESTE GATA DE FUNCȚIONARE?" (consultați pagina 26).

Consultați "FUNCȚIONARE CU CURENT ALTERNATIV" (consultați pagina 33) pentru conectarea sarcinilor la generator.

1. Asigurați-vă că toate aparatele sunt deconectate de la priza de curent alternativ.

2. Mutați comutatorul motorului pe poziția ON.

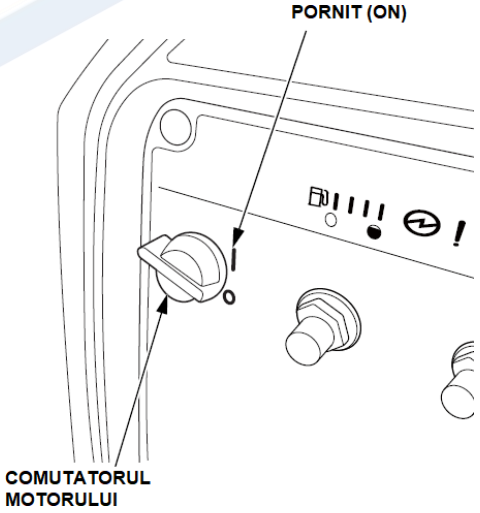

3. Trageți ușor de mânerul demarorului până când simțiți rezistență; apoi trageți cu putere în direcția săgeții, așa cum se arată.

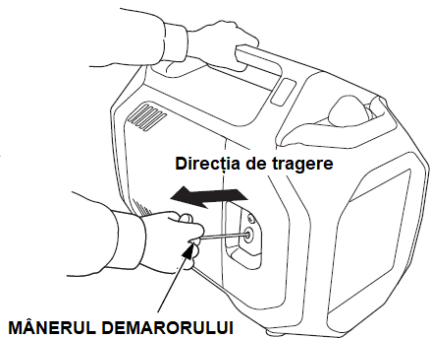

NOTĂ

Nu lăsați mânerul demarorului să se rotească brusc înapoi în poziția inițială. Întoarceți-l ușor pentru a preveni deteriorarea demarorului.

4. În cazul în care nu doriți să utilizați funcția sistemului de accelerație Eco, apăsați butonul sistemului de accelerație Eco pe poziția OFF (oprit).

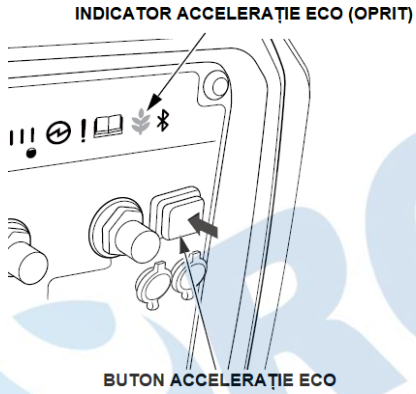

OPRIREA MOTORULUI

Pentru a opri motorul în caz de urgență, pur și simplu rotiți comutatorul motorului în poziția OFF (oprit). În condiții normale, urmați următoarea procedură:

1. Opriți sau deconectați toate aparatele care sunt conectate la generator.

2. Mutați comutatorul motorului în poziția OFF (oprit).

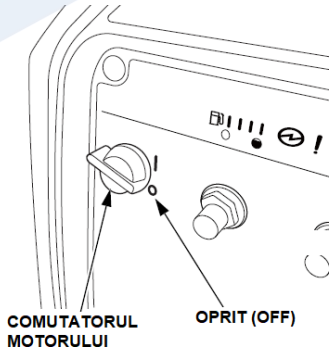

3. Dacă au fost conectate două generatoare pentru funcționare în paralel, deconectați cablul paralel după oprirea motoarelor dacă nu doriți să reluați funcționarea în paralel.

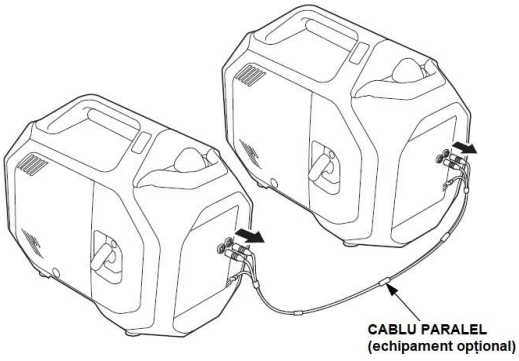

Dacă generatorul nu va fi utilizat pentru o perioadă lungă de timp, consultați pagina 47 pentru informații despre "GOLIREA REZERVORULUI DE COMBUSTIBIL".

OPRIREA MOTORULUI cu un SMARTPHONE cu *Bluetooth*®

Motorul poate fi oprit prin intermediul unui smartphone cu *Bluetooth*® cu ajutorul unui aplicației *Bluetooth*®.
Consultați aplicația *Bluetooth*® pentru a verifica conexiunea, funcționarea și pentru ajutor privind împerecherea unui smartphone.

FUNCȚIONAREA CU CURENT ALTERNATIV

Dacă un aparat începe să funcționeze în mod anormal, devine lent sau se oprește brusc, opriți-l imediat. Deconectați aparatul și determinați dacă problema este la aparat sau dacă capacitatea nominală de încărcare a generatorului a fost depășită.

NOTĂ

- *Supraîncărcare substanțială care aprinde continuu indicatorul de avertizare de supraîncărcare (roșu) poate deteriora generatorul. Supraîncărcarea marginală care aprinde temporar indicatorul de avertizare de suprasarcină (roșu) poate scurta durata de viață a generatorului.*
- *Asigurați-vă că toate aparatele sunt în stare bună de funcționare înainte de a le conecta la generator. Echipamentele electrice (inclusiv liniile și conexiunile cu fișe) trebuie să nu fie defecte. Dacă un aparat începe să funcționeze în mod anormal, devine lent, sau se oprește brusc, opriți imediat comutatorul motorului generatorului. Apoi, deconectați aparatul și examinați-l pentru a vedea dacă există semne de funcționare defectuoasă.*

Generatorul produce suficientă energie electrică pentru a provoca un șoc grav sau electrocutare dacă este utilizat în mod necorespunzător.
Asigurați-vă că generatorul este legat la pământ atunci când aparatul conectat este legat la pământ.

Pentru a împământa borna generatorului, utilizați un fir de cupru cu același diametru sau mai mare decât cablul aparatului conectat.

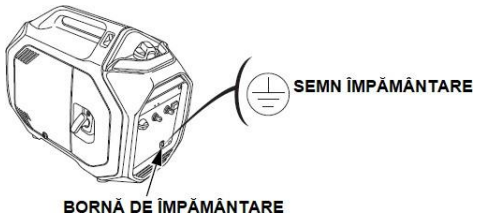

Utilizați un set de prelungitoare cu conductor de împământare atunci când conectați un aparat cu conductor de împământare.
Pentru a identifica știftul de împământare din fișă, consultați secțiunea ”Prize” de la pagina 55.

Dacă folosiți două sau mai multe aparate, conectați un RCBO (întrerupător de curent rezidual cu protecție la suprasarcină) de 30 mA de detectare a defectului de împământare și întrerupere de mai puțin de 0,4 secunde la mai mult de 30 A de curent de ieșire.

Urmați instrucțiunile furnizate de fiecare producător de RCBO înainte de utilizare.

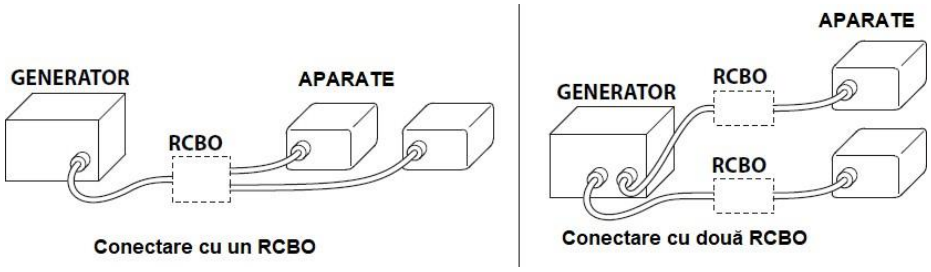

1. Porniți motorul (vezi pagina 31) și asigurați-vă că indicatorul de ieșire (verde) se aprinde.

2. Conectați aparatul.

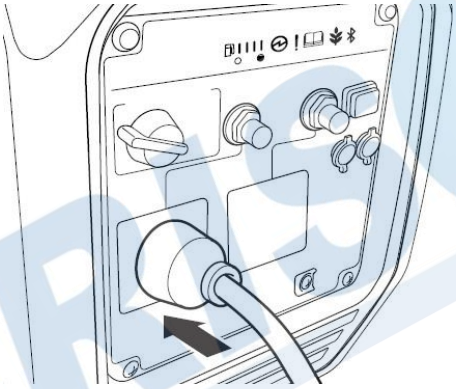

3. Porniți aparatul.

Dacă generatorul este suprasolicitat (vezi pagina 34) sau dacă există un scurtcircuit într-un aparat conectat, indicatorul de avertizare de suprasarcină (roșu) se va aprinde. Indicatorul de avertizare de suprasarcină (roșu) va rămâne aprins, iar după aproximativ 10 secunde, când se va produce o suprasarcină sau aproximativ 5 secunde în cazul unui scurtcircuit, curentul către aparatul conectat se va opri, iar indicatorul de ieșire (verde) se va stinge. Opriți motorul și verificați problema.

Determinați dacă cauza este un scurtcircuit la un aparat conectat sau o suprasarcină.
Corectați problema și reporniți generatorul.

Aparate cu curent alternativ
Înainte de a conecta un aparat sau un cablu de alimentare la generator:

- Asigurați-vă că acesta este în stare bună de funcționare. Un aparat sau un cablu de alimentare defect poate crea un potențial de șoc electric.
- Dacă un aparat începe să funcționeze în mod anormal, devine lent sau se oprește brusc, opriți-l imediat. Dacă un aparat începe să funcționeze în mod anormal, devine lent sau se oprește

brusc, opriți-l imediat. Deconectați aparatul și determinați dacă problema este la aparat sau dacă capacitatea nominală de încărcare a generatorului a fost depășită.

Majoritatea motoarelor aparatelor necesită mai mult decât puterea lor nominală pentru pornire. Asigurați-vă că puterea electrică nominală a uneltei sau a aparatului nu depășește capacitatea de puterea nominală maximă a generatorului.

Puterea maximă este:
3,2 kVA

Pentru funcționarea continuă, nu depășiți puterea nominală.
Puterea nominală este:
2,6 kVA

În ambele cazuri, necesarul total de putere (VA) al tuturor aparatelor conectate trebuie să fie luate în considerare. Producătorii de aparate și scule electrice indică de obicei informațiile referitoare la puterea nominală lângă numărul de model sau numărul de serie.

NOTĂ
Supraîncărcare substanțială care aprinde continuu indicatorul de avertizare de supraîncărcare (roșu) poate deteriora generatorul. Supraîncărcarea marginală care aprinde temporar indicatorul de avertizare de suprasarcină (roșu) poate scurta durata de viață a generatorului.

FUNCȚIONAREA ÎN PARALEL CU CURENT ALTERNATIV

Înainte de a conecta un aparat la oricare dintre generatoare, asigurați-vă că aparatul este în stare bună de funcționare și că puterea electrică a acestuia nu depășește pe cea a prizei.
Majoritatea aparatelor motorizate necesită mai mult decât puterea electrică nominală pentru pornire. Atunci când un motor electric este pornit, indicatorul de avertizare de suprasarcină (roșu) se poate aprinde (ON). Acest lucru este normal dacă indicatorul de avertizare de suprasarcină (roșu) se stinge în termen de 4 secunde. În cazul în care indicatorul de avertizare/verificare a uleiului (roșu) clipește continuu, consultați un service autorizat Honda.
În timpul funcționării în paralel, comutatorul accelerației Eco trebuie să se afle în aceeași poziție pe ambele generatoare.

1. Conectați cablul paralel între cele două generatoare EU32i urmând instrucțiunile furnizate împreună cu cablul.

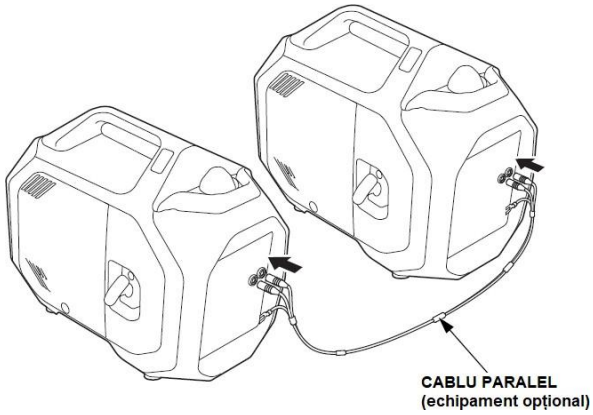

2. Porniți motoarele (vezi pagina 31) și asigurați-vă că indicatorul de ieșire (verde) de pe fiecare generator se aprinde (vezi pagina 33).

3. Conectați aparatul conform instrucțiunilor furnizate împreună cu cablul paralel.

4. Porniți aparatul.

Dacă generatoarele sunt suprasolicitate (vezi pagina 36) sau dacă există un scurtcircuit într-un aparat conectat, indicatorul de avertizare de suprasarcină (roșu) se va aprinde. Indicatorul de avertizare de suprasarcină (roșu) va rămâne aprins, iar după aproximativ 10 secunde, când se va produce o suprasarcină sau aproximativ 5 secunde în cazul unui scurtcircuit, curentul către aparatul conectat se va opri, iar indicatorul de ieșire (verde) se va stinge. Opriți ambele motoare și verificați problema.
Determinați dacă cauza este un scurtcircuit la un aparat conectat sau o suprasarcină.
Corectați problema și reporniți generatorul.

Aparate pentru funcționarea în paralel cu curent alternativ
Urmați instrucțiunile incluse cu cablul paralel.
Înainte de a conecta un aparat sau un cablu de alimentare la generator:

- Asigurați-vă că acesta este în stare bună de funcționare. Un aparat sau un cablu de alimentare defect poate crea un potențial de șoc electric.
- Dacă un aparat începe să funcționeze în mod anormal, devine lent sau se oprește brusc, opriți-l imediat. Dacă un aparat începe să funcționeze în mod anormal, devine lent sau se oprește brusc, opriți-l imediat. Deconectați aparatul și determinați dacă problema este la aparat sau dacă capacitatea nominală de încărcare a generatorului a fost depășită.
- Nu conectați niciodată modele și tipuri diferite de generatoare.
- Utilizați numai un cablu paralel aprobat de Honda (echipament opțional) atunci când conectați două generatoare EU32i pentru funcționare în paralel.
- Nu conectați sau scoateți niciodată cablul paralel când generatorul este în funcțiune.
- Pentru funcționarea cu un singur generator, cablul paralel trebuie să fie scos.

Majoritatea motoarelor aparatelor necesită mai mult decât puterea lor nominală pentru pornire.
Asigurați-vă că puterea electrică nominală a uneltei sau a aparatului nu depășește capacitatea de puterea nominală maximă a generatorului.

Puterea maximă pentru funcționare în paralel este:
6,4 kVA

Pentru funcționarea continuă, nu depășiți puterea nominală.
Puterea nominală pentru funcționare în paralel este:
5,2 kVA

În ambele cazuri, necesarul total de putere (VA) al tuturor aparatelor conectate trebuie să fie luate în considerare. Producătorii de aparate și scule electrice indică de obicei informațiile referitoare la puterea nominală lângă numărul de model sau numărul de serie.

NOTĂ

Supraîncărcare substanțială care aprinde continuu indicatorul de avertizare de supraîncărcare (roșu) poate deteriora generatorul. Supraîncărcarea marginală care aprinde temporar indicatorul de avertizare de suprasarcină (roșu) poate scurta durata de viață a generatorului.

SISTEM DE ACCELERAȚIE ECO

De fiecare dată când apăsați comutatorul accelerației Eco, sistemul pornește și se oprește.

Cu sistemul în poziția ON (pornit), turația motorului este redusă automat atunci când sarcinile sunt reduse, oprite sau deconectate. Atunci când aparatele sunt pornite sau reconectate, motorul revine la turația adecvată pentru a alimenta sarcina electrică. În poziția OFF (oprit), sistemul de accelerație Eco nu funcționează.

Este posibil ca aparatele cu solicitări mari de putere la pornire să nu permită motorului să atingă turația normală de funcționare atunci când sunt conectate la generator. Rotiți comutatorul sistemului de accelerație Eco în poziția OFF (oprit) și conectați aparatul la generator. Dacă motorul tot nu atinge turația normală de funcționare, verificați dacă aparatul nu depășește capacitatea de încărcare nominală a generatorului.

Dacă sunt conectate simultan sarcini electrice mari, rotiți comutatorul sistemului de accelerație Eco pe poziția OFF (oprit) pentru a reduce modificările de tensiune.

Sistemul de accelerație Eco nu este eficient pentru utilizarea cu aparate sau unelte care necesită doar o alimentare momentană. În cazul în care unealta sau aparatul va fi pornit și oprit rapid, comutatorul sistemului de accelerație Eco trebuie să fie în poziția OFF (oprit).

Sistem de accelerație Eco pornit (ON)	Indicatorul luminos pornit (verde) - Recomandat pentru a minimiza consumul de combustibil și a reduce și mai mult nivelul de zgomot atunci când generatorului se aplică mai puțin de o sarcină întreagă.
Sistem de accelerație Eco pornit (OFF)	Indicatorul luminos stins - Sistemul de accelerație Eco nu funcționează.

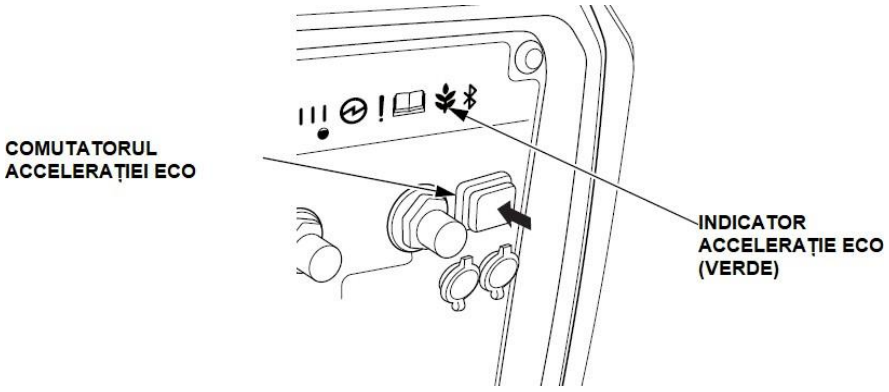

MODUL STANDBY

Conexiuni la sistemul electric al unei clădiri

Conexiunile pentru alimentarea în standby la sistemul electric al clădirii trebuie să fie făcute de către un electrician calificat. Conexiunea trebuie să izoleze alimentarea generatorului de alimentarea cu energie electrică și trebuie să respecte toate legile și normele electrice aplicabile.

⚠ ATENȚIE!

Conectările necorespunzătoare la sistemul electric al unei clădiri poate permite ca curentul din generator să revină în liniile electrice.

Asemenea retururi pot electrocuta lucrătorii la aceste rețele sau alte persoane care pot intra în contact accidental cu aceste cabluri pe durata întreruperilor de curent, iar generatorul poate exploda, arde sau provoca incendii atunci când se restabilește alimentarea cu energie electrică.

Consultați compania de utilități sau un electrician calificat înainte de a face orice legături electrice.

În unele zone este obligatoriu prin lege ca generatoarele să fie înregistrate la companiile de electricitate locale. Verificați reglementările locale pentru procedurile de înregistrare și utilizare corespunzătoare.

Sistem de împământare

Acest generator are o împământare care conectează componentele cadrului generatorului la bornele de împământare din prizele de ieșire de curent alternativ (AC). Sistemul de împământare nu este conectat la firul neutru de curent alternativ.

Cerințe speciale

NOTĂ

Nu așezați generatorul pe o parte atunci când îl deplasați, depozitați sau îl folosiți. Uleiul și combustibil se pot scurge și pot deteriora motorul sau bunurile dumneavoastră.

Este posibil să existe legi, coduri locale sau ordonanțe care se aplică la utilizarea preconizată a generatorului. Vă rugăm să consultați un electrician calificat, un inspector electric sau agenția locală care are competență în acest domeniu.

- În unele zone este obligatoriu prin lege ca generatoarele să fie înregistrate la companiile de electricitate locale.
- În cazul în care generatorul este utilizat pe un șantier de construcții, pot exista reglementări suplimentare care trebuie respectate.

ÎNTREȚINEREA GENERATORULUI

IMPORTANȚA ÎNTREȚINERII

O bună întreținere este esențială pentru o funcționare sigură, economică și fără probleme.
De asemenea, aceasta va contribui la reducerea poluării aerului.

Pentru a vă ajuta să aveți grijă în mod corespunzător de generatorul dumneavoastră, paginile următoare includ un program de întreținere, proceduri de inspecție de rutină și proceduri simple de întreținere folosind unelte manuale de bază. Alte sarcini de întreținere care sunt mai dificile sau necesită unelte speciale sunt cel mai bine gestionate de profesioniști și sunt în mod normal efectuate de un tehnician Honda sau de un alt mecanic calificat.

Programul de întreținere se aplică în condiții normale de funcționare. În cazul în care utilizați generatorul în condiții neobișnuite, cum ar fi o sarcină ridicată susținută sau funcționarea la temperaturi ridicate, sau dacă îl utilizați în condiții de praf, consultați service-ul Honda pentru recomandări aplicabile nevoilor și utilizărilor dvs. individuale.

⚠ ATENȚIE!

Întreținerea necorespunzătoare a acestui generator, sau dacă nu se corectează o problemă înainte de punerea în funcțiune, ar putea duce la o defecțiune semnificativă.

Unele disfuncționalități pot provoca vătămări grave sau moartea.

Respectați întotdeauna recomandările de inspecție și și întreținere, respectiv programele din acest manual de utilizare.

Nu uitați că distribuitorul autorizat Honda cunoaște generatorul dvs. cel mai bine și este complet echipat pentru a-l întreține și repara.

Pentru a asigura cea mai bună calitate și fiabilitate, utilizați numai piese noi, originale Honda sau echivalente ale acestora pentru reparații și înlocuiri.

AGRISORG

SIGURANȚĂ ÎN TIMPUL ÎNTREȚINERII

Iată câteva dintre cele mai importante măsuri de siguranță. Cu toate acestea, nu putem să vă avertizăm cu privire la toate pericolele imaginabile care pot apărea în timpul efectuării întreținerii. Numai dumneavoastră puteți decide dacă trebuie sau nu să efectuați o anumită sarcină.

⚠ ATENȚIE!

Întreținerea necorespunzătoare poate provoca condiții nesigure.

Nerespectarea în mod corespunzător a instrucțiunilor și precauțiilor de întreținere poate cauza vătămări grave sau moartea.

Respectați întotdeauna procedurile și avertizările din acest manual de utilizare.

Precauții de siguranță

Citiți instrucțiunile înainte de a începe și asigurați-vă că aveți uneltele și abilitățile necesare.

- Asigurați-vă că motorul este oprit înainte de a începe orice operațiune de întreținere sau reparație. Astfel veți elimina mai multe pericole potențiale:

  - Intoxicație cu monoxid de carbon de la gazele de eșapament ale motorului
  Acționați în exterior, departe de ferestrele sau ușile deschise cu evacuarea motorului direcționată departe de structurile ocupate.

  - Arsuri provocate de piesele fierbinți
  Lăsați motorul și sistemul de evacuare să se răcească înainte de a le atinge.

  - Leziuni provocate de piesele în mișcare
  Nu porniți motorul decât dacă vi se indică acest lucru.

- Pentru a reduce posibilitatea producerii unui incendiu sau a unei explozii, aveți grijă când lucrați în apropiere de benzină. Utilizați numai un solvent neinflamabil, nu benzină, pentru a curăța piesele. Păstrați țigările, scânteile și flăcările departe de toate piesele care vin în contact cu combustibil.

AGRISORG

PROGRAM DE ÎNTREȚINERE

Nerespectarea acestui program de întreținere ar putea duce la defecțiuni care nu sunt acoperite de garanție.

PERIOADĂ REGULATĂ DE SERVICE (3) Se efectuează la fiecare lună indicată sau intervalul de ore de funcționare, oricare dintre acestea are loc mai întâi PIESĂ		După fiecare utilizare	După prima lună sau după fiecare 20 de ore	La fiecare 3 luni sau după fiecare 50 de ore	La fiecare 6 luni sau după fiecare 100 de ore	Anual sau după fiecare 100 de ore	Pagina
Ulei motor	Verificați nivelul	o					28
	Schimbați (prima schimbare de la cumpărare)		o				42
	Schimbați				o		42
Filtru de aer (element)	Verificați	o					29
	Curățați			o (1)			42
	Înlocuiți					o	29
Bujie	Verificați-reglați				o		43
	Înlocuiți					o	43
Parascântei	Curățați				o		45
Curea de distribuție	Verificați	După fiecare 250 ore (2)					-
Distanță dintre supape	Verificați-reglați					o (2)	-
Camera de ardere	Curățați	După fiecare 500 de ore (2)					-
Rezervor combustibil	Curățați	La fiecare 2 ani sau după 1000 de ore (2)					-
Filtru pompă combustibil	Curățați	La fiecare 2 ani sau după 1000 de ore (2)					-
Tub combustibil	Verificați	La fiecare 2 ani (înlocuiți dacă este necesar) (2)					-
Colector de evacuare	Verificați	La fiecare 2 ani (înlocuiți dacă este necesar) (2)					-
Tub epurare	Verificați	La fiecare 2 ani (înlocuiți dacă este necesar) (2)					-
Tub încărcare	Verificați	La fiecare 2 ani (înlocuiți dacă este necesar) (2)					-
Tub aer	Verificați	La fiecare 2 ani (înlocuiți dacă este necesar) (2)					-
Tub scurgere	Verificați	La fiecare 2 ani (înlocuiți dacă este necesar) (2)					-

(1) Întrețineți mai frecvent atunci când este utilizat în zone cu mult praf.
(2) Aceste elemente trebuie să fie întreținute de către service-ul distribuitorului, cu excepția cazului în care aveți uneltele adecvate și sunteți competent din punct de vedere mecanic. Consultați manualul de atelier Honda pentru procedurile de service.
(3) Pentru utilizarea comercială, înregistrați orele de funcționare pentru a determina intervalele de întreținere adecvate.

Acest generator este echipat cu un convertizor catalitic. Dacă motorul nu este întreținut corespunzător, catalizatorul din eșapament își poate pierde eficacitatea.

SCHIMBAREA ULEIULUI DE MOTOR

Scurgeți uleiul în timp ce motorul este cald pentru a asigura o scurgere rapidă și completă.

1. Mutați comutatorul motorului în poziția OFF (consultați pagina 32) pentru a reduce posibilitatea scurgerilor de combustibil.
2. Slăbiți șurubul capacului de întreținere și scoateți capacul de întreținere (consultați pagina 28).
3. Așezați un recipient adecvat lângă motor pentru a colecta uleiul uzat.
4. Îndepărtați capacul de umplere a uleiului și scurgeți uleiul în recipient prin răsturnarea motorului spre gâtul de umplere a uleiului.

NOTĂ
Eliminarea necorespunzătoare a uleiului de motor poate fi dăunătoare pentru mediu. Dacă schimbați propriul ulei, vă rugăm să eliminați în mod corespunzător uleiul uzat.
Nu îl aruncați în coșul de gunoi, nu îl aruncați pe jos și nu îl turnați în canalul de scurgere.

5. Cu generatorul într-o poziție de nivel, umpleți cu uleiul recomandat până la limita superioară. Nu umpleți în exces.
   - "Limita superioară" înseamnă uleiul existent până la gâtul de umplere cu ulei. Consultați capitolul "RECOMANDĂRI PRIVIND ULEIUL DE MOTOR" de la pagina 14.

Capacitate maximă de ulei: 0,46 L

6. Reinstalați bine capacul de umplere a uleiului.
7. Reinstalați capacul de întreținere și strângeți șurubul capacului de întreținere.

Spălați-vă pe mâini cu apă și săpun după ce manipulați uleiul uzat.

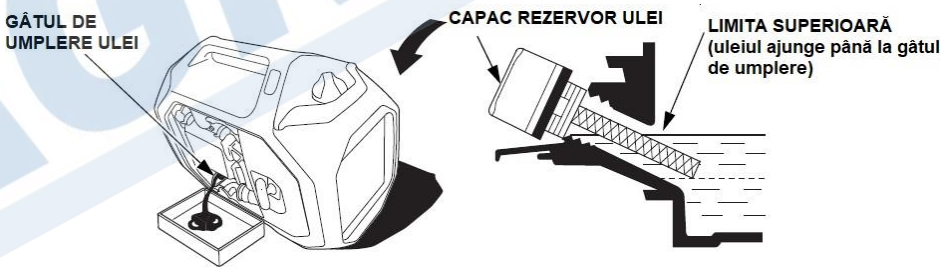

ÎNTREȚINEREA FILTRULUI DE AER

Curățarea filtrului de aer din spumă

Un filtru de aer din spumă murdar va restricționa fluxul de aer către sistemul de combustibil, reducând performanța motorului. Dacă folosiți generatorul în zone foarte prăfuite, curățați filtrul de aer mai frecvent decât este specificat în programul de întreținere.

1. Curățați filtrul de aer din spumă în apă caldă cu săpun, clătiți și lăsați să se usuce bine, sau curățați în solvent neinflamabil și lăsați să se usuce.

2. Scufundați filtrul de aer din spumă în ulei de motor curat, apoi stoarceți tot excesul de ulei. Motorul va scoate fum la pornire dacă rămâne prea mult ulei în filtru.

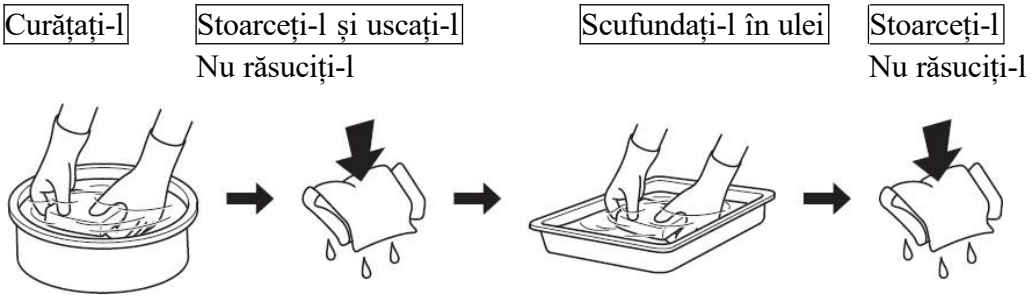

3. Ștergeți murdăria din interiorul capacului filtrului de aer folosind o cârpă umedă.
Aveți grijă ca murdăria să nu pătrundă în conducta de aer care duce la sistemul de alimentare cu combustibil.

ÎNTREȚINEREA BUJIEI

Bujie recomandată: CR6HSB (NGK)

Pentru a asigura funcționarea corectă a motorului, bujia trebuie să aibă o distanță corespunzătoare între electrozi și să nu conțină depuneri.

NOTĂ
O bujie incorectă poate cauza deteriorarea motorului.

Dacă motorul este fierbinte, lăsați-l să se răcească înainte de a repara bujia.

1. Îndepărtați capacul de întreținere a bujiei.

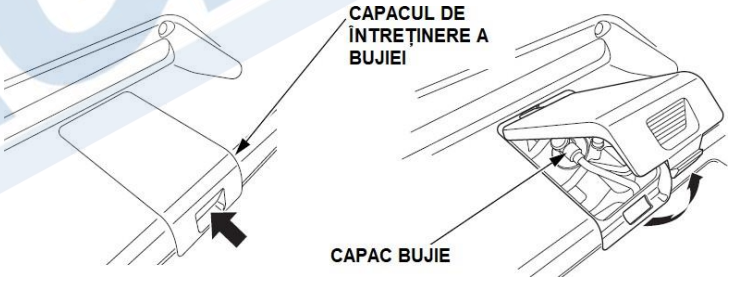

2. Deconectați capacul bujiei și îndepărtați orice murdărie din jurul bujiei.

3. Scoateți bujia cu o cheie de bujii.

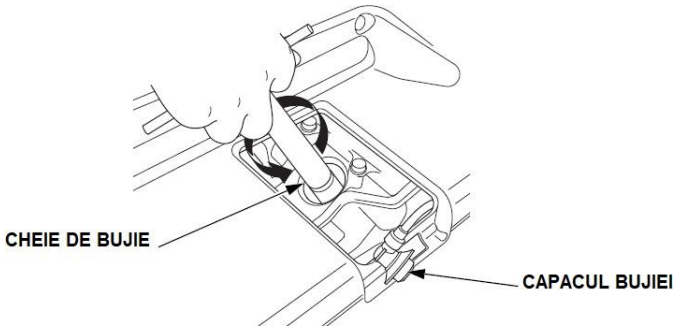

4. Verificați bujia. Înlocuiți-o dacă electrozii sunt uzați sau murdari, sau dacă izolatorul este fisurat sau ciobit. Curățați bujia cu o perie de sârmă dacă urmează să o reutilizați.

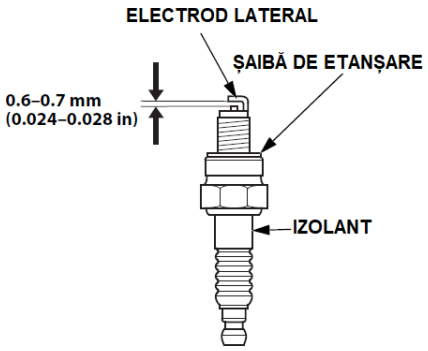

5. Măsurați distanța dintre electrozii bujiei cu o leră.
Corectați distanța, dacă este cazul, prin îndoirea ușoară a electrodului lateral.

Deschiderea trebuie să fie de:
0,6-0,7 mm (0,024-0,028 in)

6. Asigurați-vă că șaiba de etanșare a bujiei este în stare bună, și înșurubați bujia cu mâna pentru a preveni filetarea încrucișată.

7. După ce bujia este așezată, strângeți-o cu o cheie de bujii pentru a comprima șaiba de etanșare.
   Dacă remontați o bujie folosită, aceasta necesită doar 1/8-1/4 de rotație după ce a fost fixată.
   Dacă instalați o bujie nouă, strângeți 1/2 de rotație după ce bujia a fost fixată.

   Cuplu: 12 N·m (1,2 kgf·m, 9 lbf·ft)

NOTĂ
O bujie slăbită se poate încinge și poate deteriora motorul.
Strângerea excesivă a bujiei poate deteriora filetele din capul cilindrului.

8. Remontați capacul bujiei pe bujie.

9. Remontați capacul de întreținere a bujiei.

AGRISORG

ÎNTREȚINEREA PARASCÂNTEII

Dacă motorul a fost în funcțiune, eșapamentul va fi foarte fierbinte. Lăsați eșapamentul să se răcească înainte de a repara dispozitivul de parascântei.

Curățați dispozitivul de parascântei după cum urmează:

1. Îndepărtați cele două șuruburi de 6×15 mm și capacul din spate.
   Îndepărtați cele două șuruburi de 6 mm, cele două șuruburi de 6×15 mm și protecția eșapamentului.

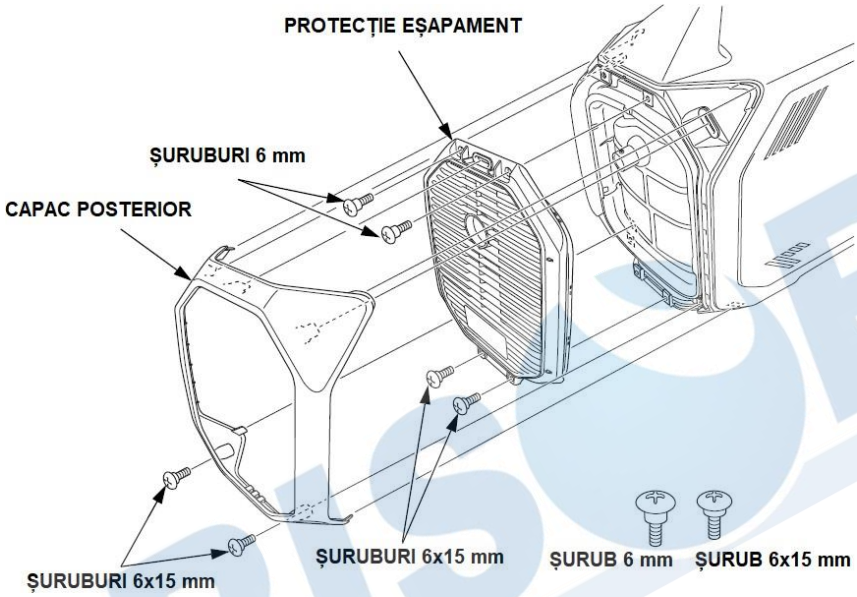

2. Îndepărtați șurubul de 4 mm și dispozitivul de parascântei.

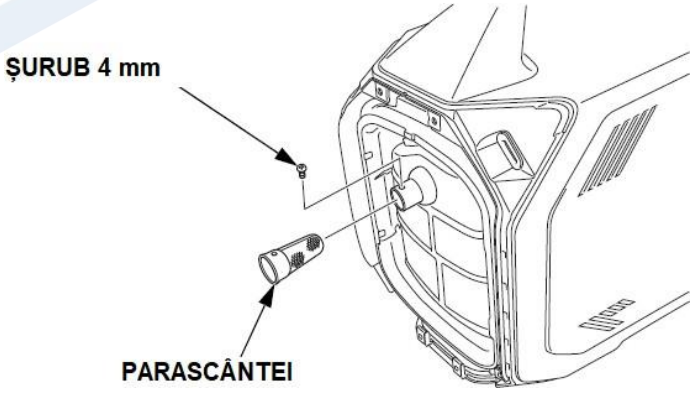

AGRISORG

3. Folosiți o perie pentru a îndepărta depunerile de carbon de pe ecranul parascânteii.
   Aveți grijă să nu deteriorați ecranul.
   Dispozitivul de parascântei nu trebuie să prezinte fisuri și rupturi. Înlocuiți dispozitivul de parascântei dacă este deteriorat.

4. Montați dispozitivul de parascântei, protecția eșapamentului și capacul posterior în ordinea inversă a demontării.

AGRISORG

DEPOZITARE

PREGĂTIRE PENTRU DEPOZITARE

Pregătirea adecvată a depozitării este esențială pentru a vă păstra generatorul fără probleme și în stare impecabilă. Următorii pași vă vor ajuta să împiedicați ca rugina și coroziunea să afecteze funcționarea și aspectul generatorului dvs. și vor asigura o pornire mai ușoară a motorului atunci când utilizați din nou generatorul.

Curățarea
Ștergeți generatorul cu o cârpă umedă. După ce generatorul s-a uscat, retușați orice vopsea deteriorată și acoperiți cu o peliculă ușoară de ulei alte zone care pot rugini.

Combustibil
NOTĂ
În funcție de regiunea în care utilizați echipamentul, formulările de combustibil pot să se deterioreze și să se oxideze rapid. Deteriorarea și oxidarea combustibilului pot avea loc în următoarele situații în mai puțin de 30 de zile și pot provoca deteriorarea sistemului de combustibil. Vă rugăm să consultați cu distribuitorul dvs. pentru recomandări locale de depozitare.

Benzina se oxidează și se deteriorează în timpul depozitării. Benzina veche va cauza dificultăți de pornire și lasă depuneri care înfundă sistemul de combustibil. În cazul în care benzina din generatorul dvs. se deteriorează în timpul depozitării, este posibil să fie necesar repararea sau înlocuirea componentelor sistemului de combustibil.
Perioada de timp în care benzina poate fi lăsată în rezervorul de combustibil fără a provoca probleme funcționale variază în funcție de factori precum amestecul de benzină, temperaturile de depozitare și dacă rezervorul de combustibil este umplut parțial sau complet. Aerul dintr-un rezervor de combustibil umplut parțial favorizează deteriorarea combustibilului. Depozitarea la temperaturi foarte ridicate accelerează deteriorarea combustibilului. Problemele de deteriorare a combustibilului pot să apară în câteva luni sau chiar mai puțin dacă benzina nu era proaspătă atunci când ați umplut rezervorul de combustibil.

Întreținere conform tabelului de mai jos:

TIMP DE DEPOZITARE	PROCEDURA DE ÎNTREȚINERE RECOMANDATĂ PENTRU PREVENIREA PORNIRII DIFICILE
Mai puțin de 1 lună	Nu este necesară nicio pregătire.
Între 1 lună și 1 an	Goliți rezervorul de combustibil (consultați pagina 47).
1 an sau mai mult	Goliți rezervorul de combustibil (consultați pagina 47). Îndepărtați bujia de aprindere. Puneți o linguriță de ulei de motor în cilindru. Întoarceți încet motorul cu ajutorul frânghiei de tracțiune pentru a distribui uleiul. Remontați bujia de aprindere. Schimbați uleiul de motor (consultați pagina 42).

GOLIREA REZERVORULUI DE COMBUSTIBIL

⚠ ATENȚIE!

Benzina este foarte inflamabilă și explozivă.

Vă puteți arde sau răni grav atunci când manipulați combustibilul.

- Opriți motorul și lăsați-l să se răcească înainte de a a manipula combustibilul.
- Țineți la distanță sursele de căldură, scânteile și flăcările.
- Manipulați combustibilul numai în aer liber.
- Țineți-l departe de vehiculul dumneavoastră.
- Ștergeți imediat scurgerile.

Deșurubați capacul rezervorului de combustibil (vezi pagina 16), scoateți filtrul de combustibil și goliți rezervorul de combustibil într-un recipient aprobat pentru benzină. Vă recomandăm să folosiți o pompă manuală de benzină disponibilă în comerț pentru a goli rezervorul. Nu utilizați o pompă electrică. Sifonați benzina introducând vârful pompei manuale în partea laterală a protecției pompei, așa cum se arată în figura de mai jos. Remontați filtrul de combustibil și capacul rezervorului de combustibil.

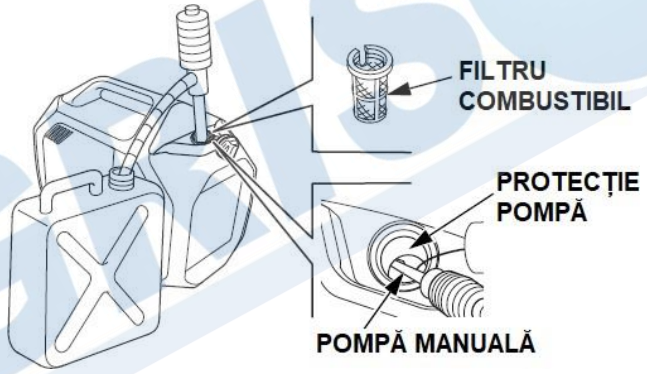

Ulei de motor

Schimbați uleiul de motor (vezi pagina 42).

Cilindrul motorului

1. Scoateți bujia (vezi pagina 43).
2. Turnați o linguriță (5 cm^3) de ulei de motor curat în cilindru.
3. Trageți frânghia de pornire de mai multe ori pentru a distribui uleiul în cilindru.
4. Remontați bujia (vezi pagina 43).
5. Trageți încet de frânghia de pornire până când se simte o rezistență. În acest moment, pistonul se urcă în cursa de compresie și atât supapa de admisie, cât și cea de evacuare sunt închise. Depozitarea motorului în această poziție va contribui la protejarea acestuia de coroziuni interne. Întoarceți ușor mânerul de pornire.

PRECAUȚII DE DEPOZITARE

Dacă generatorul dvs. va fi depozitat cu benzină în rezervorul de combustibil, este important să
să se reducă pericolul de aprindere a vaporilor de benzină.

Selectați o zonă de depozitare bine ventilată, departe de orice aparat care funcționează cu flacără, cum ar fi un cuptor, un încălzitor de apă sau un uscător de rufe.
De asemenea, evitați orice zonă în care se află un motor electric care produce scântei sau în care sunt utilizate unelte electrice.

Dacă este posibil, evitați zonele de depozitare cu umiditate ridicată, deoarece aceasta favorizează apariția ruginii și coroziunii.

Așezați generatorul pe o suprafață plană. Înclinarea sau așezarea acestuia pe o parte poate provoca scurgeri de combustibil sau de ulei.

Cu motorul și sistemul de evacuare răcite, acoperiți generatorul pentru a împiedica pătrunderea prafului.
Un motor și un sistem de evacuare fierbinți pot aprinde sau topi unele materiale.

Nu folosiți o folie de plastic ca acoperire împotriva prafului. Un material de acoperire neporos va reține umezeala în jurul generatorului, favorizând rugina și coroziunea.

SCOATEREA DIN DEPOZIT

Verificați generatorul așa cum este descris în capitolul "ÎNAINTE DE UTILIZARE" din acest manual (consultați pagina 26).

Dacă combustibilul a fost golit în timpul pregătirii pentru depozitare, umpleți rezervorul de combustibil cu combustibil proaspăt. Dacă păstrați un recipient de benzină pentru realimentare, asigurați-vă că acesta conține numai benzină proaspătă. Benzina se oxidează și se deteriorează în timp, provocând o pornire dificilă.

Dacă cilindrul a fost acoperit cu ulei în timpul pregătirii pentru depozitare, motorul poate să fumege pentru scurt timp la pornire. Acest lucru este normal.

AGRISORG

TRANSPORT

⚠ ATENȚIE!
Un motor care a fost în funcțiune va rămâne foarte fierbinte pentru o perioadă de timp. Un motor și un sistem de evacuare fierbinte pot să vă ardă și să aprindă anumite materiale. În cazul în care generatorul a fost utilizat, lăsați-l să se răcească timp de cel puțin 15 minute înainte de încărcarea generatorului pe mijlocul de transport.

Goliți combustibilul din rezervorul de combustibil atunci când transportați generatorul.

Pentru a preveni vărsarea în timpul transportului, generatorul trebuie fixat în poziție verticală în poziția sa normală de funcționare.

NOTĂ

Nu așezați generatorul pe o parte atunci când îl deplasați, depozitați sau îl folosiți. Uleiul și combustibil se pot scurge și pot deteriora motorul sau bunurile dumneavoastră.

Nu utilizați generatorul în timp ce este transportat sau în timp ce este încărcat pe orice tip de vehicul, remorcă sau barcă.

Aveți grijă să nu scăpați sau să loviți generatorul atunci când îl transportați. Nu așezați obiecte grele pe generator.

Pentru a transporta generatorul, țineți-l de mânere (zonele umbrite în figura de mai jos).

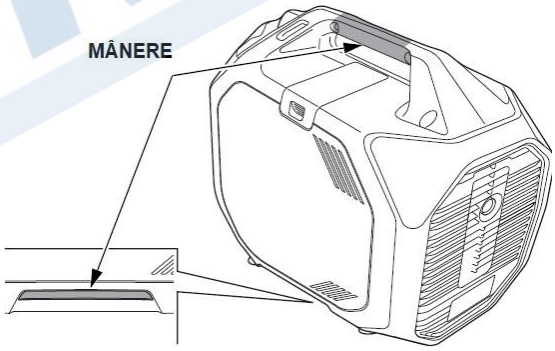

Evitați locurile expuse la lumina directă a soarelui atunci când încărcați generatorul pe un vehicul. În cazul în care generatorul este lăsat într-un vehicul închis timp de mai multe ore, temperatura ridicată din interiorul vehiculului ar putea cauza vaporizarea combustibilului, ceea ce ar putea duce la o posibilă explozie.

REZOLVAREA PROBLEMELOR NEPREVĂZUTE

TURAȚIA MOTORULUI ESTE INSTABILĂ SAU NU PORNEȘTE

Cauză posibilă	Soluție
Comutatorul motorului este în poziția OFF.	Rotiți comutatorul motorului în poziția ON (vezi pagina 31).
Fără combustibil.	Alimentați (vezi pagina 15)
Combustibil alterat; generator depozitat fără tratarea sau golirea benzinei, sau alimentat cu benzină alterată.	Goliți rezervorul de combustibil (vezi pagina 47). Alimentați cu benzină proaspătă (vezi pagina 15).
În urma nivelului scăzut al uleiului de motor sistemul de avertizare a lipsei de ulei a oprit motorul.	Rotiți comutatorul motorului în poziția OFF. Adăugați ulei de motor, apoi rotiți comutatorul motorului în poziția ON și reporniți motorul.
Bujie defectă, murdară sau nepotrivită.	Distanțați sau înlocuiți bujia (vezi pagina 43).
Bujie umedă cu combustibil (motor inundat).	Uscați și remontați bujia.
Filtru de combustibil restricționat, sistem de combustibil defect, defecțiunea pompei de combustibil, defecțiunea aprinderii, supape blocate etc.	Duceți generatorul la service-ul distribuitorului sau consultați manualul de service.

MOTORUL NU ARE PUTERE

Cauză posibilă	Soluție
Filtru de combustibil restricționat	Curățați sau înlocuiți filtrul de aer (vezi pagina 42)
Combustibil alterat; generator depozitat fără tratarea sau golirea benzinei, sau alimentat cu benzină alterată.	Goliți rezervorul de combustibil (vezi pagina 47). Alimentați cu benzină proaspătă (vezi pagina 15).
Filtru de combustibil restricționat, sistem de combustibil defect, defecțiunea pompei de combustibil, defecțiunea aprinderii, supape blocate etc.	Duceți generatorul la service-ul distribuitorului sau consultați manualul de service.

NU EXISTĂ CURENT LA PRIZELE DE CURENT ALTERNATIV

Cauză posibilă	Soluție
Indicatorul de ieșire este oprit (OFF), iar indicatorul de avertizare de supraîncărcare este pornit (ON).	Verificați sarcina de curent alternativ. Opriți și reporniți motorul.
	Verificați admisia de aer de răcire. Opriți și reporniți motorul.
Indicatorul de avertizare de supraîncărcare clipește.	După eliminarea cauzei de suprasarcină, generarea de energie poate fi reluată prin apăsarea și menținerea apăsată a comutatorului de accelerație Eco (pentru mai mult de 3 secunde) (vezi pagina 19).
Protector de circuit AC declanșat.	Verificați sarcina de curent alternativ și resetați protecția de circuit (vezi pagina 20).
Unealtă sau aparat electric defect.	Înlocuiți sau reparați scula sau aparatul electric. Opriți și reporniți motorul.
Generator defect.	Duceți generatorul la service-ul distribuitorului

	sau consultați manualul de service.

INFORMAȚII TEHNICE

LOCAȚIA NUMĂRULUI DE SERIE

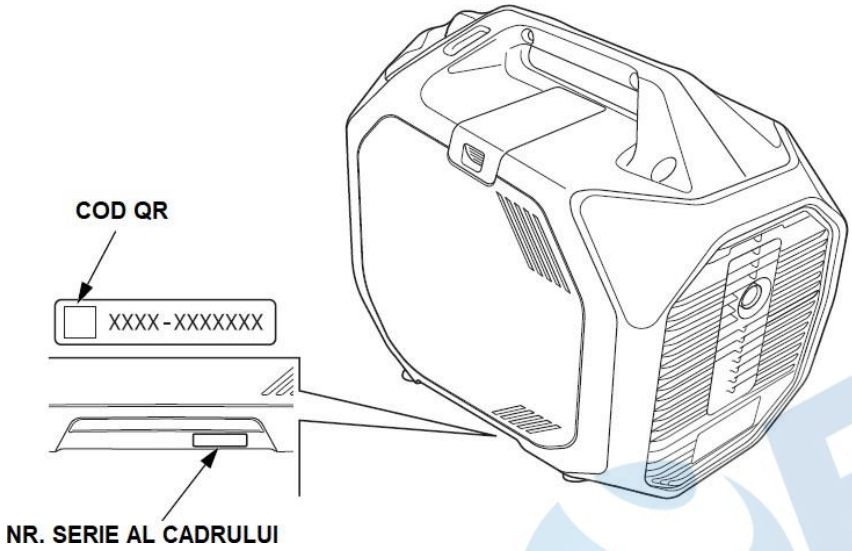

Înregistrați numărul de serie al cadrului și data achiziționării în spațiile de mai jos. Veți avea nevoie de aceste informații atunci când comandați piese de schimb și atunci când aveți cereri tehnice sau întrebări privind garanția.

Numărul de serie al cadrului:_____

Data achiziționării:_____

SPECIFICAȚII

Dimensiuni

Model	EU32i	
Tip	F, G	IT
Cod descriere	EBKJ	
Lungime	571 mm	596 mm
Lățime	306 mm	
Înălțime	452 mm	
Greutate proprie	26,5 kg	

Motor

Model	GX130
Tip motor	În 4 timpi, cu supape în cap, monocilindric
Cilindree [Alezaj x cursă]	130 cm^3 [56,0 x 53,0 mm]
Raport de compresie	10,0 : 1
Turația	4.800 – 5.500 min^{-1} (rpm) (cu sistemul de accelerație Eco OPRIT)
Sistem de răcire	Răcire forțată

Sistem de aprindere	Tranzistorizat complet
Capacitatea rezervorului de ulei	0,46 L
Capacitatea rezervorului de combustibil	4,6 L
Bujie	CR6HSB (NGK)

[Emisii de dioxid de carbon (CO2)*]
Vă rugăm să consultați "Lista de informații despre CO2" pe pagina www.honda-engines-eu.com/co2
* Măsurarea emisiilor de CO2 rezultă din testarea pe parcursul unui ciclu fix de testare în condiții de laborator a unui motor (părinte) reprezentant al tipului de motor (familiei de motoare) și nu implică sau exprimă nicio garanție a performanțelor unui anumit motor.

Generator

Model		**EU32i**
Tip		F, G, IT
Ieșire c.a.	Tensiune nominală	230 V
	Frecvență nominală	50 Hz
	Amperaj nominal	11,3 A
	Putere nominală	2,6 kVA
	Putere maximă	3,2 kVA

Comunicare

Versiune *Bluetooth*®	5,0 (Bluetooth de energie joasă)
Banda de frecvență (s)	2.402 MHz – 2.480 MHz
Puterea maximă de radiofrecvență	<4 dBm

Zgomot

Model	**EU32i**
Tip	F, G, IT
Nivelul de presiune sonoră la punctul de lucru (2006/42/CE) 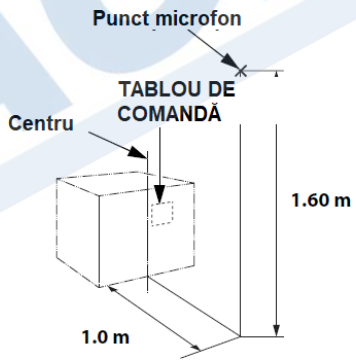	73 dB (A) (cu accelerația Eco PORNITĂ)
Nesiguranță	4 dB (A)
Nivelul măsurat de putere acustică (2000/14/CE, 2005/88/CE)	88 dB (A) (cu accelerația Eco PORNITĂ)
Nesiguranță	3 dB (A)
Nivelul garantat de putere acustică (2000/14/CE, 2005/88/CE)	91 dB (A) (cu accelerația Eco PORNITĂ)

„Cifrele menţionate reprezintă niveluri de emisii şi nu sunt neapărat niveluri de lucru sigure. Chiar dacă există o corelare între nivelurile de emisii şi cele de expunere, aceasta nu poate fi utilizată cu încredere pentru a stabili dacă sunt necesare sau nu măsuri de siguranţă suplimentare. Printre factorii care influenţează nivelul efectiv de expunere a forţei de muncă, se numără caracteristicile încăperii de lucru, celelalte surse de zgomot etc., respectiv numărul de utilaje şi celelalte procese adiacente, precum şi intervalul de timp în care un operator este expus la zgomot. De asemenea, nivelul de expunere permis poate varia de la o țară la alta. Aceste informații îi vor permite totuși utilizatorului utilajului să efectueze o evaluare mai bună a pericolelor și riscurilor”.

Specificațiile în funcție de model sunt supuse modificării fără notificare prealabilă.

Schema de circuit

(Vezi coperta din spate)

Abrevieri

Simbol	Denumire parte
ACCP	Protecție circuit c.a.
ACOR	Priza de curent de ieşire c.a.
BASe	Senzor de unghi de bracare
CPB	Cutia tabloului de comandă
EcoSw	Comutatorul accelerației Eco
ECG	Împământare ECU
ECU	ECU
EgB	Blocul motor
EgG	Împământarea motorului
ESw	Comutatorul motorului
(F)	Tip F
FrB	Cutia cadrului
FP	Pompă combustibil
GCU	Unitatea de control al generatorului
GeB	Blocul generatorului
GT	Borna de pământ
IASe	Senzor IAT
IB	Blocul invertorului
IgC	Bobina de inducție
In	Injector
IndU	Unitate indicator
(IT)	Tip IT
IU	Unitate invertor
MASe	Senzor MAP
MW	Bobinajul principal
NF	Filtru zgomot
OLSw	Comutatorul nivelului de ulei
O2Se	Senzor O2
PC	Bobina oscilatorului
POR	Priză pentru funcționare în paralel
SP	Bujie
SW	Bobinaj secundar
TCM	Motor de control al accelerației
TESe	Senzor TE

Codul de culori al cablurilor

Bl	Negru
Br	Maro
G	Verde
Gr	Gri
Bu	Albastru
Lb	Albastru deschis
Lg	Verde deschis
O	Portocaliu
P	Roz
R	Roșu
W	Alb
Y	Galben
V	Mov
BE	Bej

COMUTATORUL ACCELERAȚIEI ECO

	COM	SW
APĂSAȚI	○——	——○
ELIBERAȚI		

COMUTATORUL DE OPRIRE A MOTORULUI

	COM	SW
ON	○——	——○
OFF		

Prize

Tip	Formă	Fișă
F	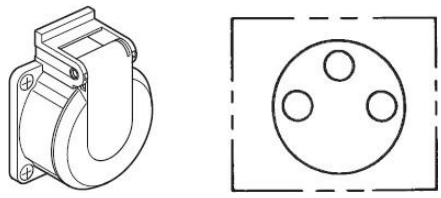	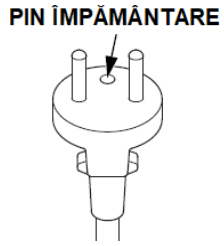
G	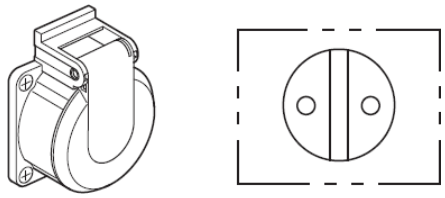	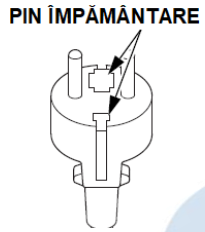
IT	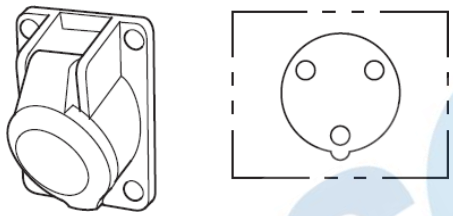	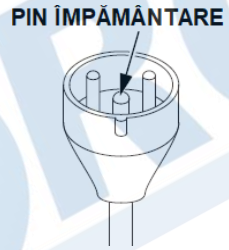

INFORMAȚII DE REFERINȚĂ

"QR Code" este marcă înregistrată a DENSO WAVE INCORPORATED.

Marca verbală și logo-urile *Bluetooth* sunt mărci înregistrate deținute de Bluetooth SIG, Inc. și orice utilizare a acestor mărci de către Honda Motor Co., Ltd., se face sub licență. Alte mărci comerciale și denumiri comerciale aparțin proprietarilor respectivi.

ADRESELE PRINCIPALILOR DISTRIBUITORI Honda
Pentru informații suplimentare, vă rugăm să contactați Centrul de informații pentru clienți Honda la următoarea adresă sau la numărul de telefon:

ROMÂNIA

Agrisorg SRL
Săcădat, str. Principală Nr. 444/A
Jud. Bihor
Tel.: (+4) 0259 458 336
info@agrisorg.com

AGRISORG

DECLARAȚIE DE CONFORMITATE CE

1. Subsemnatul, *2, în numele reprezentantului autorizat, prin prezenta declară că mașinile descrise mai jos îndeplinesc toate dispozițiile relevante din:

- Directiva 2006/42/CE privind echipamentele tehnice
- Directiva 2014/30/UE privind compatibilitatea electromagnetică
- Directiva 2000/14/CE - 2005/88/CE privind zgomotul exterior
- Directiva 2011/65/UE - (UE) 2015/863 privind restricționarea utilizării anumitor substanțe periculoase în echipamentele electrice și electronice
- Directiva 2014/53/UE privind echipamentele de radio.

2. Descrierea echipamentului

a) Produs: Seturi generatoare
b) Funcție: Producere de energie electrică

c) Model	d) Tip	e) Număr serie
*1	*1	

3. Producător

Honda Motor Co., Ltd.
2-1-1 Minamiaoyama, Minato-ku, Tokyo, JAPONIA

4. Reprezentant autorizat și capabil să întocmească documentația tehnică

Honda Motor Europe Ltd - Biroul din Aalst
Wijngaardveld 1 (Noord V), 9300 Aalst – BELGIA

5. Referințe la standardele aplicate

EN ISO 8528-13:2016	EN 62479:2010
EN 55012:2007+A1:2009	EN 62368-1:2014+A11:2017
EN 61000-6-1:2007	EN 301 489-1 V2.2.3
	EN 301 489-17 V3.2.4
	EN 300 328 V2.2.2

6. Directiva privind zgomotul exterior

a) Puterea acustică măsurată dB(A):	*1
b) Puterea acustică garantată dB(A):	*1
c) Parametru de zgomot (kW):	*1
d) Procedura de evaluare a conformității:	*2
e) Organism notificat:	*2
7. Emis în:	Aalst, BELGIA
8. Data:	*2

---
*2
Responsabil de certificare
Honda Motor Europe Ltd – Biroul din Aalst

*1: vezi pagina de specificații
*2: vezi Declarația de conformitate CE originală