STANLEY FATMAX V20 LITHIUM ION

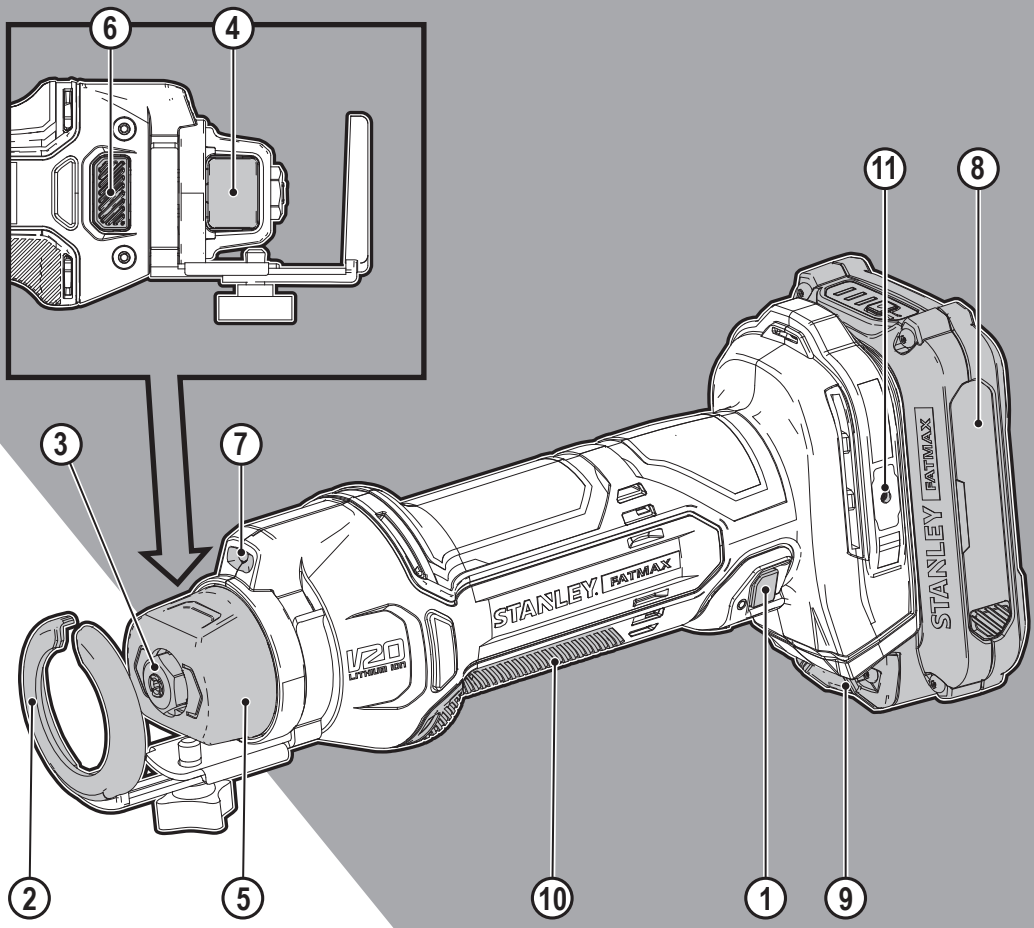

www.stanley.eu

SFMCE200

English (original instructions) 4

Deutsch (übersetzt von den originalanweisungen) 11

Français (traduction de la notice d'instructions originale) 18

Italiano (tradotto dalle istruzioni originali) 25

Nederlands (vertaald vanuit de originele instructies) 33

Español (traducido de las instrucciones originales) 40

Português (traduzido das instruções originais) 48

Svenska (översatt från de ursprungliga instruktionerna) 55

Norsk (oversatt fra de originale instruksjonene) 61

Dansk (oversat fra original brugsvejledning) 68

Suomi (käännetty alkuperäisestä käyttöohjeesta) 74

Ελληνικά (μετάφραση από τις πρωτότυπες οδηγίες) 81

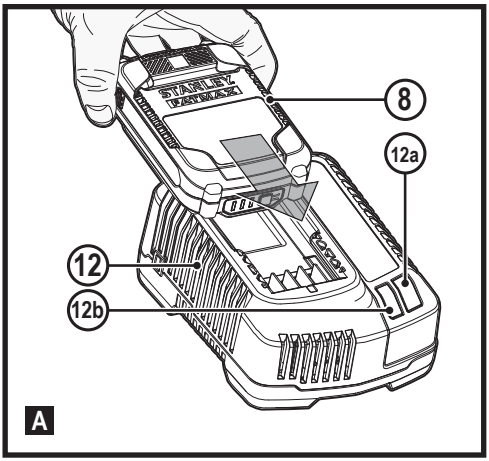
8
12a
12
12b
A

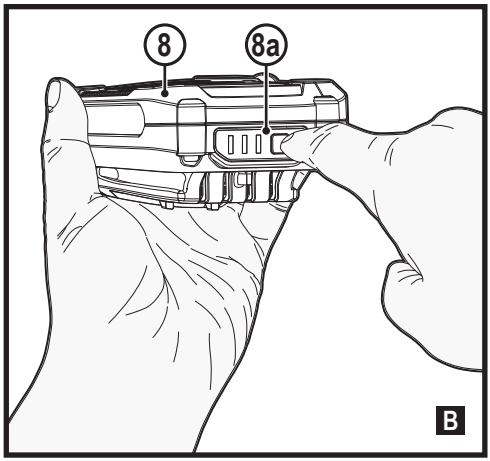
8
8a
B

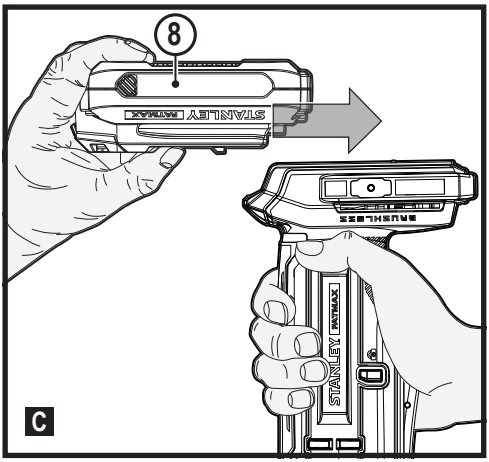
8
C

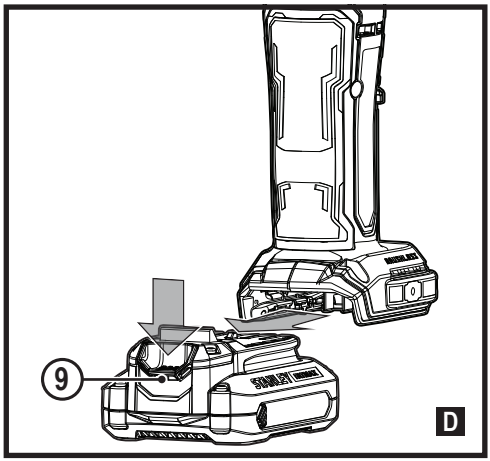
9
D

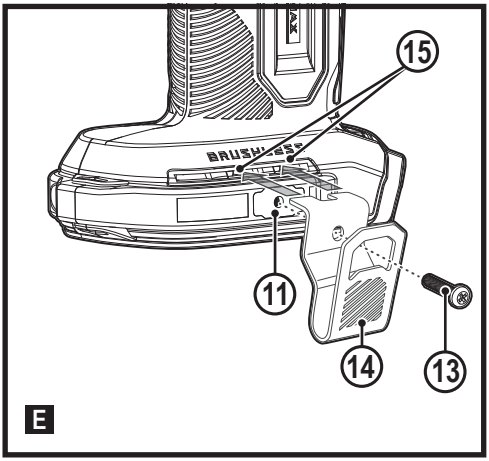
15
11
14
13
E

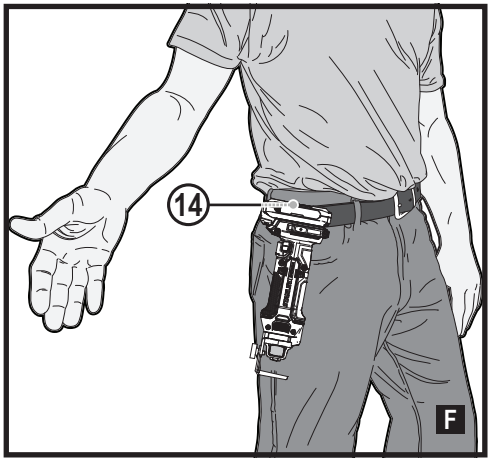
14
F

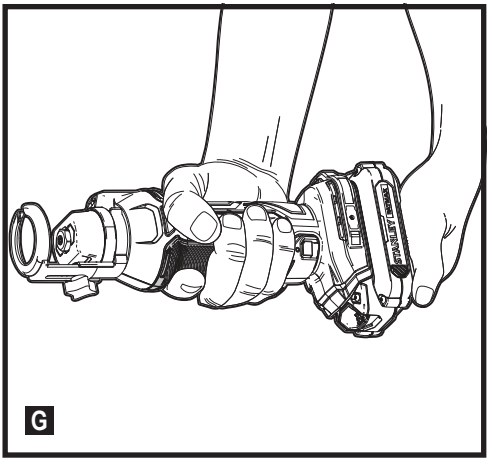

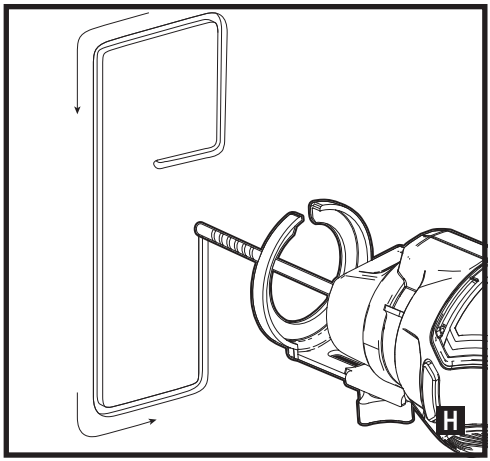

Intended use

Your STANLEY FATMAX SFMCE200 dry wall cutting tool has been designed for routing wood and wood products for DIY applications. This tool is intended for professional and private, non professional users.

Safety instructions

General power tool safety warnings

Warning! Read all safety warnings, instructions, illustrations and specifications provided with this power tool. Failure to follow all instructions listed below may result in electric shock, fire and/or serious injury.

Save all warnings and instructions for future reference. The term "power tool" in the warnings refers to your mains-operated (corded) power tool or battery-operated (cordless) power tool.

1. Work area safety

a. **Keep work area clean and well lit.** Cluttered or dark areas invite accidents.

b. **Do not operate power tools in explosive atmospheres, such as in the presence of flammable liquids, gases or dust.** Power tools create sparks which may ignite the dust or fumes.

c. **Keep children and bystanders away while operating a power tool.** Distractions can cause you to lose control.

2. Electrical safety

a. **Power tool plugs must match the outlet. Never modify the plug in any way. Do not use any adapter plugs with earthed (grounded) power tools.** Unmodified plugs and matching outlets will reduce risk of electric shock.

b. **Avoid body contact with earthed or grounded surfaces such as pipes, radiators, ranges and refrigerators.** There is an increased risk of electric shock if your body is earthed or grounded.

c. **Do not expose power tools to rain or wet conditions.** Water entering a power tool will increase the risk of electric shock.

d. **Do not abuse the cord. Never use the cord for carrying, pulling or unplugging the power tool. Keep cord away from heat, oil, sharp edges or moving parts.** Damaged or entangled cords increase the risk of electric shock.

e. **When operating a power tool outdoors, use an extension cord suitable for outdoor use.** Use of a cord suitable for outdoor use reduces the risk of electric shock.

f. **If operating a power tool in a damp location is unavoidable, use a residual current device (RCD) protected supply.** Use of an RCD reduces the risk of electric shock.

3. Personal safety

a. **Stay alert, watch what you are doing and use common sense when operating a power tool. Do not use a power tool while you are tired or under the influence of drugs, alcohol or medication.** A moment of inattention while operating power tools may result in serious personal injury.

b. **Use personal protective equipment. Always wear eye protection.** Protective equipment such as a dust mask, non-skid safety shoes, hard hat, or hearing protection used for appropriate conditions will reduce personal injuries.

c. **Prevent unintentional starting.**

Ensure the switch is in the off-position before connecting to power source and/or battery pack, picking up or carrying the tool. Carrying power tools with your finger on the switch or energising power tools that have the switch on invites accidents.

d. **Remove any adjusting key or wrench before turning the power tool on.** A wrench or a key left attached to a rotating part of the power tool may result in personal injury.

e. **Do not overreach. Keep proper footing and balance at all times.** This enables better control of the power tool in unexpected situations.

f. **Dress properly. Do not wear loose clothing or jewellery. Keep your hair, clothing away from moving parts.** Loose clothes, jewellery or long hair can be caught in moving parts.

g. **If devices are provided for the connection of dust extraction and collection facilities, ensure these are connected and properly used.** Use of dust collection can reduce dust-related hazards.

h. **Do not let familiarity gained from frequent use of tools allow you to become complacent and ignore tool safety principles.** A careless action can cause severe injury within a fraction of a second.

4. **Power tool use and care**

a. **Do not force the power tool. Use the correct power tool for your application.**
The correct power tool will do the job better and safer at the rate for which it was designed.

b. **Do not use the power tool if the switch does not turn it on and off.** Any power tool that cannot be controlled with the switch is dangerous and must be repaired.

c. **Disconnect the plug from the power source and/or remove the battery pack, if detachable, from the power tool before making any adjustments, changing accessories, or storing power tools.** Such preventive safety measures reduce the risk of starting the power tool accidentally.

d. **Store idle power tools out of the reach of children and do not allow persons unfamiliar with the power tool or these instructions to operate the power tool.**
Power tools are dangerous in the hands of untrained users.

e. **Maintain power tools and accessories. Check for misalignment or binding of moving parts, breakage of parts and any other condition that may affect the power tool's operation. If damaged, have the power tool repaired before use.** Many accidents are caused by poorly maintained power tools.

f. **Keep cutting tools sharp and clean.** Properly maintained cutting tools with sharp cutting edges are less likely to bind and are easier to control.

g. **Use the power tool, accessories and tool bits etc. in accordance with these instructions, taking into account the working conditions and the work to be performed.** Use of the power tool for operations different from those intended could result in a hazardous situation.

h. **Keep handles and grasping surfaces dry, clean and free from oil and grease.** Slippery handles and grasping surfaces do not allow for safe handling and control of the tool in unexpected situations.

5. Battery tool use and care

a. **Recharge only with the charger specified by the manufacturer.** A charger that is suitable for one type of battery pack may create a risk of fire when used with another battery pack.

b. **Use power tools only with specifically designated battery packs.** Use of any other battery packs may create a risk of injury and fire.

c. **When battery pack is not in use, keep it away from other metal objects, like paper clips, coins, keys, nails, screws, or other small metal objects, that can make a connection from one terminal to another.**
Shorting the battery terminals together may cause burns or a fire.

d. **Under abusive conditions, liquid may be ejected from the battery; avoid contact. If contact accidentally occurs, flush with water. If liquid contacts eyes, additionally seek medical help.** Liquid ejected from the battery may cause irritation or burns.

e. **Do not use a battery pack or tool that is damaged or modified.** Damaged or modified batteries may exhibit unpredictable behaviour resulting in fire, explosion or risk of injury.

f. **Do not expose a battery pack or tool to fire or excessive temperature.** Exposure to fire or temperature above 130 °C may cause explosion.

g. **Follow all charging instructions and do not charge the battery pack or tool outside the temperature range specified in the instructions.** Charging improperly or at temperatures outside the specified range may damage the battery and increase the risk of fire.

6. Service

a. **Have your power tool serviced by a qualified repair person using only identical replacement parts.**
This will ensure that the safety of the power tool is maintained.

b. **Never service damaged battery packs.** Service of battery packs should only be performed by the manufacturer or authorized service providers.

Additional power tool safety warnings

Warning! Warning! Additional safety warnings for cut out tools.

- **Use clamps or another practical way to secure and support the workpiece to a stable platform.** Holding the work by your hand or against the body leaves it unstable and may lead to loss of control.
- **Hold power tools by insulated gripping surfaces when performing an operation where the cutting tool may contact hidden wiring.** Contact with a “live” wire will make exposed metal parts of the tool “live” and shock the operator.

Warning! After changing bits or making any adjustments, make sure the collet nut is securely tightened to avoid injury.
Warning! Do not press spindle lock or collet lock buttons while motor is running. The operator may lose control and drop the tool. Personal injury or serious tool damage may result.
Warning! Shut off all live electric circuits to any areas where cut outs will be made, to avoid fire or serious personal injury.
Warning! Do not touch the bit or collet nut during or immediately after cutting material. The bit and collet nut may be hot enough to burn bare skin.

- **Do not run tool while carrying at your side.** The spinning bit may become entangled with clothing and injury may occur.
- **Always wear eye protection.** Dust mask and hearing protection must be used for appropriate conditions. Using personal safety devices is recommended. WORK SAFE.
- **Always operate the tool with the depth guide in place.** The guide keeps the bit from plunging too deeply through the material. A minimum of penetration should be maintained to eliminate the danger of cutting into electric wiring.
- **Do not use this tool with drill or screwdriver bits.** This tool is not intended to be used as a drill or screwdriver.
- **Be sure your cutting bits are sharp and in good condition.** Damaged bits can cause the tool to jump, injuring the operator.
- **Never touch the bit immediately after use.** It may be extremely hot.
- **Always follow the bit manufacturer’s speed recommendations as some bit designs require specific speeds for safety or performance.** If you are unsure of the proper speed or are experiencing any type of problem, contact the bit manufacturer.
- **Be sure that the motor has stopped completely before you lay the tool down.** If the cutter head is still spinning when the tool is layed down, it could cause injury or damage.
- **Be sure that the bit is clear of the workpiece before starting motor.** If the bit is in contact with the workpiece when the motor starts it could make the tool jump, causing damage or injury.
- **If your tool fails to function properly, take it to an authorized service center.** There are no user serviceable parts inside this tool and it should only be opened by trained service personnel.
- **Air vents often cover moving parts and should be avoided.** Loose clothes, jewelry or long hair can be caught in moving parts.
- **Only use the bits with a shank diameter equal to the size of the collet installed in the tool.**
- **Only use the bits suitable for the no-load speed of the tool.**
- **Never use the bits with a diameter exceeding the maximum diameter specified in the technical data section.**

Residual risks.

Additional residual risks may arise when using the tool which may not be included in the enclosed safety warnings. These risks can arise from misuse, prolonged use etc.
Even with the application of the relevant safety regulations and the implementation of safety devices, certain residual risks can not be avoided. These include:

- Injuries caused by touching any rotating/moving parts.
- Injuries caused when changing any parts, blades or accessories.
- Injuries caused by prolonged use of a tool. When using any tool for prolonged periods ensure you take regular breaks.
- Impairment of hearing.
- Health hazards caused by breathing dust developed when using your tool (example:- working with wood, especially oak, beech and MDF.)

Labels on tool

The following pictograms are shown on the tool along with the date code:

Warning! To reduce the risk of injury, the user must read the instruction manual.

Do not stare at operating lamp.

Additional safety instructions for batteries and chargers

Batteries

- Never attempt to open for any reason.
- Do not expose the battery to water.

- Do not store in locations where the temperature may exceed 40 °C.
- Charge only at ambient temperatures between 10 °C and 40 °C.
- Charge only using the charger provided with the tool.
- When disposing of batteries, follow the instructions given in the section "Protecting the environment".

Do not attempt to charge damaged batteries.

Chargers

- Use your STANLEY FATMAX charger only to charge the battery in the tool with which it was supplied. Other batteries could burst, causing personal injury and damage.
- Never attempt to charge non-rechargeable batteries.
- Have defective cords replaced immediately.
- Do not expose the charger to water.
- Do not open the charger.
- Do not probe the charger.

The charger is intended for indoor use only.

Read the instruction manual before use.

Electrical safety

Your charger is double insulated; therefore no earth wire is required. Always check that the mains voltage corresponds to the voltage on the rating plate. Never attempt to replace the charger unit with a regular mains plug.

- If the supply cord is damaged, it must be replaced by the manufacturer or an authorised STANLEY FATMAX Service Centre in order to avoid a hazard.

Features

This tool includes some or all of the following features.

1. ON/OFF switch
2. Cutting depth guide
3. Collet nut
4. Collet lock button
5. Collet grip
6. Spindle lock button
7. LED worklight
8. Battery Pack (not included)
9. Battery release button
10. Main handle
11. Accessory attachment location

Use

Warning! Let the tool work at its own pace.
Do not overload.

Charging the battery (Fig. A)

The battery needs to be charged before first use and whenever it fails to produce sufficient power on jobs that were easily done before.
The battery may become warm while charging; this is normal and does not indicate a problem.
Warning! Do not charge the battery at ambient temperatures below 10 °C or above 40 °C. Recommended charging temperature: approx. 24 °C.
Note: The charger will not charge a battery if the cell temperature is below approximately 10 °C or above 40 °C. The battery should be left in the charger and the charger will begin to charge automatically when the cell temperature warms up or cools down.
Note: To ensure maximum performance and life of lithium-ion battery packs, charge the battery pack fully before first use.

- Plug the charger (12) into an appropriate outlet before inserting battery pack (8).
- The green charging light (8a) will blink continuously indicating that the charging process has started.
- The completion of charge will be indicated by the green charging light (8a) remaining ON continuously. The battery pack (8) is fully charged and may be removed and used at this time or left in the charger (12).
- Charge discharged batteries within 1 week. Battery life will be greatly diminished if stored in a discharged state.

Charger LED Modes

	Charging: Green LED Intermittent	
	Fully Charged: Green LED Solid	
	Hot/Cold Pack Delay: Green LED Intermittent Red LED Solid	

Note: The compatible charger(s) will not charge a faulty battery pack. The charger will indicate a faulty battery pack by refusing to light.
Note: This could also mean a problem with a charger. If the charger indicates a problem, take the charger and battery pack to be tested at an authorized service centre.

Leaving the battery in the charger

The charger and battery pack can be left connected with the LED glowing indefinitely.
The charger will keep the battery pack fresh and fully charged.

Hot/Cold Pack Delay

When the charger detects a battery that is too hot or too cold, it automatically starts a Hot/Cold Pack Delay, the green LED (12a) will flash intermittently, while the red LED (12b) will remain on continuously, suspending charging until the battery has reached an appropriate temperature. The charger then automatically switches to the pack charging mode. This feature ensures maximum battery life.

Battery state of charge indicator (Fig. B)

The battery includes a state of charge indicator to quickly determine the extent of battery life as shown in figure B. By pressing the state of charge button (8a) you can easily view the charge remaining in the battery as illustrated in figure B.

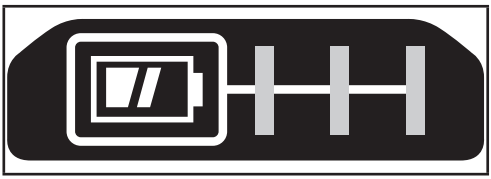

Installing and Removing the Battery Pack from the tool

Warning! Make certain the lock-off button is engaged to prevent switch actuation before removing or installing battery.

To install battery pack (Fig. C)

- Insert battery pack firmly into tool until an audible click is heard as shown in figure C. Ensure battery pack is fully seated and fully latched into position.

To remove battery pack (Fig. D)

- Depress the battery release button (9) as shown in figure D and pull battery pack out of tool.

Belt hook (Optional extra) (Fig. E, F)

Warning! To reduce the risk of serious personal injury, place the forward/reverse button in the lock-off position or turn tool off and disconnect battery pack before making any adjustments or removing/installing attachments or accessories.
An accidental start-up can cause injury.
Warning! To reduce the risk of serious personal injury, ONLY use the tool's belt hook (14) to hang the tool from a work belt. DO NOT use the belt hook (14) for tethering or securing the tool to a person or object during use. DO NOT suspend tool overhead or suspend objects from the belt hook.
Warning! To reduce the risk of serious personal injury, ensure the screw (13) holding the belt hook is secure.
Note: When attaching or replacing the belt hook (14), use only the screw (13) that is provided.
Be sure to securely tighten the screw.
The belt hook (14) can be be attached to either side of the tool using only the screw (13) provided, to accommodate left- or right- handed users. If the hook is not desired at all, it can be removed from the tool.
To move the belt hook, remove the screw (13) that holds the belt hook (14) in place then reassemble on the opposite side. Be sure to securely tighten the screw (13).
Note: Various trackwall hooks and storage configurations are available.
Please visit our website www.stanley.eu/3 for further information.

Installing and Removing the Bit

This tool is designed for spiral cutting bits with either a 3 mm, 4 mm (not included), or 6 mm shank and has a tool-free bit change system. To change bits, FIRST turn off the tool and disconnect the battery from the tool. Remove the cutting depth guide (2).

- To replace bit, depress both spindle lock button (6) and collet lock (4) and turn collet grip (5) counterclockwise
- Insert or remove bit.

Warning! The bits are sharp and should be handled with great care.
Warning! When replacing bits, do not insert cutting flutes into the collet. This may result in broken bits.

- While depressing both spindle and collet locks, turn the collet grip clockwise to firmly tighten the collet. For some heavy duty applications, it may be necessary to use a wrench to further tighten the collet nut (3) while depressing the spindle lock button (6).
- Attach guide.

Warning! Never tighten the collet without a bit installed.
This tool comes with both 3 mm and 6 mm collets. To change collets, remove the collet nut and insert the desired collet.

Depth guide

Cutting depth guide (2) snaps onto locators as shown. Keep depth guide in place at all times during operation of the tool. For best results, adjust the guide using the knob to allow the bit to protrude about 3 mm past the material to be cut.

Correct hand position (Fig. G)

Warning! To reduce the risk of serious personal injury, **ALWAYS** use proper hand position as shown.
Warning! To reduce the risk of serious personal injury, **ALWAYS** hold securely in anticipation of a sudden reaction.

Warning! Tool may stall (if overloaded or improperly used) causing a twist. Always expect the stall. Grip the tool firmly with both hands to control the twisting action and prevent loss of control which could cause personal injury.

Proper hand position requires one hand on the handle (10) and the other bracing the battery to control the twisting action of the tool.

Switching on and off

To start the motor, slide the switch ((1)) to “I” position. To stop the motor, slide the switch to “O” position.

To maintain safe tool control

- Make sure the work surface is free of nails or screws. Cutting into a nail or screw may cause the tool to jump, damaging the bit.
- Never operate the tool with one hand while holding the workpiece with the other hand. Always clamp the material and guide the tool with both hands.
- Do not cut material lying on a hard surface. Clearance behind material to be cut must be allowed for protruding bit.
- Disconnect battery from tool before making adjustments, changing bits, or cleaning tool.
- Do not start the tool with bit engaged in the material. The bit may grab the material.

Cutting a Hole for an Electrical Outlet (Fig. H)

Warning! Shut off all live electric circuits to any areas where cut outs will be made.

- Push any wiring deeply into the outlet box to avoid damage from the cutting bit.
- Before hanging the sheet covering the outlet, mark the approximate location of the center of the outlet on the wall board. Check the cutting bit depth against the side of the board to be sure it will cut entirely through the material.
- Tack the sheet in place with a few fasteners avoiding the stud holding the outlet. This allows the wall board to flex slightly around the protruding fixture box.
- Turn the cut-out tool on. Holding the tool firmly with both hands, plunge the bit straight into the center of the outlet.
- Cut to the right until the edge of the box counterclockwise is touched. Pull out just enough for the bit to clear the edge of the box. Plunge in again holding the bit gently against the outside of the box.
- Follow the outside of the box as shown keeping slight pressure against the box. This will minimize wandering and give you a clean precise cut.
- Remove the waste and dust from the outlet. Finish fastening the sheet of wall board.

Maintenance

Your STANLEY FATMAX corded/cordless appliance/tool has been designed to operate over a long period of time with a minimum of maintenance. Continuous satisfactory operation depends upon proper tool care and regular cleaning.

Warning! Before performing any maintenance on corded/cordless power tools:

- Switch off and unplug the appliance/tool.
- Or switch off and remove the battery from the appliance/tool if the appliance/tool has a separate battery pack.
- Or run the battery down completely if it is integral and then switch off.
- Regularly clean the ventilation slots in your appliance/tool/charger using a soft brush or dry cloth.
- Regularly clean the motor housing using a damp cloth. Do not use any abrasive or solvent-based cleaner.

Mains plug replacement (U.K. & Ireland only)

If a new mains plug needs to be fitted:

- Safely dispose of the old plug.
- Connect the brown lead to the live terminal in the new plug.
- Connect the blue lead to the neutral terminal.

Warning! No connection is to be made to the earth terminal. Follow the fitting instructions supplied with good quality plugs. Recommended fuse: 5 A.

Protecting the environment

Separate collection. Products and batteries marked with this symbol must not be disposed of with normal household waste.

Products and batteries contain materials that can be recovered or recycled reducing the demand for raw materials. Please recycle electrical products and batteries according to local provisions. Further information is available at www.2helpU.com.

Technical data

		SFMCE200
Voltage	V_{DC}	18
No-load speed	min^{-1}	26000
Collet Size assembled	mm	3.18
Weight	kg	1.02

Charger		SFMCB11	SFMCB12	SFMCB14
Input Voltage	V_{AC}	230	230	230
Output Voltage	V_{DC}	18	18	18
Current	A	1.25	2	4

Battery		SFMCB201	SFMCB202	SFMCB204	SFMCB206
Voltage	V_{DC}	18	18	18	18
Capacity	Ah	1.5	2.0	4.0	6.0
Type		Li-Ion	Li-Ion	Li-Ion	Li-Ion

Level of sound pressure according to EN62841:
Sound pressure (L_{pA}) 79 dB(A), uncertainty (K) 3 dB(A)
Sound power (L_{WA}) 87 dB(A), uncertainty (K) 3 dB(A)

Vibration total values (triax vector sum) according to EN62841:
Vibration emission value a_h = 2.9 m/s^2 K = 1,5 m/s^2

Declaration of Conformity

The Supply of Machinery (Safety) Regulations 2008

UK CA

Dry wall cut out tool - SFMCE200
Stanley Europe declares that these products described under "technical data" are in compliance with:
EN 62841-1:2015 + AC:2015 +A11:2022;
EN 62841-2-17:2017;.
These products conform to the following UK Regulations:
The Supply of Machinery (Safety) Regulations, 2008, S.I. 2008/1597 (as amended).
Electromagnetic Compatibility Regulations, 2016, S.I.2016/1091 (as amended).
The Restriction of the Use of Certain Hazardous Substances in Electrical and Electronic Equipment Regulations 2012, S.I. 2012/3032 (as amended).
For more information, please contact Stanley Europe at the following address or refer to the back of the manual.
The undersigned is responsible for compilation of the technical file and makes this declaration on behalf of Stanley Europe

Karl Evans
Director – Consumer Power Tools
Stanley Europe, 270 Bath Road, Slough,
Berkshire, SL1 4DX
United Kingdom
30/06/2023

EC declaration of conformity

MACHINERY DIRECTIVE

CE

Dry wall cut out tool - SFMCE200
Stanley Europe declares that these products described under "technical data" are in compliance with:
2006/42/EC, EN 62841-1:2015 + AC:2015 +A11:2022; EN 62841-2-17:2017;
These products also comply with Directive 2014/30/EU and 2011/65/EU. For more information, please contact Stanley Europe at the following address or refer to the back of the manual.
The undersigned is responsible for compilation of the technical file and makes this declaration on behalf of STANLEY FATMAX.

Patrick Diepenbach
General Manager, Benelux
Stanley FatMax,
Egide Walschaertsstraat 14-18
2800 Mechelen, Belgium
30/06/2023

Guarantee

STANLEY FATMAX is confident of the quality of its products and offers consumers a 12 month guarantee from the date of purchase.

This guarantee is in addition to and in no way prejudices your statutory rights. The guarantee is valid within the territories of the Member States of the European Union and the European Free Trade Area and the United Kingdom.
To claim on the guarantee, the claim must be in accordance with STANLEY FATMAX Terms and Conditions and you will need to submit proof of purchase to the seller or an authorised repair agent. Terms and conditions of the STANLEY FATMAX 1 year guarantee and the location of your nearest authorised repair agent can be obtained on the Internet at www.2helpU.com, or by contacting your local STANLEY FATMAX office at the address indicated in this manual.
Please visit our website www.stanley.eu/3 to register your new STANLEY FATMAX product and receive updates on new products and special offers.agent in the STANLEY FATMAX catalogue or contact your local Stanley office at the address indicated in this manual.
A list of authorised STANLEY FATMAX repair agents and full details of our after sales service is available on the internet at: www.stanley.eu/3

Verwendungszweck

Ihr STANLEY FATMAX Trockenbau-Ausschneidewerkzeug SFMCE200 wurde zum Ausschneiden von Holz und Holzprodukten für Heimwerkeranwendungen entwickelt. Dieses Gerät ist zum gewerblichen und privaten Einsatz vorgesehen.

Sicherheitshinweise

Allgemeine Sicherheitswarnungen für das Gerät

Warnung! Beachten Sie alle Sicherheitshinweise, Anweisungen, Darstellungen und Daten, die Sie mit dem Gerät erhalten. Wenn Sie die folgenden Anweisungen nicht beachten, kann es zu elektrischem Schlag, Feuer und/oder schweren Verletzungen kommen.

Bewahren Sie alle Warnhinweise und alle Anweisungen gut auf. Der Begriff „Gerät“ oder „Elektrowerkzeug“ bezieht sich auf netzbetriebene Geräte (mit Netzkabel) und auf akkubetriebene Geräte (ohne Netzkabel).

1. **Sicherheit im Arbeitsbereich**

a. **Halten Sie Ihren Arbeitsbereich sauber und gut ausgeleuchtet.** Unaufgeräumte oder dunkle Bereiche begünstigen Unfälle.

b. **Betreiben Sie das Gerät nicht in Umgebungen, in denen Explosionsgefahr z. B. aufgrund von brennbaren Flüssigkeiten, Gasen oder Staub besteht.** Elektrowerkzeuge erzeugen Funken, die den Staub oder die Dämpfe entzünden können.

c. **Halten Sie Kinder und andere Personen während der Benutzung von Elektrowerkzeugen fern.** Ablenkung kann dazu führen, dass Sie die Kontrolle über das Gerät verlieren.

2. **Elektrische Sicherheit**

a. **Der Netzstecker des Geräts muss in die Steckdose passen.**
Ändern Sie niemals den Stecker in irgendeiner Form. Verwenden Sie keinerlei Adapterstecker an geerdeten Elektrogeräten.
Unveränderte Stecker und passende Steckdosen mindern die Gefahr eines elektrischen Schlages.

b. **Vermeiden Sie Körperkontakt mit geerdeten Oberflächen von Rohren, Heizungen, Herden und Kühlschränken.** Es besteht eine erhöhte Gefahr für einen elektrischen Schlag, wenn Ihr Körper geerdet ist.

c. **Halten Sie Elektrowerkzeuge von Regen und Nässe fern.** Wenn Wasser in das Elektrowerkzeug eindringt, erhöht sich die Gefahr eines elektrischen Schlages.

d. **Verwenden Sie das Kabel ordnungsgemäß. Verwenden Sie niemals das Kabel, um das Elektrowerkzeug zu tragen oder durch Ziehen vom Netz zu trennen. Halten Sie das Kabel fern von Hitze, Öl, scharfen Kanten oder beweglichen Teilen.** Beschädigte oder verhedderte Kabel erhöhen die Gefahr eines elektrischen Schlages.

e. **Verwenden Sie nur für den Außenbereich zugelassene Verlängerungskabel, wenn Sie mit dem Gerät im Freien arbeiten.** Die Verwendung eines für den Außenbereich geeigneten Verlängerungskabels verringert das Risiko eines elektrischen Schlags.

f. **Wenn das Gerät in einer feuchten Umgebung verwendet werden muss, schließen Sie es unbedingt an eine Steckdose mit Fehlerstromschutzschalter (FI-Schalter) an.** Ein Fehlerstromschutzschalter verringert das Risiko eines elektrischen Schlags.

3. **Sicherheit von Personen**

a. **Seien Sie aufmerksam, achten Sie darauf, was Sie tun, und gehen Sie sachgerecht mit einem Gerät um. Benutzen Sie Elektrowerkzeuge nicht, wenn Sie müde sind oder unter dem Einfluss von Drogen, Alkohol oder Medikamenten stehen.** Ein Moment der Unachtsamkeit beim Betrieb eines Elektrowerkzeugs kann zu schweren Verletzungen führen.

b. **Verwenden Sie eine geeignete Schutzausrüstung. Tragen Sie immer einen Augenschutz.** Das Tragen persönlicher Schutzausrüstung, wie Staubmaske, rutschfeste Sicherheitsschuhe, Schutzhelm oder Gehörschutz, je nach Art und Einsatz des Elektrowerkzeugs, verringert das Risiko von Verletzungen.

c. **Vermeiden Sie eine unbeabsichtigte Inbetriebnahme. Vergewissern Sie sich, dass das Elektrowerkzeug ausgeschaltet ist, bevor Sie es an eine Steckdose oder einen Akku anschließen, es hochheben oder tragen.** Wenn Sie beim Tragen des Elektrowerkzeugs den Finger am Schalter haben oder das Elektrowerkzeug eingeschaltet an die Stromversorgung anschließen, kann dies zu Unfällen führen.

d. **Entfernen Sie Einstell- oder Schraubenschlüssel, bevor Sie das Gerät einschalten.** Werkzeuge oder Schlüssel, die an rotierenden Teilen des Geräts angebracht sind, können zu Verletzungen führen.

e. **Nehmen Sie keine anormale Körperhaltung ein. Sorgen Sie für einen sicheren Stand und halten Sie jederzeit das Gleichgewicht.** Dadurch können Sie das Elektrowerkzeug in unerwarteten Situationen besser kontrollieren.

f. **Tragen Sie geeignete Kleidung. Tragen Sie keine weite Kleidung und keinen Schmuck. Halten Sie Ihre Haare und Kleidung von beweglichen Teilen fern.** Lose sitzende Kleidung, Schmuck oder lange Haare können sich in den beweglichen Teilen verfangen.

g. **Falls Vorrichtungen zum Absaugen oder Auffangen von Staub vorhanden sind, vergewissern Sie sich, dass diese angeschlossen sind und richtig verwendet werden.** Das Verwenden einer Staubauffangvorrichtung verringert Gefährdungen durch Staub.

h. **Vermeiden Sie, durch die häufige Nutzung des Werkzeugs in einen Trott zu verfallen und Prinzipien für die Werkzeugsicherheit zu ignorieren.** Eine unachtsame Aktion kann im Bruchteil einer Sekunde zu schweren Verletzungen führen.

4. Gebrauch und Pflege von Elektrowerkzeugen

a. **Überlasten Sie das Gerät nicht. Verwenden Sie das für Ihre Arbeit passende Elektrowerkzeug.** Das richtige Gerät wird die Aufgabe besser und sicherer erledigen, wenn es bestimmungsgemäß verwendet wird.

b. **Verwenden Sie das Gerät nicht, wenn der Ein-/ Ausschalter nicht funktioniert.** Ein Elektrowerkzeug, das sich nicht mehr ein- oder ausschalten lässt, ist gefährlich und muss repariert werden.

c. **Trennen Sie den Stecker vom Netz und/oder entfernen Sie die Akkus, falls abnehmbar, vom Elektrogerät, bevor Sie Einstellungen am Gerät vornehmen, Zubehör wechseln oder es aufbewahren.** Diese Vorbeugemaßnahmen mindern die Gefahr, dass das Elektrowerkzeug unbeabsichtigt startet.

d. **Bewahren Sie unbenutzte Elektrowerkzeuge außerhalb der Reichweite von Kindern auf. Lassen Sie Elektrowerkzeuge nicht von Personen benutzen, die damit nicht vertraut sind oder diese Anweisungen nicht gelesen haben.** Elektrowerkzeuge sind in den Händen nicht geschulter Personen gefährlich.

e. **Halten Sie das Elektrowerkzeug und sein Zubehör in einem einwandfreien Zustand. Kontrollieren Sie, ob bewegliche Teile falsch ausgerichtet sind oder klemmen und ob Teile gebrochen oder so beschädigt sind, dass die Funktion des Geräts beeinträchtigt ist. Bei Beschädigungen lassen Sie das Elektrowerkzeug reparieren, bevor Sie es verwenden.** Viele Unfälle entstehen wegen mangelnder Wartung der Elektrowerkzeuge.

f. **Halten Sie Schneidgeräte scharf und sauber.** Richtig gewartete Schneidwerkzeuge mit scharfen Klingen blockieren seltener und sind leichter unter Kontrolle zu halten.

g. **Verwenden Sie das Elektrowerkzeug, Zubehör, Einsatz-Bits usw. entsprechend diesen Anweisungen und berücksichtigen Sie dabei die Arbeitsbedingungen und die auszuführende Arbeit.** Der Gebrauch von Elektrowerkzeugen für andere als die vorgesehenen Zwecke kann zu gefährlichen Situationen führen.

h. **Halten Sie die Griffe trocken, sauber und frei von Öl und Fett. Rutschige Griffe und Oberflächen unterbinden die sichere Bedienbarkeit und Kontrolle über das Werkzeug in unerwarteten Situationen.**

5. Gebrauch und Pflege von Akkuwerkzeugen

a. **Laden Sie den Akku nur mit dem vom Hersteller vorgesehenen Ladegerät auf.** Für ein Ladegerät, das nur für eine bestimmte Akkuart geeignet ist, besteht Brandgefahr, wenn es mit anderen Akkus verwendet wird.

b. **Verwenden Sie nur die für das jeweilige Gerät vorgesehenen Akkus.** Die Verwendung anderer Akkus kann zu Verletzungen oder Bränden führen.

c. **Bewahren Sie den Akku bei Nichtbenutzung nicht in der Nähe metallischer Objekte wie Büroklammern, Münzen, Schlüsseln, Nägeln oder Schrauben auf, da diese eine Verbindung zwischen beiden Polen des Akkus herstellen können.** Durch den dadurch entstehenden Kurzschluss kann der Akku in Brand geraten.

d. **Bei falscher Anwendung kann Flüssigkeit aus dem Akku austreten. Vermeiden Sie den Kontakt damit. Bei unbeabsichtigtem Kontakt mit Wasser abspülen. Gelangt die Flüssigkeit in die Augen, ziehen Sie außerdem ärztliche Hilfe hinzu.** Austretende Akkuflüssigkeit kann zu Hautreizungen oder Verbrennungen führen.

e. **Verwenden Sie keine Akkus oder Werkzeuge, die beschädigt sind oder modifiziert wurden. Beschädigte oder modifizierte Akkus können sich unvorhersehbar verhalten und stellen ein Risiko von Feuer, Explosionen oder Verletzungen dar.**

f. **Setzen Sie Akkus und Werkzeuge keinem Feuer oder extremen Temperaturen aus. Die Einwirkung von Feuer oder Temperaturen über 130°C kann zu Explosionen führen.**

g. **Befolgen Sie alle Anweisungen zum Aufladen und laden Sie den Akku oder das Werkzeug nicht jenseits des in der Anleitung angegebenen Temperaturbereichs auf. Das falsche Aufladen oder das Aufladen bei Temperaturen jenseits des angegebenen Bereichs kann den Akku beschädigen und das Brandrisiko erhöhen.**

6. Service

a. **Lassen Sie Ihr Elektrowerkzeug nur von qualifiziertem Fachpersonal und nur mit Original-Ersatzteilen reparieren.** Damit wird sichergestellt, dass die Sicherheit des Geräts erhalten bleibt.

b. **Führen Sie an beschädigten Akkus niemals Wartungsarbeiten durch.**

Die Wartung von Akkupacks darf nur vom Hersteller selbst oder autorisierten Dienstleistern durchgeführt werden.

Zusätzliche Sicherheitswarnungen für das Gerät

Warnung! Warnung! Zusätzliche Sicherheitshinweise für Ausschneidewerkzeuge.

- Sichern Sie das Werkstück zum Beispiel mit Einspannvorrichtungen auf einer stabilen Plattform. Das Werkstück ist instabil, wenn es mit der Hand oder dem Körper abgestützt wird, was zum Verlust der Kontrolle führen kann.
- Halten Sie Elektrowerkzeuge an den isolierten Griffflächen fest, wenn Sie Arbeiten ausführen, bei denen verdeckte Kabel durch das Schneidwerkzeug beschädigt werden könnten. Ein Kontakt mit einer spannungsführenden Leitung setzt auch die freiliegenden Metallteile des Elektrowerkzeugs unter Spannung und der Benutzer erleidet einen Stromschlag.

Warnung! Vergewissern Sie sich, dass die Spannzangenmutter nach dem Auswechseln von Bits oder dem Vornehmen von Einstellungen fest angezogen ist, um Verletzungen zu vermeiden.

Warnung! Drücken Sie nicht die Tasten für die Spindel- oder Spannzangenverriegelung, während der Motor läuft. Der Bediener könnte die Kontrolle verlieren und das Werkzeug fallen lassen. Dies kann zu Verletzungen oder schweren Werkzeugschäden führen.

Warnung! Schalten Sie alle stromführenden Stromkreise in den Bereichen aus, in denen Ausschnitte vorgenommen werden, um Brände oder schwere Verletzungen zu vermeiden.

Warnung! Berühren Sie das Bit oder die Spannzangenmutter nicht während des Schneidens von Material oder unmittelbar danach. Das Bit und die Spannzangenmutter können so heiß sein, dass sie die ungeschützte Haut verbrennen.

- Lassen Sie das Werkzeug nicht in Betrieb, während Sie es tragen. Das sich drehende Bit kann sich in der Kleidung verfangen und zu Verletzungen führen.
- Tragen Sie immer einen Augenschutz. Wenn entsprechende Bedingungen vorliegen, sind Staubmaske und Gehörschutz zu tragen. Die Verwendung von Vorrichtungen zum Schutz von Personen wird ebenfalls empfohlen. NUTZEN SIE NUR SICHERE ARBEITSWEISEN.
- Betreiben Sie das Werkzeug immer mit aufgesetzter Tiefenführung. Die Führung verhindert, dass das Bit zu tief in das Material eindringt. Um die Gefahr des Durchschneidens elektrischer Leitungen auszuschließen, sollte das Bit nur so tief wie unbedingt nötig in das Material eindringen.
- Verwenden Sie dieses Werkzeug nicht mit Bohrer- oder Schraubendreherbits. Dieses Werkzeug ist nicht als Bohrmaschine oder Schraubenzieher vorgesehen.
- Achten Sie darauf, dass die verwendeten Schneidwerkzeuge scharf und in gutem Zustand sind. Beschädigte Bits können dazu führen, dass das Werkzeug wegspringt und der Bediener verletzt wird.
- Berühren Sie das Bit niemals direkt nach der Verwendung. Es kann extrem heiß sein.
- Befolgen Sie stets die Geschwindigkeitsempfehlungen des Bitherstellers, da einige Bitdesigns aus Sicherheits- oder Leistungsgründen bestimmte Geschwindigkeiten erfordern. Wenn Sie sich über die richtige Geschwindigkeit nicht sicher sind oder ein Problem auftritt, wenden Sie sich an den Bithersteller.
- Stellen Sie sicher, dass das Werkzeug vollständig ausgelaufen ist, bevor sie es ablegen. Wenn der Schneidkopf sich noch dreht, wenn das Werkzeug abgelegt wird, kann dies zu Verletzungen oder Beschädigungen führen.
- Vergewissern Sie sich vor dem Einschalten des Motors, dass das Bit nicht am Werkstück anliegt.
  Wenn das Bit das Werkstück berührt, wenn der Motor eingeschaltet wird, kann das Werkzeug wegspringen, was zu Verletzungen oder Beschädigungen führt.
- Wenn Ihr Gerät nicht ordnungsgemäß funktioniert, bringen Sie es zu einer Vertragswerkstatt. Das Gerät enthält keine vom Benutzer zu wartenden Teile und sollte nur von geschultem Personal geöffnet werden.
- Luftöffnungen decken häufig bewegliche Teile ab und sollten freigehalten werden. Lose sitzende Kleidung, Schmuck oder lange Haare können sich in den beweglichen Teilen verfangen.
- **Verwenden Sie ausschließlich Bits, deren Schaftdurchmesser mit der am Werkzeug angebrachten Spannzange übereinstimmt.**
- **Verwenden Sie ausschließlich Bits, die für die Leerlaufdrehzahl des Werkzeugs geeignet sind.**
- **Verwenden Sie niemals Bits, deren Durchmesser den im Abschnitt zu technischen Daten angegebenen maximalen Durchmesser überschreitet.**

Restrisiken.

Beim Gebrauch dieses Geräts verbleiben zusätzliche Restrisiken, die möglicherweise nicht in den Sicherheitshinweisen genannt werden. Diese Risiken bestehen beispielsweise bei Missbrauch oder längerem Gebrauch.

Auch bei der Einhaltung der entsprechenden Sicherheitsvorschriften und der Verwendung aller Sicherheitsgeräte bestehen weiterhin bestimmte Restrisiken. Diese sind:

- Verletzungen, die durch das Berühren von sich drehenden/bewegenden Teilen verursacht werden.

- Verletzungen, die durch das Austauschen von Teilen, Messern oder Zubehör verursacht werden.
- Verletzungen, die durch längeren Gebrauch eines Geräts verursacht werden. Legen Sie bei längerem Gebrauch regelmäßige Pausen ein.
- Beeinträchtigung des Gehörs.
- Gesundheitsrisiken durch das Einatmen von Staub beim Verwenden des Geräts (beispielsweise bei Holzarbeiten, insbesondere Eiche, Buche und MDF).

Etiketten am Werkzeug

Am Wagen sind die folgenden Piktogramme inkl. Datumscode angebracht:

Warnung! Zur Reduzierung der Verletzungsgefahr muss der Nutzer die Betriebsanleitung lesen.

Blicken Sie nicht in eine eingeschaltete Leuchte.

Zusätzliche Sicherheitshinweise für Akkus und Ladegeräte

Akkus

- Keinesfalls versuchen, den Akku zu öffnen.
- Achten Sie darauf, dass der Akku nicht mit Wasser in Berührung kommt.
- Nicht bei Temperaturen über 40 °C lagern.
- Laden Sie den Akku nur bei Umgebungstemperaturen von 10 °C bis 40 °C auf.
- Verwenden Sie ausschließlich das mitgelieferte Ladegerät.
- Beachten Sie zur Entsorgung von Akkus oder Batterien die Hinweise im Abschnitt „Umweltschutz“.

Versuchen Sie nie, beschädigte Akkus aufzuladen.

Ladegeräte

- Verwenden Sie das STANLEY FATMAX-Ladegerät nur für den Akku des Werkzeugs, mit dem es geliefert wurde. Andere Akkus können platzen und Sachschäden oder Verletzungen verursachen.
- Versuchen Sie keinesfalls, nicht aufladbare Batterien zu laden.
- Lassen Sie beschädigte Kabel sofort austauschen.
- Achten Sie darauf, dass das Ladegerät nicht mit Wasser in Berührung kommt.
- Versuchen Sie nicht, das Ladegerät zu öffnen.
- Nehmen Sie am Ladegerät keine Veränderungen vor.

Das Ladegerät darf nur im Innenbereich verwendet werden.

Vor Gebrauch die Anleitung lesen.

Elektrische Sicherheit

Ihr Ladegerät ist doppelt isoliert; daher ist kein Erdungsleiter erforderlich. Stellen Sie sicher, dass die Netzspannung der auf dem Typenschild des Geräts angegebenen Spannung entspricht. Ersetzen Sie das Ladegerät keinesfalls durch ein normales Netzkabel.

- Bei einer Beschädigung des Netzkabels muss dieses durch den Hersteller oder eine STANLEY FATMAX-Vertragswerkstatt ausgetauscht werden, um mögliche Gefahren zu vermeiden.

Merkmale

Dieses Gerät verfügt über einige oder alle der folgenden Merkmale:

1. EIN-/AUS-Schalter
2. Schnitttiefenführung
3. Spannzangenmutter
4. Sperrtaste der Spannzange
5. Spannzangengriff
6. Spindelarretierung
7. LED-Arbeitsleuchte
8. Akku (nicht enthalten)
9. Akku-Löseknöpfe
10. Haupthandgriff
11. Zubehörbefestigungspunkt

Verwendung

Warnung! Lassen Sie das Werkzeug die Geschwindigkeit selbst bestimmen.
Vermeiden Sie eine Überlastung.

Laden des Akkus (Abb. A)

Der Akku muss vor der erstmaligen Benutzung sowie immer dann aufgeladen werden, wenn das Gerät nicht mehr mit voller Leistung arbeitet.
Der Akku kann sich während des Aufladens erwärmen. Das ist normal und deutet nicht auf ein Problem hin.
Warnung!arning! Laden Sie den Akku nicht, wenn die Umgebungstemperatur unter 10 °C oder über 40 °C liegt.
Empfohlene Ladetemperatur: ca. 24 °C.
Hinweis: Ein Akku, bei dem die Temperatur der Akkuzellen unter ca. 10 °C oder über 40 °C liegt, wird vom Ladegerät nicht geladen.
Lassen Sie in diesem Fall den Akku im Ladegerät. Das Ladegerät beginnt automatisch mit dem Ladevorgang, sobald sich die Zellen erwärmt bzw. abgekühlt haben.

Hinweis: Um die maximale Leistung und Lebensdauer der Li-Ionen-Akkus zu gewährleisten, laden Sie den Akku vor der ersten Verwendung vollständig auf.

u Verbinden Sie das Ladegerät (12) mit einer geeigneten Steckdose, bevor Sie den Akku (8) einsetzen.

◆ Die grüne Leuchte (Aufladen) (8a) blinkt dauerhaft und zeigt dadurch an, dass der Ladevorgang begonnen wurde.

◆ Der Abschluss des Ladevorgangs wird dadurch angezeigt, dass das grüne Licht (8a) dauerhaft leuchtet. Der Akku (8) ist vollständig aufgeladen und kann jetzt entnommen oder verwendet oder in der Ladestation (12) gelassen werden.

◆ Ein entladener Akku sollte innerhalb einer Woche wieder aufgeladen werden. Die Lebensdauer des Akkus wird erheblich reduziert, wenn dieser in entladenem Zustand aufbewahrt wird.

LED-Modi des Ladegeräts

	Wird geladen: Grüne LED blinkt	
	Vollständig aufgeladen: Grüne LED leuchtet dauerhaft	
	Verzögerung heißer/kalter Akku: Grüne LED blinkt Rote LED leuchtet dauerhaft	

Hinweis: Diese/s kompatible/n Ladegerät/e lädt keine defekten Akkus auf. Das Ladegerät signalisiert einen Fehler des Akkus dadurch, dass keine LED leuchtet.
Hinweis: Dies kann auch auf ein Problem mit dem Ladegerät hinweisen. Wenn das Ladegerät auf ein Problem hinweist, bringen Sie es zusammen mit dem Akku zur Überprüfung zu einer autorisierten Servicestelle.

Belassen des Akkus im Ladegerät

Sie können den Akku auch im Ladegerät belassen. In diesem Fall leuchtet die LED-Anzeige dauerhaft.
Das Ladegerät hält den Akku in einem vollständig geladenen Zustand.

Verzögerung heißer/kalter Akku

Wenn das Ladegerät einen zu heißen oder zu kalten Akku erkennt, startet es automatisch die Verzögerung heißer/kalter Akku. Die grüne LED (12a) blinkt dann mit Unterbrechungen, während die rote LED (12b) kontinuierlich leuchtet und den Ladevorgang bis zum Ende des Ladevorgangs unterbricht, bis der Akku eine angemessene Temperatur erreicht hat. Das Ladegerät schaltet dann automatisch in den Lademodus. Diese Funktion gewährleistet eine maximale Lebensdauer des Akkus.

Akkuladestandsanzeige (Abb. B)

Der Akku besitzt eine Ladestandsanzeige, mit der die Lebensdauer des Akkus wie in Abbildung B dargestellt schnell ermittelt werden kann. Durch Drücken der Ladezustands-Taste (8a) können Sie die im Akku verbleibende Ladung wie in Abbildung B dargestellt anzeigen.

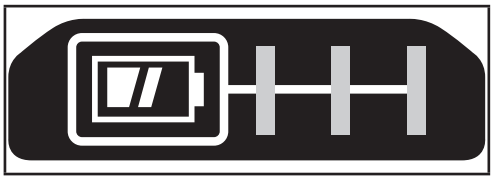

Anbringen und Entfernen des Akkus

Warnung! Der Verriegelungsknopf muss eingerastet sein, damit keine unbeabsichtigte Bedienung des Ein-/Aus-Schalters vor dem Anbringen bzw. Entfernen des Akkus erfolgen kann.

Anbringen des Akkus (Abb. C)

◆ Setzen Sie das Akkupack fest in das Werkzeug ein, bis ein Signalton zu hören ist; siehe Abbildung C. Stellen Sie sicher, dass der Akku vollständig sitzt und in Position eingerastet ist.

Entfernen des Akkus (Abb. D)

◆ Drücken Sie den Akku-Löseknopf (9) wie in Abbildung D gezeigt und ziehen Sie den Akku aus dem Werkzeug heraus.

Gürtelhaken (Optionales Zubehör) (Abb. E, F)

Warnung! Um die Gefahr schwerer Verletzungen zu mindern, stellen Sie den Rechts-/Links-Schalter in die Verriegelungsposition oder schalten Sie das Gerät aus und entfernen Sie den Akku, bevor Sie Einstellungen vornehmen oder Anbaugeräte oder Zubehör anbringen oder entfernen. Ungewolltes Anlaufen kann Verletzungen verursachen.
Warnung! Zur Reduzierung der Verletzungsgefahr halten Sie das Werkzeug AUSSCHLIESSLICH an den Gürtelhaken des Werkzeugs (14), um das Werkzeug an einen Arbeitsgürtel zu hängen. Verwenden Sie den Gürtelhaken (14) nicht zum Festbinden oder Sichern des Werkzeugs an einer Person oder an einem Gegenstand, während dieses verwendet wird. Hängen Sie das Werkzeug NICHT über Kopf auf und hängen Sie keine Gegenstände an den Gürtelhaken.
Warnung! Stellen Sie zur Vermeidung von schweren Verletzungen sicher, dass die Schraube (13), die den Gürtelhaken hält, sicher befestigt ist.
Hinweis: Verwenden Sie beim Befestigen oder Austauschen des Gürtelhakens (14) nur die mitgelieferte Schraube (13).

Stellen Sie sicher, dass die Schraube gut festgezogen ist. Der Gürtelhaken (14) kann an jeder Werkzeugseite einfach mit Hilfe der mitgelieferten Schraube (13) befestigt werden, damit das Werkzeug für Links- oder Rechtshänder verwendbar ist. Wenn der Haken gar nicht verwendet werden soll, kann er vom Werkzeug abgenommen werden.
Um die Position des Gürtelhakens (14) zu ändern, entfernen Sie die Schraube (13), durch die er befestigt ist, und montieren Sie ihn dann an der gegenüberliegenden Seite. Stellen Sie sicher, dass die Schraube (13) gut festgezogen ist.
Hinweis: Es stehen verschiedene Konfigurationen mit Wandhaken und Aufbewahrungsmöglichkeiten bereit. Besuchen Sie unsere Website unter www.stanley.eu/3, um weitere Informationen zu erhalten.

Installation und Entfernung von Bits

Dieses Werkzeug ist auf Spiralschnitt-Bits mit einem Schaft von entweder 3 mm, 4 mm (nicht enthalten), oder 6 mm ausgelegt und verfügt über ein werkzeugfreies Wechselsystem für Bits. Um Bits zu wechseln, muss ZUNÄCHST das Werkzeug ausgeschaltet und der Akku vom Werkzeug getrennt werden. Dann die Schnitttiefenführung (2) entfernen.

- Zum Austauschen von Bits drücken Sie gleichzeitig die Spindelarretierung (6) und die Sperrtaste der Spannzange (4) und drehen den Spannzangengriff (5) gegen den Uhrzeigersinn
- Bits einsetzen oder entfernen.

Warnung! Die Bits sind scharf und müssen mit Vorsicht verwendet werden.
Warnung! Beim Austausch der Bits keine Schneidnuten in die Spannzange einsetzen. Dies kann zu kaputten Bits führen.

- Beim Herunterdrücken der Spindelarretierung und der Spannzangensperren, muss der Spannzangengriff im Uhrzeigersinn gedreht werden, um die Spannzange festzuziehen. Bei einigen Schwerlastanwendungen mag es notwendig sein, einen Schraubenschlüssel zu verwenden, um die Spannzangenmutter (3) während des Herunterdrückens der Spindelarretierung (6) noch fester zu ziehen.
- Führung befestigen.

Warnung! Ziehen Sie die Spannzange niemals ohne Bit an. Dieses Werkzeug wird mit Spannzangen von 3 mm und 6 mm geliefert. Um die Spannzangen zu wechseln, muss die Spannzangenmutter entfernt und die gewünschte Spannzange eingesetzt werden.

Tiefenführung

Die Schnitttiefenführung (2) rastet auf den Positionsgebern ein, wie dargestellt. Halten Sie die Tiefenführung während des Werkzeugbetriebs immer in Position. Für beste Ergebnisse die Führung mit dem Knauf justieren, damit das Bit ungefähr 3 mm hinter dem zu schneidenden Material herausragen kann.

Korrekte Handhaltung (Abb. G)

Warnung! Um die Gefahr schwerer Verletzungen zu mindern, beachten Sie **IMMER** die richtige Haltung der Hände, wie dargestellt.
Warnung! Um die Gefahr schwerer Verletzungen zu mindern, halten Sie das Gerät **IMMER** sicher fest und seien Sie auf eine plötzliche Reaktion gefasst.
Warnung! Das Werkzeug kann (bei Überlastung oder unsachgemäßer Verwendung) blockieren und sich verdrehen. Seien Sie immer darauf vorbereitet. Fassen Sie das Werkzeug fest mit beiden Händen an, um die Drehbewegung zu steuern und die Kontrolle zu behalten, da es sonst zu Verletzungen kommen kann.

Die richtige Haltung der Hände erfordert, dass eine Hand am Griff (10) liegt und die andere den Akku stützt, um die Drehbewegung des Werkzeugs zu kontrollieren.

Ein- und Ausschalten

Zum Einschalten des Motors schieben Sie den Schalter (1) nach vorn in Position „I“. Zum Stoppen des Motors schieben Sie den Schalter in die Position „O“.

Um die sichere Werkzeugkontrolle zu behalten

- Sicherstellen, dass die Arbeitsoberfläche frei von Nägeln oder Schrauben ist. Das Schneiden in einen Nagel oder eine Schraube kann ein Wegspringen des Werkzeugs verursachen und das Bit beschädigen.
- Bedienen Sie das Werkzeug niemals mit einer Hand, während Sie das Werkstück mit der anderen Hand festhalten. Spannen Sie das Material immer ein und führen Sie das Werkzeug mit beiden Händen.
- Kein Material schneiden, das auf einer harten Oberfläche liegt. Der Abstand hinter dem zu schneidenden Material muss ausreichend sein, damit das Bit herausragen kann.
- Trennen Sie den Akku vom Werkzeug, bevor Sie Anpassungen vornehmen, Bits austauschen oder das Werkzeug reinigen.
- Starten Sie das Werkzeug nicht, wenn das Bit im Material steckt. Das Bit könnte das Material ergreifen.

Schneiden eines Lochs für eine Steckdose (Abb. H)

Warnung! Schalten Sie alle stromführenden Stromkreise in den Bereichen aus, in denen Ausschnitte vorgenommen werden.

- Drücken Sie die Verkabelung tief in die Steckdose, um Schäden durch das Bit zu vermeiden.
- Vor dem Anbringen der Steckdosenabdeckung muss die ungefähre Lage der Mitte der Steckdose an der Wand markiert werden. Vergleichen Sie die Bittiefe mit der Wand, um sicher zu sein, dass sie vollständig durchgeschnitten werden kann.

- Sichern Sie die Abdeckung mit ein paar Befestigungsmitteln, damit die Schraube nicht die gesamte Steckdose halten muss. Dadurch kann sich die Wand leicht rund um die hervorstehende Halterung biegen.
- Schalten Sie das Ausschneidewerkzeug ein. Halten Sie das Werkzeug mit beiden Händen fest und versenken Sie das Bits gerade in der Mitte der Steckdose.
- Nach rechts schneiden, bis die Kante der Halterung berührt wird. Ziehen Sie das Bit so weit heraus, dass die Kante der Halterung freiliegt. Versenken Sie das Bit erneut und halten Sie es leicht gegen die Außenseite der Halterung.
- Folgen Sie der Außenseite der Halterung wie dargestellt und üben Sie leichten Druck auf die Halterung auf. Dadurch wird das Wandern des Bits minimiert, so dass ein sauberer, klarer Schnitt entsteht.
- Entfernen Sie Schmutz und Staub aus dem Ausschnitt. Stellen Sie die Befestigung des Wandbretts fertig.

Wartung

Ihr STANLEY FATMAX-Gerät (mit und ohne Netzkabel) wurde im Hinblick auf eine lange Lebensdauer und einen möglichst geringen Wartungsaufwand entwickelt. Ein kontinuierlicher, zufriedenstellender Betrieb hängt von der richtigen Pflege des Gerätes und seiner regelmäßigen Reinigung ab.

Warnung! Tun Sie vor der Durchführung von Wartungsarbeiten an Elektrowerkzeugen mit/ohne Kabel Folgendes:

- Schalten Sie das Gerät aus und ziehen Sie den Netzstecker.
- Wenn das Gerät über einen separaten Batteriepack oder Akku verfügt, schalten Sie das Gerät ab, und entnehmen Sie die Batterien aus dem Gerät.
- Wenn der Akku integriert ist, entladen Sie diesen vor dem Abschalten vollständig.
- Reinigen Sie regelmäßig die Lüftungsschlitze des Geräts und des Ladegeräts mit einer weichen Bürste oder einem trockenen Tuch.
- Reinigen Sie das Motorgehäuse regelmäßig mit einem feuchten Tuch. Verwenden Sie keine scheuernden Reinigungsmittel oder Reinigungsmittel auf Lösungsmittelbasis.

Austausch des Netzsteckers (nur GB und Irland)

Wenn ein neuer Netzstecker angebracht werden muss:

- Entsorgen Sie den alten Stecker auf sachgerechte Weise.
- Verbinden Sie die braune Leitung mit dem spannungsführenden Anschluss des Steckers.
- Verbinden Sie die blaue Leitung mit dem neutralen Anschluss.

Warnung! Stellen Sie keine Verbindung mit dem Erdungsanschluss her.

Befolgen Sie die Montageanweisungen, die mit hochwertigen Steckern mitgeliefert werden. Empfohlene Sicherung: 5 A.

Umweltschutz

Getrennte Entsorgung. Produkte und Akkus mit diesem Symbol dürfen nicht mit dem normalen Hausmüll entsorgt werden

Produkte und Akkus enthalten Materialien, die wiederverwertet werden können, um den Bedarf an Rohstoffen zu verringern. Bitte recyceln Sie Elektroprodukte und Akkus gemäß den lokalen Bestimmungen. Weitere Informationen finden Sie auf www.2helpU.com.

Technische Daten

		SFMCE200
Spannung	V_{DC}	18
Leerlaufdrehzahl	min^{-1}	26000
Spannzangengröße montiert	mm	3,18
Gewicht	kg	1,02

Ladegerät		**SFMCB11**	**SFMCB12**	**SFMCB14**
Eingangsspannung	V_{AC}	230	230	230
Ausgangsspannung	V_{DC}	18	18	18
Stromstärke	A	1,25	2	4

Akku		**SFMCB201**	**SFMCB202**	**SFMCB204**	**SFMCB206**
Span-nung	V_{DC}	18	18	18	18
Kapazi-tät	Ah	1,5	2,0	4,0	6,0
Typ		Li-Ionen	Li-Ionen	Li-Ionen	Li-Ionen

Schalldruckpegel gemäß EN62841:
Schalldruck (L_{pA}) 79 dB(A), Unsicherheitsfaktor (K) 3 dB(A)
Schallleistung (L_{WA}) 87 dB(A), Unsicherheitsfaktor (K) 3 dB(A)

Gesamtvibration (Triax-Vektorsumme) gemäß EN62841:
Vibrationsemissionswert a_h = 2,9 m/s² K = 1,5 m/s²

EG-Konformitätserklärung

MASCHINENRICHTLINIE

CE

Ausschneidewerkzeug für Trockenbauwände - SFMCE200 Stanley Europe erklärt, dass diese unter „Technische Daten“ beschriebenen Geräte übereinstimmen mit: 2006/42/EC, EN 62841-1:2015 + AC:2015 +A11:2022; EN 62841-2-17:2017.

DEUTSCH (Übersetzung der ursprünglichen Anweisungen)

Diese Produkte erfüllen auch die Richtlinie 2014/30/EU und 2011/65/EU. Weitere Informationen erhalten Sie von Stanley Europe unter der folgenden Adresse. Diese befindet sich auch auf der Rückseite dieser Anleitung.
Der Unterzeichnete ist verantwortlich für die Zusammenstellung des technischen Dossiers und gibt diese Erklärung im Namen von STANLEY FATMAX ab.

Patrick Diepenbach

Patrick Diepenbach
General Manager, Benelux
Stanley FatMax,
Egide Walschaertsstraat 14-18
2800 Mechelen, Belgien
30.06.2023

Garantie

STANLEY FATMAX vertraut auf die Qualität der eigenen Geräte und bietet dem Käufer eine außergewöhnliche Garantie von 12 Monaten ab Kaufdatum.

Diese Garantie versteht sich unbeschadet der gesetzlichen Gewährleistungsansprüche und schränkt diese keinesfalls ein. Diese Garantie gilt innerhalb der Staatsgebiete der Mitgliedstaaten der Europäischen Union und der Europäischen Freihandelszone und des Vereinigten Königreichs.
Zur Inanspruchnahme dieser Garantie muss sie den allgemeinen Geschäftsbedingungen von STANLEY FATMAX entsprechen und dem Verkäufer bzw. der Vertragswerkstatt ist ein Kaufnachweis vorzulegen. Die Bedingungen für die 1-jährige Garantie von STANLEY FATMAX und den Standort Ihrer nächstgelegenen Vertragswerkstatt finden Sie im Internet unter www.2helpU.com oder indem Sie sich an die lokale STANLEY FATMAX-Niederlassung wenden, deren Adresse Sie in dieser Anleitung finden.
Ihr neues STANLEY FATMAX-Produkt können Sie auf unserer Website unter www.stanley.eu/3 registrieren. Dort erhalten Sie auch Informationen über neue Produkte und Sonderangebote.Vertreter im STANLEY FATMAX-Katalog oder wenden Sie sich an Ihre Stanley-Filiale vor Ort, die in diesem Handbuch angegeben ist.
Eine Liste der Vertragswerkstätten und aller Kundendienststellen von STANLEY FATMAX finden Sie auch im Internet unter: www.stanley.eu/3

(Traduction des instructions initiales) **FRANÇAIS**

Utilisation prévue

Votre outil de découpe pour cloisons sèches STANLEY FATMAX SFMCE200 a été conçu pour les applications de bricolage pour creuser le bois et les produits en bois. Cet outil a été conçu pour les professionnels et les particuliers.

Consignes de sécurité

Avertissements de sécurité générale propres aux outils électriques

Avertissement ! Veillez à lire tous les avertissements sur la sécurité, toutes les instructions, toutes les illustrations et toutes les spécifications fournies avec cet outil électrique. Le non-respect de toutes les instructions listées ci-dessous peut entraîner des décharges électriques, des incendies et/ou de graves blessures.

Conservez tous les avertissements et toutes les instructions afin de pouvoir vous y référer dans le futur.
Le terme "outil électrique" mentionné dans les avertissements fait référence à vos outils électriques branchés sur secteur (avec câble) ou fonctionnant sur pile ou batterie (sans fil).

1. **Sécurité de la zone de travail**

a. **Maintenez la zone de travail propre et bien éclairée.** Les zones sombres ou encombrées sont propices aux accidents.

b. **N'utilisez pas d'outils électriques dans un environnement présentant des risques d'explosion ou en présence de liquides, gaz ou poussières inflammables.** Les outils électriques créent des étincelles qui peuvent enflammer les poussières et les fumées.

c. **Maintenez les enfants et les autres personnes à l'écart quand vous utilisez un outil électrique.** Toute distraction peut vous faire perdre le contrôle de l'outil.

2. **Sécurité électrique**

a. **Les prises des outils électriques doivent correspondre à la prise de courant murale. Ne modifiez jamais la prise d'aucune sorte. N'utilisez aucun adaptateur avec des outils électriques reliés à la terre.** L'utilisation de prises d'origine et de prises murales appropriées permet de réduire le risque de décharge électrique.

b. **Évitez tout contact physique avec des surfaces reliées à la terre comme des tuyaux, des radiateurs, des fours et des réfrigérateurs par exemple.** Il y a sinon un risque accru de décharge électrique si votre corps est lui-même relié à la terre.

c. **N'exposez pas les outils électriques à la pluie, ni à l'humidité.**

Le risque de décharge électrique augmente si de l'eau pénètre dans un outil électrique.

d. **Ne tirez pas sur le cordon d'alimentation. N'utilisez jamais le cordon pour transporter, tirer ou débrancher l'outil électrique. Maintenez le cordon à l'écart de la chaleur, des substances grasses, des bords tranchants ou des pièces mobiles.** Les cordons endommagés ou emmêlés augmentent les risques de décharges électriques.

e. **Si vous utilisez un outil électrique à l'extérieur, utilisez une rallonge homologuée pour les travaux en extérieur.** L'utilisation d'une rallonge électrique homologuée pour les travaux en extérieur réduit le risque de décharge électrique.

f. **Si l'utilisation d'un outil électrique dans un endroit humide est inévitable, utilisez une alimentation électrique protégée par un disjoncteur différentiel à courant résiduel (DDR).** L'utilisation d'un DDR réduit le risque de décharge électrique.

3. **Sécurité des personnes**

a. **Restez vigilant, surveillez ce que vous faites et faites preuve de bon sens lorsque vous utilisez un outil électrique. N'utilisez pas d'outils électriques si vous êtes fatigué ou sous l'influence de drogue, d'alcool ou de médicaments.** Tout moment d'inattention pendant l'utilisation d'un outil électrique peut engendrer de graves blessures.

b. **Portez des équipements de protection individuelle. Portez toujours une protection oculaire.** Les équipements de protection comme les masques à poussière, les chaussures de sécurité antidérapantes, les casques ou les protections auditives réduisent le risque de blessures s'ils sont utilisés à bon escient.

c. **Empêchez tout démarrage intempestif. Assurez-vous que l'interrupteur est sur la position Arrêt avant de raccorder l'outil à l'alimentation électrique et/ou au bloc-batterie ou avant de ramasser ou de transporter l'outil.** Le fait de transporter les outils électriques le doigt sur l'interrupteur ou d'alimenter les outils électriques dont l'interrupteur est déjà en position de marche augmente le risque d'accidents.

d. **Retirez toutes les clés ou pinces de réglage avant de mettre l'outil en marche.** Une clé ou une pince restée fixée sur une pièce rotative de l'outil électrique peut engendrer des blessures.

e. **Ne vous penchez pas. Gardez les pieds bien ancrés au sol et conservez votre équilibre en permanence.** Cela permet de mieux maîtriser l'outil électrique en cas de situations imprévues.

f. **Portez des vêtements appropriés. Ne portez aucuns vêtements amples, ni bijoux. Gardez vos cheveux et vos vêtements éloignés des pièces mobiles.** Les vêtements amples, les bijoux ou les cheveux longs peuvent être happés par les pièces mobiles.

g. **Si vous disposez de dispositifs pour le raccordement d'un extracteur de poussière ou d'installations pour la récupération, assurez-vous qu'ils sont correctement raccordés et utilisés.** L'utilisation de dispositifs récupérateurs de poussières réduit les risques liés aux poussières.

h. **Ne pensez pas être familiarisé avec l'outil après l'avoir utilisé à de nombreuses reprises, au point de ne plus rester vigilant et d'en oublier les consignes de sécurité.** Toute action imprudente peut engendrer de graves blessures en une fraction de seconde.

4. **Utiliser et entretenir un outil électrique**

a. **Respectez la capacité de l'outil. Utilisez l'outil approprié, adapté pour le travail à réaliser.** Un outil adapté fonctionne mieux, de façon plus sûre et à la cadence pour laquelle il a été conçu.

b. **N'utilisez pas l'outil électrique si son interrupteur ne permet pas de l'allumer ou de l'éteindre.** Tout outil électrique qui ne peut plus être commandé par son interrupteur est dangereux et il doit être réparé.

c. **Débranchez la prise de l'alimentation électrique et/ou retirez le bloc-batterie de l'outil s'il est amovible, avant d'effectuer tout réglage, de changer un accessoire ou de ranger l'outil électrique.** Ces mesures de sécurité préventives réduisent le risque de démarrage accidentel de l'outil électrique.

d. **Rangez les outils électriques non utilisés hors de portée des enfants et ne laissez aucune personne ne connaissant pas ces outils ou leurs instructions d'utilisation les faire fonctionner.** Les outils électriques peuvent être dangereux entre des mains inexpérimentées.

e. **Entretenez vos outils électriques et leurs accessoires. Vérifiez que les pièces mobiles sont alignées correctement et qu'elles ne sont pas coincées. Vérifiez qu'aucune pièce n'est cassée et contrôlez l'absence de toute autre condition qui pourrait nuire au bon fonctionnement de l'outil. En cas de dommage, faites réparer l'outil électrique avant de le réutiliser.** De nombreux accidents sont provoqués par des outils électriques mal entretenus.

f. **Maintenez les organes de coupe affûtés et propres.** Des organes de coupe bien entretenus et dont le tranchant est affûté sont moins susceptibles de rester coincés et ils sont plus faciles à contrôler.

g. **Utilisez l'outil électrique, les accessoires et les embouts d'outils conformément à ces instructions, en tenant compte des conditions de travail et de la tâche à effectuer.**

L'utilisation d'un outil électrique à d'autres fins que celles pour lesquelles il a été prévu peut entraîner des situations dangereuses.

h. **Veillez à ce que les poignées et les surfaces de préhension restent sèches et propres, sans trace d'huile ou de graisse. Des poignées et des surfaces de préhension glissantes ne permettent pas de manipuler et de maîtriser l'outil correctement en cas de situations inattendues.**

5. Utiliser et entretenir un outil fonctionnant sur batterie

a. **N'effectuez la recharge qu'à l'aide du chargeur spécifié par le fabricant.** Un chargeur adapté pour un type de bloc-batterie peut engendrer un risque d'incendie s'il est utilisé avec un bloc-batterie différent.

b. **N'utilisez les outils électriques qu'avec les blocs-batteries qui leur sont dédiés.** L'utilisation d'autres blocs-batteries peut créer un risque de blessures et d'incendie.

c. **Lorsque le bloc-batterie n'est pas utilisé, éloignez-le des objets en métal comme les trombones, les pièces de monnaies, les clés, les clous, les vis ou d'autres petits objets métalliques qui pourraient créer un contact entre les deux bornes.** La mise en court-circuit des bornes d'une batterie peut provoquer des brûlures ou un incendie.

d. **Dans des conditions extrêmes, du liquide peut être éjecté de la batterie. Évitez tout contact avec ce liquide. En cas de contact accidentel, rincez à l'eau. En cas de contact avec les yeux, consultez en plus un médecin.** Le liquide sortant de la batterie peut provoquer des irritations ou des brûlures.

e. **N'utilisez pas un bloc-batterie ou un outil endommagé ou modifié. Un bloc-batterie endommagé ou modifié peut avoir un comportement imprévisible qui peut entraîner un incendie, une explosion ou à un risque de blessure.**

f. **N'exposez pas le bloc-batterie ou l'outil au feu ou à des températures excessives. L'exposition au feu ou à des températures dépassant 130 °C peut provoquer une explosion.**

g. **Respectez les instructions de charge et ne rechargez pas le bloc-batterie ou l'outil en dehors de la plage de températures spécifiée dans les instructions. Une charge mal effectuée ou à des températures hors de la plage spécifiée peut endommager le bloc-batterie et augmenter le risque d'incendie.**

6. Révision/Réparation

a. **Ne faites réviser/réparer votre outil électrique que par un réparateur qualifié qui n'utilise que des pièces de rechange d'origine.** Cela permet de garantir la sûreté de l'outil électrique.

b. **Ne réparez jamais des blocs-batteries endommagés. Les réparations sur les blocs-batteries ne doivent être effectuées que par le fabricant ou l'un de ses prestataires de services agréés.**

Avertissements de sécurité supplémentaires propres aux outils électriques

Avertissement ! Avertissement ! Avertissements de sécurité supplémentaires propres aux outils de découpe.

- Utilisez des pinces ou tout autre moyen pratique pour fixer et soutenir l'ouvrage sur une plateforme stable. Tenir l'ouvrage à la main ou contre votre corps le rend instable et peut conduire à une perte de contrôle.
- Tenez l'outil électrique par ses surfaces de préhension isolées lorsque vous réalisez une opération au cours de laquelle l'accessoire de coupe pourrait entrer en contact avec des fils électriques cachés. Tout contact avec un fil sous tension peut mettre les pièces métalliques exposées de l'outil sous tension et provoquer une décharge électrique à l'utilisateur.

Avertissement ! Après avoir remplacé une fraise ou avoir fait des réglages, veillez à ce que l'écrou du mandrin soit parfaitement serré afin d'éviter les blessures.

Avertissement ! N'actionnez pas le bouton de verrouillage de l'arbre ou le bouton de verrouillage du mandrin lorsque le moteur est en marche. Vous pourriez sinon perdre le contrôle de l'outil et le faire tomber. Cela entraînerait des blessures ou l'endommagement de l'outil.

Avertissement ! Coupez tous les circuits électriques de toutes les zones où les découpes auront lieu, afin d'éviter tout risque d'incendie ou de blessures graves.

Avertissement ! Ne touchez ni la fraise, ni l'écrou du mandrin pendant la découpe et immédiatement après. La fraise et l'écrou du mandrin peuvent être très chauds et ils pourraient brûler votre peau à nu.

- Ne faites pas fonctionner l'outil en le tenant contre votre flan. La fraise en rotation pourrait être prise dans vos vêtements et vous blesser.
- Veillez à toujours porter une protection oculaire. Si les circonstances l'exigent, portez un masque à poussière et une protection auditive. Le port d'équipements de protection individuelle est recommandé. TRAVAILLEZ EN VEILLANT À VOTRE SÉCURITÉ.
- Utilisez toujours l'outil avec le guide de profondeur en place. Le guide permet d'empêcher la fraise de plonger trop profondément à travers la matière. Veillez à ne traverser la matière qu'au minimum nécessaire afin de ne pas risquer de découper des fils électriques.
- N'utilisez pas cet outil avec des mèches de perceuse ou des embouts de tournevis.

Cet outil n'est pas destiné à servir de perceuse ou de tournevis.
- Veillez à ce que vos fraises soient bien aiguisées et en bon état. Les fraises endommagées peuvent faire tressauter l'outil et vous blesser.
- Ne touchez jamais la fraise immédiatement après l'utilisation. Elle peut être extrêmement chaude.
- Veillez à toujours respecter les recommandations du fabricant de la fraise pour la vitesse car certaines fraises nécessitent des vitesses spécifiques pour fonctionner en toute sécurité et pour offrir le niveau de performance attendu. Si vous n'êtes pas sûr(e) de la vitesse à adopter ou si vous rencontrez un problème quel qu'il soit, contactez le fabricant de la fraise.
- Attendez que l'outil soit complètement immobile avant de le reposer. Si le porte-fraise tourne toujours au moment où l'outil est reposé, cela peut occasionner des blessures ou des dommages.
- Veillez à ce que la fraise ne soit pas en contact avec l'ouvrage avant de démarrer le moteur.
  Si la fraise est en contact avec l'ouvrage au démarrage du moteur, l'outil peut tressauter et provoquer des dommages ou des blessures.
- Si votre outil ne fonctionne pas correctement, amenez-le dans un centre d'assistance agréé. L'outil ne contient aucune pièce pouvant être réparée l'utilisateur et il ne doit être ouvert que par du personnel de maintenance qualifié.
- Les pièces mobiles disposent souvent d'aérations qui doivent rester libres. Les vêtements amples, les bijoux ou les cheveux longs peuvent être happés par les pièces mobiles.
- **N'utilisez que des fraises dont le diamètre de la tige est égal à la taille de la pince à fraise installée sur l'outil.**
- **N'utilisez que des fraises adaptées pour le régime à vide de l'outil.**
- **N'utilisez jamais de fraises dont le diamètre dépasse le diamètre maximum spécifié dans les caractéristiques techniques.**

Risques résiduels.

Certains risques résiduels autres que ceux mentionnés dans les avertissements sur la sécurité peuvent survenir en utilisant l'outil. Ces risques peuvent être dus à une utilisation incorrecte, une utilisation prolongée, etc.
Malgré le respect de toutes les réglementations pertinentes sur la sécurité et la mise en œuvre de dispositifs de sécurité, certains risques résiduels ne peuvent pas être évités. Ils comprennent :
- Les blessures dues au contact avec des pièces rotatives/mobiles.
- Les blessures provoquées pendant le remplacement de pièces, de lames ou d'accessoires.
- Les blessures dues à l'utilisation prolongée d'un outil. Lorsque vous utilisez un outil quel qu'il soit pendant de longues périodes, veillez à faire des pauses régulières.
- Les troubles auditifs.
- Les risques pour la santé provoqués par l'inhalation des poussières générées pendant l'utilisation de votre outil (exemple : travail du bois, surtout le chêne, le hêtre et les panneaux en MDF).

Étiquettes apposées sur l'outil

Les pictogrammes qui suivent figurent sur l'équipement avec le code date :

Avertissement ! Afin de réduire le risque de blessures, l'utilisateur doit lire la notice d'utilisation.

Ne regardez pas directement la lampe allumée.

Consignes de sécurité supplémentaires propres aux batteries et aux chargeurs

Batteries

- Ne tentez de les ouvrir sous aucun prétexte.
- N'exposez pas les batteries à l'eau.
- Ne les stockez pas dans des endroits où la température peut dépasser 40 °C.
- Ne les rechargez qu'à une température ambiante comprise entre 10 °C et 40 °C.
- N'utilisez que le chargeur fourni avec l'outil.
- Au moment de jeter les batteries, respectez les instructions mentionnées à la section "Protection de l'environnement".

N'essayez pas de recharger des batteries endommagées.

Chargeurs

- N'utilisez votre chargeur STANLEY FATMAX que pour recharger la batterie fournie avec l'outil. Les autres batteries pourraient exploser et entraîner des blessures et des dommages.
- Ne tentez jamais de recharger des piles non rechargeables.
- Faites immédiatement remplacer les cordons endommagés.
- N'exposez pas le chargeur à l'eau.
- N'ouvrez pas le chargeur.
- Ne sondez pas le chargeur.

Le chargeur est conçu pour être exclusivement utilisé à l'intérieur.

Lisez la notice d'utilisation avant de l'utiliser.

Sécurité électrique

Votre chargeur dispose d'une double isolation, aucune mise à la terre n'est donc nécessaire. Vérifiez toujours que la tension du réseau électrique correspond à la tension mentionnée sur la plaque signalétique. N'essayez jamais de remplacer le module de charge par une prise de courant ordinaire.

- Si le câble d'alimentation est endommagé, il doit être remplacé par le fabricant ou dans un centre d'assistance agréé STANLEY FATMAX afin d'éviter tout risque.

Caractéristiques

Cet outil dispose de tout ou partie des éléments suivants.

1. Interrupteur MARCHE/ARRÊT
2. Guide de profondeur de coupe
3. Écrou de la pince à fraise
4. Bouton de verrouillage du mandrin
5. Grip de la pince à fraise
6. Bouton de verrouillage de l'arbre
7. Éclairage de travail à LED
8. Bloc-batterie (non fourni)
9. Bouton de libération de la batterie
10. Poignée principale
11. Emplacement fixation accessoire

Utilisation

Avertissement ! Laissez l'outil fonctionner à son propre rythme.
Ne poussez pas l'outil au-delà de sa capacité.

Recharger la batterie (Fig. A)

La batterie doit être rechargée avant la première utilisation et chaque fois qu'elle n'apporte plus assez de puissance pour les travaux réalisés sans peine auparavant.
La batterie peut devenir chaude pendant la charge. Ce phénomène est normal et n'indique pas un problème.
Avertissement ! Ne rechargez pas la batterie à une température ambiante inférieure à 10 °C ou supérieure à 40 °C. La température recommandée est d'environ 24 °C.
Remarque : Le chargeur ne recharge pas la batterie si la température de la cellule est inférieure à environ 10 °C ou supérieure à 40 °C.
La batterie doit rester dans le chargeur et le chargeur commence automatiquement la charge dès que la température de la cellule remonte ou redescend.
Remarque : Afin de garantir des performances et une durée de vie optimales des blocs-batteries Lithium-Ion, rechargez-les complètement avant la première utilisation.

- Branchez le chargeur (12) dans une prise appropriée avant d'insérer le bloc-batterie (8).
- Le témoin de charge vert (8a) clignote en continu pour indiquer que le processus de charge a commencé.
- La fin de la charge est indiquée par le voyant vert (8a) restant allumé en fixe en continu. Le bloc-batterie (8) est alors complètement rechargé et il peut soit être retiré et utilisé, soit être laissé dans le chargeur (12).
- Rechargez les batteries déchargées dans un délai d'une semaine. La durée de vie de la batterie peut être considérablement diminuée si elle est stockée déchargée.

État des voyants du chargeur

	Charge : Voyant vert qui clignote	
	Charge complète terminée : Voyant vert allumé en fixe	
	Délai Bloc chaud/froid : Voyant vert qui clignote Voyant rouge allumé en fixe	

Remarque : Les chargeurs compatibles ne rechargent pas les blocs-batteries défectueux. Le chargeur indique un bloc-batterie défectueux en refusant de s'allumer.
Remarque : Cela peut également signifier un problème avec un chargeur. Si le chargeur indique un problème, apportez-le avec le bloc-batterie dans un centre d'assistance agréé pour les faire tester.

Laisser la batterie dans le chargeur

Le chargeur et le bloc-batterie peuvent rester raccordés avec le voyant allumé en continu.
Le chargeur maintient le bloc-batterie complètement chargé.

Délai Bloc chaud/froid

Si le chargeur détecte que la batterie est trop chaude ou trop froide, il démarre automatiquement un délai Bloc Chaud/Froid, le voyant vert (12a) clignote en continu alors que le voyant rouge (12b) reste allumé en continu. La charge est suspendue jusqu'à ce que la batterie ait atteint une température appropriée. Le chargeur se met alors automatiquement en mode Charge. Cette fonctionnalité permet de garantir une durée de vie maximale pour la batterie.

Témoin du niveau de charge de la batterie (Fig. B)

La batterie intègre un témoin de niveau de charge qui permet de savoir rapidement la charge restante de la batterie, comme illustré par la figure B.

En appuyant sur le bouton du témoin de niveau charge (8a) vous pouvez facilement voir le niveau de charge restant dans la batterie, comme illustré par la figure B.

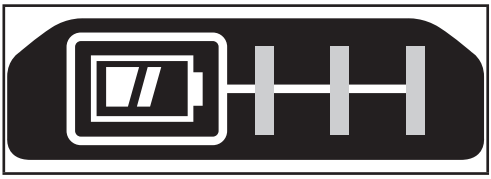

Insérer et retirer le bloc-batterie de l'outil

Avertissement ! Avant de retirer ou d'installer la batterie, assurez-vous que le bouton de verrouillage est enclenché afin d'empêcher l'actionnement de l'interrupteur.

Pour installer le bloc-batterie (Fig. C)

- Insérez fermement le bloc-batterie dans l'outil jusqu'à entendre un clic, comme illustré par la figure C. Assurez-vous que le bloc-batterie est bien en place et parfaitement verrouillé.

Pour retirer le bloc-batterie (Fig. D)

- Appuyez sur le bouton de libération de la batterie (9) comme illustré par la figure D et tirez sur le bloc-batterie pour le sortir de l'outil.

Crochet pour ceinture (accessoire en option) (Fig. E, F)

Avertissement ! Afin de réduire tout risque de blessures graves, placez le bouton de réglage du sens de rotation sur la position Verrouillé ou éteignez l'outil et retirez le bloc-batterie avant d'effectuer tout réglage ou avant de retirer/installer tout équipement ou accessoire.
Tout démarrage accidentel peut provoquer des blessures.
Avertissement ! Afin de réduire le risque de blessures graves, n'utilisez le crochet de ceinture (14) QUE pour suspendre l'outil à une ceinture de travail. N'utilisez PAS le crochet de ceinture (14) pour attacher ou fixer l'outil sur une personne ou un objet pendant l'utilisation. NE suspendez PAS l'outil au-dessus de votre tête et NE suspendez AUCUN objet par le crochet de ceinture.
Avertissement ! Afin de réduire le risque de blessures graves, assurez-vous que la vis (13) qui retient le crochet de ceinture est bien fixée.
Remarque : Pour fixer ou déplacer le crochet de ceinture (14), n'utilisez que la vis (13) fournie.
Veillez à bien serrer la vis.
Le crochet de ceinture (14) peut être attaché d'un côté ou de l'autre de l'outil à l'aide de la vis (13) fournie uniquement, afin de convenir aux utilisateurs droitiers ou gauchers. Si le crochet n'est pas nécessaire, il peut être retiré de l'outil.
Pour déplacer le crochet de ceinture (14), retirez la vis (13) qui le retient en place, puis remontez-le de l'autre côté. Assurez-vous de bien serrer la vis (13).
Remarque : Il existe différents crochets pour rails muraux et configurations de rangement.
Visitez notre site Internet www.stanley.eu/3 pour avoir plus de précisions.

Installer et retirer la fraise

Cet outil est destiné à accueillir des fraises hélicoïdales avec tige de 3 mm 4 mm (non fournies) ou 6 mm et il intègre un système sans outil pour le changement de fraise. Avant de remplacer une fraise, éteignez D'ABORD l'outil et retirez la batterie. Retirez le guide de profondeur de coupe (2).

- Pour remplacer une fraise, appuyez à la fois sur le bouton de verrouillage de l'arbre (6) et le bouton de verrouillage de la pince à fraise (4) avant de tourner le grip de la pince à fraise (5) dans le sens inverse des aiguilles d'une montre
- Insérez ou retirez la fraise.

Avertissement ! Les fraises sont tranchantes et elles doivent être manipulées avec beaucoup de précaution.
Avertissement ! En installant les fraises, veillez à ne pas enfoncer les goujures dans la pince à fraise. Cela pourrait sinon casser la fraise.

- Tout en appuyant à la fois le bouton de verrouillage de l'arbre et celui de verrouillage de la pince à fraise, tournez le grip de la pince à fraise dans le sens des aiguilles d'une montre pour fermement resserrer la pince à fraise. Pour certaines opérations plus intensives, il peut s'avérer nécessaire d'utiliser une clé pour serrer l'écrou de la pince à fraise (3) plus fort, tout en appuyant sur le bouton de verrouillage de l'arbre (6).
- Fixez le guide.

Avertissement ! Ne serrez jamais la pince à fraise sans qu'une fraise y soit installée.
Cet outil est livré avec des pinces à fraises de 3 mm et un de 6 mm. Pour remplacer la pince à fraises, retirez l'écrou et insérez la pince à fraise voulu.

Guide de profondeur

Le guide de profondeur de coupe (2) s'enclenche en place, comme illustré. Veillez toujours à ce que le guide de profondeur soit toujours en place quand vous utilisez l'outil. Pour obtenir de meilleurs résultats, réglez le guide à l'aide du bouton en laissant la fraise dépasser de 3 mm environ de la matière à découper.

Position correcte des mains (Fig. G)

Avertissement ! Afin de réduire tout risque de graves blessures, respectez **TOUJOURS** la position des mains recommandée et illustrée.

Avertissement ! Afin de réduire tout risque de blessures graves, maintenez **TOUJOURS** l'appareil fermement pour pouvoir anticiper toute réaction soudaine de sa part.
Avertissement ! Il se peut que le outil cale (s'il est sursollicité ou mal utilisé), ce qui peut provoquer une torsion. Soyez toujours prêt à l'éventualité d'un calage. Tenez fermement l'outil à deux mains pour pouvoir contrôler l'effet de torsion et éviter une perte de contrôle qui pourrait occasionner des blessures.
La position correcte des mains nécessite d'avoir une main sur la poignée (10) et l'autre main autour de la batterie afin de pouvoir maîtriser le mouvement de torsion de l'outil.

Mise en marche et extinction

Pour allumer le moteur, glissez l'interrupteur ((1)) sur la position "I". Pour arrêter le moteur, glissez l'interrupteur sur la position "O".

Pour garder la maîtrise de l'outil

- Veillez à ce que la surface de travail soit exempte de clous et de vis. Rencontrer un clou ou une vis pendant la découpe ferait tressauter l'outil et endommagerait la fraise.
- N'utilisez jamais l'outil d'une seule main en tenant l'ouvrage avec votre autre main. Veillez à toujours fixer l'ouvrage et à guider l'outil à deux mains.
- Ne découpez pas un ouvrage posé sur une surface dure. Vous devez laisser de l'espace sous/derrière l'ouvrage pour la fraise qui dépasse.
- Retirez la batterie de l'outil avant de le régler, de le nettoyer ou de remplacer une fraise.
- Ne démarrez pas l'outil avec la fraise déjà engagée dans la matière. La fraise pourrait se coincer dans l'ouvrage.

Découper un trou pour une prise électrique (Fig. H)

Avertissement ! Coupez tous les circuits électriques sous tension de toutes les zones où les découpes auront lieu.

- Enfoncez profondément les fils dans la boîte de la prise afin de ne pas les endommager avec la fraise.
- Avant d'accrocher la plaque recouvrant la boîte de la prise électrique, marquez l'emplacement approximatif du centre de la boîte sur le panneau mural. Contrôlez la profondeur de la fraise par rapport au côté du panneau pour vous assurer qu'elle pourra traverser toute la matière.
- Épinglez la plaque en place à l'aide de quelques attaches en évitant le crochet qui maintient la boîte de la prise. Cela permet une certaine flexibilité du panneau autour de la boîte de la prise qui dépasse.
- Allumez l'outil de découpe. Tout en tenant fermement l'outil à deux mains, plongez la fraise perpendiculaire au centre de la boîte de la prise électrique.
- Découpez vers la droite jusqu'à toucher le bord de la boîte. Ressortez l'outil juste suffisamment pour que la fraise quitte le bord de la boîte. Replongez la fraise en la tenant contre l'extérieur de la boîte de la prise.
- Suivez l'extérieur e la boîte comme illustré, en continuant à appuyer légèrement contre la boîte. Cela permet d'obtenir une découpe propre et précise sans décalage.
- Retirez la chute et la poussière de la prise. Terminez en fixant le cache sur la panneau mural.

Maintenance

Votre appareil/outil sans fil/avec fil STANLEY FATMAX a été conçu pour fonctionner longtemps avec un minimum d'entretien. Le fonctionnement continu et satisfaisant dépend de son bon entretien et de son nettoyage régulier.
Avertissement ! Avant toute opération de maintenance sur des outils électriques avec ou sans fil :

- Éteignez l'appareil/outil, puis débranchez-le.
- Ou, éteignez l'appareil/outil et retirez la batterie de l'appareil/outil si celui-ci est muni d'un bloc-batterie amovible.
- Ou déchargez complètement la batterie si elle est intégrée, puis éteignez l'appareil.
- Nettoyez régulièrement la grille d'aération de votre appareil/outil/chargeur à l'aide d'une brosse souple ou d'un chiffon sec.
- Nettoyez régulièrement le bloc-moteur à l'aide d'un chiffon humide. N'utilisez pas de détergents abrasifs ou à base de solvants.

Remplacer la prise de courant (RU et Irlande uniquement)

Si une nouvelle prise électrique doit être installée :

- Jetez l'ancienne prise de façon appropriée.
- Raccordez le fil marron à la phase de la nouvelle prise.
- Raccordez le fil bleu au neutre.

Avertissement ! Aucun branchement ne doit être fait à la borne de terre. Respectez les instructions d'installation fournies avec les prises de bonne qualité. Fusible recommandé : 5 A.

Protection de l'environnement

Tri sélectif. Les produits et piles/batteries marqués de ce symbole ne doivent pas être jetés avec les déchets ménagers.

Les produits et les piles/batteries contiennent des matières qui peuvent être récupérées et recyclées afin de réduire la demande en matières premières.
Veillez à recycler les produits électriques et les piles/batteries conformément aux prescriptions locales en vigueur. Plus d'informations sont disponibles sur le site www.2helpU.com.

FRANÇAIS (Traduction des instructions initiales)

Caractéristiques techniques

		SFMCE200
Tension	V_{CC}	18
Vitesse à vide	min^{-1}	26000
Taille de la pince à fraise assemblée	mm	3,18
Poids	kg	1,02

Chargeur		**SFMCB11**	**SFMCB12**	**SFMCB14**
Tension d'entrée	V_{CA}	230	230	230
Tension de sortie	V_{CC}	18	18	18
Courant	A	1,25	2	4

Batterie		**SFMCB201**	**SFMCB202**	**SFMCB204**	**SFMCB206**
Tension	V_{CC}	18	18	18	18
Capacité	Ah	1,5	2,0	4,0	6,0
Type		Li-Ion	Li-Ion	Li-Ion	Li-Ion

Niveau de pression sonore selon la norme EN62841 :
Pression sonore (L_{pA}) 79 dB(A), incertitude (K) 3 dB(A)
Puissance sonore (L_{WA}) 87 dB(A), incertitude (K) 3 dB(A)

Valeurs totales des vibrations (somme vectorielle triaxiale) selon la norme EN62841 :
Valeur des vibrations émises a_h = 2,9 m/s² K = 1,5 m/s²

Déclaration de conformité CE

DIRECTIVES MACHINES

CE

Outil de découpé pour cloisons sèches - SFMCE200
Stanley Europe déclare que les produits décrits dans les "Caractéristiques techniques" sont en conformité avec : 2006/42/CE, EN 62841-1:2015 + AC:2015 +A11:2022; EN 62841-2-17:2017;
Ces produits sont également conformes aux directives 2014/30/UE et 2011/65/UE. Pour obtenir plus de précisions, prenez contact avec Stanley Europe à l'adresse qui suit ou consultez la dernière page de la notice.
Le soussigné est responsable de la compilation du dossier technique et il fait cette déclaration au nom de STANLEY FATMAX.

Patrick Diepenbach
General Manager, Benelux
Stanley FatMax,
Egide Walschaertsstraat 14-18
2800 Mechelen, Belgique
30/06/2023

Garantie

STANLEY FATMAX est sûr de la qualité de ses produits et offre une garantie de 12 mois aux utilisateurs, à partir de la date d'achat.
Cette garantie s'ajoute à vos droits légaux auxquels elle ne porte aucunement préjudice. Cette garantie est valable au sein des territoires des états membres de l'Union européenne, de la zone européenne de libre-échange et du Royaume-Uni.
Pour prétendre à la garantie, la réclamation doit être en conformité avec les conditions générales de STANLEY FATMAX et vous devez fournir une preuve d'achat au vendeur ou au réparateur agréé. Les conditions générales de la garantie STANLEY FATMAX de 1 an ainsi que l'adresse du réparateur agrée le plus proche sont disponibles sur le site Internet www.2helpU.com ou en contactant votre agence STANLEY FATMAX locale à l'adresse indiquée dans cette notice.
Veuillez consulter notre site Internet www.stanley.eu/3 pour enregistrer votre nouveau produit STANLEY FATMAX et pour être tenu informé des nouveaux produits et des offres spéciales.agent dans le catalogue STANLEY FATMAX ou contactez votre agence Stanley locale à l'adresse indiquée dans ce manuel.
Une liste de réparateurs agréés STANLEY FATMAX ainsi que tous les détails sur notre service après-vente sont disponibles sur Internet à l'adresse suivante : www.stanley.eu/3

(Traduzione del testo originale) ITALIANO

Uso previsto

Il Rifilatore per cartongesso STANLEY FATMAX SFMCE200 è stato progettato per effettuare tagli sagomati su legno e prodotti in legno nelle applicazioni di fai-da-te. Questo elettroutensile è destinato a un uso professionale e privato e da parte di operatori non professionisti.

Istruzioni di sicurezza

Avvertenze di sicurezza generali riguardanti gli elettroutensili

⚠ **Avvertenza! Leggere attentamente tutte le avvertenze, le istruzioni, le illustrazioni e i dati tecnici forniti con l'elettroutensile.** La mancata osservanza delle istruzioni seguenti può dar luogo a scosse elettriche, incendi e/o infortuni gravi.

Conservare tutte le avvertenze e le istruzioni per riferimenti futuri. Il termine "elettroutensile" che ricorre in tutte le avvertenze si riferisce a utensili elettrici alimentati tramite la rete (con cavo) o a batteria (senza cavo o cordless).

1. Sicurezza dell'area di lavoro

a. Mantenere pulita e bene illuminata l'area di lavoro.

Gli ambienti disordinati o scarsamente illuminati favoriscono gli incidenti.

b. **Evitare di usare gli elettroutensili in ambienti esposti a rischio di esplosione, come ad esempio in presenza di liquidi, gas o polveri infiammabili.** Gli elettroutensili generano scintille che potrebbero incendiare polveri o fumi.

c. **Tenere lontani bambini e altre persone presenti mentre si usa un elettroutensile.** Eventuali distrazioni possono provocare la perdita di controllo.

2. **Sicurezza elettrica**

a. **Le spine degli elettroutensili devono essere adatte alla presa di corrente.**
Non modificare una spina in alcun modo.
Non utilizzare spine con adattatore per un elettroutensile dotato di messa a terra.
Per ridurre il rischio di scosse elettriche evitare di modificare le spine e collegarsi sempre a prese di corrente appropriate.

b. **Evitare il contatto con superfici collegate a terra, quali tubature, termosifoni, fornelli e frigoriferi.** Se il corpo dell'operatore è collegato a terra il rischio di scosse aumenta.

c. **Non esporre gli elettroutensili alla pioggia o all'umidità.** L'eventuale penetrazione di acqua all'interno dell'elettroutensile comporta l'aumento del rischio di scosse elettriche.

d. **Non utilizzare il cavo in modo improprio. Non spostare, tirare o scollegare mai l'elettroutensile dalla presa di corrente tirandolo dal cavo. Tenere il cavo di alimentazione lontano da fonti di calore, olio, bordi taglienti o parti in movimento.** Se il cavo di alimentazione è danneggiato o impigliato il rischio di scosse elettriche aumenta.

e. **Se l'elettroutensile viene adoperato all'aperto usare esclusivamente prolunghe omologate per l'impiego all'esterno.** L'uso di un cavo di alimentazione adatto per esterni riduce il rischio di scosse elettriche.

f. **Se non è possibile evitare di lavorare in una zona umida, utilizzare una rete di alimentazione elettrica protetta da un interruttore differenziale (RCD) salvavita.** L'uso di un RCD riduce il rischio di scosse elettriche.

3. **Sicurezza personale**

a. **È importante concentrarsi su ciò che si sta facendo e maneggiare con giudizio l'elettroutensile. Non utilizzare l'elettroutensile quando si è stanchi o sotto l'effetto di sostanze stupefacenti, alcool o medicinali.** Un solo attimo di distrazione durante l'uso di un elettroutensile potrebbe provocare gravi infortuni.

b. **Utilizzare dispositivi di protezione individuale. Indossare sempre occhiali di sicurezza.** L'uso di dispositivi di protezione, quali mascherine anti-polvere, scarpe antinfortunistiche antiscivolo, elmetti di sicurezza o protezioni per l'udito in condizioni opportune consente di ridurre gli infortuni.

c. **Prevenire l'avvio involontario.**
Accertarsi che l'interruttore sia nella posizione di spegnimento, prima di collegare un elettroutensile alla rete elettrica e/o alla batteria, di prenderlo in mano o di trasportarlo. Per non esporsi al rischio di incidenti, non trasportare gli elettroutensili tenendo le dita sull'interruttore e non collegarli a una fonte di alimentazione elettrica con l'interruttore in posizione di accensione.

d. **Prima di accendere un elettroutensile, rimuovere eventuali chiavi o utensili di regolazione.** Un utensile di regolazione o una chiave fissati a una parte rotante dell'elettroutensile possono provocare infortuni.

e. **Non sbilanciarsi. Mantenere sempre un appoggio e un equilibrio adeguati.** In tal modo è possibile controllare meglio l'elettroutensile nelle situazioni impreviste.

f. **Vestirsi in modo adeguato. Non indossare abiti non aderenti o gioielli. Tenere i capelli e gli indumenti lontano dalle parti mobili.** Abiti non aderenti al corpo, gioielli o capelli lunghi possono impigliarsi nelle parti in movimento.

g. **Se gli elettroutensili sono provvisti di attacco per il collegamento di dispositivi di aspirazione o di raccolta delle polveri, assicurarsi che questi ultimi siano installati e utilizzati correttamente.** L'impiego di dispositivi di aspirazione delle polveri può ridurre i pericoli legati alle stesse.

h. **Non lasciare che la dimestichezza acquisita dall'uso frequente degli elettroutensili induca a cedere alla tentazione di ignorare i principi di utilizzo sicuro degli stessi.** Un'azione imprudente potrebbe provocare infortuni gravi in una frazione di secondo.

4. **Uso e cura dell'elettroutensile**

a. **Non forzare l'elettroutensile. Utilizzare l'elettroutensile corretto per il lavoro da eseguire.**
L'elettroutensile corretto funziona meglio e in modo più sicuro se utilizzato alla velocità per cui è stato progettato.

b. **Non utilizzare l'elettroutensile se l'interruttore di accensione/spegnimento non funziona.** Qualsiasi elettroutensile che non possa essere controllato tramite il relativo interruttore di accensione/spegnimento è pericoloso e deve essere riparato.

c. **Scollegare la spina dalla presa di corrente e/o rimuovere il pacco batteria, se estraibile, dall'elettroutensile prima di effettuare qualsiasi tipo di regolazione, cambiare gli accessori o riporlo.** Queste misure di sicurezza preventive riducono il rischio di azionare accidentalmente l'elettroutensile.

d. **Quando non vengono usati, gli elettroutensili devono essere custoditi fuori dalla portata dei bambini. Non consentire l'uso dell'elettroutensile da parte di persone inesperte o che non abbiano letto queste istruzioni.**
Gli elettroutensili sono pericolosi nelle mani di persone inesperte.

e. **Sottoporre gli elettroutensili e gli accessori a regolare manutenzione. Verificare che le parti mobili siano correttamente allineate e non inceppate, che non vi siano componenti rotti e che non sussistano altre condizioni che possano compromettere il funzionamento dell'elettroutensile. Se un elettroutensile è danneggiato, farlo riparare prima di utilizzarlo.** Molti infortuni sono dovuti a elettroutensili non sottoposti a una corretta manutenzione.

f. **Mantenere affilati e puliti gli utensili da taglio.** La manutenzione corretta degli utensili da taglio con bordi affilati riduce le probabilità di inceppamento e ne facilita il controllo.

g. **Utilizzare l'elettroutensile, gli accessori, le punte, ecc. in conformità a queste istruzioni, tenendo conto delle condizioni operative e del lavoro da eseguire.** L'utilizzo dell'elettroutensile per impieghi diversi da quelli previsti può dare luogo a situazioni di pericolo.

h. **Mantenere le impugnature e le superfici di presa asciutte, pulite e senza tracce di olio o grasso.** Impugnature e superfici di presa scivolose non consentono di maneggiare e controllare in modo sicuro l'elettroutensile in caso di imprevisti.

5. Uso e cura della batteria dell'elettroutensile

a. **Ricaricare la batteria esclusivamente con il caricabatterie specificato dal fabbricante.** Un caricabatterie adatto a un determinato tipo di pacco batteria potrebbe provocare il rischio di incendio se utilizzato con un pacco batteria diverso.

b. **Usare gli elettroutensili esclusivamente con i pacchi batteria specificamente progettati per gli stessi.** L'impiego di pacchi batteria di tipo diverso potrebbe comportare il rischio di infortuni e incendio.

c. **Quando il pacco batteria non viene usato tenerlo lontano da altri oggetti metallici, quali graffette, monete, chiavi, chiodi, viti o altri oggetti metallici di piccole dimensioni, che potrebbero cortocircuitare un morsetto con l'altro.** La messa in cortocircuito accidentale dei morsetti della batteria potrebbe provocare ustioni o dare luogo a un incendio.

d. **In condizioni di uso improprio, dalla batteria potrebbe fuoriuscire del liquido. Evitare di toccarlo. In caso di contatto accidentale, sciacquare la pelle con abbondante acqua. Se il liquido dovesse entrare a contatto con gli occhi, rivolgersi anche a un medico.** Il liquido che fuoriesce dalla batteria può causare irritazioni o ustioni.

e. **Non utilizzare un pacco batteria o un elettroutensile se danneggiati o modificati.** Le batterie danneggiate o modificate potrebbero manifestare un comportamento imprevedibile, con la possibilità di causare un'esplosione o un incendio.

f. **Non esporre una batteria o un elettroutensile al fuoco o a temperature elevate.** L'esposizione al fuoco o a una temperatura superiore a 130 °C potrebbe provocare un'esplosione.

g. **Seguire tutte le istruzioni per la carica e non caricare il pacco batteria o l'utensile a una temperatura che non rientri nell'intervallo di valori specificato nelle istruzioni.** Una ricarica effettuata in maniera scorretta o a una temperatura che non rientra nell'intervallo di valori specificato, potrebbe danneggiare la batteria aumentando il rischio d'incendio.

6. Assistenza

a. **Fare riparare l'elettroutensile esclusivamente da personale specializzato e solo utilizzando pezzi di ricambio originali.**
In questo modo viene garantita la sicurezza dell'elettroutensile.

b. **Non riparare i pacchi batteria danneggiati.** Gli interventi di riparazione sui pacchi batteria devono essere eseguiti dal produttore o da fornitori di assistenza autorizzati.

Avvertenze di sicurezza aggiuntive per gli elettroutensili

Avvertenza! Avvertenza! Avvertenze di sicurezza aggiuntive per gli elettroutensili da taglio.

- **Usare morse o altri metodi pratici per fissare e bloccare il pezzo da lavorare a un piano stabile.** Un pezzo tenuto in mano o contro il corpo, può diventare poco stabile e causare la perdita di controllo.
- **Sostenere gli elettroutensili afferrandoli dalle impugnature isolate se vi è la possibilità che l'accessorio di taglio possa venire a contatto con fili elettrici nascosti o con il cavo di alimentazione.** In caso di contatto con un cavo sotto tensione le parti metalliche dell'utensile verrebbero sottoposte a tensione e l'operatore subirebbe una scossa elettrica.

Avvertenza! Dopo aver sostituito le frese o compiuto qualsiasi regolazione, assicurarsi che il dado della pinza sia ben stretto per prevenire lesioni alle persone.

Avvertenza! Non premere il pulsante di blocco dell'alberino o di blocco della pinza quando il motore è in funzione. L'operatore potrebbe perdere il controllo e fare cadere l'elettroutensile. Di conseguenza, potrebbero verificarsi lesioni alle persone o danni alle cose.

Avvertenza! Disattivare tutti i circuiti elettrici sotto tensione nelle aree in cui devono essere eseguiti i tagli, per prevenire incendi e lesioni personali gravi.
Avvertenza! Non toccare la fresa o il dado stringipinza subito dopo avere tagliato il materiale. La fresa e il dado stringipinza potrebbero essere talmente roventi da ustionare la pelle nuda.

- **Non azionare l'utensile mentre lo si trasporta tenendolo lungo un fianco.** La fresa che gira potrebbe rimanere impigliata negli indumenti e provocare lesioni personali.
- **Indossare occhiali di sicurezza.** In presenza di determinate condizioni, è necessario indossare una mascherina antipolvere e protezioni per l'udito. È consigliato l'uso di dispositivi di protezione individuale. LAVORARE IN SICUREZZA.
- **Utilizzare sempre il rifilatore con la guida per la regolazione della profondità di taglio installata.** Il regolatore della profondità di taglio impedisce alla fresa di penetrare troppo in profondità nel materiale. Occorre mantenere un minimo di penetrazione per escludere il pericolo di tagliare i fili elettrici.
- **Non usare il rifilatore con punte da trapano o da avvitatore.** Questo elettroutensile non è concepito per essere usato a mo' di trapano o avvitatore.
- **Assicurarsi che le frese siano appuntite e in buone condizioni.** Le frese danneggiate possono fare sobbalzare il rifilatore e ferire l'operatore.
- **Non toccare mai la fresa subito dopo l'uso.** Potrebbe essere rovente.
- **Seguire sempre i consigli sulla velocità forniti dal fabbricante della fresa, in quanto alcune frese richiedono velocità specifiche per garantire sicurezza o prestazioni.** Se non si è sicuri della velocità corretta o se si sta sperimentando qualsiasi tipo di problema, rivolgersi al fabbricante della fresa.
- **Assicurarsi che il motore si sia arrestato completamente prima di posare il rifilatore.** Se la testa della fresa sta ancora girando nel momento in cui il rifilatore viene posato, potrebbe causare lesioni personali o danni materiali.
- **Prima di avviare il motore assicurarsi che la fresa si trovi a una certa distanza dal pezzo da lavorare.** Se la fresa è contatto con il pezzo da lavorare quando viene avviato il motore, il rifilatore potrebbe sobbalzare, causando danni materiali o lesioni alle persone.
- **In caso di malfunzionamento del rifilatore, portarlo presso un centro di assistenza autorizzato.** All'interno del rifilatore non sono presenti parti riparabili dall'operatore ed esso dovrà essere aperto solo da personale dell'assistenza autorizzato.
- **Spesso le aperture di ventilazione coprono parti in movimento e dovrebbero essere evitate.** Indumenti non aderenti al corpo, gioielli o capelli lunghi possono rimanere impigliati nelle parti in movimento.
- **Usare solo frese con codolo di diametro pari alla misura della pinza montata sul rifilatore.**
- **Usare solo frese adatte per la velocità a vuoto del rifilatore.**
- **Non usare mai frese con un diametro superiore a quello massimo indicato nella sezione "Dati tecnici".**

Rischi residui.

L'uso dell'elettroutensile potrebbe comportare rischi residui non necessariamente riportati nelle avvertenze di sicurezza allegate. Tali rischi possono sorgere a seguito di un uso prolungato o improprio, ecc.
Malgrado il rispetto delle norme di sicurezza pertinenti e l'implementazione di dispositivi di sicurezza, alcuni rischi residui non possono essere evitati. Sono inclusi:

- infortuni causati dal contatto con parti rotanti/in movimento;
- lesioni personali causate o subite durante la sostituzione di parti, lame o accessori;
- infortuni causati dall'impiego prolungato di un elettroutensile (quando si utilizza qualsiasi elettroutensile per lunghi periodi, accertarsi di fare regolarmente delle pause);
- menomazioni uditive;
- rischi per la salute causati dall'aspirazione di polveri generate dall'utilizzo dell'elettroutensile (ad esempio, quando si lavora con il legno, in modo particolare quello di quercia o faggio, oppure l'MDF).

Etichette sull'utensile

Sull'elettroutensile sono presenti i seguenti simboli assieme al codice data:

Avvertenza! Per ridurre il rischio di lesioni personali, leggere il manuale di istruzioni.

Non fissare la spia di funzionamento.

Istruzioni di sicurezza aggiuntive per batterie e caricabatterie

Batterie

- Non tentare mai di aprire una batteria per alcun motivo.
- Non lasciare che le batterie si bagnino.
- Non riporre le batterie in luoghi dove la temperatura potrebbe superare 40 °C.
- Ricaricare le batterie solo a temperature ambientali comprese tra 10 °C e 40 °C.
- Ricaricare le batterie solo con il caricabatteria fornito con l'elettroutensile.

- Per lo smaltimento delle batterie, seguire le istruzioni riportate nella sezione "Protezione dell'ambiente".

Non tentare di ricaricare batterie danneggiate.

Caricabatterie

- Usare il caricabatterie STANLEY FATMAX solo per ricaricare le batterie dell'elettroutensile con il quale è stato fornito. Tipi diversi di batterie potrebbero scoppiare, provocando lesioni personali e danni materiali.
- Non tentare mai di ricaricare batterie non ricaricabili.
- Fare sostituire immediatamente i cavi di alimentazione difettosi.
- Non lasciare che il caricabatterie si bagni.
- Non aprire il caricabatterie.
- Non collegare il caricabatterie a sonde.

Il caricabatterie è destinato esclusivamente all'uso in ambienti interni.

Leggere questo manuale di istruzioni prima dell'uso.

Sicurezza elettrica

Il doppio isolamento di cui è provvisto il caricabatterie rende superfluo il filo di terra. Verificare sempre che la tensione di rete corrisponda al valore di tensione indicato sulla targhetta dei valori nominali. Non tentare mai di sostituire il caricabatterie con una spina elettrica tradizionale.

- In caso di danneggiamento del cavo di alimentazione, è necessario farlo riparare dal fabbricante o presso un Centro di assistenza STANLEY FATMAX autorizzato, in modo da evitare pericoli.

Caratteristiche

Questo utensile include alcune o tutte le seguenti caratteristiche.

1. Interruttore di accensione/spegnimento
2. Guida per regolazione profondità di taglio
3. Dado stringipinza
4. Pulsante di blocco della pinza
5. Bussola di serraggio della pinza
6. Pulsante di blocco dell'alberino
7. Luce di lavoro a LED
8. Pacco batteria (non in dotazione)
9. Pulsante di rilascio batteria
10. Impugnatura principale
11. Posizione di attacco degli accessori

Uso

Avvertenza! Lasciare che l'elettroutensile funzioni al proprio ritmo.
Non sovraccaricarlo.

Carica della batteria (Fig. A)

La batteria deve essere ricaricata prima dell'impiego iniziale e quando non eroga una potenza sufficiente per svolgere operazioni che prima era possibile eseguire facilmente. Durante la ricarica la batteria potrebbe scaldarsi. Si tratta di un fatto normale che non indica la presenza di un problema.
Avvertenza! Non ricaricare la batteria a temperature ambientali inferiori a 10 °C o superiori a 40 °C. La temperatura di ricarica consigliata è di circa 24 °C.
Nota: il caricabatterie non ricarica una batteria se la temperatura delle celle è inferiore a 10 °C o superiore a 40 °C circa.
La batteria deve essere lasciata nel caricabatterie, che comincerà a ricaricarla automaticamente quando la temperatura delle celle aumenterà o diminuirà.
Nota: per garantire le massime prestazioni e la massima durata dei pacchi batteria agli ioni di litio, ricaricare completamente il pacco batteria prima di utilizzarlo per la prima volta.

u Collegare il caricabatterie (12) a una presa di corrente adatta prima di inserirvi il pacco batteria (8).
- La spia verde (8a) di ricarica in corso lampeggia ripetutamente, indicando che è iniziato il processo di ricarica.
- Il completamento della ricarica sarà indicato dalla spia verde di ricarica in corso (8a) che rimane accesa fissa. Il pacco batteria (8) è completamente carico e può essere utilizzato subito o lasciato nel caricabatterie (12).
- Ricaricare le batterie scariche entro 1 settimana. La vita utile delle batterie si riduce parecchio se sono conservate scariche.

Modalità LED del caricabatterie

	Ricarica in corso: LED verde intermittente	
	Ricarica completa: LED verde acceso fisso	
	Ritardo per pacco batteria caldo/freddo: LED verde intermittente LED rosso acceso fisso	

Nota: il/i caricabatterie compatibile/i non ricarica/ricaricano un pacco batteria difettoso. Il caricabatterie non si accende, indicando che un pacco batteria è difettoso.
Nota: La mancata accensione del caricabatterie potrebbe anche essere indice di un problema dello stesso. Se il caricabatterie indica la presenza di un problema, portare il caricabatterie e il pacco batteria presso un centro di assistenza autorizzato per farli controllare.

Batteria lasciata nel caricabatterie

Il caricabatterie e il pacco batteria possono essere lasciati collegati con il LED acceso.
Il caricabatterie manterrà il pacco batteria come nuovo e completamente carico.

Ritardo per pacco batteria caldo/freddo

Quando il caricabatterie rileva una batteria troppo calda o troppo fredda, avvia automaticamente un Ritardo per pacco batteria caldo/freddo, il LED verde (12a) lampeggia a intermittenza, mentre il LED rosso (12b) rimane acceso fisso, sospendendo la ricarica fino a quando la batteria non raggiunge la temperatura appropriata. Il caricabatterie passa quindi automaticamente alla modalità di ricarica. Questa funzione garantisce la massima durata del pacco batteria.

Indicatore dello stato di carica della batteria (Fig. B)

La batteria include un indicatore dello stato di carica per determinare rapidamente l'autonomia della stessa, come illustrato nella Figura B. Premendo il pulsante dello stato di carica (8a) è possibile visualizzare facilmente la carica residua della batteria, come illustrato nella Figura B.

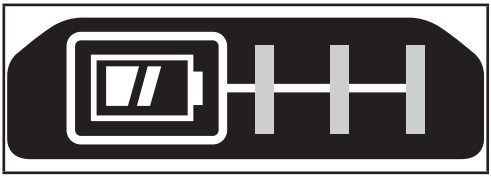

Installazione e rimozione del pacco batteria dall'elettroutensile

Avvertenza! Verificare che il pulsante di sicurezza sia attivato per evitare l'azionamento accidentale dell'interruttore mentre si estrae o si inserisce la batteria.

Come installare il pacco batteria (Fig. C)

- Inserire il pacco batteria saldamente nell'elettroutensile fino a quando si avvertirà uno scatto, come illustrato nella Figura C. Assicurarsi che il pacco batteria sia completamente inserito e bloccato in sede.

Come rimuovere il pacco batteria (Fig. D)

- Premere il pulsante di rilascio della batteria (9), come illustrato nella Figura D, ed estrarre il pacco batteria dall'elettroutensile.

Gancio per cintura (accessorio opzionale) (Fig. E e F)

Avvertenza! Per ridurre il rischio di infortuni gravi, portare il selettore del senso di rotazione sulla posizione di blocco di sicurezza o spegnere l'elettroutensile e scollegare il pacco batteria prima di eseguire qualsiasi regolazione o rimozione/installazione di dotazioni o accessori.
Un avvio accidentale potrebbe provocare infortuni.
Avvertenza! Per ridurre il rischio di infortuni gravi, utilizzare il gancio per cintura (14) ESCLUSIVAMENTE per attaccare l'utensile a una cintura da lavoro. NON utilizzare il gancio per cintura (14) per legare o fissare l'elettroutensile a una persona o un oggetto durante l'uso. NON appendere l'elettroutensile o altri oggetti in posizione sopraelevata utilizzando il gancio per cintura.
Avvertenza! Per ridurre il rischio di lesioni personali gravi, accertarsi che la vite (13) che fissa il gancio per cintura sia serrata saldamente.
Nota: per il fissaggio o la sostituzione del gancio per cintura (14), utilizzare esclusivamente la vite (13) in dotazione. Assicurarsi di serrare saldamente la vite.
Il gancio per cintura (14) può essere fissato su entrambi i lati dell'elettroutensile utilizzando esclusivamente la vite (13) in dotazione, a seconda che l'utilizzatore sia mancino o destrorso. Se lo si desidera, è possibile rimuovere completamente il gancio dall'utensile.
Per spostare il gancio per cintura (14), svitare la vite (13) che lo mantiene in posizione e riavvitarla sul lato opposto. Assicurarsi di serrare saldamente la vite (13).
Nota: sono disponibili vari ganci di sospensione per il sistema Track Wall e varie configurazioni di stoccaggio.
Visitare il nostro sito www.stanley.eu/3 per ulteriori informazioni.

Installazione e rimozione della fresa

Questo utensile è concepito per l'uso con frese elicoidale con codolo di 3 mm, 4 mm,(non in dotazione) o 6 mm ed è dotato di un sistema per la sostituzione delle frese senza l'uso di utensili. Per sostituire le frese spegnere PRIMA il rifilatore e scollegare la batteria. Rimuovere la guida per la regolazione della profondità di taglio (2).

- Per sostituire la fresa premere contemporaneamente il pulsante di blocco dell'alberino (6) e il pulsante di blocco della pinza (4) e ruotare la bussola di serraggio della pinza (5) in senso antiorario.
- Inserire o rimuovere la fresa.

Avvertenza! Le frese sono affilate e devono essere maneggiate con molta cautela.
Avvertenza! Quando si sostituiscono le frese non inserire i taglienti della fresa nella pinza. Ciò potrebbe causare la rottura della fresa.

- Premendo contemporaneamente il pulsante di blocco dell'alberino e il pulsante di blocco della pinza, ruotare la bussola di serraggio della pinza in senso orario per serrare la pinza. Per alcune applicazioni gravose, potrebbe essere necessario usare una chiave inglese per serrare ulteriormente il dado stringipinza (3), tenendo contemporaneamente premuto il pulsante di blocco dell'alberino (6).
- Montare la guida per la regolazione della profondità di taglio.

Avvertenza! Non serrare mai la pinza se la fresa non è installata.
In dotazione con questo rifilatore vengono fornite una pinza di 3 mm e una di 6 mm. Per sostituire una pinza rimuovere il dado stringipinza e installare la pinza desiderata.

Guida per la regolazione della profondità di taglio

La guida per la regolazione della profondità di taglio (2) si inserisce a scatto in corrispondenza dei punti di riferimento mostrati in figura. Mantenere sempre la guida per la regolazione della profondità di taglio nel rispettivo alloggiamento durante l'utilizzo del rifilatore. Per ottenere i risultati migliori, regolare la guida mediante la manopola in modo che la fresa sporga di circa 3 mm dal materiale da tagliare.

Posizione corretta delle mani (Fig. G)

Avvertenza! Al fine di ridurre il rischio di lesioni personali gravi, tenere le mani **SEMPRE** nella posizione corretta, illustrata in figura.
Avvertenza! Per ridurre il rischio di lesioni personali gravi, mantenere **SEMPRE** una presa sicura in modo da prevenire reazioni improvvise.
Avvertenza! Se sovraccaricato o utilizzato impropriamente, il rifilatore potrebbe bloccarsi e girare improvvisamente su se stesso. Tenere sempre presente questa eventualità. Afferrare saldamente l'utensile per controllare l'azione di torsione ed evitare la perdita di controllo che potrebbe causare lesioni personali.
La posizione corretta delle mani prevede una mano sull'impugnatura (10) e l'altra mano attorno alla batteria per controllare l'eventuale azione di avvitamento su se stesso del rifilatore.

Accensione e spegnimento

Per avviare il motore spostare l'interruttore di accensione/spegnimento (1) nella posizione "I". Per avviare il motore spostare l'interruttore di accensione/spegnimento nella posizione "O".

Come mantenere il controllo dell'utensile in sicurezza

- Assicurarsi che sulla superficie su cui si deve lavorare non siano presenti chiodi o viti.
  Se la fresa dovesse incontrare un chiodo o una vite durante l'esecuzione del taglio il rifilatore potrebbe sobbalzare, con il conseguente danneggiamento della fresa.
- Non utilizzare mai l'elettroutensile con una mano sola e tenendo fermo il pezzo in lavorazione con l'altra. Bloccare sempre il materiale e afferrare l'elettroutensile con entrambe le mani.
- Non tagliare il materiale appoggiato su una superficie dura. Deve essere previsto uno spazio dietro il materiale da tagliare per la fresa che sporge.
- Scollegare la batteria dal rifilatore prima di eseguire regolazioni, sostituire la fresa o pulire l'elettroutensile.
- Non avviare il rifilatore con la fresa inserita nel materiale. La fresa potrebbe trascinare il materiale.

Esecuzione di un'apertura per una presa elettrica (Fig. H)

Avvertenza! Disattivare tutti i circuiti elettrici sotto tensione nelle aree in cui devono essere eseguiti i tagli.

- Spingere eventuali cavi elettrici nella scatole per le uscite dei cavi per evitare di danneggiarli con la fresa.
- Prima di fissare la lamiera che copre la scatola elettrica contrassegnare la posizione approssimativa del centro della scatola elettrica sul pannello di cartongesso della parete. Verificare la profondità della fresa rispetto al lato del pannello per essere sicuri di tagliare l'intero spessore del materiale.
- Fissare provvisoriamente la lamiera in posizione con alcuni dispositivi di fissaggio, evitando il montante che sostiene la presa elettrica. Questo permette al pannello in cartongesso di flettersi leggermente attorno alla scatola elettrica sporgente.
- Accendere il rifilatore. Afferrando l'utensile con entrambe le mani, affondare la fresa direttamente nel centro della presa elettrica.
- Tagliare verso destra, fino ad arrivare a toccare il bordo della scatola elettrica. Estrarre la fresa quel tanto che basta per liberare il bordo della scatola elettrica. Infilare di nuovo la fresa premendola con cautela contro l'esterno della scatola elettrica.
- Seguire l'esterno della scatola elettrica, come illustrato, mantenendo una leggera pressione contro la scatola. In questo modo si impedirà alla fresa di prendere direzioni sbagliate e permetterà di ottenere un taglio preciso.
- Rimuovere i rottami e la polvere dalla presa. Concludere fissando in modo definitivo la lamiera alla parete in cartongesso.

Manutenzione

Questo apparecchio/elettroutensile STANLEY FATMAX con cavo/cordless è stato concepito per funzionare a lungo con una manutenzione minima.

Per ottenere prestazioni sempre soddisfacenti occorre avere cura dell'elettroutensile e pulirlo regolarmente.
Avvertenza! Prima di eseguire interventi di manutenzione sugli elettroutensili con o senza cavo procedere come descritto di seguito.

- Spegnere l'apparecchio/elettroutensile e scollegarlo dalla presa di corrente.
- Oppure spegnere l'apparecchio/elettroutensile ed estrarre la batteria, se esso è dotato di un pacco batteria separato.
- Oppure scaricare completamente la batteria, se è del tipo integrato, e spegnere l'apparecchio/elettroutensile.
- Pulire regolarmente le fessure di ventilazione dell'apparecchio/dell'elettroutensile/del caricabatterie con uno spazzolino morbido o con un panno asciutto.
- Pulire regolarmente il corpo motore con un panno umido. Non usare prodotti abrasivi o detergenti a base di solventi.

Sostituzione della spina (solo per Regno Unito e Irlanda)

Se dovesse essere necessario installare una nuova spina:

- smaltire in sicurezza quella vecchia.
- collegare il filo marrone al morsetto sotto tensione della nuova spina.
- collegare il filo blu al morsetto neutro.

Avvertenza! Non effettuare alcun collegamento al terminale di messa a terra. Seguire le istruzioni di montaggio fornite con le spine di buona qualità. Fusibile consigliato: 5 A.

Protezione dell'ambiente

Raccolta differenziata. I prodotti e le batterie contrassegnati con questo simbolo non devono essere smaltiti insieme ai rifiuti domestici normali.

Prodotti e batterie contengono materiali che possono essere recuperati o riciclati, riducendo la domanda di materie prime. Riciclare i prodotti e le batterie attenendosi alle disposizioni vigenti a livello locale. Ulteriori informazioni sono disponibili online all'indirizzo
www.2helpU.com.

Dati tecnici

		SFMCE200
Tensione	V_{DC}	18
Velocità a vuoto	min^{-1}	26000
Dimensione pinza assemblata	mm	3,18
Peso	kg	1,02

Caricabatterie		SFMCB11	SFMCB12	SFMCB14
Tensione d'ingresso	V_{CA}	230	230	230
Tensione d'uscita	V_{CC}	18	18	18
Corrente	A	1,25	2	4

Batteria		SFMCB201	SFMCB202	SFMCB204	SFMCB206
Tensione	V_{CC}	18	18	18	18
Capacità	Ah	1,5	2,0	4,0	6,0
Tipo		Ioni di litio	Ioni di litio	Ioni di litio	Ioni di litio

Livello di pressione sonora misurato in base alla norma EN62841:
Pressione sonora (L_{pA}) 79 dB(A), incertezza (K) 3 dB(A)
Potenza sonora (L_{WA}) 87 dB(A), incertezza (K) 3 dB(A)

Valori totali di emissione di vibrazioni (somma vettoriale delle tre componenti sugli assi cartesiani) in base alla norma EN62841:
Valore di emissione di vibrazioni a_h = 2.9 m/s^2 K = 1,5 m/s^2

Dichiarazione CE di conformità

DIRETTIVA MACCHINE

Rifilatore per cartongesso - SFMCE200
Stanley Europe dichiara che questi prodotti descritti al paragrafo "Dati tecnici" sono conformi alle seguenti normative: 2006/42/CE, EN 62841-1:2015 + AC:2015 +A11:2022; EN 62841-2-17:2017;
Inoltre, questi prodotti sono conformi alle Direttive 2014/30/UE e 2011/65/UE. Per ulteriori informazioni contattare Stanley Europe al seguente indirizzo oppure consultare l'ultima di copertina del manuale.
Il firmatario è responsabile della compilazione del fascicolo tecnico e rende questa dichiarazione per conto di STANLEY FATMAX.

Patrick Diepenbach

Patrick Diepenbach
Direttore generale, Benelux
Stanley FatMax,
Egide Walschaertsstraat 14-18
2800 Mechelen/Malines, Belgio
30/06/2023

Garanzia

STANLEY FATMAX, certa della qualità dei propri prodotti, offre ai consumatori una garanzia di 12 mesi dalla data di acquisto. Questa garanzia è complementare ai diritti del consumatore previsti dalla legge e non li pregiudica in alcun modo. La garanzia è valida nei territori degli Stati membri dell'Unione Europea, dell'EFTA (Associazione europea di libero scambio) e del Regno Unito.
Per usufruire della garanzia, il reclamo deve essere effettuato in accordo con i Termini e condizioni di STANLEY FATMAX e sarà necessario presentare la prova di acquisto al venditore o al tecnico riparatore di un centro di assistenza autorizzato.

ITALIANO (Traduzione del testo originale)

I Termini e condizioni della garanzia STANLEY FATMAX di 1 anno e la sede del tecnico riparatore autorizzato più vicino sono consultabili su Internet all'indirizzo www.2helpU.com, o contattando la sede di STANLEY FATMAX di zona, all'indirizzo indicato in questo manuale.
Visitare il nostro sito web www.stanley.eu/3 per registrare il prodotto Stanley FATMAX appena acquistato e ricevere gli aggiornamenti sui nuovi prodotti e le offerte speciali.agent in the STANLEY FATMAX catalogue or contact your local Stanley office at the address indicated in this manual.
Un elenco dei tecnici riparatori autorizzati STANLEY FATMAX e i dettagli integrali del nostro servizio post-vendita sono disponibili online alla pagina: www.stanley.eu/3

NEDERLANDS (Vertaling van de originele instructies)

Bedoeld gebruik

Uw STANLEY FATMAX SFMCE200 gipsplatensnijder is ontwikkeld voor het inkerven van lijnen in hout en houtproducten voor doe-het-zelftoepassingen. Dit gereedschap is bedoeld voor professionele en privé niet-professionele gebruikers.

Veiligheidsinstructies

Algemene veiligheidswaarschuwingen voor elektrisch gereedschap

Waarschuwing! Lees alle veiligheidswaarschuwingen, instructies, illustraties en specificaties die bij dit gereedschap zijn meegeleverd. Het niet opvolgen van alle onderstaande instructies kan leiden tot een elektrische schok, brand en/of ernstig letsel.

Bewaar alle waarschuwingen en instructies als referentiemateriaal. Het in de waarschuwingen gebruikte begrip 'elektrisch gereedschap' heeft betrekking op elektrische gereedschappen voor gebruik op de netspanning (met netsnoer) of op accu (snoerloos).

1. Veiligheid op de werkplek

a. **Houd de werkomgeving schoon en goed verlicht.** Op rommelige of donkere plekken kunnen gemakkelijk ongelukken gebeuren.

b. **Gebruik elektrisch gereedschap niet in explosieve omgevingen, zoals in de nabijheid van brandbare vloeistoffen, gassen of stof.** Elektrisch gereedschap veroorzaakt vonken die het stof of de dampen kunnen doen ontbranden.

c. **Houd kinderen en omstaanders op afstand tijdens het gebruik van elektrisch gereedschap.** Wanneer u wordt afgeleid kunt u de controle over het gereedschap verliezen.

(Vertaling van de originele instructies) NEDERLANDS

2. Elektrische veiligheid

a. **Stekkers van elektrisch gereedschap moeten in het stopcontact passen.**
Pas de stekker nooit op om het even welke manier aan.
Gebruik geen adapterstekkers met geaard elektrisch gereedschap.
Niet-aangepaste stekkers en passende contactdozen verminderen het risico van een elektrische schok.

b. **Vermijd aanraking van het lichaam met geaarde oppervlakken, bijvoorbeeld buizen, verwarmingen, fornuizen en koelkasten.** Er bestaat een verhoogd risico op een elektrische schok als uw lichaam geaard is.

c. **Stel elektrisch gereedschap niet bloot aan regen of natte omstandigheden.** Als er water in elektrisch gereedschap dringt, verhoogt dit het risico op een elektrische schok.

d. **Misbruik het snoer niet. Gebruik het snoer nooit om het elektrisch gereedschap te dragen of naar u toe te trekken of om de stekker uit het stopcontact te trekken. Houd het snoer uit de buurt van warmte, olie, scherpe randen of bewegende onderdelen.** Beschadigde snoeren of snoeren die in de war zijn geraakt, verhogen het risico van een elektrische schok.

e. **Gebruik, wanneer u buitenshuis met elektrisch gereedschap werkt, alleen verlengsnoeren die zijn goedgekeurd voor gebruik buitenshuis.** Het gebruik van een verlengsnoer dat geschikt is voor buiten vermindert het risico op een elektrische schok.

f. **Als u met elektrisch gereedschap werkt op een vochtige locatie, gebruik dan een door een aardlekschakelaar (RCD) beveiligde voeding.** Het gebruik van een aardlekschakelaar vermindert het risico van een elektrische schok.

3. Persoonlijke veiligheid

a. **Blijf alert, let goed op wat u doet en gebruik uw gezond verstand tijdens het gebruiken van elektrisch gereedschap. Gebruik elektrisch gereedschap niet als u vermoeid of onder invloed van drugs, alcohol of medicatie bent.** Een moment van onoplettendheid tijdens het bedienen van elektrische gereedschap kan ernstig persoonlijk letsel veroorzaken.

b. **Draag persoonlijke beschermende uitrusting. Draag altijd oogbescherming.** Beschermende uitrusting, zoals een stofmasker, antislip veiligheidsschoenen, een helm of gehoorbescherming, gebruikt in de juiste omstandigheden, zal het risico op persoonlijk letsel verminderen.

c. **Voorkom per ongeluk inschakelen.**
Verzeker dat schakelaar in de uit-stand staat voordat u de stekker in het stopcontact steekt en/of de accu plaatst, het gereedschap optilt of draagt.

Het dragen van elektrisch gereedschap met uw vinger op de schakelaar of het onder spanning zetten van elektrisch gereedschap waarvan de schakelaar aan staat, kan leiden tot ongelukken.

d. **Verwijder instelgereedschap of steeksleutels voordat u het gereedschap inschakelt.** Een steeksleutel of een stelsleutel die in een draaiend deel van het elektrisch gereedschap blijft zitten, kan tot persoonlijk letsel leiden.

e. **Reik niet buiten uw macht. Blijf te allen tijde stevig en in evenwicht staan.** Dit geeft u meer controle over het elektrisch gereedschap in onverwachte situaties.

f. **Draag geschikte kleding. Draag geen los zittende kleding of sieraden. Houd uw haar en kleding weg bij bewegende onderdelen.** Los zittende kleding, sieraden of lang haar kunnen door bewegende delen worden gegrepen.

g. **Als er uitrusting is geleverd voor het aansluiten van een stofafzuiging of een stofreservoir, controleer dan dat deze zijn aangesloten en op de juiste manier worden gebruikt.** Het gebruik van stofafzuiging kan aan stof gerelateerde gevaren verminderen.

h. **Word niet gemakzuchtig doordat u door veelvuldig gebruik vertrouwd bent geraakt met het gereedschap, en verlies niet de veiligheidsbeginselen uit het oog.** Een onvoorzichtige actie kan in een fractie van een seconde ernstig letsel veroorzaken.

4. Gebruik en verzorging van elektrisch gereedschap

a. **Forceer het elektrisch gereedschap niet. Gebruik het juiste elektrisch gereedschap voor uw toepassing.** Met het juiste elektrisch gereedschap kunt u de werkzaamheden waarvoor het gereedschap is ontworpen, beter en veiliger uitvoeren.

b. **Gebruik het elektrisch gereedschap niet als het niet met de schakelaar in- en uitgeschakeld kan worden.** Elk elektrisch gereedschap dat niet met de schakelaar kan worden bediend, is gevaarlijk en moet worden gerepareerd.

c. **Haal de stekker uit het stopcontact en/of neem de accu, als deze uitneembaar is, uit het gereedschap voordat u aanpassingen uitvoert, accessoires verwisselt, of het elektrisch gereedschap opbergt.** Dergelijke preventieve veiligheidsmaatregelen verminderen het risico dat het elektrisch gereedschap per ongeluk wordt gestart.

d. **Bewaar elektrisch gereedschap dat niet wordt gebruikt buiten het bereik van kinderen en laat personen die er niet vertrouwd mee zijn en deze aanwijzingen niet hebben gelezen niet met het elektrisch gereedschap werken.** Elektrisch gereedschap is gevaarlijk in handen van niet opgeleide gebruikers.

e. **Onderhoud elektrisch gereedschap en accessoires goed. Controleer dat bewegende delen van het elektrisch gereedschap goed functioneren en niet klemmen, en dat er niet onderdelen zodanig zijn gebroken of beschadigd dat de werking van het elektrisch gereedschap nadelig wordt beïnvloed. Laat het gereedschap voor gebruik repareren, als het is beschadigd.** Veel ongelukken worden veroorzaakt doordat elektrisch gereedschap niet goed is onderhouden.

f. **Houd zaag- en snijgereedschap scherp en schoon.** Goed onderhouden gereedschap met scherpe snijranden loopt minder snel vast en is gemakkelijker onder controle te houden.

g. **Gebruik elektrisch gereedschap, accessoires en boren enz., volgens deze aanwijzingen. Let daarbij op de arbeidsomstandigheden en de uit te voeren werkzaamheden.** Gebruik van het elektrische gereedschap voor werkzaamheden die anders zijn dan het bedoelde gebruik, kunnen leiden tot een gevaarlijke situatie.

h. **Houd handgrepen en greepoppervlakken droog, schoon en vrij van olie en vet. Gladde handgrepen en greepoppervlakken maken het moeilijk om het gereedschap veilig te hanteren en onder controle te houden in onverwachte situaties.**

5. Gebruik en onderhoud van accugereedschap

a. **Laad accu's alleen op met de door de fabrikant aanbevolen lader.** Een lader die geschikt is voor het ene type accu, kan een risico van brand doen ontstaan bij gebruik met een andere accu.

b. **Gebruik elektrisch gereedschap alleen in combinatie met specifiek vermelde accu's.** Het gebruik van andere accu's kan gevaar voor letsel en brand opleveren.

c. **Houd de accu, wanneer u deze niet gebruikt, weg bij andere metalen objecten zoals paperclips, munten, sleutels, spijkers, schroeven of andere kleine metalen voorwerpen die een verbinding tot stand kunnen brengen tussen de ene pool en de andere.** Als kortsluiting tussen de polen van de accu wordt gemaakt, kan dit tot brandwonden of brand leiden.

d. **Wanneer de accu verkeerd wordt behandeld, kan er vloeistof uit de accu spuiten, vermijd contact met deze vloeistof. Als er per ongeluk contact ontstaat, spoel dan met water. Als de vloeistof in de ogen komt, roep dan tevens medische hulp in.** Vloeistof uit de accu kan irritatie en brandwonden veroorzaken.

e. **Gebruik niet een accu of gereedschap die/dat beschadigd is of waaraan wijzigingen zijn aangebracht. Beschadigde of gemodificeerde accu's kunnen zich onvoorspelbaar gedragen wat brand, explosie of een risico van letsel met zich mee kan brengen.**

f. **Stel een accu of gereedschap niet bloot aan vuur of uitzonderlijk hoge temperaturen. Blootstelling aan vuur of een temperatuur boven 130 °C kan explosie tot gevolg hebben.**
g. **Volg alle instructies voor het opladen en laad de accu of het gereedschap niet bij een temperatuur buiten het temperatuursbereik dat wordt opgegeven in de instructies. Onjuist opladen of opladen bij temperaturen buiten het opgegeven bereik kan de accu beschadigen en het risico van brand vergroten.**

6. Onderhoud

a. **Laat het gereedschap alleen repareren door gekwalificeerd en vakkundig personeel en alleen met originele vervangonderdelen.**
Dit garandeert dat de veiligheid van het gereedschap behouden blijft.
b. **Voer nooit onderhoudswerkzaamheden uit aan accu's. Alleen de fabrikant of een geautoriseerd servicecentrum mag onderhoud aan accu's uitvoeren.**

Aanvullende veiligheidswaarschuwingen voor elektrisch gereedschap

Waarschuwing! Waarschuwing! Aanvullende veiligheidswaarschuwingen voor snijgereedschap.

- **Zet het werkstuk met klemmen of op een andere praktische manier vast en ondersteun het werkstuk op een stabiel oppervlak.** Wanneer u het werkstuk vasthoudt met de hand of tegen uw lichaam gedrukt houdt, is het instabiel en kunt u de controle verliezen.
- **Houd elektrisch gereedschap vast bij de geïsoleerde greepoppervlakken wanneer u een handeling uitvoert waarbij het mes met onzichtbare bedrading in aanraking kan komen.** Contact met een draad ‘onder spanning’, zet de blootgestelde metalen onderdelen van het gereedschap ‘onder spanning’ en zal de gebruiker een elektrische schok bezorgen.

Waarschuwing! Zorg er na het vervangen van bits of het maken van aanpassingen dat de spankommoer stevig vast staat, om letsel te vermijden.
Waarschuwing! Druk niet op de knoppen voor de asvergrendeling of spankopvergrendeling terwijl de motor draait. De gebruiker kan de controle verliezen en het gereedschap laten vallen. Persoonlijk letsel of ernstige beschadiging van het gereedschap kan het gevolg zijn.
Waarschuwing! Schakel alle elektrische kringen uit naar plaatsen waar gesneden zal worden, om brand of ernstig persoonlijk letsel te vermijden.
Waarschuwing! Raak het bit of de spankopmoer niet aan tijdens of onmiddellijk na het snijden van materiaal. Het bit en de spankopmoer kunnen heet genoeg zijn om naakte huid te verbranden.

- **Zet het gereedschap niet in werking wanneer u het naast uw lichaam draagt.** Het draaiend bit kan verstrikt raken in kleding, met mogelijk letsel als gevolg.
- **Draag altijd oogbescherming.** Een stofmasker en gehoorbescherming voor de gepaste omstandigheden moeten gedragen worden. Het gebruik van persoonlijke beschermingsmiddelen wordt aanbevolen. WERK VEILIG.
- **Gebruik het gereedschap altijd met de dieptegeleider geplaatst.** De geleider voorkomt dat het bit te diep door het materiaal dringt. Een minimum aan penetratie moet behouden worden om het gevaar voor snijden in elektrische bedrading te elimineren.
- **Gebruik dit gereedschap niet met boor- of schroevendraaierbits.** Dit apparaat is niet bedoeld om te gebruiken als een boormachine of schroevendraaier.
- **Zorg ervoor dat uw snijbladen scherp en in goede staat zijn.** Beschadigde bits kunnen het gereedschap laten springen en de gebruiker kwetsen.
- **Raak het bit nooit aan onmiddellijk na gebruik.** Het kan extreem heet zijn.
- **Volg altijd de aanbevelingen van de fabrikant inzake de snelheid van het bit, omdat sommige ontwerpen een specifieke snelheid vereisten voor de veiligheid of werking.** Neem contact op met de fabrikant als u niet zeker bent van de gepaste snelheid of een probleem ervaart.
- **Verzeker dat de motor volledig tot stilstand is gekomen voordat u het gereedschap neerlegt.** Als de snijkop nog draait wanneer het gereedschap wordt neergelegd, kan dat letsel of schade veroorzaken.
- **Verzeker dat het bit uit het werkstuk is voordat u de motor start.**
Als het bit het werkstuk raakt wanneer de motor wordt gestart, kan dit het gereedschap doen wegspringen, met schade of letsel als gevolg.
- **Als uw gereedschap niet naar behoren werkt, breng het dan naar een erkend servicecentrum.** Er bevinden zich in dit gereedschap geen door de gebruiker te onderhouden onderdelen en het mag alleen worden gebruikt door opgeleid onderhoudspersoneel.
- **Ventilatieopeningen bedekken vaak bewegende onderdelen en kunnen beter niet worden aangeraakt.** Loszittende kleding, sieraden of lang haar kunnen door bewegende delen worden gegrepen.
- **Gebruik alleen bits met een schachtdiameter die geschikt is voor de spankop die in het gereedschap is geïnstalleerd.**
- **Gebruik alleen bits die geschikt zijn voor de onbelaste snelheid van het gereedschap.**
- **Gebruik nooit bits met een grotere diameter dan de maximale diameter die wordt vermeld in het deel technische gegevens.**

Overige risico's.

Er kunnen zich bij het gebruik van dit gereedschap nog meer risico's vormen, die mogelijk niet in de bijgesloten veiligheidswaarschuwingen worden beschreven. Deze risico's kunnen voortvloeien uit verkeerd gebruik, langdurig gebruik, enz.
Zelfs wanneer de veiligheidsvoorschriften in acht worden genomen en de veiligheidsuitrustingen geïmplementeerd zijn, kunnen bepaalde risico's niet worden vermeden. Dit zijn onder meer:

- Letsels veroorzaakt door het aanraken van draaiende/ bewegende onderdelen.
- Letsels veroorzaakt bij het vervangen van onderdelen, zaagbladen of accessoires.
- Letsels veroorzaakt door langdurig gebruik van gereedschap. Las vooral regelmatig pauzes in wanneer u gereedschap langdurig gebruikt.
- Gehoorbeschadiging.
- Gezondheidsrisico's door het inademen van stof dat vrijkomt bij gebruik van uw gereedschap (bijv.: het werken met hout, vooral eiken, beuken en MDF.)

Etiketten op het gereedschap

U vind niet alleen de datumcode op de wagen maar ook de volgende pictogrammen:

Waarschuwing! De gebruiker moet de gebruikshandleiding lezen, om het risico op letsel te beperken.

Kijk niet in de werklamp.

Aanvullende veiligheidsinstructies voor accu's en laders

Accu's

- Probeer nooit om welke reden dan ook accu's open te maken.
- Stel de accu niet bloot aan water.
- Bewaar de accu niet op locaties waar de temperatuur kan stijgen tot boven 40 °C.
- Laad de accu's alleen op bij een omgevingstemperatuur van 10 °C en 40 °C.
- Gebruik alleen de lader die bij het apparaat is geleverd.
- Gooi lege accu's weg volgens de instructies in het gedeelte "Het milieu beschermen".

Probeer niet om beschadigde accu's op te laden.

Laders

- Gebruik uw STANLEY FATMAX lader alleen voor het opladen van de accu in het apparaat waarbij de lader is meegeleverd. Andere accu's kunnen barsten, met persoonlijk letsel en schade tot gevolg.
- Probeer nooit niet-oplaadbare accu's op te laden.
- Laat defecte snoeren onmiddellijk vervangen.
- Stel de lader niet bloot aan water.
- Maak de lader niet open.
- Steek niet met een scherp voorwerp in de lader.

De lader is uitsluitend bedoeld voor gebruik binnenshuis.

Lees de instructiehandleiding vóór ingebruikname.

Elektrische veiligheid

De lader is dubbel geïsoleerd, en daarom is een aardingsdraad niet nodig. Controleer altijd dat de netspanning overeenkomt met de waarde op het typeplaatje. Probeer nooit om de stekker van de lader te vervangen door een normale netstekker.

- Als het netsnoer is beschadigd moet dit worden vervangen door de fabrikant of een STANLEY FATMAX servicecentrum, zodat gevaarlijke situaties worden voorkomen.

Kenmerken

Dit gereedschap bevat enkele of alle van de volgende kenmerken.

1. AAN/UIT-schakelaar
2. Snijdieptegeleider
3. Spankopmoer
4. Spankopvergrendelknop
5. Spankopgreep
6. Asvergrendelknop
7. LED-werklamp
8. Accu (niet inbegrepen)
9. Accu-ontgrendelknop
10. Hoofdhandgreep
11. Locatie bevestiging hulpstuk

Gebruik

Waarschuwing! Laat het gereedschap op z'n eigen snelheid werken.
Niet overbelasten.

De accu opladen (Afb. A)

De accu moet vóór het eerste gebruik worden opgeladen, en ook zodra de accu niet meer voldoende vermogen levert voor taken die eerst gemakkelijk konden worden uitgevoerd.
Tijdens het opladen kan de accu warm worden. Dit is normaal en duidt niet op een probleem.
Waarschuwing! Laad de accu niet op bij een omgevingstemperatuur lager dan 10 °C of hoger dan 40 °C.
De aanbevolen laadtemperatuur is ongeveer 24 °C.
Opmerking: De lader zal de accu niet opladen als de temperatuur van de accu lager is dan ongeveer 10 °C of hoger dan 40 °C.
Laat de accu in dat geval in de lader zitten. De lader wordt automatisch ingeschakeld wanneer de accu de juiste temperatuur heeft.
Opmerking: U kunt de maximale prestaties en levensduur van Lithium-ionaccu's garanderen door de accu's volledig op te laden voordat u deze voor het eerst in gebruik neemt.

- Steek de lader (12) in een geschikt stopcontact voordat u de accu (8) plaatst.
- Het groene laadlampje (8a) zal ononderbroken knipperen ten teken dat de laadprocedure is begonnen.
- Een volledig opgeladen accu wordt aangegeven door het groene lampje (8a) dat constant AAN blijft. De accu (8) is volledig opgeladen en kan nu worden verwijderd en gebruikt of in de lader (12) blijven zitten.
- Laad lege accu's binnen 1 week op. De levensduur van een accu zal aanzienlijk afnemen als deze in ontladen toestand wordt bewaard.

LED-modi lader

	Opladen: Groene LED knippert	
	Volledig opgeladen: Groene LED blijft branden	
	Hete/koude accu-vertraging: Groene LED knippert Rode LED blijft branden	

Opmerking: De geschikte lader(s) laden niet een kapotte accu op. Wanneer de accu kapot is, kunt u dat zien doordat er geen lampjes van de lader branden.
Opmerking: Dit kan ook betekenen dat er iets mis is met de lader. Als de lader aangeeft dat er een probleem is, laat de lader en de accu dan testen in een erkend servicecentrum.

De accu in de lader laten zitten

De lader en accu kunnen verbonden blijven, met het LED-lampje dat blijft branden.
De lader houdt de accu volledig opgeladen.

Warme/koude accu-vertraging

Wanneer de lader detecteert dat de accu te koud of te warm is, start de lader automatisch een vertraging hete/koude accu, de groene LED (12a) knippert, terwijl de rode LED (12b) aan blijft, het laadproces wordt uitgesteld tot de accu de juiste temperatuur heeft bereikt. De lader schakelt dan automatisch over naar de accu-laadmodus. Deze functie zorgt voor een maximale levensduur van de accu.

Indicatielampje van de laadstatus van de accu (Afb. B)

Deze accu is voorzien van een laadniveau-indicator, zodat u snel de laadstatus van de accu kunt zien, zoals wordt weergegeven op afbeelding B. Door op de laadniveau-knop (8a) te drukken kunt u eenvoudig de resterende lading van de accu zien, zoals wordt weergegeven op afbeelding B.

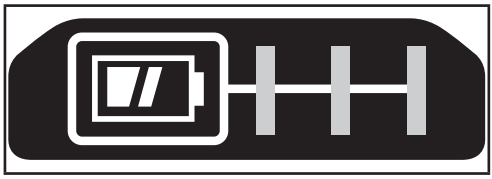

De accu in het gereedschap plaatsen en verwijderen

Waarschuwing! Controleer dat de knop voor vergrendeling in de Uit-stand is ingeschakeld zodat het gereedschap niet kan worden ingeschakeld, voordat u de accu uitneemt of plaatst.

De accu plaatsen (Afb. C)

- Plaats de accu in het gereedschap tot u een klik hoort, zoals wordt getoond in Afbeelding C. Controleer dat de accu goed op zijn plaats zit en volledig is vergrendeld.

De accu verwijderen (Afb. D)

- Druk op de accuvrijgaveknop (9) zoals wordt weergegeven op afbeelding D en trek de accu uit het gereedschap.

Riemhaak (Als optie verkrijgbaar) (Afb. E, F)

Waarschuwing! Voorkom het risico van ernstig persoonlijk letsel: plaats de vooruit/achteruit-knop in de vergrendel/uit-positie of schakel het gereedschap uit en haal de accu eruit voordat u aanpassingen aanbrengt of hulpstukken of accessoires verwijdert/plaatst.
Een onvoorziene opstart kan letsel veroorzaken.

Waarschuwing! Beperk het risico van ernstig persoonlijk letsel, gebruik de riemhaak (14) UITSLUITEND om het gereedschap aan een werkriem te hangen. Gebruik de riemhaak (14) NIET om het gereedschap aan een persoon of voorwerp te hangen of vast te maken tijdens gebruik. Hang het gereedschap NIET boven uw hoofd en hang geen voorwerpen op aan de riemhaak.
Waarschuwing! Beperk het risico van ernstig persoonlijk letsel, let erop dat de schroef (13) waarmee de riemhaak vastzit, goed is bevestigd.
Opmerking: Gebruik voor het bevestigen of vervangen van de riemhaak (14) alleen de bijgeleverde schroef (13).
Let erop dat de schroef stevig is vastgedraaid.
De riemhaak (14) kan aan elke kant van het gereedschap worden bevestigd, maar alleen met de bijgeleverde schroef (13), voor links- of rechtshandige gebruikers. Als u de haak niet wilt gebruiken, kunt u deze van het gereedschap nemen. U kunt de riemhaak verplaatsen door de schroef (13) die de riemhaak (14) op z'n plaats houdt, te verwijderen en aan andere zijde weer te monteren. Verzeker dat u de schroef (13) stevig vast draait.
Opmerking: Er zijn diverse Trackwall-haken en opbergconfiguraties verkrijgbaar.
Ga naar onze website www.stanley.eu/3 voor meer informatie.

Het bit installeren en verwijderen

Dit gereedschap is ontworpen voor gedraaide snijbits met een schacht van 3 mm, 4 mm (niet inbegrepen) of 6 mm en voor het wisselen van bits is geen gereedschap nodig. Schakel, wanneer u bits wilt wisselen EERST het gereedschap uit en haal de accu uit het gereedschap. De dieptegeleider verwijderen (2).

- Druk om een bit te vervangen op de asvergrendelknop (6) en de spankopvergrendeling (4) en draai de spankopgreep (5) linksom
- Plaats of verwijder een bit.

Waarschuwing! De bits zijn scherp en moeten met grote voorzichtigheid worden behandeld.
Waarschuwing! Steek, wanneer u bits vervangt, geen deel van de snijspiraal in de spankop. Hierdoor zouden bits kunnen breken.

- Druk zowel de as- als de spankopvergrendeling in en draai de spankopgreep rechtsom om de spankop stevig vast te zetten. Voor sommige zware toepassingen kan het nodig zijn om een steeksleutel te gebruiken om de spankopmoer (3) verder vast te zetten met, terwijl u de asvergrendelkop (6) ingedrukt houdt.
- Geleider bevestigen.

Waarschuwing! Zet de spankop nooit vast zonder dat er een bit is geplaatst.
Dit gereedschap wordt geleverd met een spankop van 3 mm en een van 6 mm. Verwijder om spankoppen te vervangen de spankopmoer en plaats de gewenste spankop.

Dieptegeleider

De snijdieptegeleider (2) klikt op de houders zoals weergegeven. Houd de dieptegeleider te allen tijde op z'n plaats tijdens het werken met het gereedschap. Stel voor de beste resultaten de geleider af met knop zodat het bit ongeveer 3 mm uit het te snijden materiaal steekt.

Juiste handpositie (Afb. G)

Waarschuwing! Beperk het risico van ernstig persoonlijk letsel, houd de handen **ALTIJD** in de juiste positie, zoals afgebeeld.
Waarschuwing! Houd het gereedschap **ALTIJD** stevig vast om te kunnen anticiperen op een plotse reactie, om het risico op ernstig persoonlijk letsel te verminderen.
Waarschuwing! Het gereedschap kan vastlopen (indien overbelast of onjuist gebruikt) met een draaiende beweging als gevolg. Wees altijd voorbereid op het vastlopen. Grijp het gereedschap stevig vast met beide handen om de draaiende beweging op te vangen en het verliezen van de controle, wat ernstig letsel zou kunnen veroorzaken, te voorkomen.
Een juiste handpositie vereist een hand op de handgreep (10) en de andere op de accu, om de draaiende beweging van het gereedschap op te vangen.

In- en uitschakelen

Schuif de schakelaar ((1)) naar de 'I'-stand om de motor te starten. Schuif de schakelaar naar de 'O'-stand om de motor te stoppen.

Om het gereedschap veilig onder controle te houden

- Verzeker dat het werkoppervlak vrij is van spijkers en schroeven. Wanneer u in een spijker of schroef zaagt, kan het gereedschap wegspringen en kan het bit beschadigd raken.
- Werk nooit met het gereedschap in één hand terwijl u het werkstuk met uw andere hand vasthoudt. Klem het materiaal altijd vast en leid het gereedschap met beide handen.
- Snij niet in materiaal dat op een hard oppervlak ligt. Er moet ruimte zijn achter het materiaal dat gesneden moet worden, zodat het bit uit het materiaal kan komen.
- Koppel de accu los van het gereedschap voordat u aanpassingen uitvoert, bits wisselt of het gereedschap schoonmaakt.
- Start het gereedschap niet met het bit in het materiaal. Het bit kan zich vastzetten in het materiaal.

Een gat zagen voor een stopcontactdoos (Afb. H)

Waarschuwing! Schakel alle elektrische kringen onder spanning van plaatsen waar gesneden zal worden uit.

- Duw alle bedrading diep weg in de stopcontactdoos om beschadiging door het bit te voorkomen.

- Teken, voordat u de contactdoos afdekt, de locatie van het midden ongeveer af op de wandplaat. Controleer de snijdiepte tegen de zijkant van de wandplaat om te verzekeren dat het materiaal volledig doorgesneden zal worden.
- Hecht de afdekking op z'n plaats met enkele bevestigingen, maar niet in de balk waaraan de stopcontactdoos vastzit. Hierdoor kan de wandplaat licht rond de uitstekende montagedoos bewegen.
- Schakel het uitsnijgereedschap in. Houd het gereedschap stevig met beide handen en steek het bit recht in het midden van de stopcontactdoos.
- Zaag naar rechts tot de rand van de doos geraakt wordt. Trek het bit net genoeg terug zodat het langs de rand van de doos uitkomt. Duw opnieuw terwijl u het bit zachtjes tegen de buitenkant van de doos houdt.
- Volg de buitenzijde van de doos, zoals weergegeven, en blijf een lichte druk tegen de doos uitoefenen. Dit zal het weglopen van het bit minimaliseren en u een nette, nauwkeurige snede geven.
- Verwijder het zaagafval en stof uit de stopcontactdoos. Voltooi het vastzetten van de afdekking op de wandplaat.

Onderhoud

Uw STANLEY FATMAX-gereedschap/-apparaat, snoerloos of met snoer, is ontworpen om gedurende lange tijd te werken met een minimum aan onderhoud. Het continu naar tevredenheid functioneren hangt af van de juiste zorg voor het gereedschap en regelmatig schoonmaken.

Waarschuwing! Ga als volgt te werk voordat u onderhoud aan elektrisch gereedschap met of zonder snoer uitvoert:

- Schakel het gereedschap/apparaat uit en trek de stekker uit het stopcontact.
- Als het gereedschap/apparaat een aparte accu heeft, schakel dan het gereedschap/apparaat uit en neem de accu uit.
- Of ontlaadt de accu, als deze is ingebouwd, volledig en schakel vervolgens het gereedschap uit.
- Reinig regelmatig de ventilatieopeningen van het gereedschap/apparaat/lader met een zachte borstel of droge doek.
- Reinig de behuizing van de motor regelmatig met een vochtige doek. Gebruik geen schuurmiddel of reinigingsmiddel op basis van een oplosmiddel.

Vervanging van de netstekker (alleen VK en Ierland)

Als er een nieuwe netstekker moet worden gemonteerd:

- Gooi de oude stekker op verantwoorde wijze weg.
- Sluit de bruine draad aan op de spanningvoerende pool in de nieuwe stekker.
- Sluit de blauwe draad aan op de niet-spanningvoerende pool.

Waarschuwing! Er moet geen verbinding tot stand worden gebracht met de aardingsaansluiting. Volg de montage-instructies die bij stekkers van goede kwaliteit worden geleverd. Aanbevolen zekering: 5 A.

Het milieu beschermen

Gescheiden afvalinzameling. Producten en accu's met dit symbool, mogen niet bij het normale huis-houdafval worden weggegooid.

Producten en accu's bevatten materialen die kunnen worden gerecupereerd of gerecycled, wat de vraag naar grondstoffen doet afnemen.

Recycle elektrische producten en accu's overeenkomstig de plaatselijke richtlijnen. Nadere informatie is beschikbaar op www.2helpU.com.

Technische gegevens

		SFMCE200
Spanning	V_{DC}	18
Snelheid onbelast	min^{-1}	26000
Spantangformaat gemonteerd	mm	3,18
Gewicht	kg	1,02

Lader		**SFMCB11**	**SFMCB12**	**SFMCB14**
Ingangsspanning	V_{AC}	230	230	230
Uitgangsspanning	V_{DC}	18	18	18
Laadstroom	A	1,25	2	4

Accu		**SFMCB201**	**SFMCB202**	**SFMCB204**	**SFMCB206**
Spanning	V_{DC}	18	18	18	18
Capaciteit	Ah	1,5	2,0	4,0	6,0
Type		Li-Ion	Li-Ion	Li-Ion	Li-Ion

Geluidsdrukniveau volgens EN62841:
Geluidsdruk (L_{pA}) 79 dB(A), meetonzekerheid (K) 3 dB(A)
Geluidsvermogen (L_{WA}) 87 dB(A), onzekerheid (K) 3 dB(A)

Totale trillingswaarden (som triaxvector) volgens EN62841:
Waarde trillingsemissie a_h = 2,9 m/s^2 K = 1,5 m/s^2

NEDERLANDS (Vertaling van de originele instructies)

CEG-conformiteitsverklaring

MACHINERICHTLIJN

Gipsplatensnijder - SFMCE200
Stanley Europe verklaart dat deze producten, beschreven onder 'Technische gegevens', voldoen aan:
2006/42/EC, EN 62841-1:2015 + AC:2015 +A11:2022; EN 62841-2-17:2017;
Deze producten voldoen ook aan richtlijn 2014/30/EU en 2011/65/EU. Neem voor meer informatie contact op met Stanley Europe op het volgende adres of raadpleeg de achterzijde van de handleiding.
Ondergetekende is verantwoordelijk voor de samenstelling van het technisch bestand en legt deze verklaring af namens STANLEY FATMAX.

Patrick Diepenbach

Patrick Diepenbach
General Manager, Benelux
Stanley FatMax,
Egide Walschaertsstraat 14-18
2800 Mechelen, België
30-6-2023

Garantie

STANLEY FATMAX heeft vertrouwen in zijn producten en biedt consumenten een garantie van 12 maanden vanaf de datum van aankoop.
Deze garantie vormt een aanvulling op uw wettelijke rechten en beperkt deze op geen enkele manier. De garantie is geldig op het grondgebied van de Lidstaten van de Europese Unie en de Europese Vrijhandelszone en het Verenigd Koninkrijk. Voor een garantieclaim moet de claim in overeenstemming zijn met de Algemene voorwaarden van STANLEY FATMAX en moet u een bewijs van aankoop voorleggen aan de verkoper of aan een erkende reparatiemonteur. De algemene voorwaarden van de 1-jarige garantie van STANLEY FATMAX en het adres van de vestiging van de erkende reparatiemonteur bij u in de buurt, kunt u vinden op internet op www.2helpU.com of door contact op te nemen met uw plaatselijk STANLEY FATMAX-kantoor, op het adres dat in deze handleiding wordt vermeld.
Bezoek onze website www.stanley.eu/3, waar u uw nieuwe STANLEY FATMAX product kunt registreren en informatie kunt vinden over nieuwe producten en speciale aanbiedingen.vertegenwoordiger in de Stanley FATMAX-catalogus of neem contact op met het Stanley-kantoor ter plaatse op het adres dat in deze handleiding wordt vermeld.
Er is ook een lijst van erkende STANLEY FATMAX-servicecentra en de volledige contactgegevens van onze dienst na verkoop te vinden op het volgende internetadres: www.stanley.eu/3

(Traducción de las instrucciones originales) ESPAÑOL

Uso previsto

La cortadora de placas de cartón yeso SFMCE200 de STANLEY FATMAX ha sido diseñada para cortar madera y productos de madera en trabajos de bricolaje. Esta herramienta ha sido concebida para usuarios profesionales y para usuarios particulares no profesionales.

Instrucciones de seguridad

Advertencias de seguridad para herramientas eléctricas en general

¡Advertencia! Lea todas las advertencias de seguridad, instrucciones, ilustraciones y especificaciones suministradas con esta herramienta eléctrica. El incumplimiento de las instrucciones que se indican a continuación puede causar descargas eléctricas, incendios y/o lesiones graves.

Guarde todas las advertencias e instrucciones para poder consultarlas con posterioridad. El término "herramienta eléctrica" que aparece en las advertencias se refiere a la herramienta eléctrica que funciona a través de la red eléctrica (con cable) o a la herramienta eléctrica que funciona con batería (sin cable).

1. Seguridad en el área de trabajo

a. Mantenga limpia y bien iluminada el área de trabajo. Las áreas en desorden u oscuras pueden provocar accidentes.

b. No utilice herramientas eléctricas en entornos con peligro de explosión, como aquellos en los que haya líquidos, gases o polvos inflamables. Las herramientas eléctricas originan chispas que pueden inflamar el polvo o los gases.

c. Mantenga alejados a los niños y otras personas del área de trabajo al emplear la herramienta eléctrica. Las distracciones pueden hacerle perder el control.

2. Seguridad eléctrica

a. El enchufe de la herramienta eléctrica debe corresponder a la toma de corriente.
No modifique nunca el enchufe de ninguna forma.
No utilice ningún enchufe adaptador con las herramientas eléctricas conectadas a tierra (puestas a masa).
Los enchufes no modificados y las tomas de corriente correspondientes reducen el riesgo de descarga eléctrica.

b. Evite que su cuerpo toque partes conectadas a tierra como tuberías, radiadores, cocinas y refrigeradores. Existe un mayor riesgo de descarga eléctrica si su propio cuerpo está conectado a tierra.

c. No exponga las herramientas eléctricas a la lluvia ni la humedad.

Si entra agua en una herramienta eléctrica, aumenta el riesgo de descarga eléctrica.

d. **Cuide el cable de alimentación. No use nunca el cable para transportar, tirar de la herramienta eléctrica o desenchufarla. Mantenga el cable alejado del calor, aceite, cantos afilados y piezas en movimiento.** Los cables dañados o enredados aumentan el riesgo de descarga eléctrica.

e. **Cuando trabaje con la herramienta eléctrica en un lugar exterior, utilice solamente cables de prolongación homologados para uso en exteriores.** La utilización de un cable adecuado para el uso en exteriores reduce el riesgo de descarga eléctrica.

f. **Si la utilización de una herramienta eléctrica en un lugar húmedo es inevitable, utilice una fuente protegida con un dispositivo diferencial residual (DDR).** El uso de un DDR reduce el riesgo de descarga eléctrica.

3. **Seguridad personal**

a. **Esté atento a lo que hace y emplee la herramienta eléctrica con prudencia. No maneje una herramienta eléctrica cuando esté cansado o bajo los efectos de drogas, medicamentos o alcohol.** Un momento de falta de atención cuando se manejan las herramientas eléctricas puede ocasionar lesiones personales graves.

b. **Utilice un equipo de protección individual. Utilice siempre protección ocular.** El uso de equipo de protección como mascarillas antipolvo, calzado de seguridad antideslizante, casco o protección auditiva en las condiciones apropiadas reduce la posibilidad de lesiones personales.

c. **Impida que la herramienta se ponga en marcha involuntariamente.**
Asegúrese de que el interruptor se encuentre en la posición de apagado antes de conectar la herramienta a la fuente de alimentación o a la batería, o de coger o transportar la herramienta. Transportar herramientas eléctricas con el dedo puesto en el interruptor o herramientas eléctricas activadoras que tengan el interruptor encendido puede provocar accidentes.

d. **Retire las herramientas de ajuste o llaves fijas antes de encender la herramienta eléctrica.** Dejar una llave inglesa u otra llave puesta en una pieza en movimiento de la herramienta eléctrica puede ocasionar lesiones personales.

e. **No se estire demasiado. Mantenga un equilibrio adecuado y la estabilidad constantemente.** Esto permite un mejor control de la herramienta eléctrica en situaciones inesperadas.

f. **Lleve puesta una vestimenta de trabajo adecuada. No se ponga ropa suelta o joyas. Mantenga el cabello y la ropa alejados de las piezas móviles.**
La ropa suelta, las joyas y el pelo largo pueden quedar atrapados en las piezas en movimiento.

g. **Siempre que sea posible utilizar unos equipos de aspiración o captación de polvo, asegúrese de que estén montados y de utilizarlos correctamente.** El uso de equipo de recogida de polvo puede reducir los riesgos relacionados con el polvo.

h. **Evite que la familiaridad adquirida con el uso frecuente de herramientas le haga confiarse demasiado e ignorar las normas de seguridad de las mismas.** Los descuidos pueden causar lesiones graves en una fracción de segundo.

4. **Uso y cuidado de la herramienta eléctrica**

a. **No sobrecargue la herramienta eléctrica. Use la herramienta eléctrica correcta para su trabajo.**
La herramienta eléctrica correcta funcionará mejor y con mayor seguridad si se utiliza de acuerdo con sus características técnicas.

b. **No utilice la herramienta eléctrica si no la puede encender y apagar con el interruptor.** Toda herramienta eléctrica que no pueda controlarse con el interruptor es peligrosa y debe ser reparada.

c. **Desconecte el enchufe de la fuente de alimentación y/o extraiga la batería de la herramienta eléctrica, si es desmontable, antes de realizar ajustes, cambiar accesorios o guardar las herramientas eléctricas.**
Dichas medidas de seguridad preventivas reducen el riesgo de poner en marcha accidentalmente la herramienta eléctrica.

d. **Guarde las herramientas eléctricas fuera del alcance de los niños y no permita que la utilicen las personas no familiarizadas con su uso o con estas instrucciones.**
Las herramientas eléctricas son peligrosas en manos de personas no capacitadas.

e. **Realice el mantenimiento de sus herramientas eléctricas y accesorios. Compruebe que las piezas móviles no estén desalineadas ni atascadas, que no haya piezas rotas ni cualquier otra condición que pudiera afectar al funcionamiento de la herramienta eléctrica. Si la herramienta eléctrica está dañada, hágala reparar antes de utilizarla.** Muchos accidentes se producen por el mal mantenimiento de las herramientas eléctricas.

f. **Mantenga las herramientas de corte limpias y afiladas.**
Hay menos probabilidades de que las herramientas de corte con filo se bloqueen, y son más fáciles de controlar.

g. **Utilice la herramienta eléctrica, los accesorios, los útiles de la herramienta, etc. de acuerdo con estas instrucciones, y tenga en cuenta las condiciones de trabajo y la tarea que vaya a realizar.**

El uso de la herramienta eléctrica para operaciones que no sean las previstas puede ocasionar una situación peligrosa.

h. **Mantenga las empuñaduras y superficies de agarre secas, limpias y libres de aceite y grasa. Las empuñaduras y superficies de agarre resbaladizas impiden el agarre y el control seguro de la herramienta en situaciones imprevistas.**

5. Uso y cuidado de la herramienta de batería

a. **Recárguela solo con el cargador especificado por el fabricante.** Un cargador adecuado para un tipo de batería puede provocar riesgos de incendios al ser utilizado con otra batería.

b. **Utilice las herramientas eléctricas solamente con las baterías recomendadas.** El uso de otras baterías puede suponer un riesgo de incendio y lesiones.

c. **Cuando no utilice la batería, manténgala alejada de objetos de metal como clips para papel, monedas, llaves, clavos, tornillos y otros pequeños objetos metálicos que pueden realizar una conexión de un terminal a otro.** Si se produce un cortocircuito entre los terminales de la batería, pueden ocasionarse incendios o quemaduras.

d. **En caso de uso abusivo puede salir líquido de la batería, evite el contacto. Si se produce un contacto accidental, lave con agua. Si el líquido entra en contacto con los ojos, consulte también a un médico.** El líquido expulsado de la batería podrá provocar irritaciones o quemaduras.

e. **No use la batería ni la herramienta si están dañadas o han sido modificadas. Las baterías dañadas o modificadas pueden tener reacciones imprevistas y causar incendios, explosión o riesgo de lesiones.**

f. **No exponga la batería o la herramienta al fuego o a temperaturas excesivas. La exposición al fuego o a una temperatura superior a 130 °C puede causar una explosión.**

g. **Siga las instrucciones de carga y no cargue la batería o la herramienta fuera del intervalo de temperatura especificado en las instrucciones. La carga incorrecta o fuera del rango de temperatura especificado puede dañar la batería y aumentar el riesgo de incendio.**

6. Reparaciones

a. **Esta herramienta eléctrica solo la puede reparar personal técnico autorizado que emplee exclusivamente piezas de repuesto originales.** Esto le asegurará el mantenimiento de la seguridad de la herramienta eléctrica.

b. **Nunca repare la batería si está dañada. La reparación de la batería puede ser efectuada únicamente por el fabricante o los proveedores de servicio autorizados.**

Advertencias de seguridad adicionales para herramientas eléctricas

¡Advertencia! ¡Advertencia! Advertencias de seguridad adicionales para herramientas de corte.

- **Utilice fijaciones o cualquier otro método para fijar y apoyar la pieza de trabajo en una plataforma estable.** Si sostiene la pieza de trabajo con las manos o contra el cuerpo, la pieza estará inestable y podría hacerle perder el control.
- **Sujete las herramientas eléctricas únicamente por la superficie de agarre aislada cuando realice una operación en la que el accesorio de corte pueda entrar en contacto con cableado oculto.** El contacto con un cable bajo tensión cargará con corriente las piezas metálicas expuestas de la herramienta y puede causar una descarga eléctrica al operador.

¡Advertencia! Después de cambiar las brocas o de realizar cualquier ajuste, compruebe que la tuerca del collarín esté bien apretada para evitar lesiones personales.

¡Advertencia! No apriete los botones de bloqueo del husillo ni de bloqueo del collarín mientras el motor está funcionando. El operador puede perder el control y dejar caer la herramienta. En este caso pueden producirse lesiones personales o daños graves en la herramienta.

¡Advertencia! Apague todos los circuitos eléctricos activos en cualquier área donde vaya a realizar cortes, para evitar incendios o lesiones personales graves.

¡Advertencia! No toque la broca ni la tuerca del collarín durante el corte o inmediatamente después de cortar el material. La broca y la tuerca del collarín pueden estar suficientemente calientes como para quemar la piel desnuda.

- **No ponga en funcionamiento la herramienta eléctrica mientras la transporte junto a usted.** La broca giratoria puede engancharse en la ropa y causar lesiones.
- **Utilice siempre protección auditiva.** En condiciones especiales debe usar mascarilla antipolvo y protección auditiva. Se recomienda usar dispositivos de seguridad personal. SEGURIDAD EN EL TRABAJO.
- **Utilice siempre la herramienta con la guía de profundidad colocada en su lugar.** La guía impide que la broca se hunda demasiado profundamente en el material. Debe mantenerse un mínimo de penetración para eliminar el peligro de cortar el cableado eléctrico.
- **No utilice esta herramienta con brocas ni puntas de atornillar.** Esta herramienta no ha sido diseñada para ser utilizada como taladro ni como atornillador.
- **Compruebe que las brocas de corte estén afiladas y en buenas condiciones.**

Las brocas dañadas pueden hacer que la herramienta salte y lesione al operador.

- **Nunca toque la broca inmediatamente después del uso.** Puede alcanzar temperaturas muy elevadas.
- **Siga siempre las recomendaciones de velocidad del fabricante de la broca pues algunos modelos de brocas requieren velocidades específicas por motivos de seguridad o prestación.** Si no está seguro de la velocidad adecuada o experimenta algún tipo de problema, póngase en contacto con el fabricante de la broca.
- **Compruebe que el motor se haya detenido por completo antes de dejar apoyada la herramienta.** Si el cabezal de la cortadora sigue girando en el momento de apoyar la herramienta, pueden producirse lesiones o daños.
- **Compruebe que la broca esté alejada de la pieza de trabajo antes de arrancar el motor.**
  Si la broca está en contacto con la pieza de trabajo al arrancar el motor, la herramienta podría saltar y causar daños o lesiones.
- **Si su herramienta no funciona correctamente, llévela a un centro de servicio autorizado.** Esta herramienta no contiene piezas que pueda reparar el usuario y debe ser abierta solo por personal de servicio capacitado.
- **Los orificios de ventilación suelen cubrir piezas móviles y deberían evitarse.** La ropa suelta, las joyas y el pelo largo pueden quedar atrapados entre las piezas móviles.
- **Utilice únicamente brocas con un diámetro de vástago del mismo tamaño del collarín instalado en la herramienta.**
- **Utilice únicamente brocas adecuadas para la velocidad sin carga de la herramienta.**
- **Nunca utilice brocas de un diámetro superior al diámetro máximo especificado en la sección de datos técnicos.**

Riesgos residuales.

El uso de esta herramienta puede producir riesgos residuales adicionales no incluidos en las advertencias de seguridad adjuntas. Estos riesgos se pueden generar por un uso incorrecto, demasiado prolongado, etc.
El cumplimiento de las normas de seguridad correspondientes y el uso de dispositivos de seguridad no evitan ciertos riesgos residuales. Dichos riesgos incluyen:

- Lesiones producidas por el contacto con piezas móviles o giratorias.
- Lesiones producidas al cambiar alguna pieza, hoja o accesorio.
- Lesiones causadas por el uso prolongado de una herramienta. Si utiliza una herramienta durante períodos de tiempo demasiado prolongados, asegúrese de realizar pausas con frecuencia.
- Deterioro auditivo.
- Riesgos para la salud producidos al respirar el polvo que se genera cuando se utiliza la herramienta (ejemplo: en trabajos con madera, especialmente si son de roble, haya y tableros de densidad mediana).

Etiquetas en la herramienta

Junto con el código de fecha, en la herramienta aparecen los siguientes pictogramas:

¡Advertencia! Para reducir el riesgo de lesiones, el usuario debe leer el manual de instrucciones.

No mire fijamente la luz de funcionamiento.

Instrucciones de seguridad adicionales para baterías y cargadores

Baterías

- Nunca intente abrir la batería por ningún motivo.
- No exponga la batería al agua.
- No guarde la batería en lugares donde la temperatura pueda superar los 40 °C.
- Realice la carga únicamente a una temperatura ambiente de entre 10 °C y 40 °C.
- Utilice únicamente el cargador suministrado con la herramienta para realizar la carga.
- Para desechar las baterías, siga las instrucciones facilitadas en la sección “Protección del medioambiente”.

No intente cargar baterías dañadas.

Cargadores

- Utilice el cargador STANLEY FATMAX para cargar únicamente la batería de la herramienta con la que fue suministrado. Otras baterías podrían explotar y provocar lesiones y daños materiales.
- Nunca intente cargar baterías no recargables.
- Sustituya los cables defectuosos inmediatamente.
- No exponga el cargador al agua.
- No abra el cargador.
- No aplique ningún dispositivo para medir la resistencia del cargador.

El cargador está previsto para ser utilizado únicamente en interiores.

Lea el manual de instrucciones antes de usar el producto.

Seguridad eléctrica

El cargador presenta un aislamiento doble; por lo tanto, no requiere conexión a tierra. Compruebe siempre que el voltaje de la red eléctrica coincida con el valor indicado en la placa de datos. No intente sustituir el cargador por un enchufe convencional para la red eléctrica.

- Si se daña el cable de alimentación, debe ser sustituido por el fabricante o por un centro de asistencia técnica autorizado de STANLEY FATMAX para evitar cualquier situación de riesgo.

Características

Esta herramienta incluye todas o algunas de las características siguientes.

1. Interruptor de ENCENDIDO/APAGADO
2. Guía de profundidad de corte
3. Tuerca del collarín
4. Botón de bloqueo del collarín
5. Apriete del collarín
6. Botón de bloqueo del husillo
7. Luz de trabajo LED
8. Batería (no suministrada)
9. Botón de liberación de la batería
10. Empuñadura principal
11. Ubicación de colocación de accesorios

Uso

¡Advertencia! Deje que la herramienta funcione a su ritmo. No la sobrecargue.

Carga de la batería (Fig. A)

Es necesario cargar la batería antes del primer uso y cada vez que note que no dispone de suficiente potencia para las tareas que antes realizaba con facilidad.
Es posible que la batería se caliente durante la carga; esto es normal y no denota ningún problema.
¡Advertencia! No cargue la batería si la temperatura ambiente es inferior a 10 °C o superior a 40 °C. La temperatura de carga recomendada es de aproximadamente 24 °C.
Nota: El cargador no cargará la batería si la temperatura de esta es inferior a los 10 °C o superior a los 40 °C aproximadamente.
Deje la batería en el cargador y este empezará a cargarla automáticamente cuando la temperatura de la batería aumente o disminuya.
Nota: Para garantizar el máximo rendimiento y duración de las baterías de iones de litio, cárguelas totalmente antes de utilizarlas por primera vez.

- Enchufe el cargador (12) en una toma adecuada antes de introducir la batería (8).
- La luz verde de carga (8a) parpadeará continuamente, indicando que se ha iniciado el proceso de carga.
- Se indicará que la carga ha terminado cuando la luz verde de carga (8a) quede encendida de manera continua. La batería (8) está totalmente cargada, y ahora puede sacarla y usarla o dejarla en el cargador (12).
- Cargue las pilas descargadas en el plazo de 1 semana. La duración de la batería disminuirá considerablemente si se la guarda descargada.

Modos del LED del cargador

	Carga: LED verde intermitente	
	Totalmente cargada: LED verde fijo	
	Retardo por batería fría/ caliente: LED verde intermitente LED rojo fijo	

Nota: Los cargadores compatibles no cargan las baterías defectuosas. Si el cargador no se enciende, significa que la batería es defectuosa.
Nota: Esto también podría significar un problema con el cargador. Si el cargador indica un problema, lleve el cargador y la batería a un centro de reparación autorizado para que los prueben.

Dejar la batería en el cargador

El cargador y la batería pueden permanecer conectados durante un periodo de tiempo indefinido con el indicador de LED iluminado.
El cargador mantendrá la batería a baja temperatura y completamente cargada.

Retardo por batería fría / caliente

Cuando el cargador detecta que la batería está demasiado caliente o demasiado fría, inicia automáticamente un retardo por batería fría/caliente, el LED verde (12a) parpadea en modo intermitente, y el LED rojo (12b) queda encendido continuamente, suspendiendo la carga hasta que la batería alcance la temperatura adecuada. El cargador cambiará automáticamente al modo de carga de batería. Esta característica asegura la máxima vida útil de la batería.

Indicador del estado de la carga de la batería (Fig. B)

La batería incluye un indicador de estado de carga para determinar rápidamente la duración de la batería, como se muestra en la figura B. Pulsando el botón de estado de carga (8a) puede ver fácilmente la carga que queda en la batería, como se muestra en la figura B.

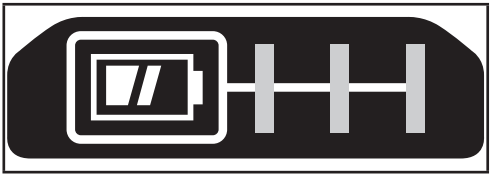

Colocar y sacar la batería de la herramienta

¡Advertencia! Asegúrese de que el botón de desbloqueo está bloqueado para evitar que se active el interruptor antes de sacar o colocar la batería.

Colocación de la batería (Fig. C)

- Inserte bien la batería en la herramienta hasta que oiga un clic, como se muestra en la figura C. Compruebe que la batería esté correctamente colocada y bloqueada en su posición.

Extracción de la batería (Fig. D)

- Presione el botón de liberación de la batería (9) como se muestra en la figura D y saque la batería de la herramienta.

Gancho para cinturón (Opcional extra) (Fig. E, F)

¡Advertencia! Para reducir el riesgo de daños personales graves, coloque el botón de avance/retroceso en la posición de bloqueo o apague la herramienta y desconecte la batería antes de realizar cualquier ajuste o retirar o instalar piezas o accesorios.
El encendido accidental puede causar lesiones.
¡Advertencia! Para reducir el riesgo de lesiones personales graves, utilice ÚNICAMENTE el gancho para cinturón de la herramienta (14) para colgar la herramienta de un cinturón de trabajo. NO utilice el gancho para cinturón (14) para atar o asegurar la herramienta a una persona u objeto durante su uso. NO cuelgue la herramienta por encima de su cabeza ni cuelgue objetos del gancho para cinturón.
¡Advertencia! Para reducir el riesgo de lesiones personales graves, compruebe que el tornillo (13) de sujeción del gancho del cinturón esté apretado.
Nota: Para colocar o sustituir el gancho de cinturón (14), utilice solo el tornillo (13) suministrado.
Apriete bien el tornillo.
El gancho de cinturón (14) puede colocarse en cualquiera de los lados de la herramienta utilizando exclusivamente el tornillo (13) suministrado, para facilitar su uso a los usuarios diestros y zurdos. Si no desea utilizar el gancho, podrá retirarlo de la herramienta.
Para cambiar de lugar el gancho de cinturón, saque el tornillo (13) que sostiene el gancho de cinturón (14) en su posición y vuelva a colocarlo en el lado opuesto. Apriete bien el tornillo (13).
Nota: Hay disponibles varios ganchos y configuraciones de almacenamiento Trackwall.
Para más información, visite nuestro sitio web www.stanley.eu/3.

Colocación y extracción de la broca

Esta herramienta ha sido diseñada para brocas de corte en espiral con vástago de 3 mm, 4 mm (no suministrada) o 6 mm, y tiene un sistema de cambio de broca sin herramienta. Para cambiar las brocas, PRIMERO apague la herramienta y desconecte la batería de la herramienta. Saque la guía de profundidad de corte (2).

- Para sustituir la broca, presione ambos botones de bloqueo del husillo (6) y el bloqueo del collarín (4) y gire el apriete del collarín (5) en sentido antihorario.
- Introduzca o saque la broca.

¡Advertencia! Las brocas son filosas y deben manipularse con mucho cuidado.
¡Advertencia! Cuando sustituya brocas, no inserte brocas con acanaladuras en el collarín. Esto puede hacer que las brocas se rompan.

- Mientras aprieta los bloqueos del husillo y del collarín, gire el apriete del collarín en sentido horario para apretar firmemente el collarín. Para algunas aplicaciones de servicio pesado puede que sea necesario usar una llave para apretar aún más la tuerca del collarín (3) mientras se aprieta el botón de bloqueo del husillo (6).
- Guía de colocación.

¡Advertencia! Nunca apriete el collarín sin haber colocado antes una broca.
Esta herramienta viene con collarines de 3 mm y 6 mm. Para cambiar los collarines, quite la tuerca del collarín e inserte el collarín que desee.

Guía de profundidad

La guía de profundidad de corte (2) golpea contra el localizador como se muestra. Mantenga siempre en posición la guía de profundidad durante el funcionamiento de la herramienta. Para obtener mejores resultados, ajuste la guía usando el botón y deje que la broca sobresalga aproximadamente 3 mm del material que va a cortar.

Posición correcta de las manos (Fig. G)

¡Advertencia! Para reducir el riesgo de lesiones personales graves, mantenga **SIEMPRE** las manos en una posición adecuada, como la que se muestra.

¡Advertencia! Para reducir el riesgo de lesiones personales graves, sujete **SIEMPRE** bien la herramienta para anticiparse a cualquier reacción repentina.

¡Advertencia! La herramienta puede atascarse (si está sobrecargada o se usa incorrectamente) causando una torsión. Inspeccione siempre el calado. Aferre bien la herramienta con ambas manos para controlar la acción de torsión y evitar una pérdida de control que podría causar lesiones personales.

La posición correcta de las manos requiere colocar una mano en la empuñadura (10), y la otra apuntalando la batería, para controlar la acción de torsión de la herramienta.

Encendido y apagado

Para arrancar el motor, deslice el interruptor (1) hacia la posición “I”. Para detener el motor, deslice el interruptor hacia la posición “O”.

Para mantener el control seguro de la herramienta

- Compruebe que la superficie de trabajo esté libre de clavos o tornillos. Si corta un clavo o tornillo, la herramienta puede saltar y dañar la broca.
- Nunca haga funcionar la herramienta sosteniéndola con una sola mano mientras sostiene la pieza de trabajo con la otra. Fije siempre el material y guíe la herramienta con ambas manos.
- No corte el material si este está apoyado sobre una superficie dura. Se requiere espacio libre detrás del material que se va a cortar para que sobresalga la broca.
- Desconecte la batería de la herramienta antes de realizar ajustes, cambiar brocas o limpiar la herramienta.
- No arranque la herramienta si la broca está trabada en el material. La broca puede agarrotarse en el material.

Corte de un orificio para una toma de corriente (Fig. H)

¡Advertencia! Interrumpa todos los circuitos eléctricos bajo tensión donde vaya a realizar los cortes.

- Empuje bien los cables dentro de la caja de la toma de corriente para evitar que la broca de corte los dañe.
- Antes de colgar la placa que cubre la toma, marque la ubicación aproximada del centro de la toma en la placa de cartón yeso. Compruebe la profundidad de la broca de corte contra el costado de la placa para asegurarse de que atravesará totalmente el material.
- Clave la placa en su lugar con unas fijaciones evitando el travesaño que sostiene la toma. Esto permite que la placa de cartón de yeso se flexione ligeramente alrededor del portacaja sobresaliente.
- Encienda la cortadora. Sujetando firmemente la herramienta con ambas manos, hunda la broca directamente en el centro de la toma.
- Corte hacia la derecha hasta tocar el borde de la caja. Sáquela solo lo suficiente para que la broca libere el borde de la caja. Húndala nuevamente manteniendo la broca suavemente contra el exterior de la caja.
- Siga el exterior de la caja como se muestra ejerciendo una ligera presión contra la caja. Esto minimizará el desplazamiento y le permitirá hacer un corte neto y preciso.
- Extraiga los residuos y el polvo de la toma de corriente. Acabe ajustando la placa de cartón de yeso.

Mantenimiento

El aparato o herramienta con o sin cable de STANLEY FATMAX ha sido diseñado para funcionar durante un largo período de tiempo con un mantenimiento mínimo. El funcionamiento satisfactorio y continuo depende del buen cuidado de la herramienta y de una limpieza frecuente.

¡Advertencia! Antes de realizar cualquier tarea de mantenimiento en herramientas eléctricas con cable/sin cable:

- Apague y desenchufe el aparato/herramienta.
- O bien, apague y extraiga la batería del aparato/herramienta en caso de que tenga una batería independiente.
- O bien deje que la batería se agote por completo, si es en una pieza, y, a continuación, apague el aparato.
- Limpie periódicamente las ranuras de ventilación de la herramienta/aparato/cargador con un cepillo suave o un paño seco.
- Limpie periódicamente la carcasa del motor con un paño húmedo. No utilice limpiadores abrasivos o a base de disolventes.

Sustitución del enchufe de red (solo para Reino Unido e Irlanda)

Si debe colocar un nuevo enchufe de red:

- Deseche el enchufe viejo de forma segura.
- Conecte el cable marrón al terminal conductor del nuevo enchufe.
- Conecte el cable azul al terminal neutro.

¡Advertencia! No debe realizar ninguna conexión con el terminal de tierra. Siga las instrucciones de montaje suministradas con los enchufes de buena calidad. Fusible recomendado: 5 A.

Protección del medioambiente

Recogida selectiva. Los productos y las baterías marcadas con este símbolo no deben eliminarse junto con los residuos domésticos normales.

Los productos y las baterías que contienen materiales que se puedan recuperar o reciclar reducen la demanda de materias primas.
Recicle los productos eléctricos y las baterías de conformidad con las normas locales. Puede obtener más información en www.2helpU.com.

Datos técnicos

		SFMCE200
Tensión	V_{DC}	18
Velocidad en vacío	min^{-1}	26000
Tamaño del collarín montado	mm	3,18
Peso	kg	1,02

Cargador		SFMCB11	SFMCB12	SFMCB14
Voltaje de entrada	V_{CA}	230	230	230
Voltaje de salida	V_{CC}	18	18	18
Corriente	A	1,25	2	4

Batería		SFMCB201	SFMCB202	SFMCB204	SFMCB206
Tensión	V_{CC}	18	18	18	18
Capacidad	Ah	1,5	2,0	4,0	6,0
Tipo		Iones de litio	Iones de litio	Iones de litio	Iones de litio

Nivel de presión acústica de acuerdo con la directiva EN62841:
Presión acústica (L_{pA}) 79 dB (A), incertidumbre (K) 3 dB (A)
Potencia acústica (L_{WA}) 87 dB(A), incertidumbre (K) 3 dB(A)

Valores totales de vibración (suma vectorial triaxial) de acuerdo con la norma EN62841:
Valor de emisión de vibraciones a_h= 2,9 m/s²……..K = 1,5 m/s²

Declaración de conformidad CE

DIRECTIVA DE MÁQUINAS

CE

Cortadora de paneles de cartón yeso - SFMCE200
Stanley Europe declara que los productos descritos en la "ficha técnica" cumplen con las siguientes directrices: 2006/42/EC, EN 62841-1:2015 + AC:2015 +A11:2022; EN 62841-2-17:2017.
Estos productos también cumplen las Directivas 2014/30/UE y 2011/65/UE. Si desea obtener más información, póngase en contacto con Stanley Europe a través de la siguiente dirección o consulte el dorso del manual.

El abajo firmante es el responsable de la elaboración de la documentación técnica y expide la presente declaración en nombre y representación de STANLEY FATMAX.

Patrick Diepenbach
Director General, Benelux
Stanley FatMax,
Egide Walschaertsstraat 14-18
2800 Mechelen, Bélgica
30/06/2023

Garantía

STANLEY FATMAX confía en la calidad de sus productos y ofrece a los consumidores una garantía de 12 meses a partir de la fecha de compra.

Esta garantía es adicional a sus derechos legales y no los menoscaba en modo alguno.

La garantía es válida en los territorios de los Estados Miembros de la Unión Europea, el Área de Libre Comercio Europea y Reino Unido.

Para reclamar la garantía, deberá formular la reclamación de conformidad con las condiciones generales de STANLEY FATMAX, presentando el comprobante de compra al vendedor o al agente técnico autorizado. Puede obtener las condiciones de la garantía de 1 año de STANLEY FATMAX y la ubicación de su agente técnico autorizado más próximo en el sitio www.2helpU.com o poniéndose en contacto con su oficina local de STANLEY FATMAX en la dirección que se indica en este manual.

Visite nuestro sitio web www.stanley.eu/3 para registrar su nuevo producto STANLEY FATMAX y recibir noticias sobre nuevos productos y ofertas especiales.agente en el catálogo de Stanley FATMAX o contacte con su oficina local de Stanley en la dirección indicada en este manual.
Puede consultar la lista de servicios técnicos autorizados de STANLEY FATMAX y obtener la información completa de nuestros servicios de posventa en el siguiente sitio web: www.stanley.eu/3

Utilização prevista

A ferramenta de corte de gesso cartonado SFMCE200 da STANLEY FATMAX foi concebida para fresagem de madeira e produtos derivados da madeira para aplicações "faça você mesmo". Esta ferramenta destina-se a utilização profissional e privada, bem como a utilizadores privados não profissionais.

Instruções de segurança

Avisos de segurança gerais sobre ferramentas eléctricas

Atenção! Leia todos os avisos de segurança, instruções, ilustrações e especificações fornecidos com esta ferramenta eléctrica. O não cumprimento de todas as instruções indicadas abaixo pode causar choque eléctrico, incêndio e/ou ferimentos graves.

Guarde todos os avisos e instruções para futura referência. A expressão "ferramenta eléctrica" utilizada nos avisos refere-se à sua ferramenta eléctrica com ligação à corrente eléctrica (com cabo) ou com bateria (sem fio).

1. **Segurança na área de trabalho**

a. **Mantenha a área de trabalho limpa e bem iluminada.** As áreas desorganizadas ou escuras são propensas a acidentes.

b. **Não trabalhe com ferramentas eléctricas em locais com risco de explosão, nas quais se encontrem líquidos, gases ou pó inflamáveis.** As ferramentas eléctricas criam faíscas que podem inflamar estes pós ou vapores.

c. **Mantenha as crianças e outras pessoas afastadas durante a utilização da ferramenta eléctrica.** As distracções podem causar perda do controlo.

2. **Segurança eléctrica**

a. **As fichas da ferramenta eléctrica devem encaixar na tomada.**
Nunca modifique a ficha de forma alguma.
Não utilize fichas adaptadoras com ferramentas eléctricas ligadas à terra.
As fichas não modificadas e as tomadas compatíveis reduzem o risco de choque eléctrico.

b. **Evite que o corpo entre em contacto com superfícies ligadas à terra, como tubos, radiadores, fogões e frigoríficos.** Se o seu corpo estiver "ligado" à terra, o risco de choque eléctrico é maior.

c. **As ferramentas eléctricas não podem ser expostas a chuva ou a humidade.** A entrada de água numa ferramenta eléctrica aumenta o risco de choque eléctrico.

d. **Manuseie o cabo com cuidado. Nunca o utilize para transportar, puxar ou desligar a ferramenta eléctrica. Mantenha o cabo afastado de fontes de calor, óleo, arestas afiadas ou peças móveis.** Os cabos danificados ou emaranhados aumentam o risco de choque eléctrico.

e. **Quando trabalhar com uma ferramenta eléctrica ao ar livre, utilize uma extensão adequada para essa finalidade.** A utilização de um cabo adequado para uso ao ar livre reduz o risco de choque eléctrico.

f. **Se for inevitável trabalhar com uma ferramenta eléctrica num local húmido, utilize um dispositivo diferencial residual (DDR).** A utilização de um DDR reduz o risco de choque eléctrico.

3. **Segurança pessoal**

a. **Esteja atento, preste atenção ao que está a fazer e tenha bom senso quando trabalhar com a ferramenta eléctrica. Não utilize uma ferramenta eléctrica quando estiver cansado ou sob o efeito de drogas, álcool ou medicamentos.** Um momento de distracção durante a utilização de ferramentas eléctricas pode resultar em ferimentos graves.

b. **Utilize equipamento de protecção individual. Use sempre protecção ocular.** Se o equipamento de protecção, por exemplo, uma máscara de poeiras, sapatos de segurança antiderrapantes, um capacete de segurança ou uma protecção auditiva, for utilizado em condições adequadas, reduz o risco de ferimentos.

c. **Evite arranques involuntários.**
O gatilho deve estar desligado antes de ligar a ferramenta à corrente eléctrica e/ou as baterias e antes de levantar ou transportar a ferramenta. Se mantiver o dedo carregado no gatilho quando transportar ferramentas eléctricas ou se ligá-las à fonte de alimentação com o gatilho ligado, isso pode dar origem a acidentes.

d. **Retire eventuais chaves de ajuste ou chaves de fendas antes de ligar a ferramenta eléctrica.** Uma chave de fendas ou de ajuste fixada numa peça rotativa da ferramenta eléctrica pode causar ferimentos.

e. **Não tente chegar a pontos fora do alcance. Mantenha sempre os pés bem apoiados e um equilíbrio adequado.** Assim, é mais fácil controlar a ferramenta eléctrica em situações inesperadas.

f. **Use vestuário adequado. Não use roupa larga ou jóias. Mantenha o cabelo e a roupa afastados das peças móveis.** As roupas largas, as jóias ou o cabelo comprido podem ficar presos nestas peças.

g. **Se estiver prevista a montagem de dispositivos de extracção e recolha de pó, assegure-se de que estão ligados e que são utilizados de forma correcta.** A utilização de dispositivos de extracção de pó pode reduzir os riscos relacionados com o pó.

h. **Não permita que o facto de estar familiarizado com a utilização frequente das ferramentas o torne complacente e ignore os princípios de segurança da ferramenta.** Uma acção irreflectida pode causar ferimentos numa fracção de segundo.

4. **Utilização e cuidados a ter com a ferramenta**

a. **Não sobrecarregue a ferramenta eléctrica. Utilize a ferramenta eléctrica correcta para o seu trabalho.** A ferramenta eléctrica adequada efectua o trabalho de maneira mais eficiente e segura se for utilizada de acordo com a capacidade para a qual foi concebida.

b. **Não utilize a ferramenta eléctrica se não conseguir ligar ou desligar o gatilho.** Qualquer ferramenta eléctrica que não possa ser controlada através do gatilho é perigosa e tem de ser reparada.

c. **Retire a ficha da tomada de electricidade e/ou retire a bateria da ferramenta eléctrica, caso seja desmontável, antes de efectuar quaisquer ajustes, substituir acessórios ou guardar ferramentas eléctricas.** Estas medidas de segurança preventivas reduzem o risco de ligar a ferramenta eléctrica acidentalmente.

d. **Mantenha as ferramentas eléctricas que não estiverem a ser utilizadas fora do alcance das crianças. Não permita que a ferramenta eléctrica seja utilizada por pessoas não familiarizadas com a mesma ou que não tenham lido estas instruções.** As ferramentas eléctricas são perigosas se forem utilizadas por pessoas que não possuam as qualificações necessárias para manuseá-las.

e. **Manutenção de ferramentas eléctricas e acessórios. Verifique se as partes móveis estão desalinhadas ou bloqueadas, se existem peças partidas ou qualquer outra situação que possa afectar o funcionamento da ferramenta eléctrica. Se a ferramenta eléctrica estiver danificada, esta só deve ser utilizada depois de ser reparada.** Muitos acidentes têm como principal causa ferramentas eléctricas com uma manutenção insuficiente.

f. **Mantenha as ferramentas de corte afiadas e limpas.** As ferramentas de corte sujeitas a uma manutenção adequada, com arestas de corte afiadas, bloqueiam com menos frequência e são controladas mais facilmente.

g. **Utilize a ferramenta eléctrica, acessórios e brocas da ferramenta de acordo com estas instruções, considerando as condições de trabalho e a tarefa a ser executada.** A utilização da ferramenta eléctrica para fins diferentes dos previstos pode resultar em situações perigosas.

h. **Mantenha os punhos e as superfícies do punho secos, limpos e sem qualquer óleo ou gordura. Punhos e superfícies de fixação escorregadios não permitem o manuseamento e o controlo seguros em situações inesperadas.**

5. **Utilização e cuidados a ter com a ferramenta com baterias**

a. **Carregue apenas com o carregador especificado pelo fabricante.** Um carregador adequado para um tipo de bateria pode causar um incêndio se for utilizado com outra bateria.

b. **Utilize ferramentas eléctricas apenas com baterias específicas.** A utilização de outras baterias pode dar origem a danos e incêndio.

c. **Quando não utilizar as baterias, mantenha-as afastadas de outros objectos metálicos, tais como clipes para papel, moedas, chaves, pregos, parafusos ou outros pequenos objectos metálicos que permitam fazer a ligação de um terminal para outro.** O curto-circuito de terminais das baterias pode causar queimaduras ou incêndio.

d. **Em condições abusivas, pode derramar o líquido das baterias, devendo evitar o contacto. Se tocar acidentalmente no líquido, lave bem com água. Se o líquido entrar em contacto com os olhos, consulte um médico.** O líquido derramado da bateria pode causar irritação ou queimaduras.

e. **Não utilize uma bateria ou uma ferramenta que esteja danificada ou tenha sido modificada. As baterias danificadas ou modificadas podem ter um comportamento imprevisível, podendo dar origem a um incêndio, explosão ou risco de ferimentos.**

f. **Não exponha a bateria ou a ferramenta ao fogo ou a temperatura excessiva. A exposição a fogo ou a temperatura superior a 130 °C pode causar uma explosão.**

g. **Siga todas as instruções de carga e não carregue a bateria ou a ferramenta fora da gama de temperaturas especificada nas instruções. Se o carregamento não for efectuado correctamente ou a temperaturas que não estejam de acordo com o limite especificado, a bateria pode ficar danificada e há um maior risco de incêndio.**

6. **Assistência**

a. **A ferramenta eléctrica deve ser reparada por pessoal qualificado e só devem ser colocadas peças sobresselentes idênticas.** Assim, é garantida a segurança da ferramenta eléctrica.

b. **Nunca repare baterias danificadas. A reparação das baterias só deve ser efectuada pelo fabricante ou por um fornecedor de serviços autorizado.**

Avisos de segurança adicionais relativos a ferramentas eléctricas

Atenção! Atenção! Avisos de segurança adicionais para ferramentas de corte.

- **Utilize grampos ou outro sistema prático para apoiar e fixar a peça numa plataforma estável.** Se segurar a peça manualmente ou contra o corpo pode causar instabilidade e resultar em perda de controlo.
- **Segure na ferramenta eléctrica apenas pelas superfícies de fixação isoladas quando efectuar uma operação em que o acessório de corte possa entrar em contacto com fios ocultos.** O contacto com um fio sob tensão irá fazer também com que as partes metálicas expostas da ferramenta fiquem com corrente e provoquem um choque eléctrico no utilizador.

Atenção! Depois de substituir as brocas ou efectuar quaisquer ajustes, a porca da pinça de aperto está bem apertada para evitar ferimentos.

Atenção! Não carregue nas patilhas de bloqueio do eixo ou da pinça de aperto quando o motor estiver em funcionamento. O utilizador pode perder o controlo e deixar cair a ferramenta. Podem ocorrer ferimentos ou danos graves na ferramenta.

Atenção! Para evitar um incêndio ou ferimentos graves, desligue todos os circuitos eléctricos sob tensão nas áreas onde pretende efectuar os cortes.

Atenção! Não toque na broca ou na porca da pinça de aperto durante ou imediatamente depois de cortar o material. A broca e a porca da pinça de aperto podem ficar quentes ao ponto de queimar pele nua.

- **Não trabalhe com a ferramenta quando estiver a transportá-la de lado.** A broca rotativa pode ficar presa na roupa e podem ocorrer ferimentos.
- **Use sempre protecção ocular.** Deve usar uma máscara de poeiras e protecção auricular para condições adequadas. É recomendável utilizar dispositivos de segurança pessoal. TRABALHE EM SEGURANÇA.
- **Utilize sempre a ferramenta com a guia de profundidade instalada.** A guia impede que a broca entre demasiado no material. Deve ser mantido um nível mínimo de penetração para eliminar o perigo de corte de cablagem eléctrica.
- **Não utilize esta ferramenta com brocas para berbequins ou aparafusadoras.** Esta ferramenta não deve ser utilizada como berbequim ou aparafusadora.
- **As brocas de corte devem estar afiadas e em boas condições.** As brocas danificadas podem fazer com que a ferramenta sale e causem ferimentos no utilizador.
- **Nunca toque na broca imediatamente após a utilização.** Pode ficar muito quente.
- **Respeite sempre as recomendações de velocidade do fabricante de brocas, uma vez que alguns tipos de brocas exigem velocidades específicas em termos de segurança ou desempenho.** Se não souber qual é a velocidade adequada ou tiver algum tipo de problema, contacte o fabricante da broca.
- **Certifique-se de que o motor pára por completo antes de colocar a ferramenta no chão.** Se a cabeça da ferramenta de corte continuar a girar depois de colocar a ferramenta no chão, podem ocorrer ferimentos ou danos.
- **Antes de ligar o motor, certifique-se de que a broca está afastada da peça de trabalho.** Se a broca estiver em contacto com a peça de trabalho durante o arranque do motor, a ferramenta pode saltar, causando danos ou ferimentos.
- **Se a ferramenta não funcionar correctamente, leve-a para um centro de assistência autorizado.** Esta ferramenta não contém peças que possam ser reparadas pelo utilizador. A ferramenta só pode ser aberta por pessoal de assistência qualificado.
- **As saídas de ventilação obstruem frequentemente as peças em movimento e devem ser evitadas.** As roupas largas, jóias ou o cabelo comprido podem ficar presos nas peças móveis.
- **Utilize apenas brocas cujo diâmetro da haste seja igual ao tamanho da pinça de aperto instalada na ferramenta.**
- **Utilize apenas brocas adequadas à velocidade sem carga da ferramenta.**
- **Nunca utilize brocas com um diâmetro superior ao diâmetro máximo especificado na secção de dados técnicos.**

Riscos residuais.

Podem surgir riscos residuais adicionais durante a utilização da ferramenta, que podem não constar nos avisos de segurança incluídos. Estes riscos podem resultar de má utilização, utilização prolongada, etc.

Mesmo que as regulamentações de segurança relevantes sejam cumpridas e os dispositivos de segurança sejam implementados, alguns riscos residuais não podem ser evitados. Estes incluem:

- Ferimentos causados pelo contacto com peças em rotação/movimento.
- Ferimentos causados durante a substituição de peças, lâminas ou acessórios.
- Ferimentos causados pela utilização prolongada de uma ferramenta. Se utilizar uma ferramenta durante períodos prolongados, certifique-se de que faz pausas com frequência.
- Danos auditivos.
- Problemas de saúde causados pela inalação de poeiras resultantes da utilização da ferramenta (exemplo: trabalhos em madeira, especialmente carvalho, faia e MDF.)

Etiquetas colocadas na ferramenta

A ferramenta apresenta os seguintes pictogramas de aviso juntamente com o código de data:

Atenção! Para reduzir o risco de ferimentos, o utilizador deve ler o manual de instruções.

Não olhe fixamente para a luz de funcionamento.

Instruções de segurança adicionais para baterias e carregadores

Baterias

- Nunca tente abrir a bateria, seja qual for o motivo.
- Não exponha a bateria à água.
- Não armazene em locais onde a temperatura possa exceder os 40 °C.
- Carregue apenas a temperaturas ambientes entre 10 °C e 40 °C.
- Carregue apenas com o carregador fornecido com a ferramenta.
- Quando eliminar as baterias, siga as instruções da secção “Protecção do ambiente”.

Não tente carregar baterias danificadas.

Carregadores

- Utilize o carregador STANLEY FATMAX apenas para carregar a bateria na respectiva ferramenta. Outras baterias podem rebentar, provocando ferimentos e danos.
- Nunca carregue baterias não recarregáveis.
- Substitua de imediato os cabos defeituosos.
- Não exponha o carregador à água.
- Não abra o carregador.
- Não perfure o carregador.

O carregador deve ser utilizado apenas em espaços interiores.

Antes da utilização, leia o manual de instruções.

Segurança eléctrica

O carregador tem isolamento duplo. Por esse motivo, não precisa de ligação à terra. Verifique sempre se a tensão de alimentação corresponde à tensão indicada na placa sinalética. Nunca substitua a unidade do carregador por uma tomada de alimentação normal.

- Se o cabo de alimentação estiver danificado, este deve ser substituído pelo fabricante ou por um centro de assistência autorizado da STANLEY FATMAX para evitar acidentes.

Acessórios

Esta ferramenta inclui alguns ou todos os seguintes acessórios.

1. Interruptor de ligar/desligar
2. Guia de profundidade de corte
3. Porca da pinça de aperto
4. Patilha de bloqueio da pinça de aperto
5. Fixação da pinça de aperto
6. Patilha de bloqueio do eixo
7. Luz indicadora com LED
8. Bateria (não incluída)
9. Patilha de libertação da bateria
10. Punho principal
11. Local de fixação do acessório

Utilização

Atenção! Não altere o ritmo de funcionamento da ferramenta. Não a sobrecarregue.

Carregar a bateria (Fig. A)

A bateria tem de ser carregada antes da primeira utilização e sempre que não conseguir produzir potência suficiente em trabalhos efectuados anteriormente sem dificuldade.
A bateria pode aquecer durante o carregamento. Isto é normal e não indica um problema.
Aviso! Não carregue a bateria a temperaturas ambiente inferiores a 10 °C ou superiores a 40 °C. Temperatura de carregamento recomendada: aproximadamente 24 °C.
Nota: O carregador não carrega a bateria se a temperatura das células for inferior a 10 °C ou superior a 40 °C.
A bateria não deve ser retirada do carregador para que este comece a carregar automaticamente quando a temperatura das células aquecer ou arrefecer.
Nota: Para garantir o máximo desempenho e vida útil das baterias de iões de lítio, carregue a bateria totalmente antes de utilizar o produto pela primeira vez.

- Ligue o carregador (12) numa tomada adequada antes de inserir a bateria (8).
- O indicador luminoso de carga (8a) verde pisca de maneira contínua, o que significa que o processo de carga foi iniciado.
- A conclusão do processo de carga é indicada pelo indicador luminoso de carga verde (8a), que permanece ligado de maneira contínua. A bateria (8) é totalmente carregada e pode ser removida nesta altura ou pode deixá-la no carregador (12).
- As baterias descarregadas devem ser carregadas no intervalo de 1 semana.

A vida útil da bateria diminui consideravelmente se for guardada sem carga.

Modos do LED do carregador

	A carregar: LED verde intermitente	
	Totalmente carregada: LED verde fixo	
	Retardação de calor/frio: LED verde intermitente LED vermelho fixo	

Nota: O(s) carregador(es) compatível(eis) não carrega(m) uma bateria defeituosa. Quando o carregador não se acende, isso indica que a bateria está defeituosa.
Nota: Isto pode também indicar que se trata de um problema no carregador. Se o carregador indicar uma falha, entregue o carregador e a bateria num centro de assistência autorizado para que possam ser testados.

Deixar a bateria no carregador

O carregador e a bateria podem permanecer ligados com o LED aceso indefinidamente.
O carregador mantém a bateria totalmente carregada.

Retardação de calor/frio

Quando o carregador detecta que uma bateria está demasiado quente ou demasiado fria, inicia de imediato a retardação de calor/frio, o LED verde (12a) começa a piscar de maneira intermitente e o LED vermelho (12b) permanece aceso de maneira contínua, suspendendo o carregamento até a bateria atingir uma temperatura adequada. Em seguida, o carregador muda automaticamente para o modo de carga. Esta função assegura a duração máxima da bateria.

Indicador do estado de carga da bateria (Fig. B)

A bateria inclui um indicador do estado de carga para determinar rapidamente a duração da bateria, como indicado na Figura B. Se carregar no botão de estado de carga (8a), pode visualizar facilmente a carga restante na bateria, como indicado na Figura B.

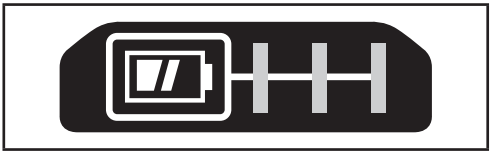

Inserir e retirar a bateria da ferramenta

Atenção! Certifique-se de que o botão de fixação está na posição correcta para impedir a activação acidental do gatilho de funcionamento, antes de retirar ou instalar a bateria.

Instalar a bateria (Fig. C)

- Insira a bateria com firmeza na ferramenta até ouvir um som de encaixe, como indicado na Figura C. Certifique-se de que a bateria está totalmente inserida e fixada na respectiva posição.

Retirar a bateria (Fig. D)

- Carregue na patilha de libertação da bateria (9), como indicado na Figura D e retire a bateria da ferramenta.

Gancho da correia (acessório opcional) (Fig. E, F)

Atenção! Para reduzir o risco de ferimentos graves, coloque o botão de avanço/recuo na posição de desbloqueio ou desligue a ferramenta e retire a bateria antes de efectuar quaisquer ajustes ou remover/instalar dispositivos complementares ou acessórios.
Um arranque acidental pode causar ferimentos.
Atenção! Para reduzir o risco de ferimentos graves, utilize APENAS o gancho da correia (14) da ferramenta para pendurar a ferramenta num cinto de trabalho. NÃO utilize o gancho da correia (14) para atar ou fixar a ferramenta numa pessoa ou num objecto durante a utilização. NÃO suspenda a ferramenta por cima da cabeça ou pendure objectos no gancho da correia.
Atenção! Para reduzir o risco de ferimentos graves, certifique-se de que o parafuso (13) que prende o gancho da correia está fixo.
Nota: Quando montar ou substituir o gancho da correia (14), utilize apenas o parafuso (13) fornecido para o efeito. Certifique-se de que o parafuso fica bem apertado.
O gancho da correia (14) pode ser montado em qualquer lado da ferramenta utilizando apenas o parafuso (13) fornecido, adaptado tanto para esquerdinos como destros. Se não for necessário utilizar o gancho, pode removê-lo da ferramenta.
Para deslocar o gancho da correia, retire o parafuso (13) que fixa o gancho da correia (14) no respectivo local e depois volte a montá-lo no lado oposto. Certifique-se de que o parafuso (13) fica bem apertado.
Nota: Estão disponíveis vários ganchos de fixação e configurações de armazenamento.
Visite o nosso Website www.stanley.eu/3 para obter mais informações.

Instalar e retirar brocas

Esta ferramenta foi concebida para o corte de brocas em espiral com uma haste de 3 mm, 4 mm (não incluída) ou de 6 mm e inclui um sistema de substituição de brocas sem ferramenta.

Para substituir as brocas, desligue PRIMEIRO a ferramenta e retire a bateria da ferramenta. Retire a guia de profundidade de corte (2).

- Para substituir a broca, carregue na patilha de bloqueio do eixo (6) e no bloqueio da pinça de aperto (4) e rode a fixação da pinça de aperto (5) para a esquerda
- Insira ou retire a broca.

Atenção! As brocas estão afiadas e devem ser utilizadas com muito cuidado.

Atenção! Quando substituir as brocas, não insira as ranhuras de corte na pinça de aperto. As brocas podem ficar partidas.

- Quando carregar nos bloqueios do eixo e da pinça de aperto, rode a fixação da pinça de aperto para a direita para apertar a pinça de aperto com firmeza. Para algumas aplicações de uso industrial, pode ser necessário utilizar uma chave de fendas para apertar ainda mais a porca da pinça de aperto (3) premindo ao mesmo tempo o botão de bloqueio do eixo (6).
- Instale a guia.

Atenção! Nunca aperte a pinça de aperto sem uma broca instalada.

Esta ferramenta é fornecida com pinças de aperto de 3 mm e 6 mm. Para substituir as pinças de aperto, retire a porca da pinça de aperto e insira a pinça de aperto pretendida.

Guia de profundidade

A guia de profundidade (2) encaixa nos anéis, como indicado. Mantenha sempre a guia de profundidade instalada durante o funcionamento da ferramenta. Para obter os melhores resultados, ajuste a guia com o botão para permitir que a broca fique saliente cerca de 3 mm em relação ao material que pretende cortar.

Posição correcta das mãos (Fig. G)

Atenção! Para reduzir o risco de ferimentos graves, utilize **SEMPRE** a ferramenta com as mãos na posição correcta, tal como exemplificado na figura.

Atenção! Para reduzir o risco de ferimentos graves, segure **SEMPRE** a ferramenta com firmeza, antecipando uma reacção súbita.

Atenção! A ferramenta pode encravar (caso esteja sobrecarregada ou se for utilizada incorrectamente), causando uma torção. Esteja sempre preparado para o bloqueio do motor. Agarre na ferramenta firmemente com ambas as mão para controlar a acção de torção e evitar perda de controlo, o que pode causar ferimentos.

A posição correcta das mãos requer a colocação de uma mão na pega (10) e a outra a segurar a bateria para controlar a acção de torção da ferramenta.

Ligar e desligar

Para ligar o motor, deslize o interruptor (1) para a posição “I”. Para parar o motor, deslize o interruptor para a posição “O”.

Manter o controlo seguro da ferramenta

- Certifique-se de que a superfície de trabalho não tem pregos ou parafusos. O corte de um prego ou parafuso pode fazer com que a ferramenta salte, danificando a broca.
- Nunca utilize a ferramenta com uma mão enquanto segura a peça de trabalho com a outra mão. Fixe sempre o material e oriente a ferramenta com ambas as mãos.
- Não corte o material sobre uma superfície dura. Deve ser permitida uma folga atrás do material que pretende cortar para a broca saliente.
- Retire a bateria da ferramenta antes de efectuar ajustes, substituir brocas ou limpar a ferramenta.
- Não inicie a ferramenta com a broca em contacto com o material. A broca pode ficar presa no material.

Fazer um furo para uma tomada eléctrica (Fig. H)

Atenção! Desligue todos os circuitos eléctricos sob tensão nas áreas onde pretende efectuar os cortes.

- Empurre qualquer cablagem totalmente para dentro da caixa da tomada para evitar a ocorrência de danos quando efectuar o corte da broca.
- Antes de pendurar a chapa que cobre a tomada, assinale o local aproximado do centro da tomada na placa de parede. Verifique a profundidade da broca de corte contra a parte lateral da placa para certificar-se de que corta o material por completo.
- Fixe a chapa no local pretendido com alguns fixadores evitando o pino que fixa a tomada. Isto permite que a placa de parede se desloque ligeiramente à volta da caixa de instalações saliente.
- Ligue a ferramenta de corte. Segurando a ferramenta firmemente com ambas as mãos, insira a broca directamente no centro da tomada.
- Corte para a direita até tocar na extremidade da caixa. Puxe o suficiente para fora para que a broca fique afastada da extremidade da caixa. Insira novamente, segurando na broca com cuidado contra a parte exterior da caixa.
- Acompanhe a parte exterior da caixa, como indicado, mantendo uma ligeira pressão contra a caixa. Isto minimiza qualquer folga e permite-lhe um corte preciso e limpo.
- Retire os resíduos e a sujidade da tomada. Termine a fixação da chapa da placa de parede.

Manutenção

O seu equipamento/ferramenta da STANLEY FATMAX com/sem cabo foi concebido para funcionar durante um longo período de tempo com uma manutenção mínima. Uma utilização continuamente satisfatória depende de uma manutenção adequada da ferramenta e de uma limpeza frequente.

Atenção! Antes de proceder a qualquer acção de manutenção em ferramentas eléctricas com cabo/sem cabo:

- Desligue o equipamento/ferramenta e retire a respectiva ficha da tomada.
- Pode também desligar e retirar a bateria do equipamento/ferramenta caso o equipamento/ferramenta tenha uma bateria individual.
- Pode também deixar que a bateria descarregue por completo se estiver incorporada e, em seguida, desligue-a.
- Limpe regularmente as aberturas de ventilação do equipamento/ferramenta/carregador com uma escova macia ou um pano seco.
- Limpe com frequência a caixa do motor com um pano húmido. Não utilize produtos de limpeza abrasivo ou à base de solventes.

Substituição da ficha de alimentação (apenas Reino Unido e Irlanda)

Se for necessário instalar uma nova ficha de alimentação:

- Elimine com segurança a ficha antiga.
- Ligue o cabo castanho no terminal activo da nova ficha.
- Ligue o cabo azul no terminal neutro.

Atenção! Não deve ser efectuada qualquer ligação ao terminal de terra. Siga as instruções de instalação fornecidas com fichas de boa qualidade. Fusível recomendado: 5A.

Proteger o ambiente

Faça uma recolha de lixo selectiva. Os produtos e as baterias assinalados com este símbolo não devem ser eliminados em conjunto com o lixo doméstico normal.

Os produtos e as baterias contêm materiais que podem ser recuperados ou reciclados, reduzindo assim a necessidade de matérias-primas.

Recicle os produtos eléctricos e as baterias de acordo com as disposições locais. Estão disponíveis mais informações em www.2helpU.com.

Dados técnicos

		SFMCE200
Tensão	V_{CC}	18
Velocidade sem carga	min^{-1}	26000
Tamanho da pinça de aperto	mm	3,18
Peso	kg	1,02

Carregador		SFMCB11	SFMCB12	SFMCB14
Tensão de entrada	V_{CA}	230	230	230

Carregador		SFMCB11	SFMCB12	SFMCB14
Tensão de saída	V_{CC}	18	18	18
Corrente	A	1,25	2	4

Bateria		SFMCB201	SFMCB202	SFMCB204	SFMCB206
Tensão	V_{CC}	18	18	18	18
Capacidade	Ah	1,5	2,0	4,0	6,0
Tipo		Iões de lítio	Iões de lítio	Iões de lítio	Iões de lítio

Nível de pressão sonora de acordo com a norma EN62841:
Pressão sonora (L_{pA}): 79 dB(A), incerteza (K): 3 dB(A)
Potência sonora (L_{WA}): 87 dB(A), incerteza (K): 3 dB(A)

Valores totais de vibração (valores totais de vibração) de acordo com EN62841:
Valor de emissão de vibrações a_h = 2,9 m/s^2 K = 1,5 m/s^2

Declaração de conformidade CE

DIRECTIVA "MÁQUINAS"

Ferramenta de corte de gesso cartonado - SFMCE200

A Stanley Europe declara que os produtos descritos em "dados técnicos" estão em conformidade com as seguintes normas:

2006/42/CE, EN 62841-1:2015 + AC:2015 +A11:2022; EN 62841-2-17:2017;

Estes produtos estão também em conformidade com as Directivas 2014/30/UE e 2011/65/UE. Para obter mais informações, contacte a Stanley Europe no endereço indicado ou consulte o verso do manual.

O abaixo-assinado é responsável pela compilação do ficheiro técnico e fectua esta declaração em nome da STANLEY FATMAX.

Patrick Diepenbach

Patrick Diepenbach
Director-Geral, Benelux
Stanley FatMax,
Egide Walschaertsstraat 14-18
2800 Mechelen, Bélgica
30/06/2023

Garantia

A STANLEY FATMAX confia na qualidade dos seus produtos e oferece aos clientes uma garantia de 12 meses a partir da data de compra.

PORTUGUÊS (Tradução das instruções originais)

Esta garantia é um complemento dos seus direitos estabelecidos por lei, não os prejudicando de forma alguma. A garantia é válida nos territórios dos Estados-membros da União Europeia, da Zona Europeia de Comércio Livre e no Reino Unido.

Para accionar a garantia, esta deve estar em conformidade com os termos e condições da STANLEY FATMAX e terá de apresentar comprovativos de compra ao vendedor ou a um técnico de reparação autorizado. Os termos e condições da garantia de 1 ano da STANLEY FATMAX e a localização do técnico de reparação autorizado mais próximo pode ser obtido na Internet em www.2helpU.com ou contactando uma filial da STANLEY FATMAX, cuja morada está indicada neste manual. Visite o nosso Website www.stanley.eu/3 para registar o novo produto STANLEY FATMAX e receber actualizações sobre novos produtos e ofertas especiais.agente no catálogo da Stanley FATMAX ou contacte o seu escritório local da Stanley na morada indicada neste manual.

Pode encontrar na Internet uma lista de agentes de manutenção autorizados STANLEY FATMAX e detalhes completos do serviço pós-venda, no endereço: www.stanley.eu/3

SVENSKA (Översättning av originalanvisningarna)

Avsedd användning

Ditt STANLEY FATMAX SFMCE200 skärverktyg för torrväggar har utformats för att fräsa trä och träprodukter för gör-det-själv-applikationer. Verktyget är avsett för yrkesanvändare och privatkonsumenter.

Säkerhetsinstruktioner

Allmänna säkerhetsvarningar för elverktyg

Varning! Läs alla säkerhetsvarningar, instruktioner, illustrationer och specifikationer som levereras med detta elverktyg. Underlåtenhet att läsa alla instruktioner som listas här nedan kan resultera i elektrisk stöt, eldsvåda och/eller allvarlig personskada.

Spara alla säkerhetsföreskrifter och anvisningar för framtida bruk. Termen "elverktyg" i varningarna syftar på ditt nätanslutna (med kabel) elverktyg eller batteridrivna (sladdlösa) elverktyg.

1. Säkerhet på arbetsplatsen

a. Se till att arbetsområdet är rent och väl belyst. Belamrade och mörka områden inbjuder till olyckor.

b. Använd inte elverktyget i explosionsfarlig omgivning, t.ex. i närheten av brännbara vätskor, gaser eller damm. Elverktyg skapar gnistor som kan antända damm eller ångor.

(Översättning av originalanvisningarna) **SVENSKA**

c. Håll barn och andra obehöriga personer på avstånd vid arbete med elverktyget. Distraktioner kan göra att du förlorar kontrollen.

2. Elsäkerhet

a. Elverktygets stickkontakt måste passa i eluttaget. Modifiera aldrig kontakten på något sätt. Använd inga adapterkontakter tillsammans med jordade elverktyg. Omodifierade kontakter och matchande uttag minskar risken för elektrisk stöt.

b. Undvik kroppskontakt med jordade ytor, t.ex. rör, värmeelement, spisar och kylskåp. Det finns en ökad risk för elektrisk stöt om din kropp är jordansluten eller jordad.

c. Utsätt inte elverktyget för regn eller våta omgivningar. Vatten som kommer in i ett elverktyg ökar risken för elektrisk stöt.

d. Misshandla inte nätsladden. Använd aldrig sladden till att bära, dra eller koppla bort elverktyget från eluttaget. Håll sladden borta från värme, olja, vassa kanter och rörliga delar. Skadade eller tilltrasslade sladdar ökar risken för elektrisk stöt.

e. Använd en förlängningssladd som är godkänd för utomhusbruk när du arbetar med elverktyg utomhus. Användning av en sladd som är lämplig för utomhusbruk minskar risken för elektriska stötar.

f. Om du måste använda ett elverktyg på en fuktig plats, bör du använda en strömförsörjning med jordfelsbrytare. Användning av en jordfelsbrytare minskar risken för elektrisk stöt.

3. Personlig säkerhet

a. Var uppmärksam, se på vad du gör och använd sunt omdöme när du använder elverktyget. Använd inte ett elverktyg när du är trött eller påverkad av droger, alkohol eller mediciner. Ett ögonblicks ouppmärksamhet när du arbetar med elektriska verktyg kan leda till allvarliga personskador.

b. Använd personlig skyddsutrustning. Använd alltid skyddsglasögon. Skyddsutrustning såsom dammfilterskydd, halksäkra säkerhetsskor, skyddshjälm eller hörselskydd som används för lämpliga förhållanden minskar personskador.

c. Förhindra oavsiktlig start. Kontrollera att strömbrytaren står i avstängt läge innan du ansluter verktyget till elnätet eller sätter i batteriet, samt innan du tar upp eller bär verktyget. Om du bär elverktyg med ditt finger på strömbrytaren eller ansluter ett påkopplat elverktyg till nätströmmen kan en olycka inträffa.

d. Ta bort alla inställningsverktyg och skruvnycklar innan du startar elverktyget.

Ett verktyg eller en nyckel som har lämnats kvar på en roterande del av det elektriska verktyget kan orsaka kroppsskador.

e. **Sträck dig inte för mycket. Ha ordentligt fotfäste och balans hela tiden.** Detta möjliggör bättre kontroll av elverktyget i oväntade situationer.

f. **Bär lämpliga kläder. Bär inte lösa kläder eller smycken. Håll hår och kläder borta från delar i rörelse.** Lösa kläder, smycken eller långt hår kan fastna i rörliga delar.

g. **Om enheten har dammutsugnings- och uppsamlingsutrustning, se till att den är ansluten och används på korrekt sätt.** Användning av dammuppsamling kan minska dammrelaterade faror.

h. **Låt inte förtrogenheten som uppstått genom regelbunden användning av verktyg låta dig bli självsäker och ignorera verktygets säkerhetsprinciper.** En oförsiktig handling kan orsaka allvarliga skador under bråkdelen av en sekund.

4. **Användning och skötsel av elverktyg**

a. **Överbelasta inte elverktyget. Använd rätt elverktyg för ditt arbete.**
Rätt elverktyg gör arbetet bättre och säkrare vid den hastighet som det har konstruerats för.

b. **Använd inte elverktyget om det inte kan startas och stängas av med strömbrytaren.** Ett elverktyg som inte kan kontrolleras med strömbrytaren är farligt och måste repareras.

c. **Dra ur kontakten från strömkällan och/eller ta bort batteriet från elverktyget innan du gör några justeringar, byter tillbehör eller lägger undan elverktygen för förvaring.** Sådana förebyggande säkerhetsåtgärder minskar risken att oavsiktligt starta elverktyget.

d. **Förvara elverktyg utom räckhåll för barn och låt inte personer som är ovana vid elverktyget eller som inte läst denna bruksanvisning använda det.**
Elektriska verktyg är farliga i händerna på outbildade användare.

e. **Underhåll elverktyg och tillbehör. Kontrollera för feljustering eller om rörliga delar har fastnat, bristning hos delar och andra eventuella förhållanden som kan komma att påverka elverktygets funktion. Om det är skadat, se till att elverktyget blir reparerat före användning.** Många olyckor orsakas av dåligt underhållna elektriska verktyg.

f. **Håll skärande verktyg vassa och rena.** Det finns mindre risk att ordentligt skötta kapningsverktyg med vassa blad fastnar och de är lättare att kontrollera.

g. **Använd elverktyg, tillbehör, bits m.m. enligt dessa anvisningar, samtidigt som arbetsförhållandena och det arbete som ska utföras beaktas.**
Användning av elverktyget för andra uppgifter än vad som avsetts kan resultera i farliga situationer.

h. **Håll handtag och greppytor torra, rena och fria från olja och fett. Hala handtag och greppytor förhindrar säker hantering och kontroll av verktyget i oväntade situationer.**

5. Användning och skötsel av batteridrivet verktyg

a. **Ladda endast med den laddare som är specificerad av tillverkaren.** En laddare som passar en batterityp kan medföra brandrisk om den används ihop med ett annat batteri.

b. **Använd endast de batteri som är speciellt avsedda för elverktyget.** Användning av andra batterier kan skapa en risk för skada och brand.

c. **När batteriet inte används ska du hålla det åtskilt från metallföremål som gem, mynt, nycklar, spik, skruvar och andra små metallföremål som kan orsaka kortslutning mellan batteriets poler.** Kortslutning av batteripolerna kan leda till brännskador eller eldsvåda.

d. **Under olämpliga förhållanden kan vätska spruta ut från batteriet. Undvik kontakt. Vid oavsiktlig kontakt, spola med vatten. Om vätskan kommer i kontakt med ögonen, sök också läkarhjälp.** Vätska som sprutar ur batteriet kan orsaka sveda och brännskador.

e. **Använd inte batterier eller verktyg som är skadade eller modifierade. Skadade eller modifierade batterier kan uppträda oväntat och det kan resultera i brand, explosion eller skador.**

f. **Utsätt inte batteripaket eller verktyg för brand eller höga temperaturer. Exponering för brand eller temperatur över 130 °C kan orsaka explosion.**

g. **Följ laddningsinstruktionerna och ladda inte batteriet eller verktyget utanför det temperaturområde som specificeras i instruktionerna. Felaktig laddning eller vid temperaturer utanför den specificerade området kan skada batteriet och öka risken för brand.**

6. Service

a. **Låt en kvalificerad reparatör som bara använder identiska reservdelar utföra service på elverktyget.**
Detta säkerställer att elverktygets säkerhet bibehålles.

b. **Gör aldrig service på skadade batterier. Service på batteri skall endast utföras av tillverkaren eller auktoriserad servicepersonal.**

Ytterligare säkerhetsanvisningar för elverktyg

Varning! Varning! Ytterligare säkerhetsanvisningar för utsågningsverktyg.

- **Använd klämmor eller något annat praktiskt sätt att stödja arbetsstycket mot ett stabilt underlag.**

Att hålla arbetsstycket med handen eller mot kroppen gör det instabilt och kan leda till förlust av kontroll.

- **Håll verktyget i de isolerade greppytorna vid arbete där det skärande tillbehöret riskerar att komma i kontakt med dolda elledningar.** Kontakt med en strömförande ledning kommer att göra vissa metalldelar på verktyget strömförande och ge operatören elstötar.

Varning! När du har bytt stål eller gjort några justeringar, se till att spännmuttern är ordentligt åtdragen för att undvika skador.
Varning! Tryck inte på spindellås- eller spännhylslåsknapparna när motorn är igång. Operatören kan tappa kontrollen och tappa verktyget. Personskada eller allvarliga verktygsskador kan uppstå.
Varning! Stäng av alla strömförande elektriska kretsar till alla områden där avstängningar kommer att göras för att undvika brand eller allvarliga personskador.
Varning! Rör inte vid borrkronan eller spännmuttern under eller omedelbart efter kapning av material. Borrkronan och spännmuttern kan vara tillräckligt varma för att bränna bar hud.

- **Kör inte verktyget medan du bär det vid din sida.** Den snurrande biten kan trassla in sig i kläder och skada kan uppstå.
- **Bär alltid skyddsglasögon.** Dammmask och hörselskydd måste användas för lämpliga förhållanden. Användning av personliga säkerhetsanordningar rekommenderas. ARBETA SÄKERT.
- **Använd alltid verktyget med djupstyrningen på plats.** Guiden hindrar biten från att störta för djupt genom materialet. Lägsta penetration bör upprätthållas för att eliminera risken att skära i elektriska ledningar.
- **Använd inte detta verktyg med borr eller skruvmejsel.** Det här verktyget är inte avsett att användas som borr eller skruvmejsel.
- **Se till att dina sågbits är vassa och i gott skick.** Skadade sågbits kan få verktyget att hoppa och skada operatören.
- **Vidrör inte sågbitsen direkt efter användning.** Den kan vara mycket het.
- **Följ alltid bitstillverkarens hastighetsrekommendationer eftersom vissa bitskonstruktioner kräver specifika hastigheter för säkerhet eller prestanda.** Om du är osäker på rätt hastighet eller om du upplever någon typ av problem ska du kontakta bitstillverkaren.
- **Se till att motorn stannat helt och hållet innan du lägger ned verktyget.** Om fräshuvudet fortfarande snurrar när verktyget läggs ned kan det orsaka personskador eller annan skada.
- **Se till att motorn har stannat helt innan du lägger ner verktyget.**
  Om bitsen är i kontakt med arbetsstycket när motorn startas kan det göra att verktyget hoppar och orsakar personskador eller andra skador.
- **Om ditt verktyg inte fungerar korrekt, ta det till ett auktoriserat servicecenter.** Det finns inga delar som användaren kan reparera inuti detta verktyg och det bör endast öppnas av utbildad servicepersonal.
- **Luftventiler täcker ofta rörliga delar och bör undvikas.** Lösa kläder, smycken eller långt hår kan fastna i rörliga delar.
- **Använd endast bits med samma skaftdiameter som verktygets spännmutter.**
- **Använd endast bits som lämpar sig för verktygets obelastade hastighet.**
- **Använd aldrig bits med en större diameter än den maxdiameter som anges i avsnittet Tekniska data**

Övriga risker.

Ytterligare risker som inte finns med i de bifogade säkerhetsanvisningarna kan uppstå när verktyget används. Dessa risker kan uppstå vid felaktig eller långvarig användning, etc.
Även om alla relevanta säkerhetsanvisningar följs och säkerhetsanordningar används kan vissa ytterligare risker inte undvikas. Dessa omfattar:

- Skador orsakade av att roterande/rörliga delar vidrörs.
- Skador som uppstår vid byte av delar, blad eller tillbehör.
- Skador som orsakas av en långvarig användning av ett verktyg. Se till att regelbundet ta vilopauser när du använder ett verktyg under en längre period.
- Hörselnedsättning.
- Hälsorisker till följd av inandning av damm när apparaten används (exempel: arbete med trämaterial, särskilt ek, bok och MDF.)

Etiketter på verktyget

Följande varningssymboler finns på verktyget, tillsammans med datumkoden:

Varning! Läs bruksanvisningen före användning för att minska risken för personskador.

Titta inte direkt in i arbetslampan.

Ytterligare säkerhetsinstruktioner för batterier och laddare

Batterier

- Försök aldrig öppna batteriet.
- Utsätt inte batteriet för vatten.
- Förvara inte på platser där temperaturen kan bli högre än 40 °C.
- Ladda endast vid temperaturer mellan 10 °C och 40 °C.

- Ladda endast med hjälp av laddare som medföljer verktyget.
- Följ instruktionerna i avsnittet "Skydda miljön" när du gör dig av med batterier.

Försök inte ladda skadade batterier.

Laddare

- Laddaren STANLEY FATMAX får bara användas för att ladda batteriet i det verktyg som laddaren levererades med. Andra batterier kan spricka och orsaka personskador och andra skador.
- Försök aldrig att ladda ej uppladdningsbara batterier.
- Byt defekta sladdar omgående.
- Utsätt inte laddaren för vatten.
- Öppna inte laddaren.
- Gör ingen åverkan på laddaren.

Laddaren är endast avsedd för inomhusbruk.

Läs bruksanvisningen före användning.

Elsäkerhet

Eftersom laddaren är dubbelisolerad behövs ingen jordledare. Kontrollera alltid att nätspänningen överensstämmer med spänningen på typskylten. Försök aldrig byta ut kontakten till laddaren mot en vanlig kontakt.

- Om nätsladden är skadad måste den bytas ut av tillverkaren eller ett auktoriserat STANLEY FATMAX-servicecenter för att undvika faror.

Funktioner

Det här verktyget har några eller samtliga av följande funktioner.

1. PÅ/AV brytare
2. Sågdjupsstopp
3. Spännhylsmutter
4. Spännhylsmutterns låsknapp
5. Spännhylsmutterns handtag
6. Spindellåsknapp
7. LED arbetslampa
8. Batteripaket (medföljer inte)
9. Batterilåsknapp
10. Huvudhandtag
11. Plats för tillbehörsfäste

Användning

Varning! Låt verktyget arbeta i sin egen takt. Överbelasta det inte.

Ladda batteriet (bild A)

Batteriet måste laddas innan det används för första gången och sedan varje gång som det inte ger tillräckligt hög effekt för arbeten som annars brukar gå bra.
Batteriet kan bli varmt när det laddas. Det är normalt och innebär inte att något är fel.
Varning! Ladda inte batteriet om temperaturen i luften är lägre än 10 °C eller högre än 40 °C. Den rekommenderade laddningstemperaturen är cirka 24 °C.
OBSERVERA: Laddaren laddar inte batteriet om celltemperaturen är lägre än ungefär 10 °C eller högre än 40 °C.
Batteriet får då sitta kvar i laddaren, som kommer att börja laddningen automatiskt när celltemperaturen har stigit eller sjunkit.
OBSERVERA: För att garantera maximal prestanda och livslängd för litiumjon-batterier bör batteriet laddas fullt innan första användning.

- Koppla in laddaren (12) i lämpligt uttag innan batteriet (8) sätts i.
- Den gröna laddningslampan (8a) kommer att blinka kontinuerligt för att indikera att laddningsprocessen har startat.
- Det går att se när laddningen är klar genom att den gröna lampan (8a) lyser kontinuerligt. Batteriet (8) är fulladdat och kan nu tas bort och användas eller lämnas i laddaren (12).
- Urladdade batterier bör laddas inom 1 vecka. Om batterierna inte laddas när de är urladdade förkortas batterilivslängden avsevärt.

Laddare LED-lägen

	Laddar: Grön LED periodisk	
	Fulladdad: Grön LED fast	
	Varm/kall fördröjning: Grön LED periodisk Röd LED fast	

OBSERVERA: Den/de kompatibla laddar(en/na) kommer inte att ladda ett felaktigt batteri. Laddaren indikerar ett felaktigt batteri genom att inte tända.

OBSERVERA: Detta kan också betyda att det är problem med en laddare. Om laddaren inte tänds, låt testa laddaren och batteriet hos ett auktoriserat servicecenter.

Lämna batteriet i laddaren

Batteriet kan sitta kvar i laddaren och laddaren kan vara ansluten till vägguttaget hur länge som helst när indikatorn lyser.
Laddaren ser till att batteriet hålls fräscht och fulladdat.

Varm/kall fördröjning

När laddaren upptäcker ett batteri som är för varmt eller för kallt startar den automatiskt en varm/kall paketfördröjning, den gröna LED (12a) blinkar kontinuerligt medan den röda LED (12b) fortsätter att lysa kontinuerligt, laddningen skjuts upp tills batteriet har nått en lämplig temperatur. Laddaren växlar sedan automatiskt till laddningsläge. Denna funktion garanterar maximal batterilivslängd.

Batteriladdningsstatus (bild B)

Batteriet har en laddningsstatusindikator för att snabbt kunna avgöra kvarvarande batterilivslängd såsom visas i bild B. Genom att trycka på knappen för laddningsstatus (8a) kan du enkelt se kvarvarande laddning i batteriet såsom visas i bild B.

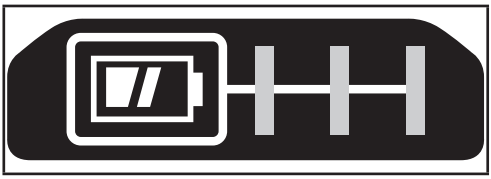

Montering och borttagning av batteriet från verktyget

Varning! Innan du sätter i eller tar ut batterierna ska du kontrollera att låsreglaget är i låst läge, så att du inte råkar sätta på verktyget av misstag.

Installera batteri (bild C)

- Sätt fast batteripaketet i verktyget tills ett ljudligt klick hörs, såsom visas i figur C. Se till att batteripaketet är ordentligt isatt och låst på plats.

Ta bort batteriet (fig.D)

- Tryck ned batterilåsknappen (9) såsom visas i figur D och dra bort batteriet från verktyget.

Bälteskrok (tillval) (fig. E, F)

Varning! För att minska risken för allvarlig personskada, placera framåt/bakåt-knappen låst position eller stäng av verktyget och koppla bort batteriet innan du gör några justeringar eller tar bort/installerar tillsatser eller tillbehör. En oavsiktlig start kan orsaka skador.
Varning! För att minska risken för allvarlig personskada, använd ENDAST verktygets bälteskrok (14) för att hänga upp verktyget från ett arbetsbälte. Använd INTE bälteskroken (14) för att tjudra eller fästa verktyget på en person eller föremål under användning. Häng INTE upp verktyg över huvudet eller föremål från bälteskroken.
Varning! För att minska risken för allvarliga personskador, se till att skruven (13) som håller fast bälteskroken sitter fast.
OBSERVERA: Vid montering eller byte av bälteskroken (14), använd endast den skruv (13) som medföljer.
Se till att skruven dras åt ordentligt.
Bälteskroken (14) kan monteras på båda sidorna av verktyget med endast den medföljande skruven (13) för att anpassas för höger- eller vänsterhänta personer. Om kroken inte önskas kan den tas bort från verktyget.
För att ta bort bälteskroken, ta bort skruven (13) som håller bälteskroken (14) på plats och montera den sedan på motsatta sidan. Se till att skruven (13) dras åt ordentligt.
OBSERVERA: Olika Trackwall-krokar och förvaringskonfigurationer finns tillgängliga.
Besök vår webbsida www.stanley.eu/3 för mer information.

Installation och bortttagning av bitsen

Detta verktyg är designat för spiralsågbits med antingen ett 3 mm, 4 mm eller 6 mm skaft och har ett verktygsfritt bitsbytessystem. För att byta bits, stäng FÖRST av verktyget och koppla ifrån batteriet från verktyget. Ta bort skärdjupstoppet (2).

- För att byta ut bitsen, tryck på både spindellåsknappen (6) och spännhylsmutterns handtag (4) (5) moturs
- Sätt i eller ta bort bits.

Varning! Bitsen är vass och bör hanteras försiktigt.
Varning! Vid byte av bits, sätt inte in frässtål i denna hylsa. Det kan resultera i trasiga bits.

- Medan både spindel- och hylslåset trycks ned vrid hylsgreppet medurs för att dra åt hylsan. För vissa tunga arbeten kan det vara nödvändigt att använda en nyckel för att ytterligare dra åt spännmuttern (3) medan spindellåsknappen trycks ner (6).
- Fäst stoppet.

Varning! Dra aldrig åt hylsmuttern utan en bits monterad.
Detta verktyg levereras med både 3 mm och 6 mm hylsor. För byte av hylsa, ta bort hylsmuttern och sätt in önskad hylsa.

Djupstopp

Djupstoppet (2) snäpper på hållaren såsom visas. Behåll alltid djupstoppet på plats när verktyget används. För bästa resultat, ställ in stoppet med ratten så att bitsen sticker ut ungefär 3 mm genom materialet som skall sågas.

Korrekt handposition (bild G)

Varning! För att minska risken för allvarlig personskada, använd **ALLTID** korrekt handställning, så som visas.

Varning! För att minska risken för allvarlig personskada, håll, **ALLTID** verktyget stadigt för att förekomma en plötslig reaktion.
Varning! Verktyget kan stanna (om det överbelastas eller används felaktigt) och orsaka en vridning. Förvänta dig alltid att den kan fastna. Ta ett stadigt tag i verktyget med båda händerna för att kontrollera vridningen och förhindra förlust av kontroll som kan orsaka personskada.

Korrekt handposition kräver en hand på handtaget (10) och den andra som spänner batteriet för att kontrollera verktygets vridningsverkan.

Slå på och stänga av

För att starta motorn, skjut omkopplaren ((1)) till "I"-läget. För att stoppa motorn, skjut omkopplaren till "O"-läget.

Bibehålla säker kontroll av verktyget

- Se till att arbetsytan är fri från spikar och skruvar. Sågning in i en spik eller skruv kan göra att verktyget hoppar och skadas bitsen.
- Hantera aldrig verktyget med en hand medan den andra handen håller arbetsstycket. Fäst alltid fast materialet och styr verktyget med båda händerna.
- Såga aldrig material som ligger på en hård yta. Utrymmet bakom materialet som skall sågas måste möjliggöra att bitsen kan sticka ut.
- Koppla ifrån batteriet från verktyget innan några inställningar, byte av bits eller rengöring av verktyget görs.
- Starta inte verktyget med bits i materialet. Bitsen kan gripa tag i materialet.

Såga ett hål för ett elektriskt uttag (bild H)

Varning! Stäng av alla strömförande elektriska kretsat till området där utsågningen skall ske.

- Skjut in alla ledningar i uttagsdosan för att undvika skador från sågbitsen.
- Innan skivan hängs över uttaget, markera ungefärligt plats för mitten av uttaget på väggskivan. Kontrollera sågbitsdjupet på sidan av skivan för att vara säker på att den sågar helt igenom materialet.
- Fäst skivan på plats med några skruvar för att undvika att regeln håller uttaget. Detta gör att väggskivan är flexibel runt den utstickande fasta dosan.
- Slå på utsågningsverktyget. Håll fast verktyget med båda händerna, för ned bitsen rakt i mitten av uttaget.
- Såga åt höger tills kanten av boxen vidrörs moturs. Dra ut bitsen tillräckligt så att den går fri från dosans kant. För in den igen och håll bitsen försiktigt mot utsidan av dosan.
- Följ utsidan av dosan såsom visas med ett lätt tryck mot dosan. Detta minimerar vandringen och ger dig en exakt ursågning.
- Ta bort skräpet och dammet från uttaget. Avsluta med att fästa väggskivan.

Underhåll

Det här STANLEY FATMAX-verktyget (med eller utan sladd) är konstruerat för att fungera under lång tid med minsta möjliga underhåll. Kontinuerlig tillfredsställande drift är beroende av ordentlig verktygsvård och regelbunden rengöring.
Varning! Innan några som helst serviceåtgärder genomförs på kabelanslutna/sladdlösa elverktyg:

- Stäng av apparaten/verktyget och dra ur nätkontakten.
- Du kan också ta ut batteriet ur redskapet om redskapet har ett separat batteri.
- Om batteriet är inbyggt låter du det laddas ur helt innan avstängningen.
- Rengör regelbundet redskapets/verktygets/laddarens luftintag med en mjuk borste eller torr trasa.
- Rengör motorkåpan regelbundet med en fuktig trasa. Använd aldrig rengöringsmedel med lösnings- eller slipmedel.

Byte av elkontakten (endast Storbritannien. & Irland)

Om en ny elkontakt måste monteras:

- Gör dig av med den gamla kontakten på lämpligt sätt.
- Anslut den bruna ledningen till den strömförande anslutningen i den nya kontakten.
- Anslut den blå ledningen till den icke strömförande anslutningen.

Varning! Ingenting bör kopplas till jordanslutningen. Följ de monteringsanvisningar som följer med kontakter av god kvalitet. Rekommenderad säkring: 5 A.

Miljöskydd

Separat insamling. Produkter och batterier som är markerade med denna symbol får inte kastas i de vanliga hushållssoporna.

Produkter och batterier innehåller material som kan återanvändas eller återvinnas för att minska behovet av råmaterial.
Återvinn elektriska produkter och batterier enligt lokala bestämmelser. Mer information finns tillgänglig på www.2helpU.com.

Tekniska data

		SFMCE200
Spänning	V_{DC}	18
Obelastat varvtal	min^{-1}	26000
Hylsstorlek monterad	mm	3,18
Vikt	kg	1,02

SVENSKA (Översättning av originalanvisningarna)

Laddare		SFMCB11	SFMCB12	SFMCB14
Inspänning	V_{AC}	230	230	230
Utspänning	V_{DC}	18	18	18
Strömstyrka	A	1,25	2	4

Batteri		SFMCB201	SFMCB202	SFMCB204	SFMCB206
Spänning	V_{DC}	18	18	18	18
Kapacitet	Ah	1,5	2,0	4,0	6,0
Typ		Litiumjon	Litiumjon	Litiumjon	Litiumjon

Ljudnivå enligt EN62841:
Ljudtryck (L_{pA}) 79 dB(A), osäkerhet (K) 3 dB(A)
Ljudeffekt (L_{WA}) 87 dB(A), osäkerhet (K) 3 dB(A)

Totala vibrationsvärden (vektorsumman av tre axlar) fastställda enligt EN62841:
Vibrationsemissionsvärde a_h = 2,9 m/s² K = 1,5 m/s²

EG-försäkran om överensstämmelse

MASKINDIREKTIVET

CE

Skärverktyg för torrväggar - SFMCE200
Stanley Europe garanterar att produkterna som beskrivs under "tekniska data" uppfyller:
2006/42/EC, EN 62841-1:2015 + AC:2015 +A11:2022; EN 62841-2-17:2017;
Dessa produkter överensstämmer även med direktiven 2014/30/EU och 2011/65/EU. Mer information får du genom att kontakta Stanley Europe på följande adress eller titta i slutet av bruksanvisningen.
Undertecknad är ansvarig för sammanställningen av tekniska data och gör denna försäkran för STANLEY FATMAX.

Patrick Diepenbach

Patrick Diepenbach
General Manager, Benelux
Stanley FatMax,
Egide Walschaertsstraat 14-18
2800 Mechelen, Belgien
2023-06-30

Garanti

STANLEY FATMAX är övertygad om kvaliteten hos denna produkt och erbjuder kunder 12 månaders garanti från inköpsdatumet.

Denna garanti är ett tillägg till dina lagstadgade rättigheter och påverkar inte dessa på något sätt. Garantin är giltig i områden som tillhör medlemsstaterna i Europeiska unionen och det europeiska frihandelsområdet och i Storbritannien.
För yrkande under garantin måste yrkandet vara in enlighet med STANLEY FATMAX villkor och du kommer att behöva skicka in bevis på köpet till försäljaren eller en auktoriserad reparatör. Villkoren för STANLEY FATMAX 1-åriga garanti och var du hittar din närmaste auktoriserade reparatör kan erhållas på internet på www.2helpU.com, eller genom att kontakta ditt lokala STANLEY FATMAX-kontor på adressen som angetts i denna manual.
Besök vår webbplats www.stanley.eu/3 för att registrera din nya STANLEY FATMAX-produkt samt för att få information om nya produkter och specialerbjudanden.agent i STANLEY FATMAX-katalogen eller kontakta ditt lokala Stanley-kontor på adressen som anges i denna bruksanvisning.
En lista över alla auktoriserade STANLEY FATMAX-verkstäder samt servicevillkor finns på Internet:www.stanley.eu/3

(Oversettelse av de opprinnelige instruksjonene) **NORSK**

Tiltenkt bruk

Ditt STANLEY FATMAX SFMCE200 skjæreverktøy for tørrvegger er laget for fresing av tre og treprodukter for gjør-det-selv-applikasjoner. Dette verktøyet er tiltenkt både fagarbeidere og private brukere.

Sikkerhetsanvisninger

Generelle sikkerhetsadvarsler for elektriske verktøy

⚠ **Advarsel! Les alle sikkerhetsanvisninger, instruksjoner, illustrasjoner og spesifikasjoner som følger dette elektriske verktøyet.** Manglende overholdelse av instruksjonene som er listet opp under kan resultere i elektrosjokk, brann og/eller alvorlig personskade.

Lagre alle advarsler og instrukser for fremtidig bruk.
Begrepet "elektroverktøy" i advarslene gjelder nettdrevet elektroverktøy (med ledning) eller batteridrevet elektroverktøy (uten ledning).

1. **Sikkerhet på arbeidsområdet**

a. **Hold arbeidsområdet rent og godt opplyst.** Rotete eller mørke områder er en invitasjon til ulykker.
b. **Ikke arbeid med elektroverktøy i eksplosjonsfarlige omgivelser, for eksempel der det befinner seg brennbare væsker, gass eller støv.** Elektrisk verktøy skaper gnister som kan antenne støv eller gasser.
c. **Hold barn og andre personer unna når du bruker et elektroverktøy.**

Distraksjoner kan føre til at du mister kontrollen.

2. **Elektrisk sikkerhet**

a. **Støpselet til verktøyet må passe til stikkontakten. Aldri modifiser støpselet på noen måte. Ikke bruk adapterstøpsler til jordede elektriske verktøy.** Umodifiserte støpsler og stikkontakter som passer vil redusere risikoen for elektrisk støt.

b. **Unngå kroppskontakt med jordede overflater som rør, radiatorer, komfyrer og kjøleskap.** Det er økt risiko for elektrisk støt dersom kroppen din er jordet.

c. **Ikke utsett elektroverktøy for regn eller fuktighet.** Dersom det kommer vann inn i et elektrisk verktøy vil det øke risikoen for elektrisk sjokk.

d. **Unngå uforsvarlig behandling av ledningen. Aldri bruk ledningen til å bære, trekke eller dra ut støpselet til det elektriske verktøyet. Hold ledningen borte fra varme, olje, skarpe kanter eller bevegelige deler.** Skadede eller innviklede ledninger øker risikoen for elektrisk sjokk.

e. **Når du bruker et elektroverktøy utendørs, må du bruke en skjøteledning som er egnet til utendørs bruk.** Bruk av en skjøteledning beregnet for utendørs bruk reduserer risikoen for elektrisk støt.

f. **Hvis du ikke kan unngå å bruke elektroverktøy på et fuktig sted, må du bruke en strømforsyning som er beskyttet med jordfeilbryter (RCD).** Bruk av jordfeilbryter (RCD) reduserer risikoen for elektrisk støt.

3. **Personlig sikkerhet**

a. **Vær oppmerksom, pass på hva du gjør, og vis fornuft når du arbeider med et elektroverktøy. Ikke bruk et elektrisk verktøy dersom du er trøtt eller er påvirket av medikamenter, narkotika eller alkohol.** Ett øyeblikks uoppmerksomhet under bruk av elektriske verktøy kan føre til alvorlig personskade.

b. **Bruk personlig verneutstyr. Bruk alltid vernebriller.** Verneutstyr slik som støvmaske, sklisikre vernesko, hjelm, eller hørselsvern brukt under passende forhold vil redusere personskader.

c. **Forhindre utilsiktet start. Kontroller at bryteren står i posisjon «av» før du kobler til strømkilden og/eller batteripakken, og før du tar opp eller bærer verktøyet.** Å bære elektriske verktøy med fingeren på bryteren eller å sette inn støpselet mens elektriske verktøy har bryteren på øker faren for ulykker.

d. **Fjern eventuelt innstillingsverktøy eller skruverktøy før du slår på elektroverktøyet.** Et skruverktøy eller en nøkkel som fortsatt er festet til en roterende del av elektroverktøyet, kan føre til personskade.

e. **Ikke strekk deg for langt. Ha godt fotfeste og stå støtt hele tiden.** Dette fører til at du har bedre kontroll over det elektriske verktøyet ved uventede situasjoner.

f. **Bruk egnede klær. Ikke ha på deg løstsittende klær eller smykker. Hold hår og klær borte fra bevegelige deler.** Løstsittende klær, smykker og langt hår kan bli fanget opp av bevegelige deler.

g. **Hvis det kan monteres støvavsug- og oppsamlingsinnretninger, må du forvisse deg om at disse er tilkoblet og brukes på riktig måte.** Bruk av støvoppsamlere kan redusere støvrelaterte farer.

h. **Ikke la erfaring med hyppig bruk av verktøy la deg bli likegyldig og ignorere verktøyets sikkerhetsregler.** En uforsiktig handling kan føre til alvorlig personskade på brøkdelen av et sekund.

4. **Bruk og vedlikehold av elektriske verktøy**

a. **Ikke bruk makt på elektroverktøyet. Bruk det elektriske verktøyet som situasjonen krever.** Det riktige elektriske verktøyet vil gjøre jobben bedre og tryggere ved den hastigheten det ble konstruert for.

b. **Ikke bruk elektroverktøyet hvis du ikke kan slå det på og av med bryteren.** Ethvert elektrisk verktøy som ikke kan kontrolleres med bryteren er farlig og må repareres.

c. **Koble støpselet fra strømkilden og/eller ta av batteripakken fra det elektriske verktøyet, hvis det er avtagbart, før du foretar noen justeringer, endrer tilbehør eller lagrer elektriske verktøy.** Slike preventive sikkerhetsforanstaltninger reduserer risikoen for å starte det elektriske verktøyet ved et uhell.

d. **Elektroverktøy som ikke er i bruk, må oppbevares utilgjengelig for barn. Ikke la verktøyet bli brukt av personer som ikke er fortrolige med det, eller som ikke kjenner disse instruksjonene.** Elektriske verktøy er farlige i hendene på utrenede brukere.

e. **Sørg for vedlikehold av elektroverktøy og tilbehør. Kontroller om bevegelige deler er feiljustert eller fastskjært, om deler er ødelagt eller andre forhold som kan påvirke driften av verktøyet. Dersom det er skadet, få verktøyet reparert før neste bruk.** Mange ulykker forårsakes av dårlig vedlikeholdte verktøy.

f. **Hold skjæreverktøy skarpe og rene.** Godt vedlikeholdte skjæreverktøy med skarpe skjærekanter setter seg mindre sannsynlig fast og er lettere å kontrollere.

g. **Bruk elektroverktøy, tilbehør, bor osv. i henhold til disse instruksjonene. Ta hensyn til arbeidsforholdene og arbeidet som skal utføres.** Bruk av det elektriske verktøyet for oppgaver som er forskjellige fra de som er tiltenkt kan føre til en farlig situasjon.

h. **Hold håndtakene og gripeflatene tørre, rene og frie for olje og fett. Glatte håndtak og gripeområder gir utrygg håndtering og manglende kontroll over verktøyet i uventede situasjoner.**

5. Bruk og stell av batteriverktøy

a. **Ladningen skal bare skje med den laderen som produsenten har spesifisert.** En lader som passer for en type batteripakke kan føre til risiko for brann dersom den brukes på en annen batteripakke.

b. **Bruk elektroverktøy bare sammen med spesifikt angitte batteripakker.** Bruk av andre batteripakker kan føre til risiko for personskade og brann.

c. **Når batteripakken ikke er i bruk, må du oppbevare den atskilt fra andre metallgjenstander som binders, mynter, nøkler, spiker, skruer eller andre små metallgjenstander som kan opprette en forbindelse fra en terminal til en annen.** Kortslutning av batteripolene mot hverandre kan føre til brannskader eller brann.

d. **Ved feilaktig bruk kan det komme væske ut av batteriet, unngå kontakt med den. Dersom du kommer i kontakt med den, skyll av med vann. Dersom du får væsken i øynene, søk legehjelp.** Væske som kommer ut av batteriet kan føre til irritasjon eller brannskader.

e. **Batteripakke eller verktøy som er skadet eller modifisert skal ikke brukes. Batterier som er skadet eller modifisert kan ha uventet oppførsel og føre til brann, eksplosjon eller personskader.**

f. **Batteripakken skal ikke utsettes for brann eller for høy temperatur. Ild eller temperatur over 130 °C kan føre til en eksplosjon.**

g. **Følg alle ladeinstrukser og ikke lade batteripakken eller verktøyet utenfor temperaturområdet som angitt i bruksanvisningen. Feil lading eller ved temperaturer utenfor det angitt området kan skade batteriet og øke faren for brann.**

6. Service

a. **Elektroverktøyet skal repareres av kvalifisert personell og bare med originale reservedeler.**
Dette vil sikre at verktøyets sikkerhet blir ivaretatt.

b. **Skadede batteripakker skal aldri repareres. Service på batteripakker skal kun utføres av produsenten eller autoriserte serviceverksteder.**

Ytterligere sikkerhetsadvarsler for elektroverktøy

Advarsel! Advarsel! Ytterligere sikkerhetsadvarsler for utskjæringsverktøy.

- **Bruk klemmer eller en annen praktisk måte å feste og støtte arbeidsstykket på en stabil plattform.** Å holde arbeidsstykket i hånden eller mot kroppen gjør det ustabilt eller føre til tap av kontroll.
- **Hold elektroverktøyet i de isolerte håndtakene når du utfører et arbeid der skjæretilbehøret kan komme i kontakt med skjulte ledninger.**
Kontakt med en strømførende ledning kan føre til at eksponerte metalldeler på elektroverktøyet blir strømførende, og kan gi operatøren støt.

Advarsel! Etter at du har byttet bits eller foretatt noen justeringer, må du kontrollere at chuckmutteren er godt strammet for å unngå skade.

Advarsel! Ikke trykk på spindellås- eller hylselåsknappene mens motoren går. Operatøren kan miste kontrollen og miste verktøyet. Det kan føre til personskade eller alvorlig skade på verktøyet.

Advarsel! Slå av alle strømførende ledninger i området der det skal kappes hull for å unngå brann eller alvorlig personskade.

Advarsel! Ikke berør biten eller chuckmutteren under eller umiddelbart etter kutting av materiale. Bits og chuckmutteren kan være varme nok til å brenne naken hud.

- **Ikke kjør verktøyet mens du bærer det langs siden.** Biten som spinner kan vikles inn i klær og skade kan oppstå.
- **Bruk alltid vernebriller.** Støvmaske og hørselsvern må brukes under passende forhold. Det anbefales å bruke personlig sikkerhetsutstyr. JOBB TRYGT
- **Bruk alltid verktøyet med dybdestyringen på plass.** Styringen forhindrer at biten stuper for dypt gjennom materialet. Det bør opprettholdes et minimum av penetrasjon for å eliminere faren for å kutte i elektriske ledninger.
- **Ikke bruk dette verktøyet med bor- eller skrutrekkerbits.** Dette verktøyet skal ikke brukes som bor eller skrutrekker.
- **Pass på at skjærebitsene dine er skarpe og i god stand.** Bits som er skadet kan få verktøyet til å hoppe og skade operatøren.
- **Rør aldri biten umiddelbart etter bruk.** Den kan være ekstremt varm.
- **Følg alltid bitprodusentens hastighetsanbefalinger, da noen bitsdesign krever spesifikke hastigheter for sikkerhet eller ytelse.** Kontakt bitprodusenten hvis du er usikker på riktig hastighet eller opplever noen form for problemer.
- **Forsikre deg om at motoren er stoppet helt før verktøyet legges ned.** Hvis freserhodet fremdeles er i gang når du legger fra deg verktøyet, kan det føre til personskade eller materielle skader.
- **Forsikre deg om at biten er klar av arbeidsstykket før du starter motoren.**
Hvis biten er i kontakt med arbeidsstykket når motoren startes kan det føre til at motoren hopper. Det kan føre til materialskade eller personskade.
- **Ta verktøyet med til et autorisert servicesenter om det ikke fungerer som det skal.** Det er ingen deler som kan repareres av brukeren inne i dette verktøyet, og det bør kun åpnes av opplært servicepersonell.
- **Luftehull dekker ofte bevegelige deler og skal unngås.**

Løstsittende klær, smykker og langt hår kan bli fanget opp av bevegelige deler.

- **Bruk bare bits med en skaftdiameter som tilsvarer størrelsen til chuckhylsen som er montert på verktøyet.**
- **Bruk bare bits som egner seg for verktøyets ubelastede hastighet.**
- **Bruk aldri bits med en diameter som er større enn den maksimale diameteren som er spesifisert i delen med tekniske data.**

Andre risikoer.

Når verktøyet brukes, kan det oppstå ytterligere risikoer som kanskje ikke er beskrevet i de medfølgende sikkerhetsadvarslene. Slik risiko kan oppstå som følge av feil bruk, for lang bruk osv.
Til tross for at man følger relevante sikkerhetsbestemmelser og bruker sikkerhetsutstyr, er det bestemte restrisikoer som ikke kan unngås. Disse inkluderer:

- Personskader som forårsakes av berøring av en roterende/bevegelig del.
- Personskader som forårsakes av at en del, et blad eller tilbehør skiftes.
- Personskader som skyldes for lang tids bruk av verktøyet. Når du bruker et verktøy i lange perioder, må du sørge for å ta regelmessige pauser.
- Hørselskader.
- Helsefarer som forårsakes av innånding av støv som dannes når du bruker verktøyet (eksempel: arbeid med tre, spesielt eik, bøk og MDF).

Etiketter på verktøyet

Følgende symboler vises på verktøyet sammen med datokoden:

Advarsel! For å redusere skaderisikoen må brukerene lese bruksanvisningen.

Ikke se direkte på lampen når den er på.

Ytterligere sikkerhetsinstruksjoner for batterier og ladere

Batterier

- Forsøk aldri å åpne av noen årsak.
- Ikke utsett batteriet for vann.
- Ikke oppbevar det på steder hvor temperaturen kan komme over 40 °C.
- Lad bare ved temperaturer mellom 10 °C og 40 °C.
- Bruk bare laderen som følger med verktøyet.
- Følg instruksjonene i avsnittet "Miljøvern" når du skal kaste batterier.

Ikke forøk å lade opp skadede batterier.

Ladere

- STANLEY FATMAX-laderen skal bare brukes til å lade batteriet i apparatet som laderen kom sammen med. Andre batterier kan sprekke og føre til personskade og materiell skade.
- Prøv aldri å lade ikke-oppladbare batterier.
- Få. defekte strømledninger skiftet ut umiddelbart.
- Ikke utsett laderen for vann.
- Ikke åpne laderen.
- Ikke stikk gjenstander eller fingre inn i laderen.

Laderen er kun ment for innendørs bruk.

Les denne bruksanvisningen før bruk.

Elektrisk sikkerhet

Denne laderen er dobbeltisolert. Jording er derfor ikke nødvendig. Kontroller alltid at nettspenningen er i overensstemmelse med spenningen på typeskiltet. Ikke skift ut laderen med et vanlig nettstøpsel.

- Hvis strømkabelen er skadet, må den skiftes av produsenten eller et autorisert STANLEY FATMAX-servicesenter så du unngår fare.

Funksjoner

Dette verktøyet har noen av eller alle følgende egenskaper.

1. PÅ/AV bryter
2. Kuttedybde-styring
3. Chuckmutter
4. Chucklåseknapp
5. Chuckgrep
6. Spindellåseknapp
7. LED arbeidslampe
8. Batteripakke (ikke inkludert)
9. Batteriutløserknappen
10. Hovedhåndtak
11. Plassering av tilbehørsfeste

Bruk

Advarsel! La verktøyet jobbe i sin egen hastighet.
Ikke overbelast det.

Lading av batteriet (figur A)

Batteriet må lades før første gang det brukes, og hver gang det ikke lenger gir nok strøm til oppgaver som tidligere ble utført uten problemer.
Batteriet kan bli varmt under lading. Dette er normalt og innebærer ikke feil.
Wdvarsel! Ikke lad batteriet ved omgivelsestemperaturer under 10 °C eller over 40 °C. Anbefalt ladetemperatur er ca. 24 °C.
Merk: Laderen vil ikke lade et batteri hvis celletemperaturen er under ca. 10 °C eller over 40 °C.
Du bør la batteriet stå i laderen. Laderen begynner å lade automatisk når celletemperaturen blir høyere eller lavere.
Merk: For å sikre maksimum ytelse og levetid på Li-Ion batteripakker, lad batteripakken helt opp før første gangs bruk.

- Plugg inn laderen (12) i en passende stikkontakt før du setter inn batteripakken (8).
- Det grønne ladelyset (8a) blinker kontinuerlig som indikasjon på at ladeprossessen er startet.
- Fullført lading vises ved at det grønne ladelyset (8a) er PÅ kontinuerlig. Batteripakken (8) er da fullt oppladet og kan brukes, eller den kan bli stående i laderen (12).
- Lad utladede batterier innen 1 uke. Batterienes levetid blir mye kortere hvis de oppbevares utladet.

LED-moduser for laderen

	Lading: Grønn LED-blinker	
	Fulladet: Grønn LED-solid	
	Ventetid for varm/kald pakke: Grønn LED-blinker Rød LED-solid	

Merk: Kompatible ladere vil ikke lade en defekt batteripakke. Laderen vil indikere en batteripakke ved at den ikke lyser.
Merk: Dette kan også tyde på et problem med laderen. Dersom laderen indikerer er problem, ta med lader og batteripakke til et servicesenter for testing.

La batteriet være i laderen

Laderen og batteripakken kan forbli tilkoblet med lysende lampe i ubegrenset tid.
Laderen holder batteripakken fulladet og klar til bruk.

Ventetid for varm/kald pakke

Når laderen oppdager et batteri som er for varmt eller for kaldt, vil den automatisk starte ventetid for varm/kald pakke, og det grønne LED-lyset (12a) vil blinke, mens det røde LED-lyset (12b) vil lyse kontinuerlig og stoppe ladingen inntil batteriet når riktig temperatur. Laderen vil deretter automatisk skifte til lademodus for pakken. Denne funksjonen sikrer maksimal levetid på batteriet.

Batteri ladeindikator (figur B)

Batteriet er utstyrt med en ladeindikator slik at man raskt kan se batterilevetiden som vist i figur B. Ved å trykke ladeindikatorknappen (8a) kan du enkelt se gjenværende batterilevetid som illustrert i figur B.

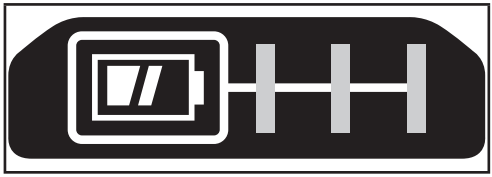

Sette inn og ta av batteripakke på verktøyet

Advarsel! Pass på at låseknappen er i bruk for å hindre utilsiktet aktivering av bryteren før du tar ut eller setter inn et batteri.

Installere batteripakken (Fig. C)

- Sett batteriet inn i batterihuset til det er hekt inne og du hører et klikk som vist på figur C. Forsikre deg om at batteripakken sitter helt inne og er låst i posisjon.

Ta ut batteripakken (figur D)

- Trykk ned batteriutløserknappen (9) som vist på figur D, og dra batteripakken ut av apparatet.

Beltekrok (ekstrautstyr) (figur E, F)

Advarsel! For å redusere faren for alvorlig personskade, sett fremover/bakover knappen i låsposisjonen eller slå av verktøyet og kople fra batteripakken før du gjør justeringer eller fjerner/monterer tilbehør.
Utilsiktet oppstart kan føre til personskader.
Advarsel! For å redusere faren for alvorlige personskader, bruk beltekroken (14) KUN til å henge verktøyet fra arbeidsbeltet. IKKE bruk beltekroken (14) for å feste eller henge verktøyet på en person eller et objekt under bruk. IKKE heng verktøyet over hodehøyde eller heng andre objekter fra beltekroken.
Advarsel! For å redusere faren for alvorlig personskade, sørg for at skruen (13) som holder beltekroken sitter godt.
Merk: Når du fester eller skifter ut beltekroken (14) må du kun bruke skruen (13) som medfølger.
Påse at skruen strammes godt.

Beltekroken (14) kan festes på hvilken som helst side av verktøyet kun ved bruk av medfølgende skrue (13), for å tilpasses venstre- og høyrehendte brukere. Dersom kroken ikke ønskes kan den fjernes fra verktøyet.
For å flytte beltekroken, ta ut skruen (13) som holder beltekroken (14) på plass og monter den på den andre siden. Påse at skruen (13) strammes godt.
Merk: Det finnes ulike kroker og lagringsmuligheter for Trackwall-systemet.
Besøk vår webside www.www.stanley.eu/3 for mer informasjon.

Sette på og ta av bit

Dette verktøyet er laget for spiralskjæring med enten et 3 mm, 4 mm (ikke inkludert), eller 6 mm skaft og har et verktøyfritt bit-skifte system. For å skifte bits, slå FØRST av verktøyet og koble batteriet fra verktøyet. Ta av dybdestyringen (2).

- For å bytte bit, trykk både spindellåseknappen (6) og chucklåsen (4) og vri chuckgrepet (5) mot klokken
- Sett inn eller ta av bit.

Advarsel! Bit-ene er skarpe og må håndteres forsiktig.
Advarsel! Ved skifte av bits, ikke sett inn fresehylse i chucken. Dette kan føre til knekk av bitsene.

- Ved å trykke inn både spindel- og chucklås, vri chucken med klokken for å stramme chucken. For noen typer tung bruk, kan det være nødvendig å bruke en skiftenøkkel for å stramme mutteren enda mer (3) mens spindellåsen holdes inne (6).
- Sett på styringen.

Advarsel! Stram aldri til chucken uten at det sitter en bit i den.
Dette verktøyet leveres med både 3 mm og 6 mm chucker.
For å skifte chuck, ta av chuckmutteren og sett inn den ønskede chucken.

Dybdestyring

Dybdestyringen (2) låser i lokasjonene som vist. Hold dybdestyringen på plass til enhver tid ved bruk av verktøyet. For best resultat, tilpass dybdestyringen ved hjelp av knappen slik at biten stikker ut omtrent 3 mm forbi materialet som kappes.

Korrekt håndstilling (figur G)

Advarsel! For å redusere faren for alvorlig personskade, skal du **ALLTID** ha hendene i korrekt posisjon, som vist.
Advarsel! For å redusere faren for alvorlig personskade, skal du **ALLTID** holde godt fast i tilfelle en kraftig reaksjon.
Advarsel! Verktøyet kan stoppe (hvis det overbelastes eller brukes feil) og forårsake en vridning. Vær alltid forberedt på låsing. Grip verktøyet godt med begge hender for å kontrollere vridningen og forhindre tap av kontroll som kan forårsake personskade.
Korrekt håndposisjonering krever én hånd på håndtaket (10) og den andre avstiver batteriet for å kontrollere vridningen til verktøyet.

Slå på og av

For å starte motoren, skyv bryteren ((1)) til "I"-posisjonen. For å stoppe motoren, skyv bryteren til "O"-posisjonen.

For å holde trygg kontroll på verktøyet

- Pass på at arbeidsflaten er fri for spiker og skruer. Dersom du kapper inn i en spiker eller skrue, kan verktøyet hoppe og skade bit-en.
- Bruk aldri verktøyet med bare en hånd mens du holder arbeidsstykket med den andre hånden. Spenn alltid arbeidsstykket fast, og styr verktøyet med begge hender.
- Ikke kapp i materialer som ligger på et hardt underlag. Det må være klaring nok bak materialet for bit-en som stikker ut.
- Koble batteriet fra verktøyet før du foretar justeringer, skifter bits eller rengjør verktøyet.
- Ikke start verktøyet med bit som stikker inn i materialet. Bit-en kan gripe seg i materialet.

Kappe et hull for en stikkontakt (fig. H)

Advarsel! Slå av alle strømførende ledninger i området der det skal kappes hull.

- Skyv alle ledninger inn i kontaktboksen for å unngå skader fra skjærebiten.
- Før du monterer platen som skal dekke kontakten, merk den omtrentlige posisjonen av senter av kontakten på veggplaten. Kontroller kuttedybden mot siden av platen for å sikre at det går gjennom materialet.
- Fest platen på plass med noen få stifter, unngå festet av kontakten. Dette lar veggplaten bevege seg litt rundt den utstikkende kontaktboksen.
- Slå på kappeverktøyet. Hold verktøyet godt fast med begge hender, før biten rett inn i senter av kontaktboksen.
- Kapp til høyre til du berører kanten av boksen. Trekk ut akkurat nok til at bit-en går klar av kanten på boksen. Stikk inn igjen og hold biten mot utsiden av boksen.
- Følg utsiden av boksen som vist, hold lett trykk mot boksen. Dette vil redusere vandringen og gir deg et rent og presist kutt.
- Fjern avfallet og støv fra kontaktboksen. Avslutt festing av platen til veggen.

Vedlikehold

Din Stanley Fat Max apparatet/verktøyet (batteridrevet eller med kabel) er konstruert for å være i drift over lengre tid med et minimum av vedlikehold. For at det skal fungere tilfredsstillende over tid, er det viktig å sørge for riktig stell av verktøyet og regelmessig renhold.
Advarsel! Før du foretar noe vedlikehold på elektriske verktøy med eller uten strømkabel:

- Slå av apparatet/verktøyet og trekk ut støpselet.
- Eller slå av apparatet/verktøyet og fjern batteriet hvis apparatet/verktøyet har separat batteripakke.

- Eller la batteriet gå helt tomt hvis det er innebygd, og slå deretter av.
- Rengjør ventilasjonsåpningene i apparatet/verktøyet/laderen jevnlig med en myk børste eller tørr klut.
- Rengjør motorhuset regelmessig med en fuktig klut. Ikke bruk slipende eller løsemiddelbaserte rengjøringsmidler.

Skifte støpsel (bare Storbritannia og Irland)

Dersom du trenger å sette på et nytt støpsel:

- Kast det gamle støpselet på en trygg måte.
- Koble den brune ledningen til den strømførende terminalen i det nye støpselet.
- Koble den blå ledningen til den nøytrale terminalen.

Advarsel! Jordingslederen skal ikke kobles til. Følg monteringsanvisningen som medfølger støpsler av god kvalitet. Anbefalt sikring: 5 A.

Miljøvern

Separat avfallshåndtering. Produkter og batterier som er merket med dette symbolet skal ikke kastes sammen med vanlig husholdningsavfall.

Produkter og batterier inneholder materialer som kan gjenbrukes eller gjenvinnes for å redusere behovet for nye råmaterialer.

Vennligst lever elektrisk utstyr og batterier til gjenbruk i henhold til lokale retningslinjer. Mer informasjon finner du på www.2helpU.com.

Tekniske data

		SFMCE200
Spenning	V_{DC}	18
Ubelastet hastighet	min^{-1}	26000
Chuck størrelse montert	mm	3,18
Vekt	kg	1,02

Lader		SFMCB11	SFMCB12	SFMCB14
Inngangsspenning	V_{AC}	230	230	230
Utgangsspenning	V_{DC}	18	18	18
Strøm	A	1,25	2	4

Batteri		SFMCB201	SFMCB202	SFMCB204	SFMCB206
Spen-ning	V_{DC}	18	18	18	18
Kapa-sitet	Ah	1,5	2,0	4,0	6,0
Type		Li-ion	Li-ion	Li-ion	Li-ion

Lydtrykknivå i henhold til EN62841:
Lydtrykk (L_{pA}) 79 dB(A), usikkerhet (K) 3 dB(A)
Lydeffekt (L_{WA}) 87 dB(A), usikkerhet (K) 3 dB(A)

Totale vibrasjonsverdier (triaks vektorsum) bestemt i samsvar med EN62841:
Vibrasjonsutslippsverdi a_h = 2,9 m/s^2 K = 1,5 m/s^2

EU-samsvarserklæring

MASKINDIREKTIVET

CE

Skjæreverktøy for tørrvegger - SFMCE200
Stanley Europe erklærer at disse produktene som er beskrevet under «Tekniske data» er i samsvar med: 2006/42/EC, EN 62841-1:2015 + AC:2015 +A11:2022; EN 62841-2-17:2017;
Disse produktene er også i samsvar med direktiv 2014/30/EU og 2011/65/EU. Hvis du ønsker mer informasjon, kontakt Stanley Europe på følgende adresse, eller se på baksiden av håndboken.
Undertegnede er ansvarlig for utarbeidelsen av den tekniske dokumentasjonen, og gir denne erklæringen på vegne av STANLEY FATMAX.

Patrick Diepenbach

Patrick Diepenbach
General Manager, Benelux
Stanley FatMax,
Egide Walschaertsstraat 14-18
2800 Mechelen, Belgia
30.06.2023

Garanti

STANLEY FATMAX er trygg på kvaliteten av produktene sine og tilbyr en 12 måneders garanti fra kjøpsdata.
Denne garantien er et tillegg og endrer ikke dine rettigheter i henhold til loven. Garantien er gyldig innen områdene tilhørende medlemslandene i den Europeiske Union (EU), det Europeiske Frihandelsområdet (EFTA) og i Storbritannia.
For å ta garantien i bruk må kravet være i samsvar med kjøpsbetingelsene fra STANLEY FATMAX og du må vise kjøpskvittering til forhandleren eller til et autorisert serviceverksted. Betingelsene for STANLEY FATMAX 1 års garanti og adressen til din nærmeste autoriserte serviceverksted kan du finne på internett under www.2helpU.com, eller ved å kontakte ditt lokale STANLEY FATMAX kontor, adressen er angitt i denne bruksanvisningen.
Besøk våre nettsider på www.stanley.eu/3 for å registrere ditt nye STANLEY FATMAX-produkt og for å få informasjon om nye produkter og spesialtilbud.Bruk representant som angitt i Stanley FATMAX katalogen eller kontakt ditt lokale Stanley-kontor på adressen som angitt i denne bruksanvisningen.
En liste over autoriserte STANLEY FATMAX-serviceverksteder og alle opplysninger om ettersalgsservice er tilgjengelig på Internett: www.stanley.eu/3

Tilsigtet brug

Dit STANLEY FATMAX SFMCE200 skæreværktøj til gips er designet til fræsning af træ og træprodukter i forbindelse med gør-det-selv-opgaver. Dette værktøj er beregnet til erhvervsmæssige brugere og private ikke-erhvervsmæssige brugere.

Sikkerhedsvejledning

Generelle sikkerhedsadvarsler for elektrisk værktøj

Advarsel! Læs alle sikkerhedsadvarsler, instruktioner, illustrationer og specifikationer, der følger med dette elværktøj. Manglende overholdelse af alle nedenstående instruktioner kan medføre elektrisk stød, brand og/eller alvorlige kvæstelser.

Gem alle advarsler og instruktioner til fremtidig reference. Begrebet "elværktøj", der benyttes i nedenstående advarsler, henviser til netdrevet elværktøj (med netledning) eller batteridrevet værktøj (uden netledning).

1. **Sikkerhed i arbejdsområdet**

a. **Hold arbejdsområdet rent og ordentligt oplyst.** Rodede eller mørke områder giver anledning til ulykker.

b. **Brug ikke elværktøj i eksplosive omgivelser, f.eks. hvor der er brændbare væsker, gasser eller støv.** Elværktøj danner gnister, der kan antænde støv eller dampe.

c. **Hold børn og andre personer i nærheden på afstand, når der arbejdes med elværktøj.** Distraktioner kan medføre, at du mister kontrollen.

2. **Elektricitet og sikkerhed**

a. **Elværktøjets stik skal passe til kontakten. Stikket må aldrig modificeres på nogen måde. Undlad at bruge adapterstik sammen med (jordforbundet) elektrisk værktøj.** Umodificerede stik og dertil passende stikkontakter reducerer risikoen for elektrisk stød.

b. **Undgå kropskontakt med jordforbundne overflader som f.eks. rør, radiatorer, komfurer og køleskabe.** Der er øget risiko for elektrisk stød, hvis din krop er jordforbundet.

c. **Udsæt ikke elværktøj for regn, og brug det ikke, hvor omgivelserne er våde.** Hvis der trænger vand ind i et elektrisk værktøj, øges risikoen for elektrisk stød.

d. **Pas på, at ledningen ikke beskadiges. Brug aldrig ledningen til at bære, trække værktøjet eller trække det ud af stikkontakten. Hold ledningen borte fra varme, olie, skarpe kanter og bevægelige dele.** Beskadigede eller sammenfiltrede ledninger øger risikoen for elektrisk stød.

e. **Hvis elværktøj benyttes i det fri, skal der benyttes en forlængerledning, som er godkendt til udendørs brug.** Brug af en ledning, der er egnet til udendørs brug, reducerer risikoen for elektrisk stød.

f. **Brug en strømkilde med fejlstrømsrelæ, hvis det er nødvendigt at anvende elværktøj på fugtige steder.** Ved at benytte en fejlstrømsafbryder reduceres risikoen for elektrisk stød.

3. **Personsikkerhed**

a. **Vær opmærksom, hold øje med, hvad du laver og brug elværktøjet fornuftigt. Betjen ikke værktøjet, hvis du er træt, påvirket af narkotika, alkohol eller medicin.** Et øjebliks uopmærksomhed under anvendelse af et elektrisk værktøj kan forårsage alvorlige kvæstelser.

b. **Brug personligt beskyttelsesudstyr. Bær altid beskyttelsesbriller.** Det er muligt at reducere risikoen for kvæstelser ved alt efter omstændighederne at anvende det passende sikkerhedsudstyr såsom en støvmaske, skridsikre sikkerhedssko, sikkerhedshjelm eller høreværn.

c. **Træf forholdsregler, så utilsigtet start ikke er mulig. Kontrollér, at afbryderkontakten står på slukket, inden værktøjet tilsluttes strømkilden og/eller batteriet, samles op eller bæres.** Når elektrisk værktøj bæres med fingeren på kontakten eller tilsluttes, når kontakten er tændt, giver det anledning til ulykker.

d. **Fjern indstillingsnøgle eller skruenøgle, inden elværktøjet startes.** En skruenøgle eller anden nøgle, der bliver siddende på en roterende del af elektrisk værktøj, kan give anledning til personskade.

e. **Stræk dig ikke for langt. Hold hele tiden en god fodstilling og balance.** Dette gør, at du har bedre kontrol over det elektriske værktøj, når uventede situationer opstår.

f. **Brug egnet arbejdstøj. Bær ikke løst tøj eller smykker. Hold dit hår og tøj væk fra bevægelige dele.** Løstsiddende tøj, smykker eller langt hår kan blive fanget i bevægelige dele.

g. **Hvis støvudsugnings- og opsamlingsudstyr kan monteres, er det vigtigt, at dette tilsluttes og benyttes korrekt.** Anvendelse af støvopsamlingsudstyr kan begrænse farer forårsaget af støv.

h. **Lad ikke kendskab fra hyppig brug af værktøjer gøre dig uforsigtig og få dig til at ignorere principperne for værktøjssikkerhed.** En uforsigtig handling kan forårsage alvorlig personskade på en brøkdel af et sekund.

4. **Brug og pleje af elektrisk værktøj**

a. **Overbelast ikke elværktøjet. Brug det elværktøj, der er bedst egnet til det arbejde, der skal udføres.** Værktøjet vil klare opgaven bedre og mere sikkert med den ydelse, som det er beregnet til.

b. **Brug ikke elværktøjet, hvis afbryderkontakten er defekt.** Alt elektrisk værktøj, der ikke kan kontrolleres med kontakten, er farligt og skal repareres.
c. **Træk stikket ud af stikkontakten og/eller fjern batteripakken, hvis aftagelig fra det elektriske værktøj, før det elektriske værktøj justeres, dets tilbehør udskiftes, eller det stilles til opbevaring.** Sådanne forebyggende sikkerhedsforanstaltninger mindsker risikoen for, at værktøjet startes utilsigtet.
d. **Opbevar ubenyttet elværktøj uden for børns rækkevidde. Lad aldrig personer, der ikke er fortrolige med elværktøjet, eller som ikke har læst denne vejledning, benytte maskinen.**
El-værktøj er farligt i hænderne på personer, som ikke er instrueret i brugen deraf.
e. **Elværktøj og tilbehør skal vedligeholdes. Undersøg om bevægelige dele sidder skævt, binder eller er gået itu såvel som andre forhold, der kan påvirke betjeningen af værktøjet. Hvis det elektriske værktøj er beskadiget, skal det repareres før brug.** Mange ulykker er forårsaget af dårligt vedligeholdt værktøj.
f. **Hold skæreværktøj skarpt og rent.** Ordentligt vedligeholdt skæreværktøj med skarpe skærekanter har mindre tilbøjelighed til at binde og er lettere at styre.
g. **Brug elværktøjet, tilbehøret, værktøjsindsatser osv. i overensstemmelse med disse instruktioner under hensyntagen til arbejdsforholdene og arbejdet, der skal udføres med værktøjet.** Brug af elektrisk værktøj til andre opgaver end dem, det er beregnet til, kan resultere i en farlig situation.
h. **Hold håndtagene og håndtagsfladerne tørre, rene og fri for olie og fedt. Glatte håndtag og gribeflader giver ikke mulighed for sikker håndtering og styring af værktøjet i uventede situationer.**

5. Brug og pleje af batteriværktøj

a. **Genoplad kun med den oplader, som producenten har angivet.** En oplader, der passer til en type batteripakke, kan udgøre en risiko for brand, når den bruges til en anden type.
b. **Elværktøj må kun bruges med batteripakker, der er beregnet hertil.** Brugen af andre batteripakker kan medføre personskade og brand.
c. **Når batteripakken ikke er i brug, skal den holdes på afstand af andre metalgenstande, f.eks. papirclips, mønter, nøgler, søm, skruer og andre små metalgenstande, som kan skabe forbindelse mellem de to poler.** Kortslutning af batteriet kan forårsage forbrændinger eller brand.
d. **Under grove forhold kan væske sive ud fra batteriet; undgå kontakt. Hvis der opstår kontakt ved et uheld, skyl med vand. Hvis væske kommer ind i øjnene, søg omgående lægehjælp.**
Væske, der siver ud fra batteriet, kan fremkalde irritationer eller forbrændinger.
e. **Brug ikke en batteripakke eller et værktøj, der er beskadiget eller modificeret. Beskadigede eller modificerede batterier kan udvise uforudsigelig adfærd, hvilket kan resultere i brand, eksplosion eller risiko for personskade.**
f. **Udsæt ikke en batteripakke eller et værktøj for ild eller for høj temperatur. Udsættelse for ild eller temperaturer over 130 kan medføre en eksplosion.**
g. **Følg alle opladningsanvisninger, og undlad at oplade batteripakken eller værktøjet uden for det temperaturinterval, der er specificeret i instruktionerne. En forkert opladning eller opladning uden for det specificerede interval kan beskadige batteriet og øge risikoen for brand.**

6. Service

a. **Lad kun fagkyndige personer reparere elværktøjet og benyt kun originale reservedele.**
Derved sikres det, at værktøjets driftssikkerhed opretholdes.
b. **Beskadigede batteripakker må aldrig serviceres. Service af batteripakker bør kun udføres af producenten eller autoriserede serviceudbydere.**

Ekstra sikkerhedsadvarsler for elektrisk værktøj

Advarsel! Advarsel! Yderligere sikkerhedsadvarsler for udskæringsværktøjer.

- **Brug klemmer eller en anden praktisk måde på at sikre og understøtte arbejdsemnet til et stabilt underlag.** Hvis du holder fast i arbejdsemnet med din hånd eller krop, vil det være ustabilt, og det kan medføre, at du mister kontrollen over det.
- **Hold i elværktøjers isolerede gribeflader, hvis der er risiko for, at skæreværktøjet kommer i kontakt med skjulte ledninger.** Hvis det kommer i kontakt med en strømførende ledning, kan nogle blotlagte metaldele på det elektriske værktøj gøres strømførende og give stød til brugeren.

Advarsel! Efter udskiftning af bits, eller når du har foretaget justeringer, skal du sørge for, at spændemøtrikken er spændt forsvarligt for at undgå personskade.
Advarsel! Tryk ikke på knapperne for spindellås eller spændemøtrikken, mens motoren kører. Operatøren kan miste kontrollen og tabe værktøjet. Dette kan forårsage personskade eller alvorlige skader på værktøjet.
Advarsel! Sluk for alle strømkredsløb til de områder, hvor udskæringer vil blive foretaget, for at undgå brand eller alvorlig personskade.
Advarsel! Rør ikke ved bitten eller spændemøtrikken under eller lige efter materialeskæring.

Bitten og spændemøtrikken kan være så varme, at de brænder bar hud.

- **Lad ikke værktøjet køre, mens du bærer det ved siden.** Den roterende bit kan blive viklet ind i tøjet, og der kan opstå personskade.
- **Brug altid beskyttelsesbriller.** Der skal bruges støvmaske og høreværn under passende forhold. Det anbefales at bruge personlige beskyttelsesanordninger. ARBEJD SIKKERT.
- **Brug altid værktøjet med dybdestyret på plads.** Styret forhindrer, at bitten dykker for dybt gennem materialet. Der bør holdes et minimum af gennemtrængning, så der ikke er fare for at skære i elektriske ledninger.
- **Brug ikke dette værktøj med bore- eller skruetrækkerbits.** Dette værktøj er ikke beregnet til at blive brugt som bore- eller skruetrækker.
- **Sørg for, at dine skærebits er skarpe og i god stand.** Beskadigede bits kan få værktøjet til at springe op og udsætte operatøren for personskade.
- **Rør aldrig ved bitten umiddelbart efter brug.** Den kan være meget varm.
- **Følg altid bitproducentens anbefalinger til hastighed, da nogle bitdesigns kræver specifikke hastigheder mhp. sikkerhed eller ydeevne.** Hvis du er usikker på den korrekte hastighed eller får nogen form for problemer, skal du kontakte bitproducenten.
- **Kontrollér at motoren er helt stoppet, før du lægger værktøjet ned.** Hvis fræserhovedet stadig snurrer, når værktøjet lægges ned, kan det medføre personskade eller beskadigelse.
- **Sørg for, at bitten er væk fra arbejdsemnet, før motoren startes.**
  Hvis bitten er i kontakt med arbejdsemnet, når motoren starter, kan den få værktøjet til at springe og medføre personskade eller beskadigelse.
- **Hvis dit værktøj ikke fungerer korrekt, skal du aflevere det på et autoriseret servicecenter.** Der er ingen dele inde i dette værktøj, der kan repareres af brugeren, og det bør kun åbnes af uddannet servicepersonale.
- **Luftaftræk dækker ofte over bevægelige dele og bør undgås.** Løst tøj, smykker eller langt hår kan blive fanget af de bevægelige dele.
- **Anvend kun bits med en skaftdiameter, som svarer til størrelsen på den spændepatron, der er monteret i værktøjet.**
- **Anvend kun bits, der er egnede til værktøjets hastighed uden belastning.**
- **Anvend aldrig bits med en diameter, der er større end den maksimale diameter, som er angivet i afsnittet med tekniske data.**

Resterende risici.

Der kan opstå yderligere, tilbageværende risici under brugen af apparatet, som muligvis ikke behandles i de vedlagte sikkerhedsadvarsler. Disse risici kan opstå pga. forkert anvendelse, langvarig brug etc.
Selv ved overholdelse af relevante sikkerhedsforskrifter og anvendelse af sikkerhedsudstyr kan visse resterende risici ikke undgås. Disse omfatter:

- Tilskadekomst forårsaget af berøring af roterende/bevægelige dele.
- Tilskadekomst forårsaget af udskiftning af dele, klinger eller tilbehør.
- Tilskadekomst forårsaget af langvarig brug af et værktøj. Husk at holde pause jævnligt ved brug af et apparat i længere tid.
- Hørenedsættelse.
- Sundhedsrisici forårsaget af indånding af støv, der genereres ved brug af værktøjet (eksempel: Arbejde med træ, især, eg, bøg og MDF.)

Mærkater på værktøjet

Værktøjet er forsynet med følgende piktogrammer sammen med en datokode:

Advarsel! Brugeren skal læse brugervejledningen for at reducere risikoen for kvæstelser.

Kig ikke ind i lampen, når den er tændt.

Yderligere sikkerhedsvejledninger for batterier og ladere

Batterier

- Forsøg aldrig at åbne den af en eller anden grund.
- Batteriet må ikke udsættes for fugt.
- Må ikke opbevares på steder, hvor temperaturen kan overstige 40°C.
- Oplad kun ved omgivelsestemperaturer på mellem 10°C og 40°C.
- Oplad kun ved hjælp af den medfølgende lader.
- Følg vejledningen i afsnittet "Miljøbeskyttelse" ved bortskaffelse af batterier.

Forsøg ikke at oplade beskadigede batterier.

Opladere

- Brug kun din STANLEY FATMAX-lader til at oplade batteriet i det værktøj, som den blev leveret sammen med. Andre batterier kan eksplodere og forårsage kvæstelser og materielle skader.

- Forsøg aldrig at oplade ikke-genopladelige batterier.
- Udskift straks defekte ledninger.
- Opladeren må ikke udsættes for fugt.
- Opladeren må ikke åbnes.
- Opladeren må ikke undersøges.

Laderen er kun beregnet til indendørs brug.

Læs brugervejledningen, før værktøjet tages i brug.

Elektricitet og sikkerhed

Laderen er dobbelt isoleret. Derfor er en jordledning ikke nødvendig. Kontroller altid, at netspændingen svarer til spændingen på typeskiltet. Forsøg aldrig at erstatte opladerenheden med et almindeligt netstik.

- Hvis netledningen beskadiges, skal den udskiftes af producenten eller et autoriseret STANLEY FATMAX-værksted, så farlige situationer undgås.

Funktioner

På dette værktøj findes nogle eller alle funktioner.

1. TÆND/SLUK-kontakt
2. Vejledning til skæredybde
3. Spændepatronmøtrik
4. Låseknap til spændepatron
5. Spændepatrongreb
6. Spindellåseknap
7. LED arbejdslys
8. Batteripakke (medfølger ikke)
9. Batteriets udløsningsknap
10. Primært håndtag
11. Placering af fastgøringsslange

Anvendelse

Advarsel! Lad værktøjet arbejde i dets eget tempo. Overbelast det ikke.

Opladning af batteriet (fig. A)

Batteriet skal oplades inden ibrugtagningen, og når det ikke leverer strøm nok til opgaver, der tidligere kunne udføres ubesværet.
Batteriet kan blive varmt under opladningen. Det er normalt og ikke tegn på problemer.
Advarsel! Oplad ikke batteriet ved omgivende temperaturer på under 10 °C eller over 40 °C. Den anbefalede opladningstemperatur er ca. 24 °C.
Bemærk: Opladeren kan ikke oplade et batteri, hvis celletemperaturen er under ca. 10 °C eller over 40 °C.
Batteriet bør blive siddende i opladeren, som automatisk begynder opladningen, når batteriet opvarmes/afkøles.

Bemærk: For at sikre maksimal ydeevne og levetid for lithium-ion-batteripakker skal batteripakken lades helt op, før den anvendes første gang.

u Indsæt opladeren (12) i en passende udgang, før batteripakken (8) indsættes.

- Den grønne opladningslampe (8a) vil blinke hele tiden og angive, at opladningsprocessen er startet.
- Når opladningen er færdig, vil det blive angivet af den grønne opladningslampe (8a), som vil lyse konstant på ON. Batteripakken (8) er fuldt opladet og kan nu anvendes eller kan efterlades i opladeren (12).
- Afladede batterier bør oplades inden for 1 uge. Batteriets levetid reduceres kraftigt, hvis batteriet opbevares i afladet tilstand.

LED-opladningstilstande

	Opladning: Grøn LED Sporadisk	
	Helt opladet: Grøn LED Konstant	
	Varm/kold pakkeforsinkelse: Grøn LED Sporadisk Rød LED Konstant	

Bemærk: Kompatible oplader(e) vil ikke oplade en defekt batteripakke. Opladeren indikerer en defekt batteripakke ved ikke at lyse.
Bemærk: Dette kan også betyde et problem med opladeren. Hvis opladeren angiver et problem, tag opladeren og batteripakken med hen til et autoriseret servicecenter for at blive kontrolleret.

Lad batteriet blive siddende i opladeren

Batteripakken kan uden problemer forblive i opladeren, selvom LED lyser konstant.
Opladeren holder batteripakken klar og fuldt opladet.

Varm/kold pakkeforsinkelse

Når opladeren sporer et batteri, der er for varmt eller for koldt, starter den automatisk en varm/kold pakkeforsinkelse, den grønne LED (12a) blinker sporadisk, mens den røde LED (12b) forbliver tændt kontinuerligt, og indstiller opladningen, indtil batteriet har nået en passende temperatur. Opladeren skifter derefter automatisk til pakkeopladningsfunktion. Denne funktion sikrer maksimal batterilevetid.

Batteriets ladeindikator (fig. B)

Batteriet indeholder en ladetilstandsindikator for hurtigt at afgøre batterilevetidens omfang, som vist i figur B. Hvis du trykker på ladetilstandsknappen (8a), kan du nemt se den resterende opladning i batteriet, som illustreret i figur B.

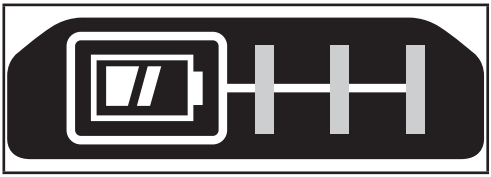

Indsættelse og udtagning af batteripakken fra værktøjet

Advarsel! Sørg for, at låseknappen er aktiveret, for at forhindre utilsigtet aktivering af startknappen inden afmontering eller isætning af et batteri.

Sådan installeres batteripakken (fig. C)

- Indsæt batteripakken helt ind i værktøjet, indtil du hører et klik som vist i figur C. Kontrollér at batteripakken sidder godt fast og er helt låst i position.

Sådan udtages batteripakken (fig. D)

- Tryk batteriets udløserknap (9) ned som vist i figur D, og træk batteripakken ud af værktøjet.

Bæltekrog (ekstraudstyr) (fig. E, F)

Advarsel! For at reducere risikoen for alvorlige kvæstelser, anbring forlæns-/baglænsknappen i startspærreposition eller slå værktøjet fra og frakobl batteripakken, før der foretages nogen justeringer, eller der af-/påmonteres tilbehør eller ekstraudstyr.
Start ved et uheld kan medføre skader.
Advarsel! For at reducere risikoen for alvorlig personskade må du KUN bruge værktøjets bæltekrog (14) til at hænge værktøjet fra et arbejdsbælte. Brug IKKE bæltekrogen (14) til tøjring eller fastgørelse af værktøjet på en person eller genstand under brug. Du må IKKE hænge værktøjet over hovedet eller ophænge genstande fra bæltekrogen.
Advarsel! For at mindske risikoen for alvorlige personskader skal du sikre, at skruen (13), der holder bæltekrogen, er fastskruet.
Bemærk: Ved fastgørelse eller udskiftning af bæltekrogen (14) må kun den medfølgende skrue (13) anvendes.
Sørg for at spænde skruen godt.
Bæltekrogen (14) kan monteres på begge sider af værktøjet blot med den forhåndenværende skrue (13), så både venstre- og højrehåndede kan bruge den. Hvis krogen slet ikke skal bruges, kan den fjernes fra værktøjet.
Du kan fjerne bæltekrogen ved at fjerne skruen (13), der holder bæltekrogen (14) på plads, og montere den igen på den anden side. Sørg for at spænde skruen (13) godt.
Bemærk: Adskillige vægsporkroge og opbevaringskonfigurationer er tilgængelige.
Besøg venligst vores websted www.stanley.eu/3 for yderligere oplysninger.

Montering og afmontering af boret

Dette værktøj er designet for spiralskæringsbits med enten et 3 mm, 4 mm (medfølger ikke) eller 6 mm skaft og har et udskiftningssystem af bor uden værktøj. Bits udskiftes ved FØRST at slå værktøjet fra og frakoble batteriet fra værktøjet. Tag dybdestyret (2) af.

- Udskift bitten ved at trykke ned på både spindellåseknappen (6) og spændepatronlåsen (4) og dreje spændepatrongrebet (5) mod uret
- Monter eller afmonter bitten.

Advarsel! Bitsene er skarpe og skal håndteres med stor forsigtighed.
Advarsel! Indsæt ikke under udskiftning af bor skæreskær i spændetangen. Dette kan resultere i knækkede bits.

- Under nedtrykning af både spindel- og spændepatronlåsen, drej spændepatrongrebet med uret for at spænde spændepatronen godt fast. Ved nogle kraftige opgaver kan det være nødvendigt at bruge en skruenøgle til at stramme spændepatronmøtrikken (3) yderligere, mens der trykkes på spindellåseknappen (6).
- Fastgør styr.

Advarsel! Spænd aldrig spændepatronen uden et monteret bor.
Dette værktøj leveres med både 3 mm og 6 mm spændepatroner. Du udskifter spændepatroner ved at fjerne spændetpatronmøtrikken og indsætte den ønskede spændepatron.

Dybdestyr

Skæredybdestyr (2) klikkes på positionsindikatorer som vist. Hold hele tiden dybdestyret på plads under arbejde med værktøjet. For at opnå de bedste resultater, juster styret ved hjælp af grebet, så boret kan rage omkring 3 mm forbi det materiale, der skal skæres.

Korrekt håndposition (fig. G)

Advarsel! For at reducere risikoen for alvorlig personskade skal du **ALTID** anvende den rette håndposition som vist.
Advarsel! For at reducere risikoen for alvorlig personskade skal du **ALTID** holde godt fast i tilfælde af en pludselig reaktion.
Advarsel! Værktøjet kan gå i stå (hvis det overbelastes eller bruges forkert) og forårsage et vrid. Forvent altid motorstop.

Tag godt fat i værktøjet med begge hænder for at kontrollere vridningen og forhindre tab af kontrol, hvilket kan forårsage personskade.

En korrekt håndposition kræver, at den ene hånd holder om håndtaget (10), og at den anden understøtter batteriet for at kontrollere værktøjets vridning.

Sådan tændes og slukkes værktøjet

For at starte motoren skubbes kontakten ((1)) til positionen “I”. For at stoppe motoren skubbes kontakten til positionen “O”.

Sådan opretholdes sikker styring af værktøjet

- Kontrollér at arbejdsoverfladen er fri for søm eller skruer. Skæring i et søm eller en skrue kan få værktøjet til at hoppe og beskadige boret.
- Arbejd aldrig med værktøjet med en hånd, mens arbejdsemnet holdes med den anden hånd. Spænd altid materialet fast og styr værktøjet med begge hænder.
- Skær ikke i materiale, som ligger på en hård overflade. Frigangen bagved det materiale, der skal skæres, skal give plads til, at boret kan rage frem.
- Frakobl batteriet fra værktøjet, før der foretages justeringer, udskiftning af bor eller renseværktøj.
- Start ikke værktøjet med bitten nede i materialet. Bitten kan gribe fat i materialet.

Skæring af et hul til en stikkontakt (fig. H)

Advarsel! Sluk for alle strømkredsløb til de områder, hvor udskæringer vil blive foretaget.

- Skub alle ledninger dybt ind i stikkontakten, så de ikke beskadiges af skæringsboret.
- Før ophængning af pladen, der skal dække stikkontakten, markér den omtrentlige placering af midten på stikkontakten på vægbeklædningen. Kontrollér skæringsboredybden mod siden af beklædningen for at sikre, at det vil skære helt gennem materialet.
- Hæft pladen på plads med et par skruer for at undgå, at der er støttebolten, der holder stikkontakten. Dette muliggør, at vægbeklædningen kan bøje lidt omkring den fremspringende fastspændingskasse.
- Slå udskæringsværktøjet til. Idet du holder værktøjet fast med begge hænder, neddyk boret lige i midten af stikkontakten.
- Skær mod højre, indtil hjørnet af kassen berøres. Træk lige så meget ud at boret er fri af hjørnet af kassen. Neddyk igen og hold forsigtigt bitten imod den udvendige side af kassen.
- Følg den udvendige side af kassen som vist og hold et let tryk mod kassen. Dette vil minimere vandringen og give dig et rent, præcist snit.
- Fjern affald og støv fra stikkontakten. Afslut med at fastgøre vægbeklædningspladen.

Vedligeholdelse

Dit STANLEY FATMAX-værktøj med eller uden ledning er beregnet til brug gennem lang tid med et minimum af vedligeholdelse. Vedvarende tilfredsstillende funktion er afhængig af, om apparatet plejes korrekt og rengøres regelmæssigt.

Advarsel! Før udførelse af vedligeholdelse på elværktøjer med eller uden ledninger:

- Sluk og tag apparatets/værktøjets stik ud af stikkontakten.
- Eller sluk og fjern batteriet fra apparatet/værktøjet, hvis det har en separat batteripakke.
- Eller aflad batteriet helt, hvis det er indbygget, og sluk derefter.
- Rengør jævnligt apparatets/værktøjets/laderens ventilationshuller med en blød børste eller en tør klud.
- Rengør med jævne mellemrum motorhuset med en fugtig klud. Der må ikke bruges skuremidler eller opløsningsmidler.

Udskiftning af lysnetstik (kun Storbritannien og Irland)

Hvis et nyt lysnetstik skal monteres:

- Det gamle stik skal bortskaffes på en sikker måde.
- Slut den brune ledning til den strømførende klemme på det nye stik.
- Slut den blå ledning til den neutrale klemme.

Advarsel! Der skal ikke tilsluttes til jordklemmen. Følg de monteringsinstruktioner, der følger med stik af god kvalitet. Anbefalet sikring: 5 A.

Miljøbeskyttelse

Særskilt bortskaffelse. Produkter og batterier mærket med dette symbol må ikke bortskaffes sammen med normalt husholdningsaffald.

Produkter og batterier indeholder materialer, der kan genvindes eller genbruges og således reducere efterspørgslen efter råvarer.

Genbrug venligst elektriske produkter og batterier i henhold til lokale bestemmelser. Yderligere oplysninger findes på www.2helpU.com.

Tekniske data

		SFMCE200
Spænding	V_{DC}	18
Omdrejningstal ved ingen belastning	min^{-1}	26000
Spændepatron størrelse monteret	mm	3,18
Vægt	kg	1,02

DANSK (Oversættelse af de oprindelige instruktioner)

Oplader		SFMCB11	SFMCB12	SFMCB14
Indgangsspænding	V_{AC}	230	230	230
Udgangsspænding	V_{DC}	18	18	18
Strømstyrke	A	1,25	2	4

Batteri		SFMCB201	SFMCB202	SFMCB204	SFMCB206
Spænding	V_{DC}	18	18	18	18
Kapacitet	Ah	1,5	2,0	4,0	6,0
Type		Li-Ion	Li-Ion	Li-Ion	Li-Ion

Lydtrykniveau i henhold til EN62841:
Lydtryk (L_{pA}) 79 dB(A), usikkerhed (K) 3 dB(A)
Lydeffekt (L_{WA}) 87 dB(A), usikkerhed (K) 3 dB(A)

Samlede værdier for vibration (triaksial vektorsum) i henhold til EN62841:
Værdi for udsendelse af vibration a_h = 2,9 m/s² K = 1,5 m/s²

EF-overensstemmelseserklæring

MASKINDIREKTIV

CE

Skæreværktøj til gips - SFMCE200
Stanley Europe erklærer, at produkterne beskrevet under "Tekniske data" er i overensstemmelse med: 2006/42/EF, EN 62841-1:2015 + AC:2015 +A11:2022; EN 62841-2-17:2017;
Disse produkter er endvidere i overensstemmelse med direktiv 2014/30/EU og 2011/65/EU. Kontakt Stanley Europe på nedenstående adresse, eller se vejledningens bagside for at få flere oplysninger.
Undertegnede er ansvarlig for udarbejdelsen af de tekniske data og fremsætter denne erklæring på vegne af STANLEY FATMAX.

Patrick Diepenbach

Patrick Diepenbach
Generaldirektør, Benelux
Stanley FatMax,
Egide Walschaertsstraat 14-18
2800 Mechelen, Belgien
30-06-2023

Garanti

STANLEY FATMAX er sikker på kvaliteten af sine produkter og giver forbrugerne en garanti på 12 måneder fra købsdatoen.
Garantien er et tillæg til forbrugerens lovmæssige rettigheder og påvirker ikke disse. Garantien er gyldig inden for medlemsstaterne af Den Europæiske Union, Det Europæiske Frihandelsområde og Det Forenede Kongerige.
Når du gør krav på garantien, skal kravet være i overensstemmelse med STANLEY FATMAX vilkår og betingelser, og du skal indsende dokumentation for købet til sælgeren eller til en autoriseret reparatør. Vilkår og betingelser for STANLEY FATMAX 1 års garanti og placeringen af dit nærmeste autoriserede serviceværksted kan fås på internettet på www.2helpU.com, eller ved at kontakte dit lokale STANLEY FATMAX kontor på den adresse, der er angivet i denne vejledning.
Besøg venligst vores websted www.stanley.eu/3 for at registrere dit nye STANLEY FATMAX-produkt og modtage opdateringer om nye produkter og specielle tilbud.agent i STANLEY FATMAX-kataloget eller kontakt dit lokale Stanley-kontor på den adresse, der er angivet i denne vejledning.
Der findes en liste over alle autoriserede STANLEY FATMAX-serviceværksteder samt servicevilkår på følgende internetadresse: www.stanley.eu/3

(Alkuperäisten ohjeiden käännös) **SUOMI**

Käyttötarkoitus

STANLEY FATMAX SFMCE200 -kipsilevyleikkuri on suunniteltu puun ja puutuotteiden jyrsimiseen tee-se-itse-sovelluksissa. Työkalu on tarkoitettu sekä ammatti- että yksityiskäyttöön.

Turvallisuusohjeet

Sähkötyökalun yleiset turvallisuusvaroitukset

⚠ **Varoitus! Lue kaikki tämän laitteen mukana toimitetut varoitukset, käyttöohjeet ja tekniset tiedot.** Jos kaikkia ohjeita ei noudateta, on olemassa sähköiskun, tulipalon ja/tai vakavan henkilövahingon vaara.

Tallenna kaikki varoitukset ja ohjeet myöhempää tarvetta varten. Varoituksissa käytetty käsite "sähkötyökalu" tarkoittaa verkkokäyttöisiä sähkötyökaluja (joissa on verkkojohto) ja akkukäyttöisiä sähkötyökaluja (joissa ei ole verkkojohtoa).

1. **Työalueen turvallisuus**

a. **Pidä työalue puhtaana ja hyvin valaistuna.** Onnettomuuksia sattuu herkemmin epäsiistissä tai huonosti valaistussa ympäristössä.

b. **Älä käytä sähkötyökalua räjähdysalttiissa ympäristössä, jossa on syttyvää nestettä, kaasua tai pölyä.** Sähkötyökalujen aiheuttamat kipinät voivat sytyttää pölyn tai kaasut.

c. **Pidä lapset ja sivulliset loitolla sähkötyökalua käyttäessäsi.**

Keskittymiskyvyn herpaantuminen voi aiheuttaa hallinnan menettämisen.

2. Sähköturvallisuus

a. **Sähkötyökalun pistokkeen on sovittava pistorasiaan. Älä koskaan tee pistokkeeseen mitään muutoksia. Älä yhdistä maadoitettua sähkötyökalua jatkojohtoon.** Sähköiskun vaara vähenee, jos pistokkeisiin ei tehdä muutoksia ja ne yhdistetään vain niille tarkoitettuihin pistorasioihin.

b. **Vältä koskettamasta maadoitettuja pintoja, kuten putkia, lämpöpattereita, liesiä tai jääkaappeja.** Voit saada sähköiskun, jos kehosi on maadoitettu.

c. **Älä altista sähkötyökalua sateelle tai kosteudelle.** Sähkötyökaluun menevä vesi lisää sähköiskun vaaraa.

d. **Älä käsittele virtajohtoa kovakouraisesti. Älä kanna sähkötyökaluja sähköjohdosta tai vedä pistoketta pistorasiasta sähköjohdon avulla. Pidä sähköjohto kaukana kuumuudesta, öljystä, terävistä reunoista tai liikkuvista osista.** Vaurioituneet tai sotkeutuneet johdot lisäävät sähköiskun vaaraa.

e. **Käyttäessäsi sähkötyökalua ulkona käytä ainoastaan ulkokäyttöön soveltuvaa jatkojohtoa.** Ulkokäyttöön tarkoitetun sähköjohdon käyttäminen vähentää sähköiskun vaaraa.

f. **Jos sähkötyökalua on välttämättä käytettävä kosteassa paikassa, käytä vikavirtasuojalla (RCD) suojattua virtalähdettä.** Tämä vähentää sähköiskun vaaraa.

3. Henkilöturvallisuus

a. **Ole valpas, keskity työhön ja noudata tervettä järkeä sähkötyökalun käytössä. Älä käytä tätä sähkötyökalua ollessasi väsynyt tai alkoholin, huumeiden tai lääkkeiden vaikutuksen alaisena.** Keskittymisen herpaantuminen hetkeksikin sähkötyökalua käytettäessä voi aiheuttaa vakavan henkilövahingon.

b. **Käytä henkilökohtaisia suojavarusteita. Käytä aina suojalaseja.** Hengityssuojaimen, liukumattomien turvajalkineiden, kypärän ja kuulonsuojaimen käyttäminen vähentää henkilövahinkojen vaaraa.

c. **Vältä tahatonta käynnistämistä. Varmista, että virtakytkin on OFF-asennossa, ennen kuin kytket sähkötyökalun pistorasiaan, yhdistät siihen akun, nostat sähkötyökalun käteesi tai kannat sitä.** Sähkötyökalun kantaminen sormi virtakytkimellä lisää onnettomuusvaaraa.

d. **Irrota mahdollinen säätö- tai kiintoavain ennen kuin käynnistät sähkötyökalun.** Sähkötyökalun pyörivään osaan kiinni jäänyt avain voi johtaa loukkaantumiseen.

e. **Älä kurkota. Huolehdi siitä, että sinulla on koko ajan tukeva jalansija ja hyvä tasapaino.** Näin voit hallita sähkötyökalua paremmin odottamattomissa tilanteissa.

f. **Käytä tarkoitukseen soveltuvia vaatteita. Älä käytä löysiä vaatteita tai koruja. Pidä hiukset ja vaatteet loitolla liikkuvista osista.** Löysät vaatteet, korut tai pitkät hiukset voivat tarttua liikkuviin osiin.

g. **Jos työkalun voi liittää pölynimuriin, tarkista, että liitos on tehty asianmukaisesti ja että laitteita käytetään oikealla tavalla.** Pölyn ottaminen talteen voi vähentää pölyn aiheuttamia vaaroja.

h. **Vaikka käyttäisit usein työkaluja ja sinulla olisi niistä hyvä tuntemus, älä jätä lukematta työkalun turvallisuusohjeita.** Huolimattomuus voi johtaa vakaviin henkilövahinkoihin jopa sekunnin murto-osassa.

4. Sähkötyökalusta huolehtiminen

a. **Älä ylikuormita sähkötyökalua. Valitse käyttötarkoituksen kannalta oikea sähkötyökalu.** Sähkötyökalu toimii paremmin ja turvallisemmin, kun sitä käytetään sille suunniteltuun käyttötarkoitukseen.

b. **Älä käytä sähkötyökalua, jota ei voida käynnistää ja pysäyttää virtakytkimestä.** Jos sähkötyökalua ei voi hallita kytkimen avulla, se on vaarallinen ja se on korjattava.

c. **Katkaise sähkötyökalusta virta ja/tai irrota sen pistoke pistorasiasta tai irrota akku (jos irrotettavissa) ennen säätämistä, varusteiden vaihtamista tai sähkötyökalun asettamista säilytykseen.** Näin voit vähentää vahingossa käynnistymisen aiheuttaman henkilövahingon vaaraa.

d. **Säilytä sähkötyökalut poissa lasten ulottuvilta, kun niitä ei käytetä. Älä anna sähkötyökalua sellaisen henkilön käyttöön, joka ei tunne sitä tai joka ei ole tutustunut tähän käyttöohjeeseen.** Sähkötyökalut ovat vaarallisia kouluttamattomien käyttäjien käsissä.

e. **Hoida sähkötyökaluasi ja lisävarusteita huolella. Tarkista, että liikkuvat osat toimivat moitteettomasti ja etteivät ne ole puristuksessa. Tarkista myös, ettei työkalussa ei ole murtuneita tai vahingoittuneita osia, jotka saattaisivat vaikuttaa haitallisesti sen toimintaan. Jos havaitset vaurioita, korjauta sähkötyökalu ennen niiden käyttämistä.** Huonosti kunnossapidetyt sähkötyökalut aiheuttavat onnettomuuksia.

f. **Pidä leikkausterät terävinä ja puhtaina.** Kunnossa pidettyjen leikkaavia teräviä reunoja sisältävien työkalut todennäköisyys jumiutua vähenee, ja niitä on helpompi hallita.

g. **Käytä sähkötyökaluja, tarvikkeita, vaihtoteriä yms. näiden ohjeiden mukaisesti. Ota tällöin huomioon työolosuhteet ja suoritettava toimenpide.** Jos sähkötyökalua käytetään näiden ohjeiden vastaisesti, voi syntyä vaaratilanne.

h. **Pidä kahvat ja kädensijat kuivina ja puhtaina öljystä ja rasvasta.**

Liukkaat kahvat ja pinnat heikentävät työkalun hallinnan ja ohjauksen turvallisuutta odottamattomissa tilanteissa.

5. Akkutyökalun käyttö ja huolto

a. **Lataa akku vain valmistajan määrittelemällä laturilla.** Laturi, joka on sopiva yhden tyyppiselle akulle, voi aiheuttaa tulipalon vaaran, jos sitä käytetään toisen tyyppisellä akulla.

b. **Käytä sähkötyökalussa ainoastaan kyseiseen sähkötyökaluun tarkoitettua akkua.** Muun tyyppisen akun käyttö saattaa johtaa loukkaantumiseen ja tulipaloon.

c. **Pidä irrallinen akku loitolla metalliesineistä, kuten paperiliittimistä, kolikoista, avaimista, nauloista, ruuveista tai muista pienistä metalliesineistä, jotka voivat aiheuttaa oikosulun akun navoissa.** Kennon pinteiden oikosulku voi aiheuttaa palovammoja tai tulipalon.

d. **Väärin käytetystä akusta voi vuotaa nestettä. Älä kosketa sitä. Jos nesteen kanssa joutuu kosketuksiin, huuhtele vedellä. Jos nestettä joutuu silmiin, hakeudu lisäksi lääkärin hoitoon.** Akusta roiskunut neste saattaa aiheuttaa ärsytystä tai palovammoja.

e. **Akkua tai työkalua ei saa käyttää, jos siinä on vaurioita tai sitä on muunneltu. Vaurioituneet tai muunnellut akut voivat johtaa odottamattomiin tilanteisiin ja vaarana ovat tulipalo, räjähdys ja henkilövahingot.**

f. **Suojaa akku ja työkalu tulelta ja liian korkeilta lämpötiloilta. Se voi räjähtää yli 130 °C lämpötilassa.**

g. **Noudata kaikkia latausohjeita. Akkua tai työkalua ei saa ladata ohjeissa määritetystä lämpötilavälistä poikkeavassa lämpötilassa. Jos akku ladataan virheellisesti tai määritetystä lämpötilavälistä poikkeavassa lämpötilassa, seurauksena voi olla akun vaurioituminen ja tulipalovaara.**

6. Huolto

a. **Korjauta sähkötyökalu koulutetulla ja ammattitaitoisella henkilöllä ja hyväksy korjauksiin vain alkuperäisiä varaosia.**
Täten taataan sähkötyökalun turvallisuus.

b. **Älä koskaan huolla vaurioituneita akkuja. Ainoastaan valmistaja tai valtuutetut huoltoliikkeet saavat huoltaa akkuja.**

Sähkötyökalun lisäturvallisuusvaroitukset

Varoitus! Varoitus! Leikkurien lisäturvavaroitukset.

- **Käytä puristimia tai muuta käytännöllistä tapaa kiinnittää ja tukea työstökappale tukevalle alustalle.** Työn pitäminen käsin tai vartaloa vasten on epävakaata ja saattaa johtaa kontrollin menetykseen.
- **Pitele sähkötyökaluja eristetyistä tartuntapinnoista, kun teet työtä, jossa leikkuri voi joutua kosketuksiin piilossa olevien sähköjohtojen kanssa.** Kosketus jännitteelliseen johtoon tekee jotkut työkalun näkyvillä olevat metalliosat jännitteellisiksi, ja ne aiheuttavat sähköiskun työkalun käyttäjälle.

Varoitus! Kun olet vaihtanut terää tai tehnyt säätöjä, varmista, että holkkimutteri on kiristetty kunnolla, jotta vältyt loukkaantumiselta.

Varoitus! Älä paina karan tai holkin lukituspainikkeita moottorin käydessä. Käyttäjä voi menettää hallinnan ja pudottaa työkalun. Seurauksena voi olla henkilövahinko tai vakava laitevaurio.

Varoitus! Tulipalovaaran tai vakavien henkilövahinkojen välttämiseksi katkaise kaikki jännitteenalaiset sähköpiirit alueella, jossa leikkaukset suoritetaan.

Varoitus! Älä koske terään tai holkkimutteriin materiaalin leikkaamisen aikana tai välittömästi sen jälkeen. Terä ja holkkimutteri voivat olla äärimmäisen kuumia ja aiheuttaa palovammoja.

- **Älä käytä työkalua siten, että kannat sitä sivullasi.** Pyörivä terä voi takertua vaatteisiin ja aiheuttaa loukkaantumisia.
- **Käytä aina kuulonsuojaimia.** Käytä asianmukaista hengityssuojaa ja kuulonsuojaimia. Henkilönsuojaimien käyttö on suositeltavaa. VARMISTA TYÖTURVALLISUUS.
- **Käytä laitetta aina syvyysohjain paikoillaan.** Ohjain estää terää uppoutumasta liian syvälle materiaalin läpi. Varmista aina minimaalinen läpäisy, jotta vältetään sähköjohtojen leikkautuminen.
- **Älä käytä tässä työkalussa poran- tai ruuvausteriä.** Tätä työkalua ei saa käyttää poraamiseen tai ruuvaamiseen.
- **Varmista, että leikkuuterät ovat teräviä ja hyväkuntoisia.** Vaurioituneet terät voivat saada työkalun ponnahtamaan ja vahingoittaa käyttäjää.
- **Älä koskaan koske terään välittömästi käytön jälkeen.** Se voi olla erittäin kuuma.
- **Noudata aina terän valmistajan nopeussuosituksia, koska jotkin terämallit vaativat erityisiä nopeuksia turvallisuuden tai suorituskyvyn takaamiseksi.** Jos et ole varma oikeasta nopeudesta tai kohtaat jonkin ongelman, ota yhteyttä terän valmistajaan.
- **Varmista, että moottori on pysähtynyt kokonaan ennen kuin lasket työkalun alas.** Jos jyrsinterän pää pyörii edelleen, kun laitat työkalun alas, se voi aiheuttaa onnettomuuden tai vahingon.
- **Varmista, että terä on irronnut työstökappaleesta ennen moottorin käynnistämistä.**

Jos terä on kosketuksissa työkappaleen kanssa, kun moottori käynnistyy, se voi aiheuttaa työkalun ponnahtamisen, mikä voi johtaa vaurioon tai loukkaantumiseen.
- **Jos työkalussa on toimintahäiriöitä, vie se valtuutettuun huoltoliikkeeseen.** Tämän työkalun sisällä ei ole käyttäjän huollettavissa olevia osia; sen saa avata vain koulutettu huoltohenkilöstö.
- **Ilmanvaihtoaukkoja ei saa peittää.** Löysät vaatteet, korut tai pitkät hiukset voivat tarttua liikkuviin osiin.
- **Käytä vain sellaisia teriä, joiden varren halkaisija vastaa työkaluun asennettua holkkia.**
- **Käytä vain sellaisia teriä, jotka sopivat työkalun kuormattomalle nopeudelle.**
- **Älä koskaan käytä sellaisia teriä, joiden halkaisija ylittää teknisissä tiedoissa annetun suurimman halkaisijan.**

Jäännösriskit

Jäännösriskejä voi esiintyä käyttäessä muita kuin varoituksissa mainittuja työkaluja. Riskit voivat johtua väärinkäytöstä, pitkästä käytöstä jne.
Turvamääräysten noudattamisesta ja turvalaitteiden käyttämisestä huolimatta tiettyjä vaaroja ei voida välttää. Näitä ovat:
- Pyörivien tai liikkuvien osien koskettamisen aiheuttamat vahingot.
- Osia, teriä tai lisävarusteita vaihdettaessa aiheutuneet vahingot.
- Työkalun pitkäaikaisen käytön aiheuttamat vahingot. Varmista, että pidät säännöllisesti taukoja laitteen pitkäaikaisen käytön aikana.
- Kuulon heikkeneminen.
- Työkalua käytettäessä (esimerkiksi puuta, erityisesti tammea, pyökkiä ja MDF-levyjä käsiteltäessä) syntyneen pölyn sisäänhengityksen aiheuttamat terveysriskit).

Työkalun tarrat

Työkaluun on merkitty päivämääräkoodi sekä seuraavat varoitusmerkinnät:

Varoitus! Loukkaantumisriskin vähentämiseksi käyttäjän on luettava tämä käyttöohje.

Älä katso suoraan toiminnassa olevaan lamppuun.

Akkuja ja laturia koskevat lisäturvaohjeet

Akut

- Älä koskaan yritä avata mistään syystä.
- Älä anna akun kastua.
- Älä säilytä akkuja tiloissa, joissa lämpötila voi nousta yli 40 °C:een.
- Lataa akku paikassa, jonka lämpötila on vähintään +10 °C ja enintään +40 °C.
- Lataa akku ainoastaan työkalun mukana toimitetulla laturilla.
- Noudata akkujen hävittämisessä Ympäristönsuojelukohdassa esitettyjä ohjeita.

Älä koskaan yritä ladata viallista akkua.

Laturit

- Käytä STANLEY FATMAX -laturia vain laitteen mukana toimitetun akun lataamiseen. Muut akut voivat räjähtää ja aiheuttaa henkilövahinkoja tai aineellisia vahinkoja.
- Älä koskaan yritä ladata akkuja, joita ei ole tarkoitettu ladattaviksi.
- Vaihda vialliset johdot välittömästi ehjiin.
- Suojaa laturi vedeltä.
- Älä avaa laturia.
- Älä työnnä mitään laturin sisään.

Laturi on tarkoitettu ainoastaan sisäkäyttöön.

Lue käyttöohjeet huolellisesti ennen laitteen käyttöä.

Sähköturvallisuus

Laturi on kaksoiseristetty, joten erillistä maadoitusta ei tarvita. Tarkista aina, että verkkojännite vastaa arvokilvessä ilmoitettua jännitettä. Älä yritä vaihtaa laturiin tavallista verkkovirran pistoketta.

- Jos virtajohto vahingoittuu, sen vaihtaminen on turvallisuussyistä STANLEY FATMAX -huoltopalvelun tehtäväksi.

Ominaisuudet

Tässä laitteessa on joitakin tai kaikki seuraavista ominaisuuksista.
1. Virtakytkin
2. Leikkaussyvyyden ohjain
3. Holkkimutteri
4. Holkin lukituspainike
5. Holkin kahva
6. Karan lukituspainike
7. LED-työvalaistus
8. Akku (ei kuulu pakkaukseen)
9. Akun vapautuspainike
10. Pääkahva
11. Lisävarusteen liitäntäkohta

Käyttö

Varoitus! Anna laitteen käydä ilman kuormitusta.
Vältä ylikuormittamista.

Akun lataaminen (kuva A)

Lataa akku ennen ensimmäistä käyttökertaa ja aina, kun se ei enää tuota riittävästi virtaa toimintoihin, jotka aiemmin sujuivat helposti.
Akku voi lämmetä ladattaessa. Tämä on normaalia, eikä se ole merkki mistään viasta.
Varoitus! Älä lataa akkua alle 10 °C tai yli 40 °C asteen lämpötilassa. Suositeltava latauslämpötila on noin 24 °C.
Huomaa: Laturi ei lataa akkua, jos akun kennon lämpötila on alle 10 °C tai yli 40 °C.
Akku tulee kuitenkin jättää laturiin. Laturi aloittaa lataamisen automaattisesti, kun kennon lämpötila nousee tai laskee riittävästi.
Huomaa: Jotta varmistat litiumioniakkujen parhaimman mahdollisen suorituskyvyn ja pitkän käyttöiän, akku tulee ladata täyteen ennen ensimmäistä käyttöä.

- Yhdistä laturi (12) sopivaan pistorasiaan ennen kuin laitat siihen akun (8).
- Vihreä latauksen merkkivalo (8a) vilkkuu jatkuvasti ilmoittaen, että latausprosessi on alkanut.
- Kun lataus on valmis, vihreä latauksen valo (8a) jää palamaan jatkuvasti. Akku (8) on täysin ladattu ja se voidaan poistaa, sitä voidaan käyttää heti tai sen voi jättää laturiin (12).
- Lataa akut viikon kuluessa tyhjentymisestä. Akkujen käyttöikä lyhenee merkittävästi, jos ne jätetään tyhjiksi pitkäksi aikaa.

Laturin LED-merkkivalojen tilat

	Lataus käynnissä: Vihreä LED-merkkivalo, jaksoittainen	
	Ladattu täyteen: Vihreä LED-merkkivalo, pysyvä	
	Akun kuuma-/kylmäviive: Vihreä LED-merkkivalo, jaksoittainen Punainen LED-merkkivalo, pysyvä	

Huomaa: Yhteensopivat laturit eivät lataa viallista akkua. Jos laturin merkkivalot eivät syty, akku on viallinen.
Huomaa: Tämä voi tarkoittaa myös laturivikaa. Jos laturi ilmoittaa ongelmasta, vie laturi ja akku testattavaksi valtuutettuun huoltopalveluun.

Akun jättäminen laturiin

Akku voidaan jättää laturiin, kun merkkivalo palaa.
Laturi pitää akun käyttövalmiina ja ladattuna.

Akun kuuma-/kylmäviive

Kun laturi tunnistaa liian kuuman tai kylmän akun, se käynnistää automaattisesti akun kuuma-/kylmäviiveen, vihreä LED-merkkivalo (12a) vilkkuu ja punainen merkkivalo LED (12b) palaa jatkuvasti, jolloin lataus keskeytyy, kunnes akku on saavuttanut oikean lämpötilan. Laturi siirtyy tämän jälkeen automaattisesti akun lataustilaan. Tämä toiminto takaa akun maksimaalisen käyttöiän.

Akun varaustilan merkkivalo (kuva B)

Akussa on varaustilan merkkivalo, joka mahdollistaa akun käyttöajan määrittämisen nopeasti kuvan B mukaisesti. Voit tarkistaa akun jäljellä olevan käyttöajan helposti painamalla varaustilan painiketta (8a) kuvan B mukaisesti.

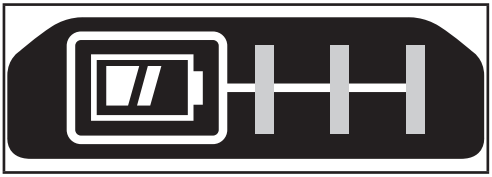

Akun asentaminen ja poistaminen työkalusta

Varoitus! Varmista ennen akun irrottamista tai asentamista, että lukituspainike on lukitussa asennossa virtakytkimen tahattoman käytön estämiseksi.

Akun asentaminen (kuva C)

- Aseta akku hyvin työkaluun, kunnes kuulet napsahduksen kuvan C mukaisesti. Varmista, että akku on hyvin paikoillaan ja lukittu paikoilleen.

Akun irrotus (kuva D)

- Paina akun vapautuspainiketta (9) kuvan D mukaisesti ja vedä akku irti työkalusta.

Vyökoukku (lisävaruste) (kuvat E, F)

Varoitus! Vakavan henkilövahingon vaaran vähentämiseksi aseta suunnanvaihtopainike lukitusasentoon tai katkaise työkalusta virta ja irrota akku ennen säätämistä tai varusteiden irrottamista tai asentamista.
Tahaton käynnistyminen aiheuttaa vahingon.
Varoitus! Vakavan henkilövahingon välttämiseksi käytä työkalun vyökoukkua (14) VAIN työkalun ripustamiseen vyöstä. Vyökoukkua (14) EI SAA käyttää työkalun ketjuttamiseen tai kiinnittämiseen henkilöön tai johonkin kohteeseen käytön aikana. Työkalua EI SAA ripustaa yläpuolelle eikä mitään esineitä saa ripustaa vyökoukusta.

Varoitus! Vakavan henkilövahingon riskin vähentämiseksi tulee varmistaa, että vyökoukun kiinnitysruuvi (13) on varmasti kiinni.
Huomaa: Kun kiinnität tai vaihdat vyökoukkua (14), käytä vain mukana toimitettua ruuvia (13).
Kiristä ruuvi huolellisesti.
Vyökoukku (14) voidaan kiinnittää työkalun molemmille puolille käyttämällä vain mukana toimitettua ruuvia (13), mikä mahdollistaa sekä oikea- että vasenkätisten käyttäjien käytön. Jos koukkua ei haluta lainkaan, sen voi irrottaa työkalusta. Irrota vyökoukku poistamalla ruuvi (13), joka pitää vyökoukun (14) paikallaan ja kokoa sitten uudelleen vastakkaiselle puolelle. Kiristä ruuvi (13) huolellisesti.
Huomaa: Saatavilla on erilaisia seinäkiskojen koukkuja ja säilytysratkaisuja.
Katso lisätietoa verkkosivustoltamme osoitteesta www.stanley.eu/3.

Terän asentaminen ja poistaminen

Tämä työkalu on suunniteltu kierukkateriin, joiden varsi on 3 mm, 4 mm (ei kuulu pakkaukseen) tai 6 mm ja joissa on työkaluvapaa teränvaihtojärjestelmä. Vaihda terät kytkemällä ENSIN työkalun virran pois päältä ja irrottamalla akun työkalusta. Poista leikkaussyvyyden ohjain (2).

- Vaihda terä painamalla sekä karan lukituspainiketta (6) että holkin lukitusta (4) ja kääntämällä holkin kahvaa (5) vastapäivään
- Kiinnitä tai poista terä.

Varoitus! Terät ovat teräviä, niitä tulee käsitellä erityisen varoen.
Varoitus! Terien vaihtamisen aikana holkkiin ei saa asettaa leikkaavia urajyrsimiä. Terät voivat muuten rikkoutua.

- Kun painat sekä karan että holkin lukitusta, käännä holkin kahvaa myötäpäivään holkin kiristämiseksi. Joissakin vaativissa sovelluksissa voi olla tarpeen käyttää ruuviavainta holkkimutterin (3) kiristämiseksi painaen samalla karan lukitusta (6).
- Kiinnitä ohjain.

Varoitus! Älä koskaan kiristä holkkia ilman terää.
Tämä työkalu sisältää 3 mm:n ja 6 mm:n holkit. Voit vaihtaa holkin poistamalla holkkimutterin ja asentamalla haluamasi holkin.

Syvyysohjain

Leikkaussyvyyden ohjain (2) napsahtaa kiinnitysosiin kuvan mukaisesti. Pidä syvyysohjain aina paikoillaan työkalun käytön aikana. Parhaiden tuloksien saavuttamiseksi säädä ohjainta säätönupilla, jotta terä tulee ulos noin 3 mm leikattavasta materiaalista.

Oikeaoppinen käden asento (kuva G)

Varoitus! Voit vähentää vakavan henkilövahingon vaaraa pitämällä kädet **AINA** oikeassa asennossa.
Varoitus! Voit vähentää vakavan henkilövahingon vaaraa pitelemällä työkalua **AINA** tiukassa otteessa.
Varoitus! Työkalu voi pysähtyä (jos se on ylikuormitettu tai sitä on käytetty väärin) aiheuttaen vääntymistä. Varaudu aina sakkaukseen. Tartu työkaluun tukevasti molemmin käsin hallitaksesi vääntymistä ja estääksesi hallinnan menetyksen sekä mahdollisen loukkaantumisen.
Käsien oikeaoppinen asento edellyttää, että toinen käsi on kahvassa (10) ja toinen tukee akkua, jotta työkalun vääntövoimaa voidaan ohjata.

Käynnistäminen ja sammuttaminen

Käynnistä moottori liu'uttamalla kytkin ((1)) "I"-asentoon.
Sammuta moottori liu'uttamalla kytkin "O"-asentoon.

Turvallinen työkalun hallinta

- Varmista, ettei työstöpinnassa ei ole nauloja tai ruuveja. Jos koneella porataan naulaan tai ruuviin, työkalu voi ponnahtaa ja terä vaurioitua.
- Älä koskaan käytä työkalua yhdellä kädellä pitäen työstökappaleesta kiinni toisella kädellä. Kiinnitä työstökappale aina kiinni ja ohjaa työkalua molemmilla käsillä.
- Älä poraa kovalla pinnalla olevaan materiaaliin. Jätä materiaalin taakse vapaata tilaa terän ulostuloa varten.
- Irrota akku työkalusta ennen säätöjä, terien vaihtoa tai työkalun puhdistamista.
- Älä käynnistä työkalua terän ollessa kiinni materiaalissa. Terä voi jäädä kiinni materiaaliin.

Reiän poraaminen pistorasiaa varten (kuva H)

Varoitus! Katkaise kaikki jännitteenalaiset sähköpiirit alueella, jossa poraukset suoritetaan.

- Paina mahdolliset johdot syvälle pistorasiaan ja vältä niiden vaurioitumista poraamisen aikana.
- Merkitse pistorasian keskiosan asianmukainen sijainti seinään ennen pistorasian suojakannen ripustamista. Tarkista terän syvyys levyn sivua vasten varmistaaksesi, että se poraa kokonaan materiaalin läpi.
- Kiinnitä levy paikoilleen muutamalla kiinnittimellä ja vältä pistorasian tappia. Seinän levy menee tällöin hiukan ulostulevaan kiinnitysrasian ympärille.
- Kytke leikkuri päälle. Pidä työkalusta tiukasti kiinni molemmilla käsillä, työnnä terä suoraan pistorasian keskikohtaan.
- Leikkaa oikealle, kunnes kosketat rasian reunaa. Vedä terää ulos riittävästi, jotta terä poistuu rasian reunasta. Työnnä uudelleen pitäen terää varoen rasian ulko-osaa vasten.
- Seuraa rasian ulko-osaa kuvan mukaisesti painamalla konetta kevyesti rasiaan. Täten minimoidaan poikkeamat ja poraustulos on puhdas.

- Poista jäämät ja pöly pistorasiasta. Viimeistele kiinnittämällä seinälevy.

Huolto

Verkkojohdolla varustettu tai verkkojohdoton STANLEY FATMAX -laite/-työkalu on suunniteltu toimimaan mahdollisimman pitkään mahdollisimman vähällä huollolla. Oikea käsittely ja säännöllinen puhdistus varmistavat laitteen ongelmattoman toiminnan.

Varoitus! Ennen verkkojohdolla varustetun tai verkkojohdottoman sähkötyökalun huoltoa toimi seuraavasti:

- Sammuta laite/työkalu ja irrota se verkkovirrasta.
- Jos laitteessa/työkalussa on erillinen akku, sammuta laite/ työkalu ja irrota sen akku.
- Jos akku on kiinteä, käytä akku täysin loppuun ja sammuta laite sitten.
- Puhdista laitteen/työkalun/laturin ilma-aukot säännöllisesti pehmeällä harjalla tai kuivalla kangasliinalla.
- Puhdista moottorin kotelo säännöllisesti kostealla liinalla. Älä käytä hankaavia tai liuotinpohjaisia puhdistusaineita.

Pistokkeen vaihtaminen (koskee vain Isoa-Britanniaa ja Irlantia)

Jos uusi verkkopistoke täytyy asentaa:

- Hävitä vanha pistoke ympäristöystävällisesti.
- Liitä ruskea johto uuden pistokkeen jännitteiseen napaan.
- Liitä sininen johto tähtipisteliittimeen.

Varoitus! Maadoitusliittimeen ei tule tehdä liitoksia.

Noudata korkealaatuisten pistokkeiden mukana toimitettuja asennusohjeita. Suositeltu varoke: 5 A.

Ympäristönsuojelu

Toimita tämä laite kierrätykseen. Tällä symbolilla merkittyjä tuotteita ja akkuja ei saa hävittää tavallisen kotitalousjätteen mukana.

Tuotteissa ja akuissa on materiaaleja, jotka voidaan kerätä tai kierrättää uudelleen käyttöä varten.

Kierrätä sähkölaitteet ja akut paikallisten määräyksien mukaisesti. Lisätietoa on saatavilla osoitteessa www.2helpU.com.

Tekniset tiedot

		SFMCE200
Jännite	V_{DC}	18
Kuormittamaton nopeus	min^{-1}	26000
Holkkikoko asennettuna	mm	3,18
Paino	kg	1,02

Laturi		SFMCB11	SFMCB12	SFMCB14
Tulojännite	V_{AC}	230	230	230

Laturi		SFMCB11	SFMCB12	SFMCB14
Lähtöjännite	V_{DC}	18	18	18
Virta	A	1,25	2	4

Akku		SFMCB201	SFMCB202	SFMCB204	SFMCB206
Jännite	V_{DC}	18	18	18	18
Kapasiteetti	Ah	1,5	2,0	4,0	6,0
Tyyppi		Litiumioni	Litiumioni	Litiumioni	Litiumioni

Äänenpainetaso mitattuna EN62841:n mukaisesti:
Äänenpaine (L_{pA}) 79 dB(A), epävarmuus (K) 3 dB(A)
Äänitehotaso (L_{WA}) 87 dB(A), epävarmuus (K) 3 dB(A)

Tärinän kokonaisarvot (vektorisumma), määritetty standardin EN62841 mukaisesti:
Tärinäpäästöarvo a_h = 2,9 m/s² K = 1,5 m/s²

EU-vaatimustenmukaisuusvakuutus

KONEDIREKTIIVI

Kipsilevyleikkuri - SFMCE200

Stanley Europe ilmoittaa, että tuotteet, jotka on kuvattu kohdassa Tekniset tiedot, täyttävät seuraavien direktiivien vaatimukset:

2006/42/EC, EN 62841-1:2015 + AC:2015 +A11:2022; EN 62841-2-17:2017;

Nämä tuotteet täyttävät myös direktiivien 2014/30/EU ja 2011/65/EU vaatimukset. Lisätietoja saa ottamalla yhteyttä Stanley Europeen seuraavassa osoitteessa. Tiedot ovat myös käyttöoppaan takakannessa.

Allekirjoittanut vastaa teknisten tietojen kokoamisesta ja antaa tämän ilmoituksen STANLEY FATMAXin puolesta.

Patrick Diepenbach

Patrick Diepenbach
Pääjohtaja, Benelux
Stanley FatMax,
Egide Walschaertsstraat 14-18
2800 Mechelen, Belgia
30.06.2023

Takuu

STANLEY FATMAX on vakuuttunut tuotteidensa korkeasta laadusta ja tarjoaa kuluttajille 12 kuukauden takuun, joka astuu voimaan ostopäivänä.

SUOMI (Alkuperäisten ohjeiden käännös)

Takuu on lisäys kuluttajan laillisiin oikeuksiin eikä se vaikuta niihin. Tämä takuu on voimassa kaikissa EU- ja ETA-maissa sekä Isossa-Britanniassa.
Edellytyksenä takuun saamiselle on, että STANLEY FATMAX -ehdot ja että ostaja toimittaa ostotositteen jälleenmyyjälle tai valtuutetulle huoltoliikkeelle. STANLEY FATMAXin yhden vuoden takuun ehdot ja lähimmän valtuutetun korjauspalvelun yhteystiedot ovat saatavilla osoitteessa www.2helpU.com tai ottamalla yhteyttä paikalliseen STANLEY FATMAX -toimipisteeseen tässä ohjekirjassa ilmoitettuihin osoitteisiin. Käy verkkosivuillamme osoitteessa www.stanley.eu/3 ja rekisteröi uusi STANLEY FATMAX -tuotteesi saadaksesi tietoa uusista tuotteista ja erikoistarjouksista.STANLEY FATMAX -esitteessä olevaan edustajaan tai ota yhteyttä paikalliseen Stanley-toimipisteeseen tässä ohjekirjassa olevien osoitetietojen mukaisesti.
Valtuutettujen STANLEY FATMAX huoltoliikkeiden yhteystiedot sekä lisätietoja palveluistamme on myös Internetissä osoitteessa www.stanley.eu/3

ΕΛΛΗΝΙΚΑ (Μετάφραση των πρωτότυπων οδηγιών)

Προβλεπόμενη χρήση

Το εργαλείο κοπής γυψοσανίδων STANLEY FATMAX SFMCE200 έχει σχεδιαστεί για φρεζάρισμα ξύλου και προϊόντων ξύλου για εφαρμογές χόμπι και ιδιοκατασκευών. Αυτό το εργαλείο προορίζεται για επαγγελματική και ιδιωτική, μη επαγγελματική χρήση.

Οδηγίες ασφαλείας

Γενικές προειδοποιήσεις ασφαλείας για ηλεκτρικά εργαλεία

⚠ **Προειδοποίηση! Διαβάστε όλες τις προειδοποιήσεις ασφαλείας, τις οδηγίες, τις απεικονίσεις και τις προδιαγραφές που συνοδεύουν αυτό το ηλεκτρικό εργαλείο.** Η μη τήρηση οποιασδήποτε από τις οδηγίες που αναφέρονται πιο κάτω μπορεί να έχει ως αποτέλεσμα ηλεκτροπληξία, πυρκαγιά και/ή σοβαρό τραυματισμό.

Φυλάξτε όλες τις προειδοποιήσεις και τις οδηγίες για μελλοντική αναφορά. Ο όρος "ηλεκτρικό εργαλείο" σε όλες τις προειδοποιήσεις, αναφέρεται σε εργαλείο που τροφοδοτείται με ρεύμα από το ηλεκτρικό δίκτυο (με καλώδιο) ή σε εργαλείο που λειτουργεί με μπαταρία (χωρίς καλώδιο).

1. Ασφάλεια χώρου εργασίας

α. Διατηρείτε τον χώρο εργασίας καθαρό και καλά φωτισμένο. Οι ατακτοποίητοι ή σκοτεινοί χώροι γίνονται αιτίες ατυχημάτων.

(Μετάφραση των πρωτότυπων οδηγιών) ΕΛΛΗΝΙΚΑ

β. Μη χρησιμοποιείτε ηλεκτρικά εργαλεία σε περιβάλλον όπου υπάρχει κίνδυνος έκρηξης, όπως με παρουσία εύφλεκτων υγρών, αερίων ή σκόνης. Τα ηλεκτρικά εργαλεία παράγουν σπινθήρες που μπορεί να προκαλέσουν ανάφλεξη της σκόνης ή των αναθυμιάσεων.

γ. Κρατάτε μακριά παιδιά και παρευρισκόμενους όταν χρησιμοποιείτε ηλεκτρικό εργαλείο. Παράγοντες που αποσπούν την προσοχή μπορεί να σας κάνουν να χάσετε τον έλεγχο.

2. Ασφαλής χρήση ηλεκτρικού ρεύματος

α. Τα φις των ηλεκτρικών εργαλείων πρέπει να ταιριάζουν στην πρίζα.
Σε καμία περίπτωση μην τροποποιήσετε το φις, με κανένα τρόπο.
Μη χρησιμοποιείτε φις προσαρμογής με γειωμένα ηλεκτρικά εργαλεία.
Τα φις που δεν έχουν υποστεί τροποποιήσεις και οι κατάλληλες πρίζες μειώνουν τον κίνδυνο ηλεκτροπληξίας.

β. Αποφεύγετε την επαφή του σώματός σας με γειωμένες επιφάνειες, όπως σωλήνες, σώματα καλοριφέρ, κουζίνες και ψυγεία. Υπάρχει αυξημένος κίνδυνος ηλεκτροπληξίας αν το σώμα σας είναι γειωμένο.

γ. Μην εκθέσετε ηλεκτρικά εργαλεία σε βροχή ή υγρασία. Η διείσδυση νερού σε ένα ηλεκτρικό εργαλείο αυξάνει τον κίνδυνο ηλεκτροπληξίας.

δ. Μην κακομεταχειρίζεστε το καλώδιο. Ποτέ μη χρησιμοποιήσετε το καλώδιο για να μεταφέρετε, να τραβήξετε ή να αποσυνδέσετε από την πρίζα το ηλεκτρικό εργαλείο. Κρατάτε το καλώδιο μακριά από θερμότητα, λάδια, αιχμηρά άκρα ή κινούμενα μέρη. Τα καλώδια που έχουν υποστεί ζημιά ή είναι μπερδεμένα αυξάνουν τον κίνδυνο ηλεκτροπληξίας.

ε. Όταν εργάζεστε με ηλεκτρικό εργαλείο σε εξωτερικούς χώρους, χρησιμοποιείτε πάντοτε καλώδιο προέκτασης κατάλληλο για εργασία σε εξωτερικούς χώρους. Η χρήση καλωδίου κατάλληλου για εργασία σε εξωτερικούς χώρους μειώνει τον κίνδυνο ηλεκτροπληξίας.

στ. Εάν είναι αναπόφευκτη η χρήση ενός ηλεκτρικού εργαλείου σε συνθήκες υγρασίας, χρησιμοποιήστε μια διάταξη προστασίας από ρεύμα διαρροής (RCD). Η χρήση μιας διάταξης RCD μειώνει τον κίνδυνο ηλεκτροπληξίας.

3. Ατομική ασφάλεια

α. Όταν χρησιμοποιείτε ηλεκτρικό εργαλείο, να είστε σε εγρήγορση, να συγκεντρώνεστε στην εργασία που κάνετε και να επιστρατεύετε την κοινή λογική. Μη χρησιμοποιείτε ηλεκτρικό εργαλείο όταν είστε κουρασμένος/-η ή υπό την επήρεια ναρκωτικών, οινοπνεύματος ή φαρμακευτικής αγωγής. Μια στιγμή απροσεξίας κατά τη χρήση ηλεκτρικών εργαλείων μπορεί να προκαλέσει σοβαρό τραυματισμό.

β. **Χρησιμοποιείτε ατομικό εξοπλισμό προστασίας. Πάντα φοράτε προστασία ματιών.** Ο εξοπλισμός προστασίας, όπως μάσκα κατά της σκόνης, αντιολισθητικά παπούτσια ασφαλείας, κράνος ή προστασία ακοής, όταν χρησιμοποιείται για τις κατάλληλες συνθήκες, θα μειώσει τους τραυματισμούς και τις σωματικές βλάβες.

γ. **Αποτρέπετε την ακούσια ενεργοποίηση. Βεβαιωθείτε ότι ο διακόπτης βρίσκεται στη θέση απενεργοποίησης πριν συνδέσετε το εργαλείο σε πηγή ρεύματος και/ή πακέτο μπαταριών, καθώς και πριν πάρετε στα χέρια σας ή μεταφέρετε το εργαλείο.** Η μεταφορά ηλεκτρικών εργαλείων με το δάχτυλο πάνω στον διακόπτη ή η σύνδεση στο ρεύμα ηλεκτρικών εργαλείων με τον διακόπτη στη θέση ενεργοποίησης, ενέχει κινδύνους ατυχημάτων.

δ. **Πριν θέσετε σε λειτουργία το ηλεκτρικό εργαλείο, αφαιρέστε τυχόν εργαλεία ή κλειδιά ρύθμισης.** Εάν αφήσετε ένα εργαλείο ή κλειδί πάνω σε κάποιο περιστρεφόμενο εξάρτημα του ηλεκτρικού εργαλείου, μπορεί να προκληθούν τραυματισμοί.

ε. **Μην τεντώνεστε υπερβολικά. Διατηρείτε πάντα σταθερή στήριξη στα πόδια σας και καλή ισορροπία.** Έτσι μπορείτε να έχετε καλύτερο έλεγχο του ηλεκτρικού εργαλείου σε μη αναμενόμενες καταστάσεις.

στ. **Φοράτε κατάλληλη ενδυμασία εργασίας. Μη φοράτε φαρδιά ρούχα ή κοσμήματα. Κρατάτε τα μαλλιά και τα ρούχα σας μακριά από κινούμενα μέρη.** Τα φαρδιά ρούχα, τα κοσμήματα και τα μακριά μαλλιά μπορούν να πιαστούν σε κινούμενα μέρη.

ζ. **Αν παρέχονται διατάξεις για τη σύνδεση συστημάτων απομάκρυνσης και συλλογής της σκόνης, βεβαιωθείτε ότι αυτές είναι συνδεδεμένες και χρησιμοποιούνται σωστά.** Η χρήση διατάξεων συλλογής της σκόνης μπορεί να μειώσει τους κινδύνους που προέρχονται από τη σκόνη.

η. **Μην αφήνετε την εξοικείωση που έχετε αποκτήσει από τη συχνή χρήση εργαλείων να σας επιτρέψει να εφησυχάσετε ώστε να αγνοείτε τις αρχές ασφαλούς χρήσης των εργαλείων.** Μια απρόσεκτη ενέργεια μπορεί να προκαλέσει βαρύ τραυματισμό μέσα σε κλάσματα του δευτερολέπτου.

4. Χρήση και φροντίδα ηλεκτρικών εργαλείων

α. **Μην υπερφορτώνετε το ηλεκτρικό εργαλείο. Χρησιμοποιείτε το σωστό ηλεκτρικό εργαλείο για την εφαρμογή σας.**
Το σωστό ηλεκτρικό εργαλείο θα εκτελέσει την εργασία καλύτερα και ασφαλέστερα, με την ένταση χρήσης για την οποία σχεδιάστηκε.

β. **Μη χρησιμοποιήσετε το ηλεκτρικό εργαλείο αν ο διακόπτης του δεν μπορεί να το ενεργοποιεί και απενεργοποιεί.**
Οποιοδήποτε ηλεκτρικό εργαλείο δεν μπορεί να ελεγχθεί μέσω του διακόπτη του είναι επικίνδυνο και πρέπει να επισκευαστεί.

γ. **Αποσυνδέστε το φις από την πηγή ρεύματος και/ή αφαιρέστε από το ηλεκτρικό εργαλείο το πακέτο μπαταριών, αν είναι αποσπώμενο, πριν διεξάγετε οποιαδήποτε ρύθμιση, αλλαγή αξεσουάρ ή όταν πρόκειται να αποθηκεύσετε οποιοδήποτε ηλεκτρικό εργαλείο.** Τέτοια προληπτικά μέτρα ασφαλείας μειώνουν τον κίνδυνο αθέλητης εκκίνησης του ηλεκτρικού εργαλείου.

δ. **Φυλάσσετε μακριά από παιδιά τα ηλεκτρικά εργαλεία που δεν χρησιμοποιείτε. Μην αφήνετε να χρησιμοποιήσουν ηλεκτρικό εργαλείο άτομα που δεν είναι εξοικειωμένα με αυτό ή άτομα που δεν έχουν διαβάσει αυτές τις οδηγίες χρήσης.**
Τα ηλεκτρικά εργαλεία είναι επικίνδυνα στα χέρια μη εκπαιδευμένων χρηστών.

ε. **Συντηρείτε τα ηλεκτρικά εργαλεία και τα αξεσουάρ. Ελέγχετε για προβλήματα ευθυγράμμισης ή για μάγκωμα των κινούμενων εξαρτημάτων, θραύση εξαρτημάτων, καθώς και για οποιοδήποτε άλλο πρόβλημα μπορεί να επηρεάσει τη λειτουργία του ηλεκτρικού εργαλείου. Αν το ηλεκτρικό εργαλείο έχει υποστεί ζημιά, δώστε το για επισκευή πριν το χρησιμοποιήσετε.** Η ανεπαρκής συντήρηση των ηλεκτρικών εργαλείων αποτελεί αιτία πολλών ατυχημάτων.

στ. **Διατηρείτε τα κοπτικά εργαλεία κοφτερά και καθαρά.** Τα κοπτικά εργαλεία με κοφτερές κοπτικές αιχμές που συντηρούνται σωστά έχουν λιγότερες πιθανότητες να μαγκώσουν και ελέγχονται ευκολότερα.

ζ. **Χρησιμοποιείτε το ηλεκτρικό εργαλείο, τα αξεσουάρ και τα εξαρτήματα εργασίας των εργαλείων κλπ. σύμφωνα με τις παρούσες οδηγίες, λαμβάνοντας υπόψη σας τις συνθήκες εργασίας και την εργασία που θέλετε να εκτελέσετε.** Η χρήση του ηλεκτρικού εργαλείου για εργασίες διαφορετικές από τις προβλεπόμενες θα μπορούσε να οδηγήσει σε επικίνδυνη κατάσταση.

η. **Διατηρείτε τις λαβές και τις επιφάνειες κρατήματος στεγνές, καθαρές και απαλλαγμένες από λάδι και γράσο. Οι ολισθηρές λαβές και επιφάνειες κρατήματος δεν επιτρέπουν τον ασφαλή χειρισμό και έλεγχο του εργαλείου σε μη αναμενόμενες καταστάσεις.**

5. Χρήση και φροντίδα εργαλείων μπαταρίας

α. **Επαναφορτίζετε μόνο με τον φορτιστή που καθορίζει ο κατασκευαστής.** Ένας φορτιστής που είναι κατάλληλος για ένα τύπο πακέτου μπαταριών μπορεί να δημιουργήσει κίνδυνο πυρκαγιάς αν χρησιμοποιηθεί με άλλο πακέτο μπαταριών.

β. **Χρησιμοποιείτε τα ηλεκτρικά εργαλεία αποκλειστικά και μόνο με τα καθοριζόμενα πακέτα μπαταριών.** Η χρήση άλλων πακέτων μπαταριών μπορεί να προκαλέσει κίνδυνο τραυματισμού και πυρκαγιάς.

γ. **Όταν το πακέτο μπαταριών δεν χρησιμοποιείται, κρατάτε το μακριά από άλλα μεταλλικά αντικείμενα, όπως συνδετήρες, κέρματα, κλειδιά, καρφιά, βίδες ή άλλα μικρά μεταλλικά αντικείμενα που μπορούν να βραχυκυκλώσουν τους δύο ακροδέκτες του.** Αν βραχυκυκλωθούν οι ακροδέκτες της μπαταρίας, μπορεί να προκληθούν εγκαύματα ή πυρκαγιά.

δ. **Αν οι μπαταρίες υποστούν κακομεταχείριση, μπορεί να διαρρεύσει υγρό. Αποφύγετε την επαφή. Αν κατά λάθος έρθετε σε επαφή, ξεπλύνετε με νερό. Σε περίπτωση που το υγρό έλθει σε επαφή με τα μάτια σας, ζητήστε επιπλέον και ιατρική βοήθεια.** Το υγρό που διαρρέει από την μπαταρία μπορεί να προκαλέσει ερεθισμούς ή εγκαύματα.

ε. **Μη χρησιμοποιήσετε πακέτο μπαταριών ή εργαλείο που έχει υποστεί ζημιά ή τροποποίηση. Οι μπαταρίες που έχουν υποστεί ζημιά ή τροποποίηση μπορεί να έχουν απρόβλεπτη συμπεριφορά, με αποτέλεσμα φωτιά, έκρηξη ή κίνδυνο τραυματισμού.**

στ. **Μην εκθέσετε ένα πακέτο μπαταριών ή εργαλείο σε φωτιά ή υπερβολική θερμοκρασία. Η έκθεση σε φωτιά ή σε θερμοκρασία πάνω από 130 °C μπορεί να προκαλέσει έκρηξη.**

ζ. **Τηρείτε όλες τις οδηγίες φόρτισης και μη φορτίζετε το πακέτο μπαταριών ή το εργαλείο εκτός των ορίων θερμοκρασίας που ορίζονται στις προδιαγραφές. Η ακατάλληλη φόρτιση ή η φόρτιση σε θερμοκρασίες εκτός των προβλεπόμενων ορίων μπορεί να προξενήσει ζημιά στην μπαταρία και να αυξήσει τον κίνδυνο φωτιάς.**

6. Σέρβις

α. **Αναθέτετε το σέρβις του ηλεκτρικού εργαλείου σας σε εξειδικευμένο τεχνικό επισκευών που χρησιμοποιεί μόνο γνήσια ανταλλακτικά.**
Έτσι θα εξασφαλίσετε τη διατήρηση της ασφάλειας του ηλεκτρικού εργαλείου.

β. **Ποτέ μην υποβάλετε σε σέρβις πακέτα μπαταριών που έχουν υποστεί ζημιά. Το σέρβις των πακέτων μπαταριών πρέπει να γίνεται μόνο από τον κατασκευαστή ή από εξουσιοδοτημένους παρόχους σέρβις.**

Πρόσθετες προειδοποιήσεις ασφαλείας για ηλεκτρικά εργαλεία

Προειδοποίηση! Προειδοποίηση! Πρόσθετες προειδοποιήσεις ασφαλείας για εργαλεία κοπής ανοιγμάτων.

- **Χρησιμοποιείτε σφιγκτήρες ή άλλο πρακτικό μέσο για να στερεώνετε και να στηρίζετε το αντικείμενο εργασίας σε σταθερό υπόβαθρο.** Αν κρατάτε το αντικείμενο εργασίας με το χέρι σας ή κόντρα στο σώμα σας, το αντικείμενο εργασίας δεν είναι σταθερό και μπορεί να προκληθεί απώλεια ελέγχου.
- **Κρατάτε τα ηλεκτρικά εργαλεία από μονωμένες επιφάνειες κρατήματος, όταν εκτελείτε κάποια εργασία κατά την οποία το εργαλείο κοπής μπορεί να έρθει σε επαφή με αθέατα καλώδια.** Η επαφή με καλώδιο υπό τάση θα θέσει υπό ηλεκτρική τάση ορισμένα εκτεθειμένα μεταλλικά μέρη του εργαλείου και θα προκαλέσει ηλεκτροπληξία στον χειριστή.

Προειδοποίηση! Μετά την αλλαγή εξαρτημάτων εργασίας ή την πραγματοποίηση οποιωνδήποτε ρυθμίσεων, να βεβαιώνεστε ότι το παξιμάδι χιτωνίου σύσφιγξης έχει συσφιχτεί σωστά, για την αποφυγή τραυματισμού.

Προειδοποίηση! Μην πιέζετε τα κουμπιά ασφάλισης άξονα ή ασφάλισης χιτωνίου σύσφιγξης ενώ είναι σε λειτουργία το μοτέρ. Ο χειριστής μπορεί να χάσει τον έλεγχο με αποτέλεσμα να του πέσει το εργαλείο. Μπορεί να προκύψει τραυματισμός ατόμων ή σοβαρή ζημιά στο εργαλείο.

Προειδοποίηση! Απενεργοποιήστε όλα τα ηλεκτροφόρα κυκλώματα προς οποιεσδήποτε περιοχές θα γίνουν κοπές εσωτερικών ανοιγμάτων, για την αποφυγή φωτιάς ή σοβαρού τραυματισμού.

Προειδοποίηση! Μην αγγίζετε το εξάρτημα εργασίας ή το παξιμάδι χιτωνίου σύσφιγξης κατά τη διάρκεια της κοπής υλικού ή αμέσως μετά από αυτή. Το εξάρτημα εργασίας και το παξιμάδι χιτωνίου σύσφιγξης μπορεί να είναι αρκετά καυτά για να προκαλέσουν έγκαυμα σε γυμνό δέρμα.

- **Μην έχετε ή θέτετε σε λειτουργία το ηλεκτρικό εργαλείο ενώ το μεταφέρετε στο πλευρό σας.** Το περιστρεφόμενο εξάρτημα εργασίας μπορεί να μπερδευτεί στα ρούχα σας και να προκαλέσει τραυματισμό.
- **Πάντα φοράτε προστασία ματιών.** Πρέπει να χρησιμοποιείτε μάσκα προστασίας από σκόνη και προστατευτικά ακοής όπου απαιτείται από τις συνθήκες. Συνιστάται η χρήση μέσων ατομικής προστασίας. ΝΑ ΕΡΓΑΖΕΣΤΕ ΜΕ ΑΣΦΑΛΕΙΑ.
- **Πάντα χρησιμοποιείτε το εργαλείο με τον οδηγό βάθους στη θέση του.** Ο οδηγός εμποδίζει το εξάρτημα εργασίας να βυθίζεται υπερβολικά βαθιά στο υλικό που κόβεται. Θα πρέπει να διατηρείτε το βάθος βύθισης στο ελάχιστο απαιτούμενο, για να αποφύγετε τον κίνδυνο κοπής ηλεκτρικών καλωδίων.
- **Μη χρησιμοποιείτε αυτό το εργαλείο με τρυπάνια ή μύτες κατσαβιδιού.** Το εργαλείο αυτό δεν προορίζεται για χρήση ως δράπανο ή κατσαβίδι.
- **Να βεβαιώνεστε ότι τα κοπτικά εξαρτήματα εργασίας που χρησιμοποιείτε είναι αιχμηρά και σε καλή κατάσταση.** Τα εξαρτήματα εργασίας που έχουν υποστεί ζημιά μπορεί να προκαλέσουν αναπήδηση του εργαλείου, τραυματίζοντας τον χειριστή.

- **Ποτέ μην αγγίζετε το εξάρτημα εργασίας αμέσως μετά τη χρήση.** Μπορεί να έχει αποκτήσει εξαιρετικά υψηλή θερμοκρασία.
- **Πάντα τηρείτε τις υποδείξεις ταχύτητας του κατασκευαστή του εξαρτήματος εργασίας, επειδή για ορισμένους σχεδιασμούς εξαρτημάτων εργασίας απαιτούνται ειδικές ταχύτητες, για λόγους ασφάλειας ή απόδοσης.** Αν δεν είστε βέβαιοι για τη σωστή ταχύτητα ή αντιμετωπίζετε πρόβλημα οποιουδήποτε τύπου, επικοινωνήστε με τον κατασκευαστή του εξαρτήματος εργασίας.
- **Να βεβαιώνεστε ότι το μοτέρ έχει σταματήσει τελείως πριν αφήσετε το εργαλείο από τα χέρια σας.** Αν η κοπτική κεφαλή εξακολουθεί να περιστρέφεται όταν αφήνετε κάτω το εργαλείο, θα μπορούσε να προκαλέσει τραυματισμό ή ζημιά.
- **Να βεβαιώνεστε ότι το εξάρτημα εργασίας είναι σε απόσταση ασφαλείας από το αντικείμενο εργασίας πριν θέσετε σε λειτουργία το μοτέρ.**
  Αν το εξάρτημα εργασίας είναι σε επαφή με το αντικείμενο εργασίας όταν ξεκινά το μοτέρ, θα μπορούσε να προκληθεί αναπήδηση του εργαλείου, με αποτέλεσμα ζημιά και τραυματισμό.
- **Αν το εργαλείο δεν μπορεί να λειτουργήσει κανονικά, παραδώστε το σε ένα εξουσιοδοτημένο κέντρο σέρβις.** Δεν υπάρχουν στο εσωτερικό αυτού του εργαλείου εξαρτήματα που επιδέχονται σέρβις από τον χρήστη. Το εργαλείο επιτρέπεται να ανοίγεται μόνο από εκπαιδευμένο προσωπικό σέρβις.
- **Τα ανοίγματα αερισμού συχνά καλύπτουν κινούμενα μέρη και θα πρέπει να αποφεύγονται.** Τα ρούχα με φαρδιά εφαρμογή, τα κοσμήματα και τα μακριά μαλλιά μπορούν να πιαστούν σε κινούμενα μέρη.
- **Χρησιμοποιείτε μόνο εξαρτήματα εργασίας με διάμετρο στελέχους ίση με το μέγεθος του χιτωνίου σύσφιγξης που έχει εγκατασταθεί στο εργαλείο.**
- **Χρησιμοποιείτε μόνο εξαρτήματα εργασίας που είναι κατάλληλα για την ταχύτητα χωρίς φορτίο του εργαλείου.**
- **Ποτέ μη χρησιμοποιείτε εξαρτήματα εργασίας με διάμετρο μεγαλύτερη από τη μέγιστη διάμετρο που ορίζεται στην ενότητα τεχνικών χαρακτηριστικών.**

Υπολειπόμενοι κίνδυνοι.

Κατά τη χρήση του εργαλείου μπορεί να δημιουργηθούν πρόσθετοι υπολειπόμενοι κίνδυνοι, οι οποίοι ενδέχεται να μη συμπεριλαμβάνονται στις προειδοποιήσεις ασφαλείας που εσωκλείονται. Αυτοί οι κίνδυνοι μπορεί να προκληθούν από κακή χρήση, παρατεταμένη χρήση κλπ.
Παρά την εφαρμογή των σχετικών κανονισμών ασφαλείας και τη χρήση διατάξεων ασφαλείας, ορισμένοι υπολειπόμενοι κίνδυνοι δεν είναι δυνατό να αποφευχθούν. Σε αυτούς περιλαμβάνονται:

- Τραυματισμοί από επαφή με περιστρεφόμενα/ κινούμενα μέρη.
- Τραυματισμοί κατά την αλλαγή οποιωνδήποτε εξαρτημάτων, λεπίδων ή αξεσουάρ.
- Σωματικές βλάβες από παρατεταμένη χρήση εργαλείου. Όταν χρησιμοποιείτε οποιοδήποτε εργαλείο για παρατεταμένα χρονικά διαστήματα, μην παραλείπετε με κανένα τρόπο να κάνετε τακτικά διαλείμματα.
- Βλάβη της ακοής.
- Κίνδυνοι για την υγεία που προκαλούνται από την εισπνοή σκόνης κατά τη χρήση του εργαλείου (παράδειγμα:- κατά την εργασία με ξύλο, ειδικά δρυ, οξιά και MDF).

Ετικέτες πάνω στο εργαλείο

Το εργαλείο φέρει τα παρακάτω εικονογράμματα μαζί με τον κωδικό ημερομηνίας:

Προειδοποίηση! Για να μειωθεί ο κίνδυνος τραυματισμού, ο χρήστης πρέπει να διαβάσει το εγχειρίδιο οδηγιών.

Μην κοιτάζετε απ' ευθείας τη λάμπα λειτουργίας.

Πρόσθετες οδηγίες ασφαλείας για μπαταρίες και φορτιστές

Μπαταρίες

- Ποτέ μην επιχειρήσετε να τις ανοίξετε, για κανένα λόγο.
- Μην εκθέτετε την μπαταρία σε νερό.
- Μην τις αποθηκεύετε σε θέσεις όπου η θερμοκρασία ενδέχεται να υπερβεί τους 40 °C.
- Η φόρτιση πρέπει να γίνεται μόνο σε θερμοκρασίες περιβάλλοντος μεταξύ 10 °C και 40 °C.
- Η φόρτιση πρέπει να γίνεται μόνο με τους φορτιστές που παρέχονται μαζί με το εργαλείο.
- Κατά την απόρριψη των μπαταριών, να ακολουθείτε τις οδηγίες που παρέχονται στην ενότητα "Προστασία του περιβάλλοντος".

Μην επιχειρήσετε να φορτίσετε μπαταρίες που έχουν υποστεί ζημιά.

Φορτιστές

- Ο φορτιστής STANLEY FATMAX πρέπει να χρησιμοποιείται αποκλειστικά και μόνο για τη φόρτιση της μπαταρίας του εργαλείου το οποίο συνοδεύει. Άλλες μπαταρίες ενδέχεται να εκραγούν, προκαλώντας τραυματισμό ατόμων και ζημιές.

- Ποτέ μην επιχειρήσετε να φορτίσετε μη επαναφορτιζόμενες μπαταρίες.
- Φροντίζετε να αντικαθίστανται άμεσα τα καλώδια που έχουν υποστεί ζημιά.
- Μην εκθέτετε τον φορτιστή σε νερό.
- Μην ανοίξετε τον φορτιστή.
- Μην εισάγετε οποιαδήποτε αντικείμενα μέσα στο φορτιστή.

Ο φορτιστής προορίζεται για χρήση σε εσωτερικούς χώρους μόνο.

Διαβάστε το εγχειρίδιο οδηγιών πριν τη χρήση.

Ασφαλής χρήση ηλεκτρικού ρεύματος

Ο φορτιστής φέρει διπλή μόνωση. Επομένως, δεν απαιτείται αγωγός γείωσης. Πάντα ελέγχετε ότι η τάση ρεύματος δικτύου συμφωνεί με αυτήν που αναγράφεται στην πινακίδα τεχνικών χαρακτηριστικών. Ποτέ μην επιχειρήσετε να αντικαταστήσετε τη μονάδα φορτιστή με κανονικό φις ρεύματος δικτύου.

- Αν το καλώδιο ρεύματος έχει υποστεί ζημιά, πρέπει να αντικατασταθεί από τον κατασκευαστή ή εξουσιοδοτημένο κέντρο σέρβις STANLEY FATMAX, για την αποφυγή κινδύνου.

Χαρακτηριστικά

Στο εργαλείο αυτό διατίθενται ορισμένα ή όλα τα παρακάτω χαρακτηριστικά.

1. Διακόπτης ενεργοποίησης/ απενεργοποίησης (ON/OFF)
2. Οδηγός βάθους κοπής
3. Παξιμάδι χιτωνίου σύσφιγξης
4. Κουμπί ασφάλισης χιτωνίου σύσφιγξης
5. Λαβή χιτωνίου σύσφιγξης
6. Κουμπί ασφάλισης άξονα
7. Φως εργασίας LED
8. Πακέτο μπαταριών (δεν συμπεριλαμβάνεται)
9. Κουμπί απελευθέρωσης μπαταρίας
10. Κύρια λαβή
11. Θέση σύνδεσης αξεσουάρ

Χρήση

Προειδοποίηση! Αφήνετε το εργαλείο να λειτουργήσει με τον δικό του ρυθμό.
Μην υπερφορτώνετε το εργαλείο.

Φόρτιση της μπαταρίας (Εικ. A)

Η μπαταρία πρέπει να φορτιστεί πριν την πρώτη χρήση και όταν δεν μπορεί πλέον να παρέχει επαρκή ισχύ σε εργασίες που πριν γινόντουσαν εύκολα.
Η μπαταρία μπορεί να θερμαίνεται κατά τη φόρτιση. Κάτι τέτοιο είναι φυσιολογικό και δεν υποδηλώνει πρόβλημα.
Προειδοποίηση! Μη φορτίζετε την μπαταρία σε θερμοκρασίες περιβάλλοντος κάτω από 10 °C ή πάνω από 40 °C. Η συνιστώμενη θερμοκρασία φόρτισης είναι περίπου 24 °C.
ΣΗΜΕΙΩΣΗ: Ο φορτιστής δεν θα φορτίσει μια μπαταρία με θερμοκρασία στοιχείων κάτω από περίπου 10 °C ή πάνω από 40 °C.
Η μπαταρία θα πρέπει να παραμείνει στον φορτιστή και αυτός θα αρχίσει να τη φορτίζει αυτόματα μόλις η θερμοκρασία των στοιχείων αυξηθεί ή μειωθεί αντίστοιχα.
ΣΗΜΕΙΩΣΗ: Για να εξασφαλίσετε μέγιστη απόδοση και μέγιστη ωφέλιμη ζωή των πακέτων μπαταριών ιόντων λιθίου, φορτίστε πλήρως το πακέτο μπαταριών πριν την πρώτη χρήση.

u Συνδέστε τον φορτιστή (12) σε κατάλληλη πρίζα πριν εισάγετε το πακέτο μπαταριών (8).

- Η πράσινη λυχνία φόρτισης (8a) θα αναβοσβήνει συνεχώς υποδηλώνοντας ότι έχει αρχίσει η διαδικασία φόρτισης.
- Η φόρτιση έχει ολοκληρωθεί όταν η πράσινη λυχνία φόρτισης (8a) παραμένει μόνιμα αναμμένη. Τότε το πακέτο μπαταριών (8) είναι πλήρως φορτισμένο και μπορείτε να το αφαιρέσετε και να το χρησιμοποιήσετε ή να το αφήσετε τοποθετημένο στον φορτιστή (12).
- Φορτίζετε τις αποφορτισμένες μπαταρίες εντός 1 εβδομάδας. Η διάρκεια ζωής μιας μπαταρίας μειώνεται σημαντικά αν αποθηκευτεί σε αποφορτισμένη κατάσταση.

Λειτουργίες LED φορτιστή

	Σε φόρτιση: Πράσινη LED - αναβοσβήνει	
	Φόρτιση ολοκληρώθηκε: Πράσινη LED - σταθερά αναμμένη	
	Καθυστέρηση θερμού/ψυχρού πακέτου μπαταριών: Πράσινη LED - αναβοσβήνει Κόκκινη LED - σταθερά αναμμένη	

ΣΗΜΕΙΩΣΗ: Ο συμβατός φορτιστής (ή φορτιστές) δεν θα φορτίσει πακέτο μπαταριών που παρουσιάζει βλάβη.

Ο φορτιστής θα υποδεικνύει βλάβη του πακέτου μπαταριών με το να μην ανάβει καμία λυχνία.
ΣΗΜΕΙΩΣΗ: Αυτό θα μπορούσε να σημαίνει και πρόβλημα με τον φορτιστή. Αν ο φορτιστής υποδηλώνει πρόβλημα, δώστε τον φορτιστή και το πακέτο μπαταριών για έλεγχο σε εξουσιοδοτημένο κέντρο σέρβις.

Παραμονή της μπαταρίας στον φορτιστή

Ο φορτιστής και το πακέτο μπαταριών μπορούν να παραμείνουν συνδεδεμένα επ' αόριστον με τη λυχνία LED αναμμένη.
Ο φορτιστής θα διατηρήσει το πακέτο μπαταριών σε βέλτιστη κατάσταση και πλήρως φορτισμένο.

Καθυστέρηση θερμού/ψυχρού πακέτου μπαταριών

Αν ο φορτιστής ανιχνεύσει ότι μια μπαταρία βρίσκεται σε πολύ υψηλή ή πολύ χαμηλή θερμοκρασία, τότε ξεκινά αυτόματα μια Καθυστέρηση θερμού/ψυχρού πακέτου, η πράσινη LED (12a) αναβοσβήνει, ενώ η κόκκινη LED (12b) παραμένει αναμμένη συνεχώς, και η φόρτιση αναστέλλεται έως ότου η μπαταρία αποκτήσει κατάλληλη θερμοκρασία. Κατόπιν, ο φορτιστής αρχίζει αυτόματα τη φόρτιση του πακέτου μπαταριών. Αυτή η λειτουργία διασφαλίζει τη μέγιστη διάρκεια ζωής της μπαταρίας.

Ενδεικτική λυχνία κατάστασης φόρτισης μπαταρίας (Εικ. B)

Η μπαταρία περιλαμβάνει μια ένδειξη κατάστασης φόρτισης για να μπορείτε να εκτιμάτε εύκολα τη διάρκεια ζωής της μπαταρίας, όπως δείχνει η εικόνα B. Πατώντας το κουμπί κατάστασης φόρτισης (8a) μπορείτε να δείτε εύκολα τη φόρτιση που απομένει στην μπαταρία, όπως παρουσιάζεται στην εικόνα B.

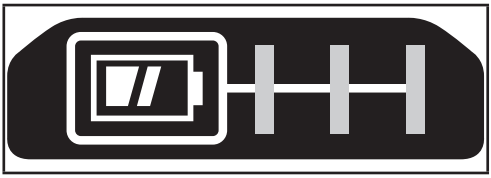

Εισαγωγή και αφαίρεση του πακέτου μπαταριών από το εργαλείο

Προειδοποίηση! Πριν την αφαίρεση ή την τοποθέτηση της μπαταρίας, βεβαιωθείτε ότι έχετε χρησιμοποιήσει το κουμπί ασφάλισης, για να αποφύγετε ενεργοποίηση του διακόπτη.

Για να εγκαταστήσετε το πακέτο μπαταριών (Εικ. C)

- Εισάγετε το πακέτο μπαταριών με σταθερή πίεση μέσα στο εργαλείο έως ακούσετε ήχο ασφάλισης, όπως δείχνει η εικόνα C. Βεβαιωθείτε ότι το πακέτο μπαταριών έχει εδράσει πλήρως και έχει ασφαλίσει καλά στη θέση του.

Για να αφαιρέσετε το πακέτο μπαταριών (Εικ. D)

- Πατήστε το κουμπί απελευθέρωσης μπαταρίας (9) όπως δείχνει η εικόνα D και τραβήξτε το πακέτο μπαταριών έξω από το εργαλείο.

Άγκιστρο ζώνης (προαιρετικός εξοπλισμός) (Εικ. E, F)

Προειδοποίηση! Για να μειώσετε τον κίνδυνο σοβαρού τραυματισμού, θέστε το κουμπί επιλογής κίνησης εμπρός/όπισθεν στη θέση ασφάλισης στην απενεργοποίηση ή απενεργοποιήστε το εργαλείο και αποσυνδέστε το πακέτο μπαταριών πριν κάνετε οποιεσδήποτε ρυθμίσεις ή πριν αφαιρέσετε/τοποθετήσετε προσαρτήματα ή αξεσουάρ. Τυχόν αθέλητη εκκίνηση μπορεί να προκαλέσει τραυματισμό.
Προειδοποίηση! Για να μειώσετε τον κίνδυνο σοβαρού τραυματισμού, χρησιμοποιείτε ΜΟΝΟ το άγκιστρο ζώνης (14) του εργαλείου για να αναρτάτε το εργαλείο από μια ζώνη εργασίας. ΜΗ χρησιμοποιείτε το άγκιστρο ζώνης (14) για πρόσδεση ή στερέωση του εργαλείου σε άτομο ή αντικείμενο κατά τη διάρκεια της χρήσης. ΜΗ χρησιμοποιείτε το άγκιστρο ζώνης για να αναρτάτε το εργαλείο σε υπερυψωμένες θέσεις ή για να αναρτάτε αντικείμενα.
Προειδοποίηση! Για να μειώσετε τον κίνδυνο σοβαρού τραυματισμού, να βεβαιώνεστε ότι είναι καλά στερεωμένη η βίδα (13) που συγκρατεί το άγκιστρο ζώνης.
ΣΗΜΕΙΩΣΗ: Όταν προσαρτάτε ή αντικαθιστάτε το άγκιστρο ζώνης (14), χρησιμοποιείτε μόνο την παρεχόμενη βίδα (13). Φροντίζετε να στερεώνετε τη βίδα με ασφάλεια.
Το άγκιστρο ζώνης (14) μπορεί να προσαρτηθεί σε οποιαδήποτε από τις δύο πλευρές του εργαλείου με χρήση μόνο της παρεχόμενης βίδας (13), για ευκολία χρήσης από αριστερόχειρες ή δεξιόχειρες χρήστες. Αν το άγκιστρο δεν είναι επιθυμητό μπορεί να αφαιρεθεί από το εργαλείο.
Για να μετακινήσετε το άγκιστρο ζώνης, αφαιρέστε τη βίδα (13) που συγκρατεί στη θέση του το άγκιστρο ζώνης (14) και κατόπιν εγκαταστήστε το πάλι στην αντίθετη πλευρά. Φροντίζετε να σφίγγετε καλά τη βίδα (13).
ΣΗΜΕΙΩΣΗ: Διατίθενται διάφορα άγκιστρα και διαμορφώσεις φύλαξης για ράγες τοίχου.
Παρακαλούμε επισκεφθείτε την ιστοσελίδα μας www.stanley.eu/3 για να περισσότερες πληροφορίες.

Εγκατάσταση και αφαίρεση του εξαρτήματος εργασίας

Αυτό το εργαλείο έχει σχεδιαστεί για σπειροειδή κοπτικά εξαρτήματα με στέλεχος 3 mm, 4 mm (δεν συμπεριλαμβάνονται) ή 6 mm και έχει σύστημα αλλαγής εξαρτήματος εργασίας χωρίς εργαλείο. Για να αλλάξετε εξαρτήματα εργασίας, ΠΡΩΤΑ απενεργοποιήστε το εργαλείο και αποσυνδέστε την μπαταρία από το εργαλείο. Αφαιρέστε τον οδηγό βάθους κοπής (2).

- Για να αντικαταστήσετε το εξάρτημα εργασίας, πατήστε και το κουμπί ασφάλισης άξονα (6) και την ασφάλιση χιτωνίου σύσφιγξης (4) και περιστρέψτε τη λαβή χιτωνίου σύσφιγξης (5) αριστερόστροφα
- Εισαγάγετε ή αφαιρέστε το εξάρτημα εργασίας.

Προειδοποίηση! Τα εξαρτήματα εργασίας είναι αιχμηρά και θα πρέπει να τα χειρίζεστε με εξαιρετική προσοχή.
Προειδοποίηση! Όταν αντικαθιστάτε εξαρτήματα εργασίας, μην εισάγετε τις κοπτικές αυλακώσεις μέσα στο χιτώνιο σύσφιγξης. Αυτό μπορεί να έχει ως αποτέλεσμα θραύση των εξαρτημάτων εργασίας.

- Ενώ πιέζετε τις ασφαλίσεις άξονα και χιτωνίου σύσφιγξης, γυρίστε τη λαβή χιτωνίου σύσφιγξης δεξιόστροφα για να σφίξετε καλά το κολάρο. Για ορισμένες εφαρμογές βαρέος τύπου, μπορεί να είναι απαραίτητο να χρησιμοποιήσετε ένα κοινό κλειδί για να σφίξετε περισσότερο το παξιμάδι χιτωνίου σύσφιγξης (3) ενώ πατάτε το κουμπί ασφάλισης άξονα (6).
- Τοποθετήστε τον οδηγό.

Προειδοποίηση! Ποτέ μη συσφίξετε το χιτώνιο σύσφιγξης χωρίς να έχει εγκατασταθεί εξάρτημα εργασίας.
Αυτό το εργαλείο συνοδεύεται από χιτώνια σύσφιγξης 3 mm και 6 mm. Για αλλαγή χιτωνίων σύσφιγξης, αφαιρέστε το παξιμάδι χιτωνίου σύσφιγξης και εισάγετε το επιθυμητό χιτώνιο σύσφιγξης.

Οδηγός βάθους

Ο οδηγός βάθους κοπής (2) κουμπώνει στα εξαρτήματα τοποθέτησης όπως δείχνει η εικόνα. Να διατηρείτε πάντα τον οδηγό βάθους στη θέση του κατά τη λειτουργία του εργαλείου. Για τα καλύτερα αποτελέσματα, ρυθμίστε τον οδηγό χρησιμοποιώντας το κομβίο για να επιτρέψετε στο εξάρτημα εργασίας να προεξέχει περίπου 3 mm από το υλικό που πρόκειται να κοπεί.

Σωστή τοποθέτηση των χεριών (Εικ. G)

Προειδοποίηση! Για να μειώσετε τον κίνδυνο σοβαρού τραυματισμού, **ΠΑΝΤΑ** χρησιμοποιείτε τη σωστή τοποθέτηση των χεριών όπως δείχνει η εικόνα.
Προειδοποίηση! Για να μειώσετε τον κίνδυνο σοβαρού τραυματισμού, **ΠΑΝΤΑ** κρατάτε σταθερά το εργαλείο για να είστε προετοιμασμένοι σε περίπτωση απότομης αντίδρασης.
Προειδοποίηση! Το εργαλείο μπορεί να μπλοκάρει (αν υπερφορτωθεί ή χρησιμοποιηθεί με ακατάλληλο τρόπο) κάτι που θα προκαλέσει περιστροφή του εργαλείου. Να είστε πάντα προετοιμασμένοι για ενδεχόμενο μπλοκάρισμα. Πιάνετε το εργαλείο σταθερά και με τα δύο χέρια για να ελέγχετε τη δράση περιστροφής και να αποτρέψετε απώλεια ελέγχου που θα μπορούσε να προκαλέσει τραυματισμό.
Για τη σωστή τοποθέτηση των χεριών απαιτείται ένα χέρι στη λαβή (10) και το άλλο χέρι να συγκρατεί την μπαταρία για να ελέγχει τη δράση περιστροφής του εργαλείου.

Ενεργοποίηση και απενεργοποίηση

Για να θέσετε σε λειτουργία το μοτέρ, μετακινήστε τον διακόπτη (1) στη θέση "I". Για να σταματήσετε το μοτέρ, μετακινήστε τον διακόπτη στη θέση "O".

Για διατήρηση ασφαλούς ελέγχου του εργαλείου

- Βεβαιωθείτε ότι η επιφάνεια εργασίας είναι απαλλαγμένη από καρφιά ή βίδες. Αν στην πορεία κοπής βρεθεί καρφί ή βίδα, μπορεί να προκληθεί αναπήδηση του εργαλείου με αποτέλεσμα ζημιά στο εξάρτημα εργασίας.
- Ποτέ μη χρησιμοποιείτε το εργαλείο με το ένα χέρι ενώ κρατάτε το αντικείμενο εργασίας με το άλλο χέρι. Πάντα στερεώνετε το υλικό με σύσφιξη και καθοδηγείτε το εργαλείο και με τα δύο χέρια.
- Μην κόβετε υλικό που κείτεται πάνω σε σκληρή επιφάνεια. Πρέπει να αφήνετε πίσω από το υλικό που πρόκειται να κοπεί ένα διάκενο για το εξάρτημα εργασίας που προεξέχει.
- Αποσυνδέετε την μπαταρία από το εργαλείο πριν πραγματοποιήσετε οποιεσδήποτε ρυθμίσεις, αλλάξετε εξαρτήματα εργασίας ή καθαρίσετε το εργαλείο.
- Μη θέτετε σε λειτουργία το εργαλείο με το εξάρτημα εργασίας σε επαφή με το υλικό ή μέσα στο υλικό. Το εξάρτημα εργασίας μπορεί να πιαστεί στο υλικό.

Κοπή ανοίγματος για πρίζα (Εικ. H)

Προειδοποίηση! Απενεργοποιήστε όλα τα ηλεκτροφόρα κυκλώματα σε οποιεσδήποτε περιοχές θα γίνουν κοπές ανοιγμάτων.

- Σπρώξτε τυχόν καλώδια βαθιά μέσα στο κουτί της πρίζας για να αποφύγετε την πρόκληση ζημιάς από το κοπτικό εξάρτημα.
- Πριν αναρτήσετε το φύλλο που καλύπτει την πρίζα, σημαδέψτε την προσεγγιστική θέση του κέντρου της πρίζας πάνω στη σανίδα τοίχου. Ελέγξτε το βάθος του κοπτικού εξαρτήματος συγκρίνοντας με το πλάι της σανίδας για να βεβαιωθείτε ότι θα κόψει πλήρως όλο το πάχος του υλικού.
- Στερεώστε το φύλλο στη θέση του με λίγα καρφιά αποφεύγοντας το καδρόνι στο οποίο συγκρατείται η πρίζα. Αυτό επιτρέπει στη σανίδα του τοίχου ορισμένη ευκαμψία γύρω από το κουτί πρίζας που προεξέχει.
- Ενεργοποιήστε το εργαλείο κοπής ανοίγματος. Κρατώντας το εργαλείο σταθερά και με τα δύο χέρια, βυθίστε το εξάρτημα εργασίας ίσια μέσα στο κέντρο της πρίζας.
- Κόψτε προς τα δεξιά έως ότου αγγίξετε το πλάι του κουτιού. Τραβήξτε το εργαλείο έξω ώστε το εξάρτημα εργασίας μόλις να περάσει πάνω από το πλάι του κουτιού. Βυθίστε το πάλι κρατώντας το εξάρτημα εργασίας απαλά σε επαφή με το εξωτερικό του κουτιού.
- Ακολουθήστε το εξωτερικό του κουτιού όπως δείχνει η εικόνα, ασκώντας ελαφριά πίεση στο κουτί.

Αυτό θα ελαχιστοποιήσει την κίνηση εκτός ευθείας και θα σας βοηθήσει να επιτύχετε μια καθαρή κοπή ακριβείας.

- Απομακρύνετε τα υπολείμματα και τη σκόνη από την πρίζα. Ολοκληρώστε τη στερέωση του φύλλου της σανίδας τοίχου.

Συντήρηση

Αυτή η συσκευή/το εργαλείο ρεύματος/μπαταρίας της STANLEY FATMAX έχει σχεδιαστεί έτσι ώστε να λειτουργεί για μεγάλο χρονικό διάστημα με την ελάχιστη δυνατή συντήρηση. Η συνεχής ικανοποιητική λειτουργία του εργαλείου εξαρτάται από τη σωστή φροντίδα και τον τακτικό καθαρισμό του.

Προειδοποίηση! Πριν πραγματοποιήσετε οποιαδήποτε συντήρηση σε ηλεκτρικά εργαλεία ρεύματος/μπαταρίας:

- Απενεργοποιήστε και αποσυνδέστε τη συσκευή/το εργαλείο από την πρίζα.
- Ή απενεργοποιήστε και αφαιρέστε την μπαταρία από τη συσκευή/εργαλείο, εάν η συσκευή/το εργαλείο διαθέτει ξεχωριστό πακέτο μπαταριών.
- Ή χρησιμοποιήστε την μπαταρία μέχρι να αδειάσει εντελώς και στη συνέχεια απενεργοποιήστε.
- Καθαρίζετε τακτικά τις εγκοπές εξαερισμού της συσκευής/εργαλείου/ φορτιστή χρησιμοποιώντας μια μαλακή βούρτσα ή ένα στεγνό πανί.
- Καθαρίζετε τακτικά το περίβλημα μοτέρ με ένα ελαφρά υγρό πανί. Μη χρησιμοποιείτε καθαριστικά που χαράζουν ή περιέχουν διαλύτες.

Αντικατάσταση του φις ρευματοληψίας (Ην. Βασίλειο & Ιρλανδία μόνο)

Αν χρειάζεται να τοποθετηθεί νέο φις ρευματοληψίας:

- Απορρίψτε με ασφαλή τρόπο το παλιό φις.
- Συνδέστε τον καφέ αγωγό στον ηλεκτροφόρο ακροδέκτη (φάση) του νέου φις.
- Συνδέστε τον μπλε αγωγό στον ουδέτερο ακροδέκτη.

Προειδοποίηση! Δεν πρέπει να γίνει καμία σύνδεση στον ακροδέκτη γείωσης. Ακολουθήστε τις οδηγίες συναρμολόγησης που συνοδεύουν τα καλής ποιότητας φις. Συνιστώμενη ασφάλεια: 5 A.

Προστασία του περιβάλλοντος

Χωριστή συλλογή. Τα προϊόντα και οι μπαταρίες που επισημαίνονται με αυτό το σύμβολο δεν πρέπει να απορρίπτονται μαζί με τα κανονικά οικιακά απορρίμματα.

Τα προϊόντα και οι μπαταρίες περιέχουν υλικά που μπορούν να ανακτηθούν ή να ανακυκλωθούν, ώστε να μειωθούν οι ανάγκες για πρώτες ύλες.

Παρακαλούμε να ανακυκλώνετε τα ηλεκτρικά προϊόντα και τις μπαταρίες σύμφωνα με τους τοπικούς κανονισμούς.

Περισσότερες πληροφορίες διατίθενται στον ιστότοπο www.2helpU.com.

Τεχνικά χαρακτηριστικά

		SFMCE200
Τάση	V_{DC}	18
Ταχύτητα χωρίς φορτίο	min^{-1}	26000
Εγκατεστημένο μέγεθος χιτωνίου σύσφιγξης	mm	3,18
Βάρος	kg	1,02

Φορτιστής		**SFMCB11**	**SFMCB12**	**SFMCB14**
Τάση εισόδου	V_{AC}	230	230	230
Τάση εξόδου	V_{DC}	18	18	18
Ρεύμα	A	1,25	2	4

Μπατα-ρία		**SFMCB201**	**SFMCB202**	**SFMCB204**	**SFMCB206**
Τάση	V_{DC}	18	18	18	18
Χωρητι-κότητα	Ah	1,5	2,0	4,0	6,0
Τύπος		Ιόντων λιθίου	Ιόντων λιθίου	Ιόντων λιθίου	Ιόντων λιθίου

Στάθμη ηχητικής πίεσης σύμφωνα με το EN62841:
Ηχητική πίεση (L_{pA}) 79 dB(A), αβεβαιότητα (K) 3 dB(A)
Ηχητική ισχύς (L_{WA}) 87 dB(A), αβεβαιότητα (K) 3 dB(A)

Οι συνολικές τιμές κραδασμών (διανυσματικό άθροισμα τριών αξόνων) καθορίστηκαν σύμφωνα με το πρότυπο EN62841:
Τιμή εκπομπής κραδασμών a_h = 2,9 m/s² K = 1,5 m/s²

Δήλωση συμμόρφωσης ΕΚ

ΟΔΗΓΙΑ ΣΧΕΤΙΚΑ ΜΕ ΤΑ ΜΗΧΑΝΗΜΑΤΑ

CE

Εργαλείο κοπής ανοιγμάτων γυψοσανίδας - SFMCE200
Η Stanley Europe δηλώνει ότι αυτά τα προϊόντα που περιγράφονται στα "τεχνικά χαρακτηριστικά" συμμορφώνονται με τα εξής:

2006/42/ΕΚ, EN 62841-1:2015 + AC:2015 +A11:2022, EN 62841-2-17:2017.

Αυτά τα προϊόντα συμμορφώνονται και με την Οδηγία 2014/30/ΕΕ και 2011/65/ΕΕ. Για περισσότερες πληροφορίες, παρακαλείστε να επικοινωνήσετε με την Stanley Europe στην παρακάτω διεύθυνση ή να ανατρέξετε στο πίσω μέρος του εγχειριδίου.

Ο κάτωθι υπογεγραμμένος είναι υπεύθυνος για την κατάρτιση του τεχνικού φακέλου και δηλώνει τα παρόντα εκ μέρους της STANLEY FATMAX.

Patrick Diepenbach

Patrick Diepenbach
Γενικός διευθυντής, Μπενελούξ
Stanley FatMax,
Egide Walschaertsstraat 14-18
2800 Mechelen, Belgium (Βέλγιο)
30/06/2023

Εγγύηση

Η STANLEY FATMAX είναι σίγουρη για την ποιότητα των προϊόντων της και προσφέρει στους καταναλωτές εγγύηση 12 μηνών από την ημερομηνία αγοράς.

Αυτή η εγγύηση αποτελεί πρόσθετη παροχή και με κανένα τρόπο δεν παραβλάπτει τα νόμιμα δικαιώματά σας. Η εγγύηση ισχύει εντός της επικράτειας των χωρών μελών της Ευρωπαϊκής Ένωσης και της Ευρωπαϊκής Ζώνης Ελεύθερων Συναλλαγών καθώς και του Ηνωμένου Βασιλείου.
Για να υποβάλετε αξίωση βάσει της εγγύησης, η αξίωση θα πρέπει να είναι σύμφωνη με τους Όρους και τις Προϋποθέσεις της STANLEY FATMAX και θα χρειαστεί να υποβάλετε απόδειξη αγοράς στον πωλητή ή σε εξουσιοδοτημένο αντιπρόσωπο επισκευών. Μπορείτε να αποκτήσετε τους Όρους και Προϋποθέσεις της εγγύησης 1 έτους της STANLEY FATMAX και να μάθετε την τοποθεσία του πλησιέστερου εξουσιοδοτημένου αντιπροσώπου επισκευών στο Internet στο www.2helpU.com, ή επικοινωνώντας με το τοπικό σας γραφείο STANLEY FATMAX στη διεύθυνση που υποδεικνύεται στο παρόν εγχειρίδιο.
Επισκεφθείτε τον ιστότοπό μας www.stanley.eu/3 για να καταχωρίσετε το καινούργιο προϊόν STANLEY FATMAX που αποκτήσατε και για να λαμβάνετε ενημερώσεις σχετικά με νέα προϊόντα και ειδικές προσφορές.Εάν επιθυμείτε να εγείρετε αξίωση βάσει εγγύησης, επικοινωνήστε με τον πωλητή σας ή ελέγξτε την τοποθεσία του πλησιέστερου εξουσιοδοτημένου κέντρου επισκευών STANLEY FATMAX στον κατάλογο της STANLEY FATMAX ή επικοινωνήστε με το τοπικό σας γραφείο της Stanley στη διεύθυνση που αναγράφεται στο παρόν εγχειρίδιο.
Μια λίστα με τα εξουσιοδοτημένα κέντρα επισκευών της STANLEY FATMAX και πλήρεις λεπτομέρειες για τις υπηρεσίες που παρέχονται μετά την πώληση διατίθενται στο Διαδίκτυο, στη διεύθυνση: www.stanley.eu/3

België/Belgique	Stanley Fat Max E. Walschaertstraat 14-16 2800 Mechelen Belgium	De. Tel. Fr. Tel. Fax www.stanleytools.eu Enduser.be@SBDinc.com	+32 70 220 065 +32 70 220 066 +32 15 473 799
Danmark	Stanley Fat Max Farveland 1B 2600 Glostrup	Tel. Fax www.stanleyworks.dk	70 20 15 10 70 22 49 10
Deutschland	Stanley Fat Max Richard Klinger Str. 11, D - 65510 Idstein	Tel. Fax	06126 21-1 06126 21-2770
Ελλάδα	Stanley Fat Max. Στράβωνος 7 & Λεωφ. Βουλιαγμένης 159 Γλυφάδα 166 74 - Αθήνα	Τηλ. Φαξ www.stanleyworks.gr	+30 210 8981-616 +30 210 8983-285
España	Stanley Fat Max. Parc de Negocis “Mas Blau” Edificio Muntadas, c/Bergadá, 1, Of. A6 08820 El Prat de Llobregat (Barcelona)	Tel. Fax respuesta.postventa@sbdinc.com www.stanleyworks.es	934 797 400 934 797 419
France	Stanley Fat Max 62 chemin de la Bruyère 69570 Dardilly, France	Tel. Fax www.stanleyoutillage.fr	04 72 20 39 20 04 72 20 39 00
Helvetia	Stanley Fat Max In der Luberzen 40 8902 Urdorf	Tel. Fax www.stanleyworks.de	01 730 67 47 01 730 70 67
Italia	Stanley Fat Max Energypark–Building 03 sud, Via Monza 7/A 20871 Vimercate (MB)	Tel. Fax www.stanley.it	039-9590200 039-9590313
Nederland	Stanley Fat Max Joulehof 12, 4600 RG Bergen op Zoom	Tel. Fax Enduser.NL@SBDinc.com	+31 164 283 065 +31 164 283 200
Norge	Stanley Fat Max Postboks 4613, Nydalen 0405 Oslo	Tlf. Fax	45 25 13 00 45 25 08 00
Österreich	Stanley Fat Max Oberlaaerstraße 248, A-1230 Wien	Tel. Fax www.stanleyworks.de	01 66116-0 01 66116-614
Portugal	Stanley Fat Max Centro de Escritórios de Sintra Avenida Almirante Gago Coutinho, 132/134, Edifício 142710-418 Sintra 2710-418 Lisboa	Tel. Fax resposta.posvenda@sbdinc.com	214667500 214667575
Suomi	Stanley Fat Max Tekniikantie 12, 02150 Espoo	Puh. Faksi www.stanleyworks.fi	010 400 430 0800 411 340
Sverige	Stanley Fat Max Box 94, 431 22 Mölndal	Tel. Fax	031-68 61 00 031-68 60 08
Türkiye	Stanley Fat Max KALE Hırdavat ve Makina A.Ş. Defterdar Mah. Savaklar Cad. No:15 Edirnekapı / Eyüp / İSTANBUL 34050	Puh. Faks www.stanleyworks.fi	0212 533 52 55 0212 533 10 05
United Kingdom	Stanley Fat Max 270 Bath Road Slough, Berkshire SL1 4DX	Tel. Fax www.stanleytools.co.uk	+44 (0)1753 511234 +44 (0)1753 551155
Middle East & Africa	Stanley Fat Max P.O.Box - 17164 Jebel Ali (South Zone), Dubai, UAE	Tel. Fax www.stanleyworks.ae	+971 4 8127400 +971 4 8127036
Australia & New Zealand	Stanley Black & Decker 810 Whitehorse Road Box Hill VIC 3128, Australia	Tel. Tel. www.stanleytools.com.au www. stanleytools.co.nz	1800 338 002 (Aus) 0800 339 258 (NZ)