DEWALT®

DWS773
DWS774

402114-61 RO

Traducere a instrucţiunilor originale



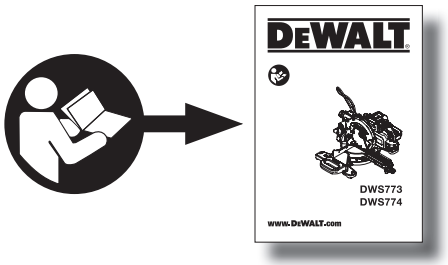
DEWALT
DWS773
DWS774
www.DEWALT.com



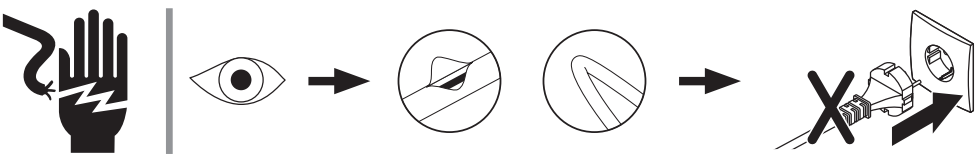


250 – 300 Lux
DEWALT



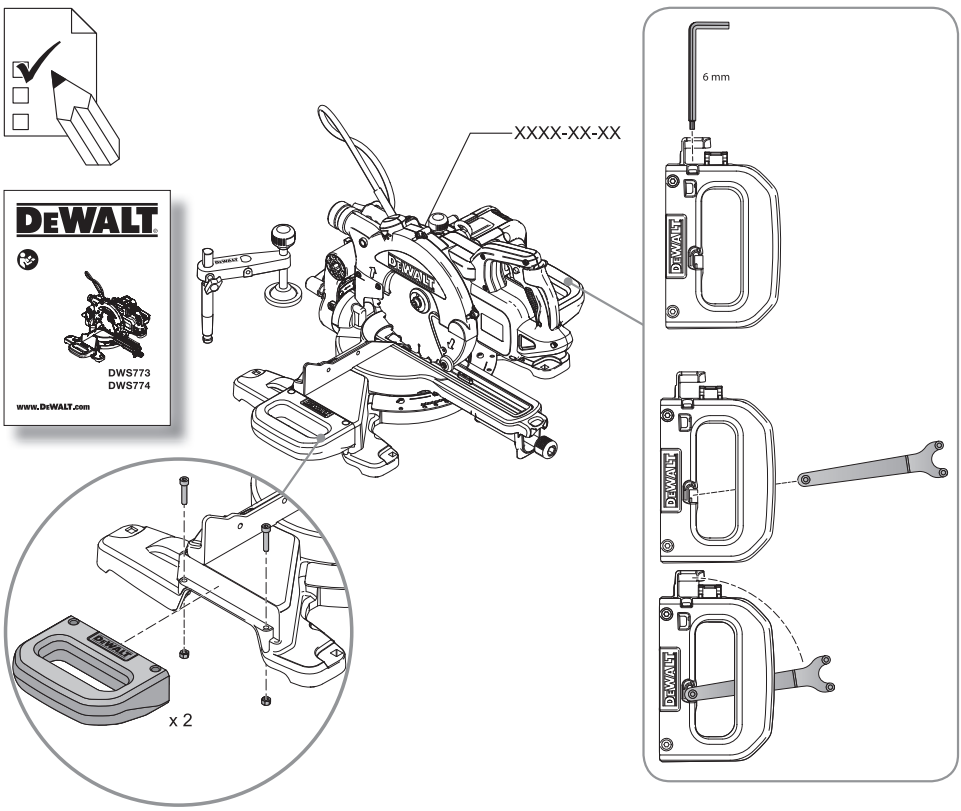
DEWALT
DWS773
DWS774
www.DeWALT.com
XXXX-XX-XX
6 mm
x 2

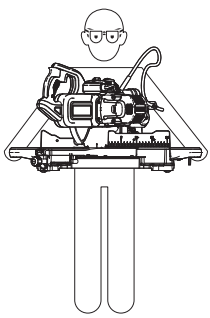

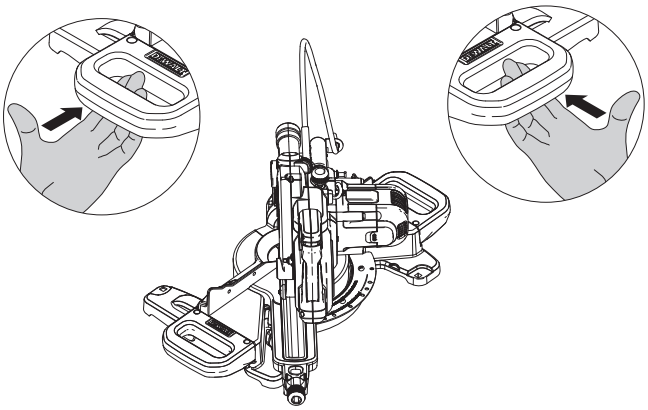



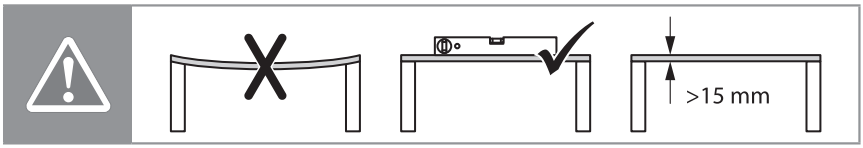

1

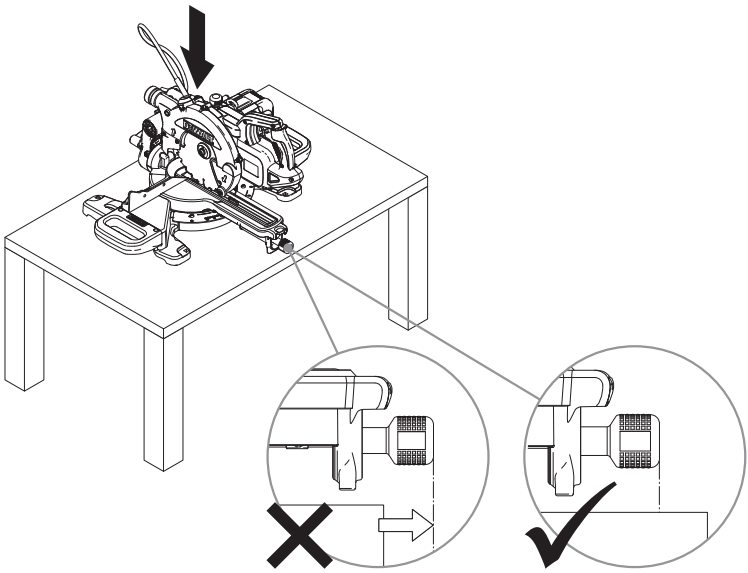

2

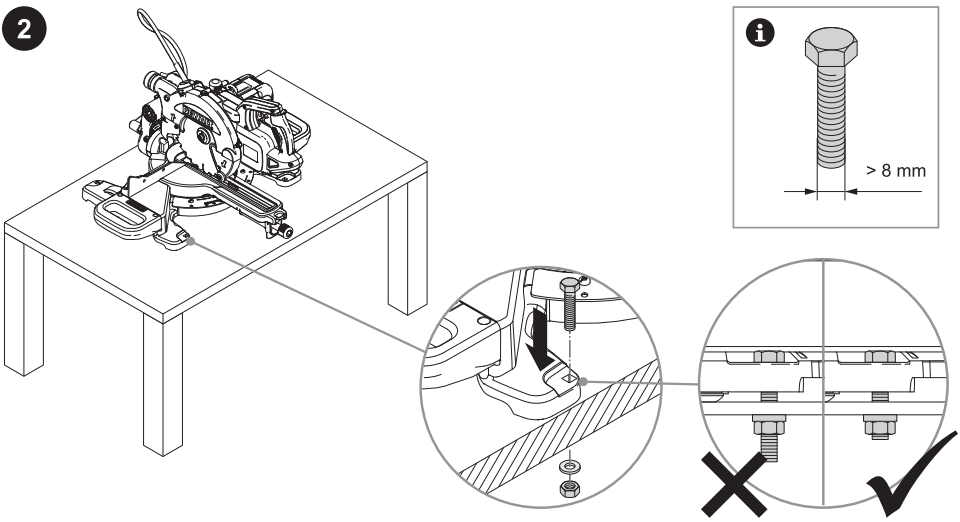

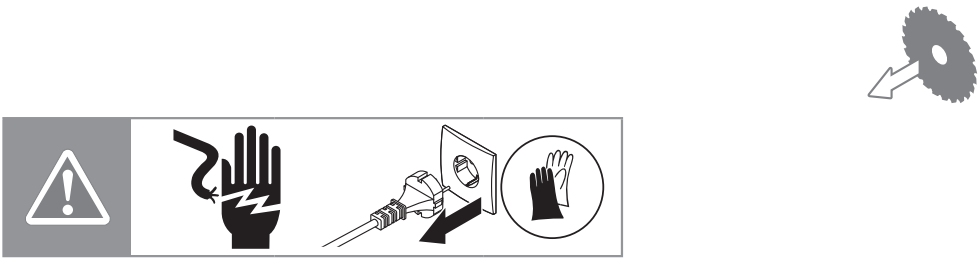

1

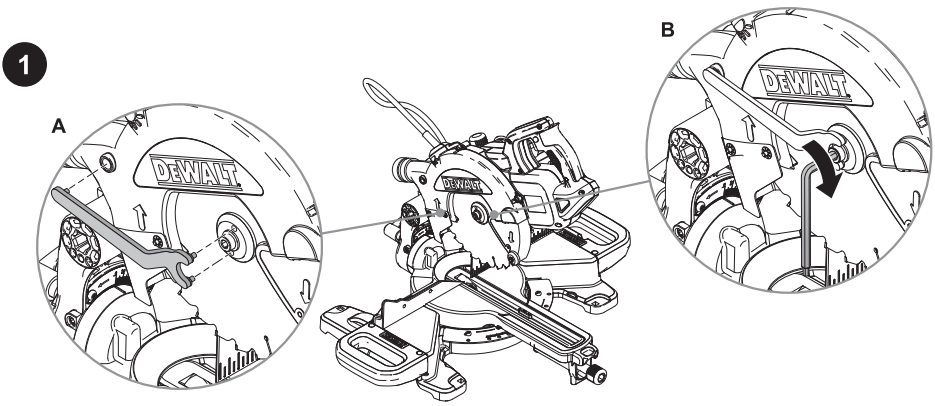

2

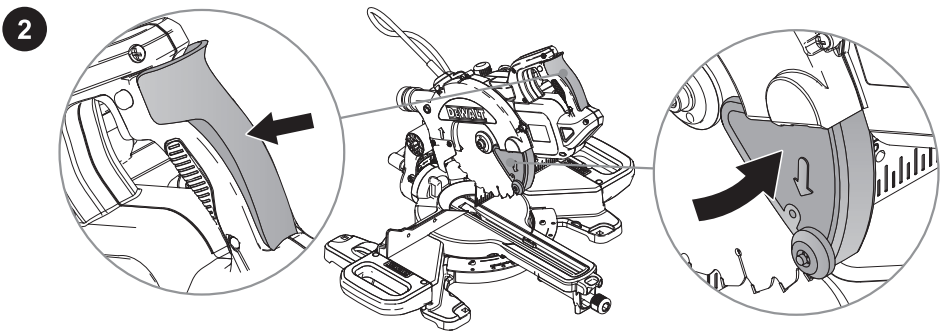

3

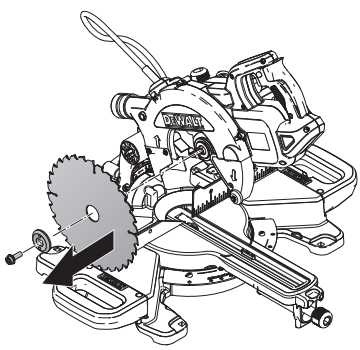



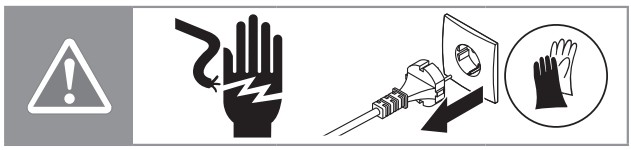

1

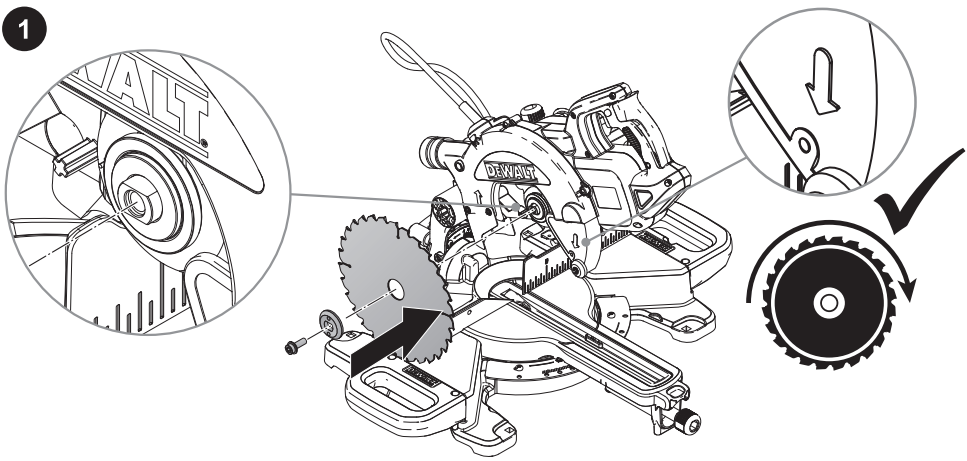

2

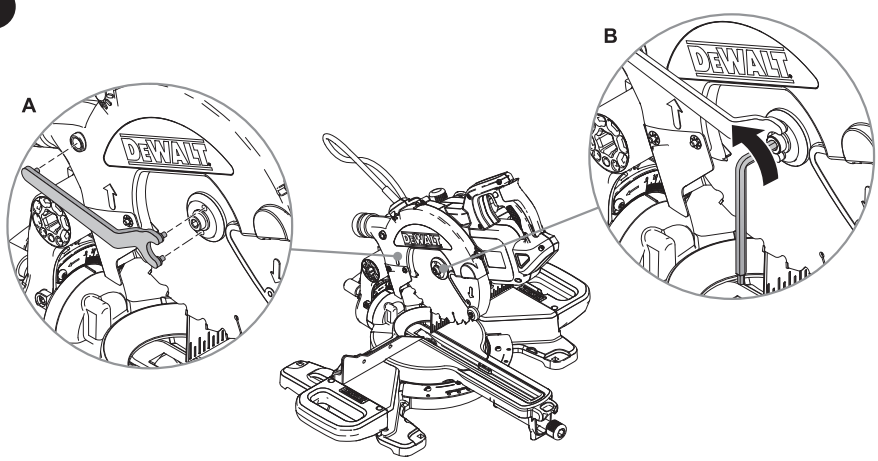





1

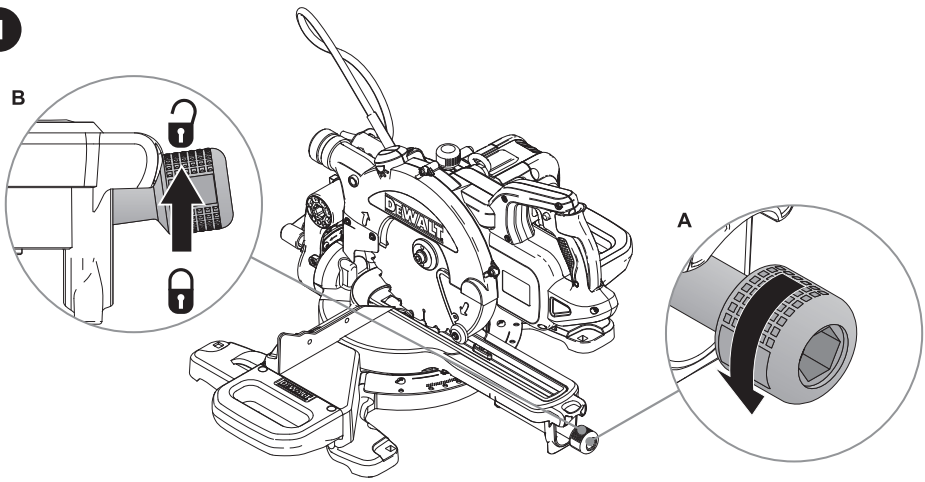

2

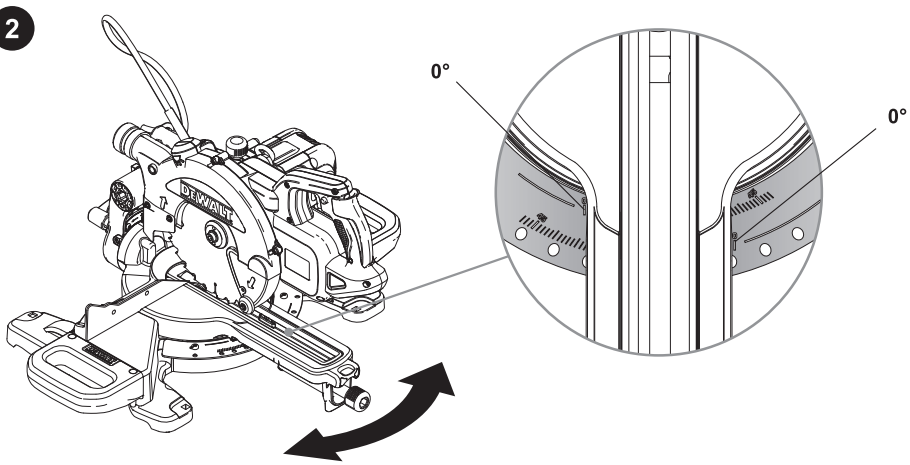



3

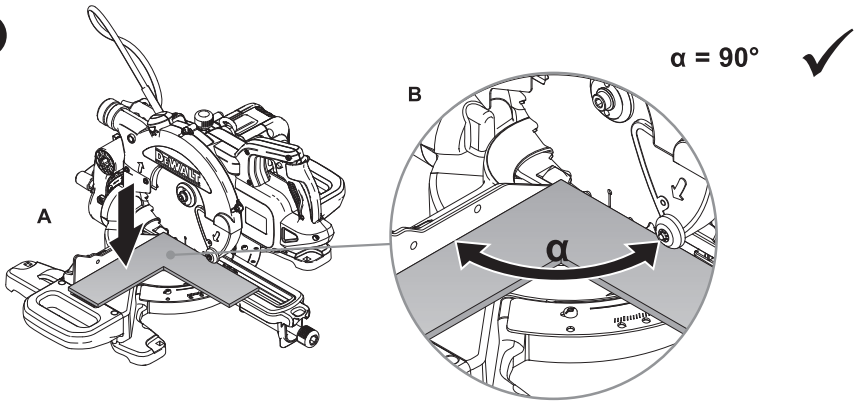

4

α ≠ 90°

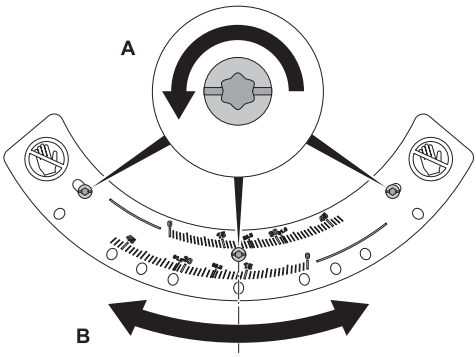

5

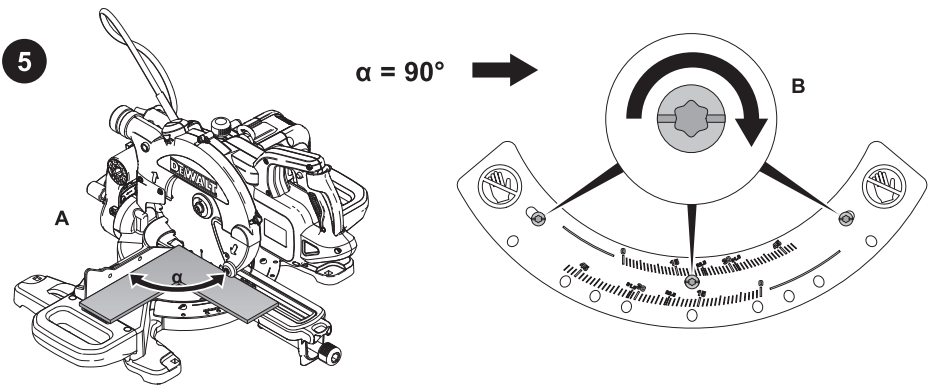





1

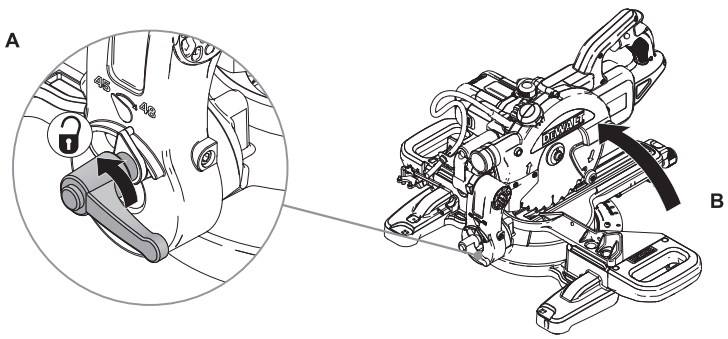

2

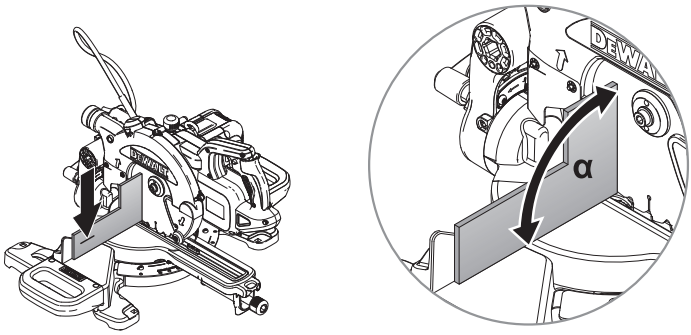

3

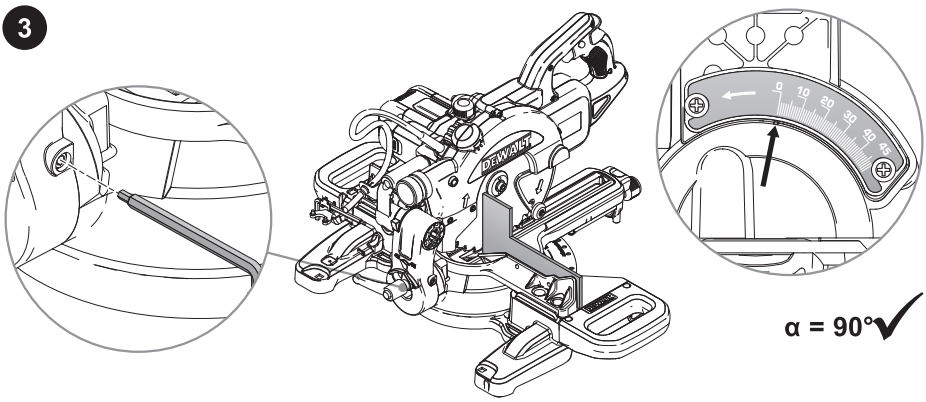

45°



4

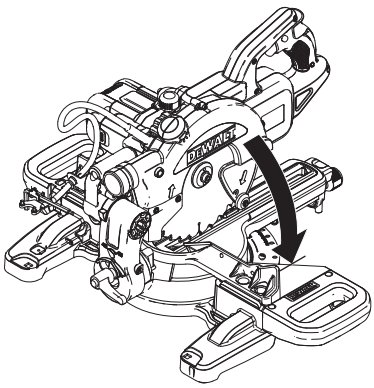

5

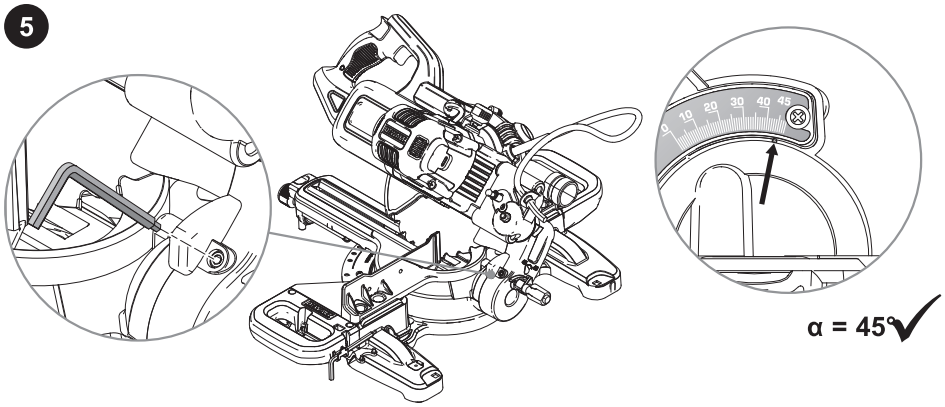

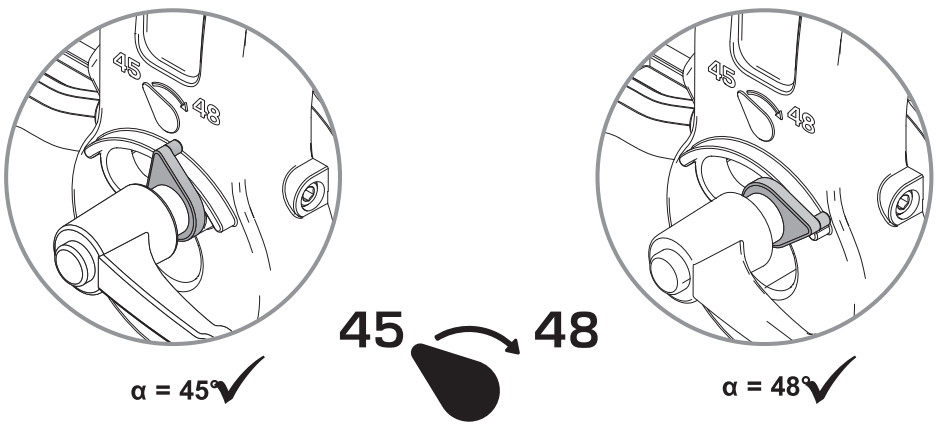



1

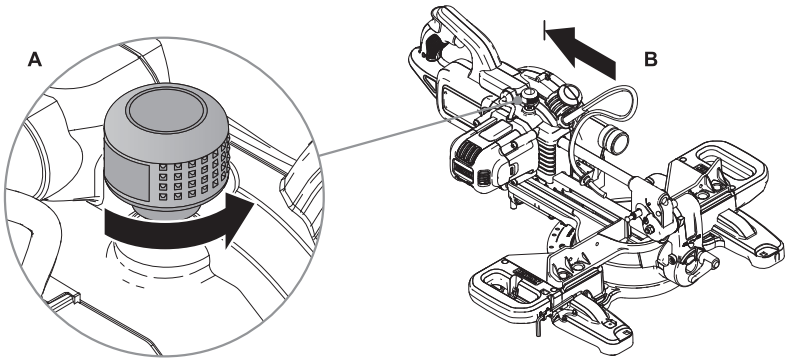

2

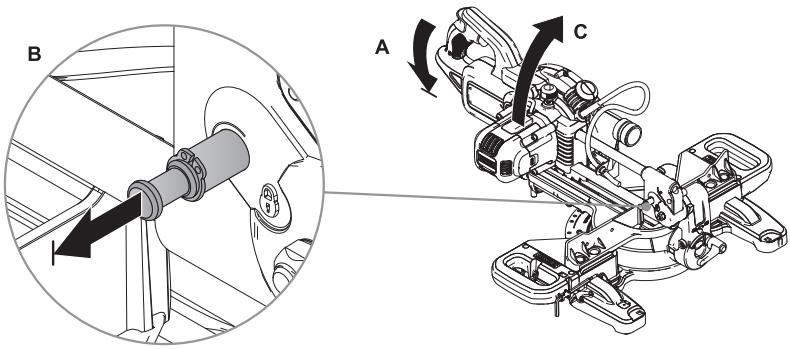

3

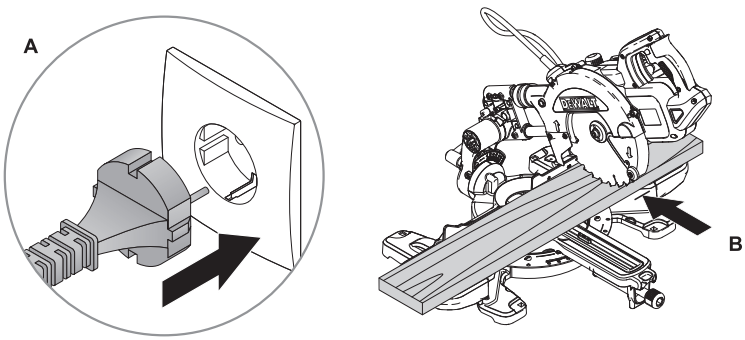



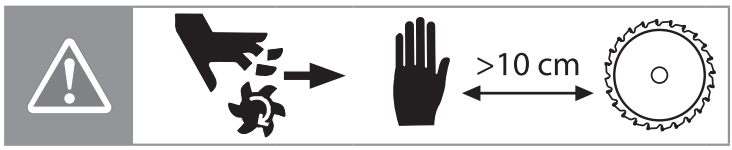

4

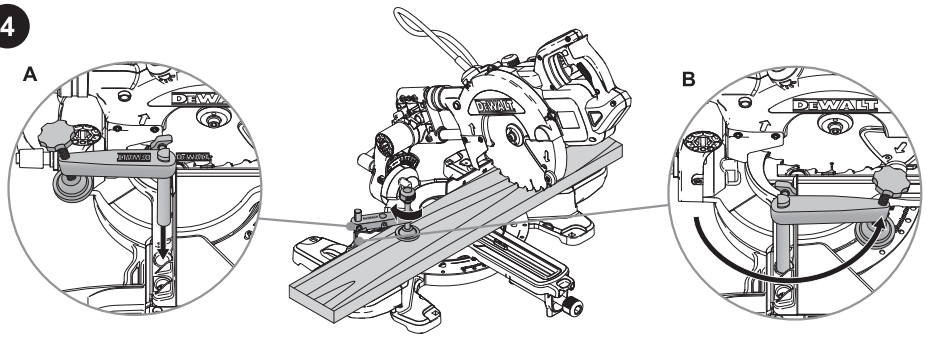

5

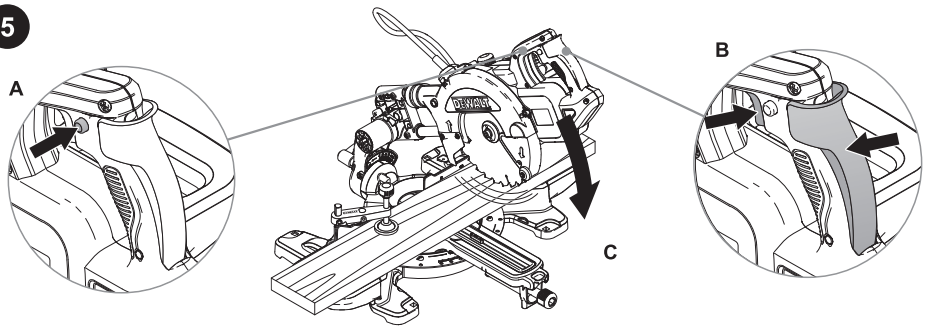

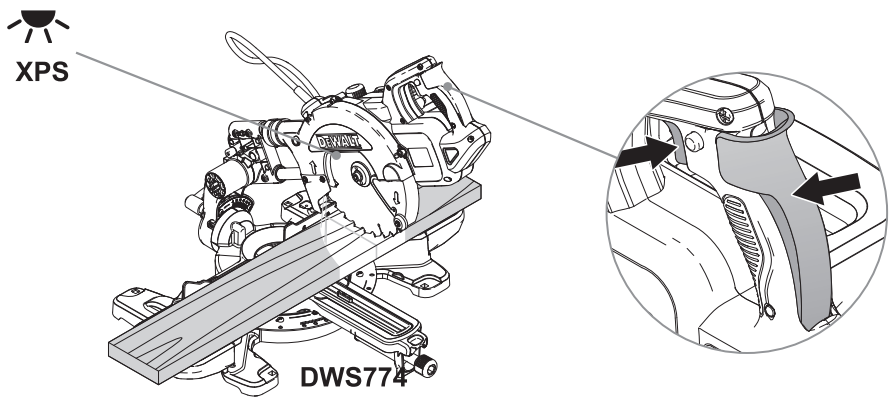

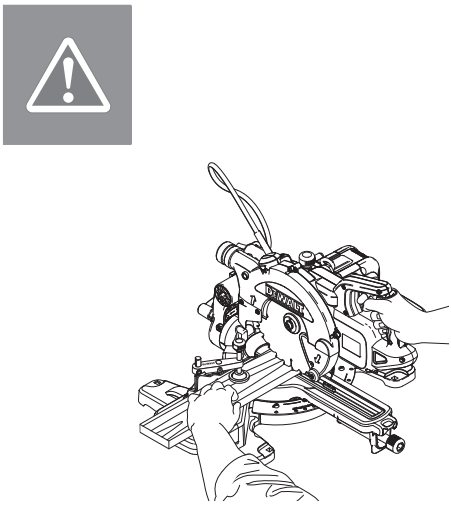

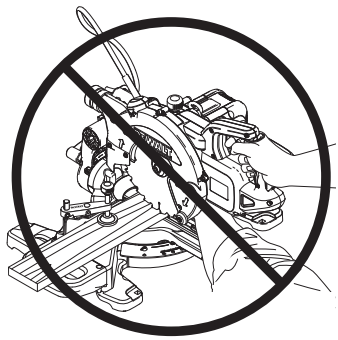

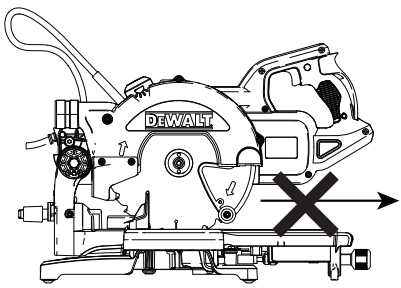
DEWALT

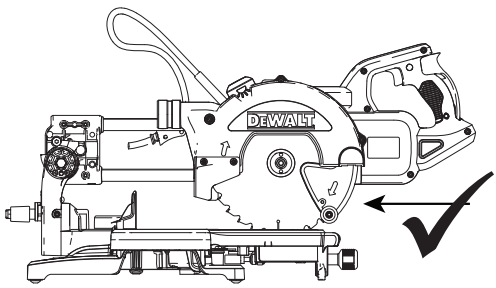
DEWALT

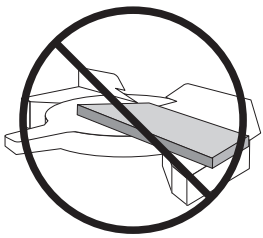

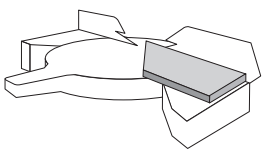



1

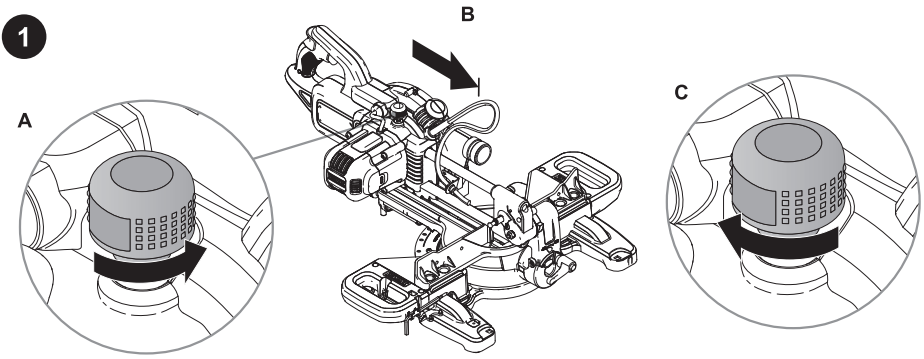

2

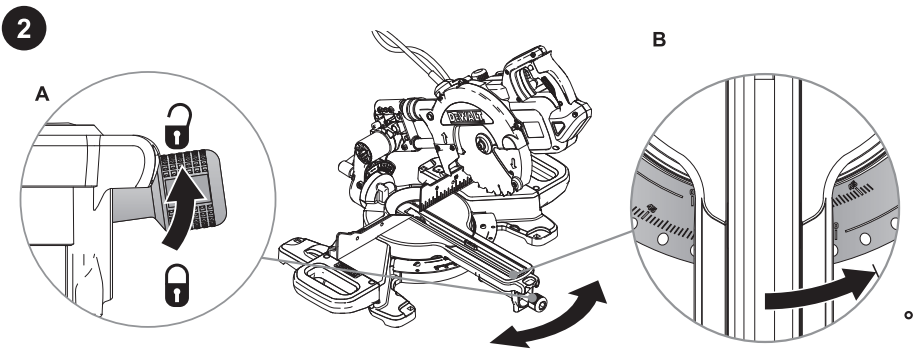

3

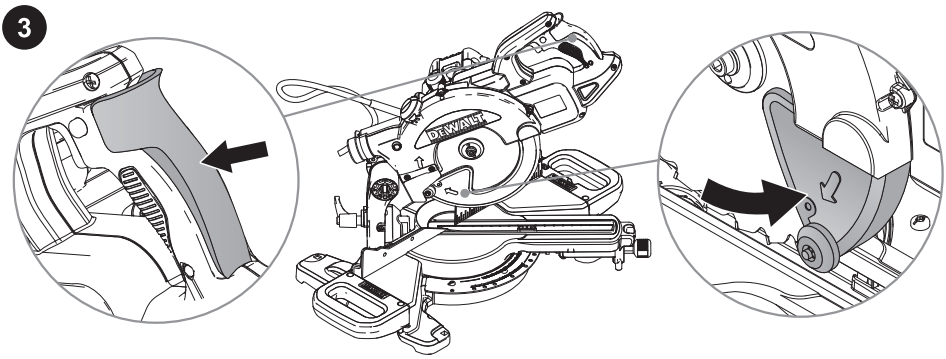

4

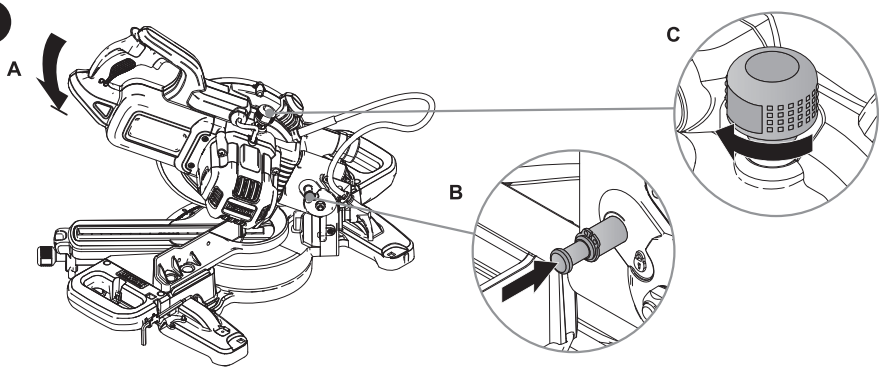

5

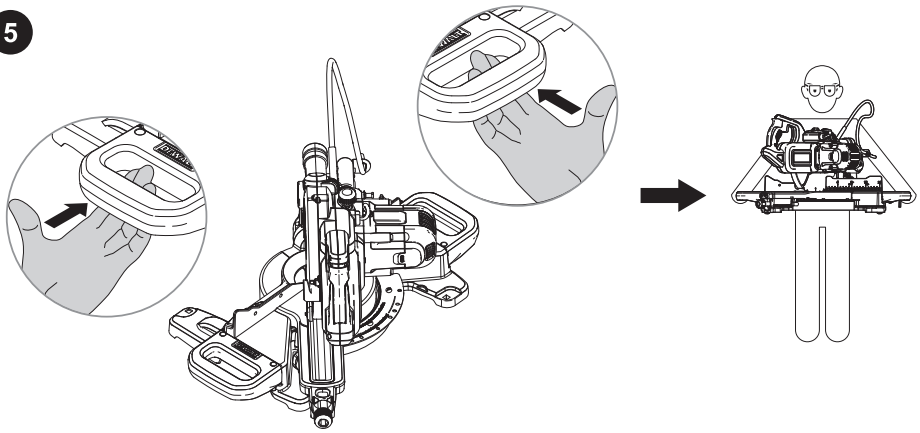

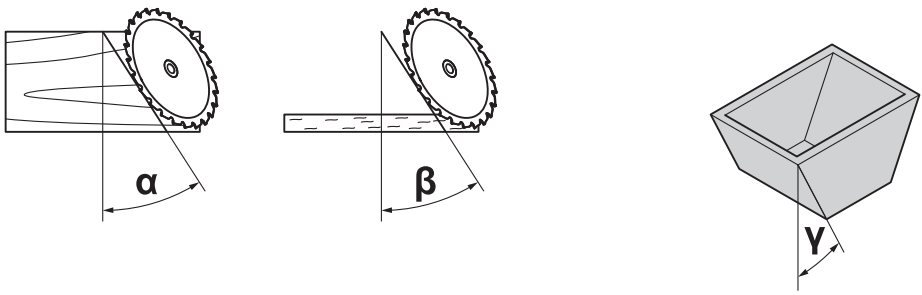
α
β
γ

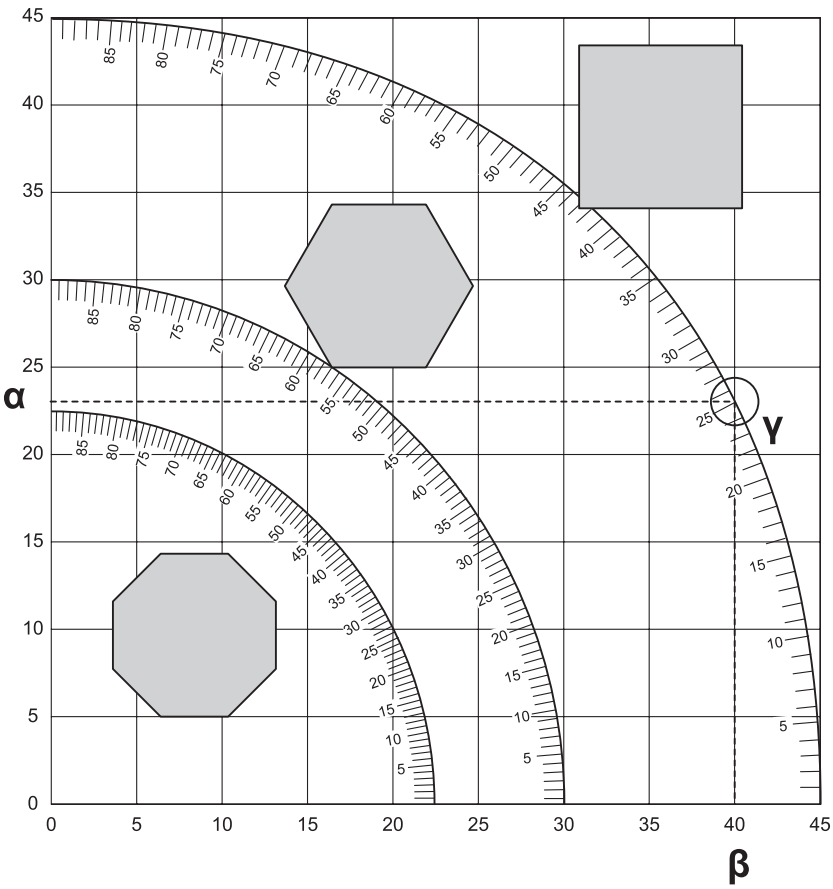
α
β
γ
0
5
10
15
20
25
30
35
40
45

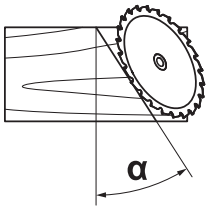

1

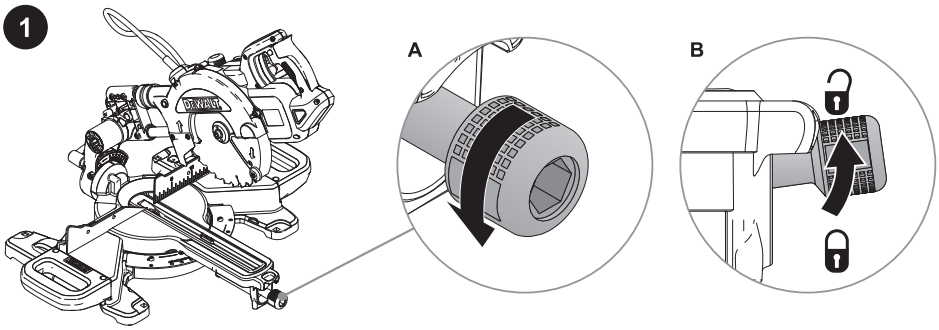

2

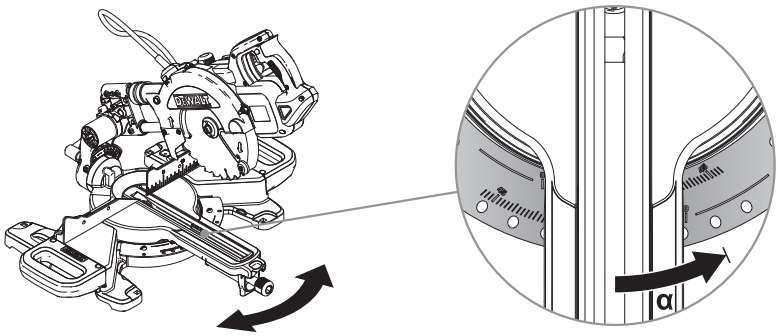

3

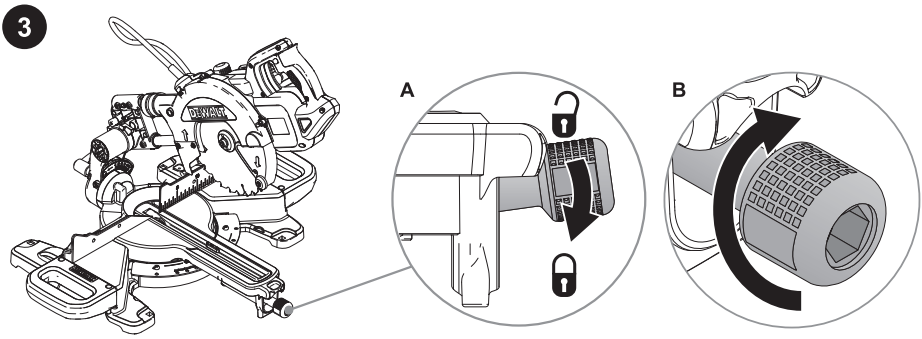



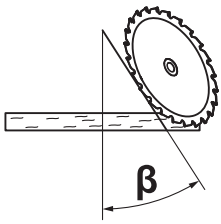

1

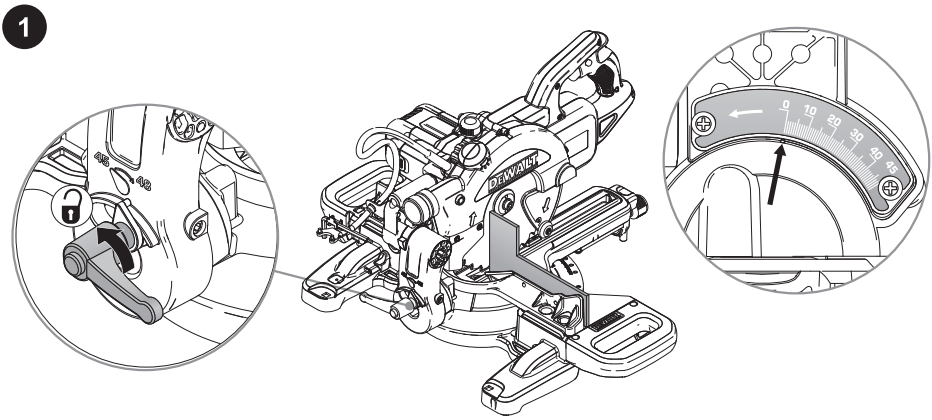

2

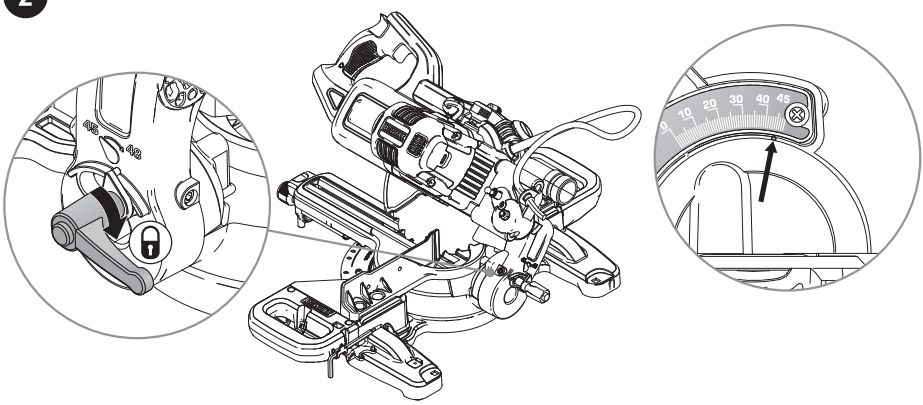

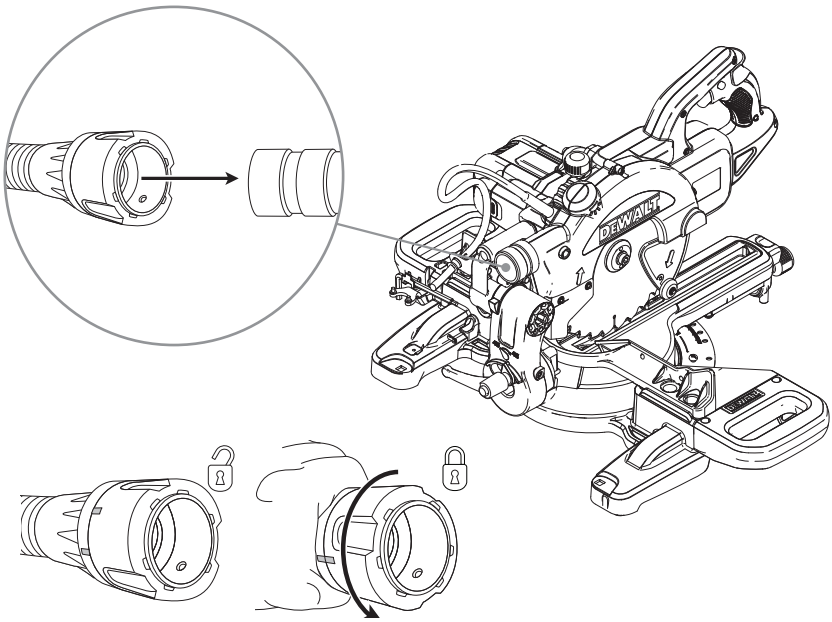
DEWALT

FERĂSTRĂU CIRCULAR PENTRU TĂIETURI TRANSVERSALE OBLICE DWS773, DWS774

SPECIFICAŢII TEHNICE

		DWS773	DWS774
Tensiune:			
Europa	V	230	230
Regatul Unit & Irlanda	V	230/115	230/115
Siguranţe:			
Europa 230 V	A	10 (reţea)	10 (reţea)
(Regatul Unit şi Irlanda) 230 V	A	13 (în fişe)	13 (în fişe)
(Regatul Unit şi Irlanda) 115 V	A	16 (reţea)	16 (reţea)
Tip		1	1
Putere absorbită	W	1300	1400
Diametrul lamei	mm	216	216
Alezajul lamei	mm	30	30
Turaţia lamei, max.	min^{-1}	4500	4500
Poziţii pentru tăieturi oblice, max.	stânga dreapta	48° 48°	48° 48°
Poziţii pentru tăieturi înclinate, max.	stânga	48°	48°
Tăierea oblică compusă	înclinat oblic	45° 45°	45° 45°
Performanţe:			
tăiere transversală 90° (înălţime max)	mm	70 x 20	70 x 20
tăiere transversală 90°	mm	60 x 250	60 x 250
oblic 45°	mm	60 x 170	60 x 170
oblic 48°	mm	60 x 160	60 x 160
unghi înclinat 45°	mm	48 x 250	48 x 250
unghi înclinat 48°	mm	45 x 250	45 x 250
Dimensiuni totale (cu extensiile mesei)	mm	625 x 425 x 355	625 x 425 x 355
Dimensiuni (fără extensiile mesei)	mm	445 x 425 x 355	445 x 425 x 355
Greutate	kg	11,5	11,5
L_{PA} (presiune sonoră)	dB(A)	92	92
L_{WA} (putere sonoră)	dB(A)	98	98
K (marjă putere sonoră)	dB(A)	0,3	0,3
Valorile totale ale vibraţiilor (suma vectorială a trei axe) determinată conform cu EN 61029:			
ah (valoarea nivelului vibraţiilor)	m/s^2	2,7	2,7
K (marjă)	m/s^2	1,5	1,5
XPS		Nu	Da

Emisie vibraţii

Nivelul vibraţiilor menţionat în această fişă de informaţii a fost măsurat conform cu un test standardizat prevăzut de standardul EN 62841-3-9 şi poate fi folosit pentru compararea uneltelor. Poate fi folosit pentru o evaluare prealabilă a expunerii.

Nivelul declarat al vibraţiilor este valabil pentru principalele aplicaţii ale uneltei. Totuşi, în cazul în care unealta este utilizată pentru aplicaţii diferite, cu accesorii diferite sau întreţinute necorespunzător, emisia de vibraţii poate diferi. Acest fapt poate mări semnificativ nivelul de expunere de-a lungul întregii perioade de lucru.

De asemenea, trebuie luată în considerare o estimare a nivelului de expunere la vibraţii în cazurile în care unealta este oprită sau atunci când funcţionează însă nu efectuează practic nicio operaţie. Acest fapt poate reduce semnificativ nivelul de expunere de-a lungul întregii perioade de lucru.

Identificaţi măsuri suplimentare de siguranţă pentru protecţia operatorului de efectele vibraţiilor, cum ar fi: întreţinerea uneltei şi accesoriilor, menţinerea caldă a mâinilor, formarea machetelor de lucru.

Sursa de alimentare electrică

Acest dispozitiv este destinat conectării la un sistem de alimentare electrică cu o impedanţă maximă permisă a sistemului Zmax de 0,39 Ohm în punctul de conectare (cutia de alimentare) al sursei de alimentare a utilizatorului.

Utilizatorul trebuie să se asigure că acest dispozitiv este conectat doar la un sistem de alimentare care respectă cerinţa de mai sus. Dacă este necesar, utilizatorul poate solicita furnizorului de energie comunicarea impedanţei sistemului în punctul de conectare.

Declaraţie de conformitate CE

CE

În conformitate cu Directiva pt. Echipamente Tehnologice 2006/42/EC

Produs: Ferăstrău circular pentru tăieturi transversale oblice

Tipuri: DWS773, DWS774

DEWALT declară că aceste produse descrise în „Specificaţia tehnică" sunt conforme cu normele armonizate: EN 62841-1:2015 şi EN 62841-3-9:2014. Aceste produse sunt în conformitate cu 2004/108/EC (până la 19.04.2016), 2014/30/EU (de la 20.04.2016) şi 2011/65/EU.

Pentru informaţii suplimentare, vă rugăm să contactaţi DEWALT la următoarea adresă sau să consultaţi coperta din spate a manualului.

Subsemnatul este responsabil pentru întocmirea dosarului tehnic şi face această declaraţie în numele DEWALT.



Markus Rompel
Director tehnic
DeWALT, Richard-Klinger-Straße 11,
D-65510, Idstein, Germania
30.11.2015

OBSERVAŢII GENERALE DE SIGURANŢĂ



Citiţi manualul de siguranţă cu atenţie înainte de utilizare, pentru a asigura o operaţiune sigură şi adecvată a dispozitivului. Păstraţi manualul de instrucţiuni până când produsul este eliminat.

Destinaţia de utilizare

Ferăstrăul circular pentru tăieturi transversale oblice trebuie să fie utilizat în conformitate cu specificaţiile din acest manual de siguranţă şi cu manualul operaţional. Fierăstraiele nu sunt „jucării" şi necesită o manipulare prudentă, responsabilă şi cu atenţie.

Fierăstrăul circular a fost conceput pentru debitarea profesională a lemnului, a produselor din lemn şi a materialelor plastice. Acesta efectuează operaţii de tăiere transversală, înclinată şi oblică cu acurateţe şi în deplină siguranţă.

Ferăstrăul este conceput a fi utilizat cu un diametru nominal al discului de 216 mm, cu vârf din carbură.

Responsabilităţile angajatorului, de exemplu:

- Respectarea termenelor pentru inspecţiile periodice, precum şi măsurile de reparare trebuie să fie efectuate de către un agent de reparaţii autorizat DEWALT.
- Depozitarea în siguranţă a ferăstrăului circular, într-un loc ferit de accesul copiilor.
- Prevederea şi asigurarea utilizării echipamentului de protecţie, consultaţi capitolul 1.3 „Echipamente de protecţie".

Ferăstrăul poate fi utilizat doar de către persoane de peste 18 de ani sau ucenici/stagiari de peste 16 ani (în prezenţa unui supraveghetor responsabil), care nu se află sub influenţa oboselii, alcoolului, medicamentelor sau a drogurilor.

Aplicările necorespunzătoare, abuzul sau utilizarea neglijentă pot cauza răniri letale şi pagube materiale grave.

De exemplu:

- Anularea mecanismelor de siguranţă
- Tăierea trunchiurilor de copac sau a buştenilor
- Tăierea oţelului sau a altui material dur
- Tăierea aliajelor uşoare, în special cele cu magneziu

Modificările aduse dispozitivului, completările dispozitivului sau conversiile, precum şi operaţiunile de întreţinere şi reparaţii efectuate de unul singur pot afecta siguranţa, fiabilitatea şi buna funcţionare a dispozitivului într-o măsură semnificativă şi anulează orice pretenţii de garanţie.

Numai în Marea Britanie

Se atrage atenţia utilizatorilor din Marea Britanie asupra „reglementărilor cu privire la maşinile de prelucrare a lemnului din 1974", cu modificările ulterioare.

Codul produsului

Codul produsului, care include, de asemenea, anul de fabricaţie este imprimat pe carcasă. (Consultaţi vedea pagina 4)

Exemplu:
2015 XX XX
Anul fabricaţiei

Definiţii: Instrucţiuni de siguranţă

Definiţiile de mai jos descriu nivelul de severitate al fiecărui cuvânt de semnalizare. Vă rugăm să citiţi manualul şi să fiţi atent la aceste simboluri.



PERICOL: *Indică o situaţie periculoasă imediată care, dacă nu este evitată,* ***va*** *determina* ***decesul sau vătămarea gravă****.*



AVERTIZARE: *Indică o situaţie potenţial periculoasă care, dacă nu este evitată,* ***ar putea*** *determina* ***decesul sau vătămarea gravă****.*

ATENŢIE: *Indică o situaţie potenţial periculoasă care, dacă nu este evitată,* ***poate*** *determina* ***vătămări minore sau medii****.*

OBSERVAŢIE: *Indică o practică* ***necorelată cu vătămarea corporală*** *care, dacă nu este evitată,* ***poate*** *determina* ***daune asupra bunurilor****.*


Indică un pericol de şoc electric.


Indică risc de incendiu.

Avertizări generale de siguranţă privind uneltele electrice

AVERTIZARE: Citiţi toate avertizările de siguranţă şi toate instrucţiunile. *Nerespectarea avertizărilor şi a instrucţiunilor poate conduce la electrocutare, incendii şi/sau vătămări grave.*

PĂSTRAŢI TOATE AVERTIZĂRILE ŞI INSTRUCŢIUNILE PENTRU CONSULTARE ULTERIOARĂ

Termenul „unealtă electrică" din avertizări se referă la unealta electrică (cu cablu) alimentată de la reţeaua de energie sau la unealta electrică (fără cablu) alimentată de la acumulator.

1) Siguranţa în zona de lucru

a) Păstraţi zona de lucru curată şi bine iluminată. *Zonele dezordonate sau întunecate înlesnesc accidentele.*

b) Nu operaţi uneltele electrice în atmosfere inflamabile, cum ar fi în prezenţa lichidelor, gazelor sau pulberilor explozive. *Uneltele electrice generează scântei ce pot aprinde pulberile sau vaporii.*

c) Ţineţi la distanţă copiii şi persoanele din jur în timp ce operaţi o unealtă electrică. *Distragerea atenţiei poate conduce la pierderea controlului.*

2) Siguranţa electrică

a) Ştecherele uneltelor electrice trebuie să se potrivească cu priza. Nu modificaţi niciodată ştecherul în vreun fel. Nu folosiţi adaptoare pentru ştechere împreună cu uneltele electrice împământate (legate la masă). *Ştecherele nemodificate şi prizele compatibile vor reduce riscul de electrocutare.*

b) Evitaţi contactul corpului cu suprafeţele împământate precum ţevi, radiatoare, cuptoare şi frigidere. *Există un risc sporit de electrocutare în cazul în care corpul dvs. este împământat sau legat la masă.*

c) Nu expuneţi uneltele electrice la ploaie sau condiţii de umezeală. *Apa pătrunsă într-o unealtă electrică va spori riscul de electrocutare.*

d) Nu manipulaţi necorespunzător cablul. Nu utilizaţi niciodată cablul pentru transportarea, tragerea sau scoaterea din priză a uneltei electrice. Ţineţi cablul departe de căldură, ulei, muchii vii sau componente în mişcare. *Cablurile deteriorate sau încurcate sporesc riscul electrocutării.*

e) Atunci când operaţi o unealtă de lucru în aer liber, utilizaţi un prelungitor pentru exterior. *Utilizarea unui cablu adecvat pentru exterior reduce riscul de electrocutare.*

f) În cazul în care operarea unei unelte electrice într-un spaţiu cu umiditate nu poate fi evitată, utilizaţi o alimentare cu dispozitiv de protecţie la curent rezidual (RCD). *Utilizarea unui dispozitiv RCD reduce riscul electrocutării.*

3) Siguranţa corporala

a) Fiţi precauţi, fiţi atenţi la ceea ce faceţi şi respectaţi regulile de bun simţ atunci când operaţi o unealtă electrică. Nu utilizaţi o unealtă electrică atunci când sunteţi obosiţi sau când vă aflaţi sub influenţa drogurilor, alcoolului sau medicaţiei. *Un moment de neatenţie în timpul operării uneltelor electrice poate conduce la vătămări corporale grave.*

b) Utilizaţi echipamentul de protecţie personală. Purtaţi întotdeauna ochelari de protecţie. *Echipamentul de protecţie precum măştile anti-praf, încălţămintea de siguranţă antiderapantă, căştile sau dopurile pentru urechi utilizate pentru anumite condiţii de lucru vor reduce vătămările corporale.*

c) Preîntâmpinaţi pornirea accidentală. Asiguraţi-vă că întrerupătorul se află în poziţia oprit înainte de conectarea la sursa de alimentare şi/sau la acumulator, înainte de ridicarea sau transportarea uneltei. *Transportarea uneltelor electrice ţinând degetul pe întrerupător sau alimentarea cu tensiune*

a uneltelor electrice ce au întrerupătorul în poziţia pornit înlesnesc producerea accidentelor.

d) Îndepărtaţi orice cheie sau cleşte de reglare înainte de a porni unealta electrică. *O cheie sau un cleşte rămas ataşat la o componentă rotativă a uneltei electrice poate conduce la vătămări corporale.*

e) Nu vă întindeţi pentru a apuca unealta de lucru. Menţineţi-vă întotdeauna stabilitatea şi echilibrul. *Acest lucru permite un control mai bun al uneltei electrice în situaţii neaşteptate.*

f) Îmbrăcaţi-vă corespunzător. Nu purtaţi îmbrăcăminte largă sau bijuterii. Feriţi-vă părul, îmbrăcămintea şi mănuşile de componentele în mişcare. *Îmbrăcămintea largă, bijuteriile sau părul lung pot fi prinse în componentele în mişcare.*

g) În cazul în care dispozitivele prezintă posibilitatea conectării de accesorii pentru aspiraţia şi colectarea prafului, asiguraţi-vă că aceste accesorii sunt conectate şi utilizate în mod corespunzător. *Utilizarea dispozitivelor de colectare a prafului poate reduce pericolele impuse de existenţa prafului.*

h) Nu lăsaţi ca obişnuinţa obţinută prin utilizarea frecventă a uneltelor să vă permită să deveniţi impasibil şi să ignoraţi principiile de siguranţă în utilizarea uneltelor. *O acţiune neglijentă poate provoca accidente grave într-o fracţiune de secundă.*

4) Utilizarea şi îngrijirea uneltelor electrice

a) Nu forţaţi unealta electrică. Utilizaţi unealta electrică adecvată pentru aplicaţia dvs. *Unealta de lucru adecvată va efectua lucrarea mai bine şi în mod mai sigur, în ritmul pentru care a fost concepută.*

b) Nu utilizaţi unealta electrică în cazul în care întrerupătorul nu comută în poziţia pornit şi oprit. *Orice unealtă electrică ce nu poate fi controlată cu ajutorul întrerupătorului este periculoasă şi trebuie să fie reparată.*

c) Deconectaţi ştecherul de la sursa de alimentare şi/sau acumulatorul de la unealta electrică înaintea efectuării oricăror reglaje, modificării accesoriilor sau depozitării uneltelor electrice. *Aceste măsuri preventive de siguranţă reduc riscul pornirii accidentale a uneltei electrice.*

d) Nu depozitaţi uneltele electrice în stare inactivă la îndemâna copiilor şi nu permiteţi persoanelor nefamiliarizate cu unealta de lucru sau cu aceste instrucţiuni să o utilizeze. *Uneltele electrice sunt periculoase în mâinile utilizatorilor neinstruiţi.*

e) Efectuaţi întreţinerea uneltelor electrice. Verificaţi alinierea necorespunzătoare sau blocarea componentelor în mişcare, ruperea componentelor şi orice altă stare ce ar putea afecta operarea uneltelor electrice. În cazul deteriorării, prevedeţi repararea uneltei electrice înainte de utilizare. *Multe accidente sunt cauzate de unelte electrice întreţinute necorespunzător.*

f) Păstraţi uneltele de tăiat ascuţite şi curate. *Este puţin probabil ca uneltele de tăiat cu tăişuri ascuţite şi întreţinute în mod corespunzător să se blocheze, acestea fiind mai uşor de controlat.*

g) Utilizaţi unealta electrică, accesoriile şi cuţitele uneltei etc. conform acestor instrucţiuni, ţinând cont de condiţiile de lucru şi de lucrarea ce trebuie să fie efectuată. *Utilizarea uneltei de lucru pentru operaţii diferite de cele conforme destinaţiei de utilizare ar putea conduce la situaţii periculoase.*

h) Ţineţi mânerele şi suprafeţele de prindere uscate, curate şi lipsite de ulei şi unsoare. *Mânere şi suprafeţele de prindere alunecoase nu permit manipularea şi controlul uneltei în de siguranţă în situaţii neaşteptate.*

5 Servisarea

a) Prevedeţi repararea uneltei de lucru de către o persoană calificată, folosind exclusiv piese de schimb identice. *Astfel, vă asiguraţi că este păstrată siguranţa uneltei electrice.*

Reguli de siguranţă specifice pentru fierăstraiele circulare pentru tăieri înclinate

a) Fierăstraie circulare sunt destinate pentru a tăia produse din lemn sau derivate din lemn, ele nu pot fi folosite cu discuri abrazive pentru tăierea

materialului feros, cum ar fi bare, tije, ştifturi, etc. *Praful abraziv duce la blocarea pieselor, cum ar fi apărătoarea inferioară. Scânteile din tăierea abrazivă vor arde apărătoarea inferioară, inserţia de secţionare şi alte piese din material plastic.*

b) Utilizaţi cleme pentru a susţine piesa de prelucrat ori de câte ori se poate. Dacă susţinerea piesei se face cu mâna, trebuie să vă păstraţi întotdeauna mâna la cel puţin 100 mm (faţă de fiecare parte a pânzei de ferăstrău. *Nu utilizaţi acest ferăstrău să tăiaţi bucăţi care sunt prea mici pentru a fi prinse sau ţinute de mână în siguranţă. Dacă mâna este pusă prea aproape de lamă, există un risc crescut de accidentare la contactul cu lama.*

c) Piesa de prelucrat trebuie să fie staţionară şi prinsă sau ţinută atât pe ghidaj, cât şi pe masă. *Nu avansaţi piesa în lamă sau tăiaţi „de mână" în nici un fel. Piesele neprotejate sau în mişcare ar putea fi aruncate la viteze mari, provocând o rănire.*

d) Apăsaţi ferăstrăul prin piesa de prelucrat. Nu trageţi lama de fierăstrău în piesa de prelucrat. *Pentru a face o tăietură, ridicaţi capul ferăstrăului şi trageţi-l afară pe piesa de prelucrat, fără tăiere, porniţi motorul, apăsaţi capul ferăstrăului în jos şi împingeţi ferăstrăul prin piesa de prelucrat. Tăierea în direcţie de tragere poate să cauzeze ca pânza de ferăstrău să urce în partea de sus a piesei de prelucrat şi să arunce ansamblul lamei spre operator.*

e) Nu treceţi mâna peste linia destinată tăierii, nici în faţa, nici în spatele pânzei de ferăstrău. *Sprijinirea „cu mâna în cruce" a piesei, adică ţinerea piesei la dreapta pânzei de ferăstrău cu mâna stângă sau invers este foarte periculoasă.*

f) Nu ajungeţi cu ambele mâini în spatele ghidajului mai aproape de 100 mm de fiecare parte a pânzei de ferăstrău, pentru a elimina resturi de lemn, ori din orice alt motiv, în timp ce lama se roteşte. *Apropierea cu mâna de lama de ferăstrău s-ar să nu fie controlabilă şi s-ar putea fiţi grav rănit.*

g) Verificaţi piesa de lucru înainte de tăiere. În cazul în care piesa de lucru este curbată sau deformată, prindeţi-o cu o clemă cu faţa spre ghidaj. *Asiguraţi-vă întotdeauna că nu există niciun spaţiu liber între piesă, ghidaj şi masă de-a lungul liniei de tăiere. Piesele curbate sau deformate se pot răsuci sau schimba brusc poziţia şi pot cauza blocarea lamei de ferăstrău în timpul tăierii. Nu trebuie să existe cuie sau obiecte străine în piesa de prelucrat.*

h) Nu folosiţi ferăstrăul până când masa nu este curată de toate uneltele, resturile de lemn, etc., cu excepţia piesei de lucru. *Depunerile mici sau bucăţile desprinse din lemn sau alte obiecte care intră în contact cu lama în rotaţie pot fi aruncate cu viteza mare.*

i) Tăiaţi doar o singură piesă la un moment dat. Mai multe piese nu pot fi stivuite prinse sau fixate în mod corespunzător în acelaşi timp şi pot bloca lama ori se pot deplasa în timpul tăierii.

j) Asiguraţi-vă că ferăstrăul este montat sau poziţionat pe o suprafaţă plană de lucru şi fermă, înainte de utilizare. *O suprafaţă de lucru plană şi fermă reduce riscul ca ferăstrăul să devină instabil.*

k) Planificaţi-vă lucrarea. De fiecare dată când modificaţi setarea unghiului de înclinare sau de tăiere oblică, asiguraţi-vă că apărătoarea reglabilă este setată corect pentru a sprijini piesa de prelucrat şi nu va interfera cu lama sau sistemul de protecţie. *Fără pornirea uneltei şi fără ca piesa de prelucrat să fie pe masă, mutaţi lama printr-o tăiere complet simulată pentru a vă asigura nu vor fi interferenţe sau pericole de tăiere a apărătorii.*

l) Asiguraţi un sprijin adecvat, cum ar fi extensii de masă, capre de tăiere etc. în cazul unei piese de lucru care este mai lată sau mai lungă decât partea de sus a mesei. *Piesele mai lungi sau mai late decât masa ferăstrăului cădea dacă nu sunt sprijinite în siguranţă. În cazul în care cade bucata de tăiere sau piesa de lucru, se poate ridica apărătoarea inferioară sau pot să fie aruncate de lama în rotaţie.*

m) Nu apelaţi la o altă persoană pentru a ţine locul unei prelungiri de masă sau a unui suport suplimentar. *Suportul instabil pentru piesa de lucru poate provoca blocarea lamei sau piesa de lucru*

se poate deplasa în timpul operaţiei de tăiere, trăgându-vă pe dvs. şi pe persoana care vă ajută spre lama de tăiere.

n) ***Piesa tăiată nu trebuie să fie blocată sau presată prin orice mijloace împotriva rotirii lamei de ferăstrău.*** *Dacă este limitată, de exemplu, folosind opritoare de lungime, piesa tăiată ar putea fi prinsă de lamă şi aruncată violent.*

o) ***Utilizaţi întotdeauna o clemă sau un dispozitiv conceput special pentru a sprijini în mod corespunzător materialul rotund, cum ar fi tije sau ţevi.*** *Tijele au tendinţa să se rotească în timp ce sunt tăiate, provocând ca lama să „muşte" şi să tragă piesa cu mâna spre lamă.*

p) ***Lăsaţi lama să atingă turaţia maximă înainte de a o pune în contact cu piesa de prelucrat.*** *Aceasta va reduce riscul de a proiectare a piesei.*

q) ***În cazul în care piesa de prelucrat sau în care lama se blochează, opriţi ferăstrăul circular. Aşteptaţi ca toate piesele mobile să se oprească a opri şi deconectaţi ştecherul de la sursa de alimentare şi/sau scoateţi acumulatorul.*** *Apoi eliberaţi materialul blocat. Continuarea tăierea cu o piesă blocată ar putea duce la pierderea controlului sau deteriorarea ferăstrăului.*

r) ***După ce tăierea este terminată, eliberaţi comutatorul, ţineţi capul ferăstrăului în jos şi aşteptaţi ca lama să se oprească înainte de a scoate bucata tăiată.*** *Atingerea cu mâna în apropierea lamei în mişcare este periculoasă.*

s) ***Apucaţi mânerul ferm atunci când se faceţi o tăiere incompletă sau la eliberarea comutatorului înainte de a se poziţiona capul ferăstrăului complet în poziţia de jos.*** *Acţiunea de frânare a ferăstrăului poate provoca tragerea bruscă a capului ferăstrăului în jos, reprezentând un risc de rănire.*

Reguli suplimentare de siguranţă specifice pentru fierăstraiele circulare pentru tăieri înclinate

- *Nu utilizaţi fierăstrăul pentru a tăia alte materiale decât cele recomandate de producător.*
- *Nu utilizaţi utilajul fără apărătoarele montate sau în cazul în care apărătoarele nu funcţionează sau nu sunt întreţinute în mod corespunzător.*
- *Selectaţi discul corect pentru materialul de debitat.*
- *Utilizaţi lame corect ascuţite.*
- *Asiguraţi-vă că lama se roteşte în direcţia corectă.*
- *FOLOSIŢI DOAR LAMELE SPECIALE recomandate pentru ferăstrăul circular. Nu utilizaţi lame cu vârf de carbură cu unghiuri de peste 7 grade. Nu utilizaţi lame de ferăstrău cu canale adânci sub dinţi. Acestea pot devia şi pot intra în contact cu apărătoarea, ceea de poate duce la defectarea aparatului şi/sau la rănirea gravă.*
- *Nu încercaţi niciodată să opriţi rapid un utilaj în mişcare blocând lama cu un instrument sau cu alte mijloace; pot surveni accidente grave.*
- *Înainte de a utiliza orice accesoriu, consultaţi manualul de instrucţiuni. Utilizarea improprie a unui accesoriu poate cauza deteriorări.*
- *Asiguraţi-vă că discul ferăstrăului este montat corect înainte de utilizare.*
- *Nu utilizaţi discuri de diametru mai mare sau mai mic decât cel recomandat. Pentru categoria adecvată a discurilor, consultaţi* ***Specificaţii tehnice****. Utilizaţi exclusiv discurile menţionate în acest manual, ce respectă standardul EN 847-1.*
- *Nu utilizaţi DISCURI DIN OŢEL DE MARE VITEZĂ.*
- *Nu utilizaţi discuri de ferăstrău crăpate sau deteriorate.*
- *Nu utilizaţi niciun disc abraziv sau diamantat.*
- *Utilizaţi doar discuri de ferăstrău a căror viteză specificată este cel puţin egală cu viteza specificată pe ferăstrău.*
- *Nu blocaţi cu nimic ventilatorul pentru a opri arborele motorului.*
- *Nu ridicaţi manual apărătoarea discului dacă ferăstrăul nu este deconectat. Apărătoarea poate fi ridicată manual la montarea sau demontarea discurilor de ferăstrău sau la inspectarea ferăstrăului.*
- *Verificaţi periodic dacă fantele de aerisire ale motorului sunt curate şi lipsite de resturi de material.*

- *Vă rugăm să luaţi în considerare următorii factori care influenţează expunerea la zgomot:*
  - *utilizaţi lame de fierăstrău realizate pentru a produce un nivel scăzut de zgomot;*
  - *utilizaţi doar discuri de fierăstrău bine ascuţite;*
- *Întreţinerea maşinii trebuie efectuată periodic;*
- *În cazul unui accident sau a unei defecţiuni, opriţi utilajul imediat şi deconectaţi-l de la sursa de alimentare.*
- *Raportaţi defecţiunea şi semnalizaţi maşina corespunzător pentru a preveni ca alte persoane să utilizeze utilajul defect.*
- *La tăierea plasticului, topirea materialului trebuie evitată.*

Echipament de protecţie personală

Hainele largi, bijuteriile, zgomotul şi alte riscuri pot prezenta un pericol pentru persoane. Persoanele care vor utiliza dispozitivul şi lucrează în apropierea dispozitivului, trebuie să poarte echipament de protecţie adecvat.


Îmbrăcămintea de protecţie protejează pielea împotriva efectelor mecanice, de exemplu tăieturi


Încălţămintea de siguranţă protejează picioarele contra căderii unor obiecte şi pătrunderea de cuie


Mănuşile de protecţie protejează mâinile împotriva efectelor mecanice, de exemplu tăieturi


Marcat pe instrument: Ochelari de protecţie: protejează ochii împotriva obiectelor proiectate, cum ar fi aşchii şi praf


Marcat pe instrument: Protecţie pentru urechi: protejează urechile împotriva zgomotului excesiv


Marcat pe instrument: Purtaţi un dispozitiv de respiraţie antipraf.


Copii mici şi persoane infirme. Această maşină nu este destinată utilizării de către copii mici sau persoane infirme fără supraveghere.

Semne şi etichete de avertizare

Dispozitivul poate fi utilizat numai în cazul în care toate etichetele de siguranţă de pe ferăstrăul circular sunt complete şi lizibile.


Simbolul de avertizare de siguranţă este utilizat pentru a vă alerta asupra unui potenţial pericol de rănire fizică. Respectaţi toate mesajele de siguranţă care urmează acestui simbol pentru a preveni rănirea sau decesul.


Citiţi manualul de instrucţiuni înainte de a utiliza aparatul.


Pericole electrice

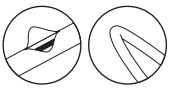
Exemple de deteriorări ale cablului


Nu conectaţi cablul de alimentare la sursa de alimentare.


Pericol de tăiere


Ţineţi mâna la cel puţin 100 mm de la fiecare parte a lamei de ferăstrău


Acest produs nu trebuie să fie aruncat împreună cu gunoiul menajer


Păstraţi departe de accesul copiilor


Nu utilizaţi unealta în condiţii de umezeală sau umiditate


Nu utilizaţi solvenţi sau alte produse chimice puternice pentru curăţare



Ferăstrăul circular nu necesită lubrifiere suplimentară



Asiguraţi o bună iluminare a zonei de lucru (250 - 300 Lux)



În timp ce utilizaţi lumina de lucru nu priviţi direct în lumină. Acest fapt poate duce la vătămarea gravă a ochilor



Marcat pe instrument: Puncte de transportare



Reparaţiile trebuie efectuate de DeWalt sau de către un agent de reparaţii autorizat DEWALT

OBSERVAŢII DE SIGURANŢĂ OPERAŢIONALE

AVERTIZARE: *Ferăstrăul circular poate provoca leziuni grave dacă este manevrat necorespunzător.*

Siguranţa electrică

Ferăstrăul circular prezintă izolare dublă în conformitate cu standardul EN 62841; prin urmare, nu este necesară împământarea.

- Motorul electric a fost conceput pentru a fi alimentat cu un singur nivel de tensiune. Verificaţi întotdeauna ca alimentarea cu energie să corespundă tensiunii de pe plăcuţa cu specificaţii.
- Nu expuneţi unealta la ploaie. Nu utilizaţi unealta în condiţii de umezeală sau umiditate.
- Evitaţi contactul corpului cu suprafeţele împământate (ex. conducte, radiatoare, aragazuri şi frigidere).
- Utilizarea în exterior: Siguranţa electrică poate fi îmbunătăţită prin introducerea unui transformator de izolare sau un disjunctor cu legare la pământ (FI).

AVERTIZARE: *Nu forţaţi cablul de alimentare.*

- *Nu trageţi niciodată brusc de cablul de alimentare pentru a scoate unealta din priză.*
- *Ţineţi cablul de alimentare la distanţă faţă de surse de căldură, ulei şi muchii ascuţite.*

Cablurile prelungitoare

- În cazul în care este necesar un cablu prelungitor, utilizaţi un cablu prelungitor aprobat cu 3 fire, adecvat pentru puterea absorbită a acestei unelte (consultaţi specificaţia tehnică). Dimensiunea minimă a conductorului este de 1,5 mm²; lungimea maximă este de 30 m.
- Atunci când utilizaţi un tambur cu cablu, desfăşuraţi întotdeauna complet cablul.
- Înainte de utilizare, verificaţi cablul prelungitor şi înlocuiţi-l dacă este deteriorat.
- Atunci când folosiţi unealta în aer liber, utilizaţi exclusiv cabluri prelungitoare de exterior, marcate corespunzător.

Înlocuirea ştecherului şi a cablului de alimentare

În cazul în care este necesară înlocuirea ştecherului sau a cablului de alimentare, unealta va fi reparată doar de agent de service autorizat sau de un electrician calificat.

Următoarele cabluri sunt obligatorii:

DWS773, DWS774: 230V H05RN-F, 2 x 1,0 mm2
DWS773, DWS774: 115V H05RR-F, 2 x 1,5 mm2

Înlocuirea ştecherului de alimentare (numai pentru Regatul Unit şi Irlanda)

Dacă trebuie instalat un ştecher de alimentare de la reţeaua principală de energie:

- Nu trebuie efectuată nicio conexiune la borna de împământare.
- Conectaţi conductorul maro la borna sub tensiune din ştecher.
- Conectaţi conductorul albastru la borna neutră.
- Eliminaţi în siguranţă ştecherul vechi.
- Montarea unui ştecher la unităţile de 115 V: Ştecherul montat trebuie să respecte normele BS EN 60309 (BS4343), 16 A, poziţie de contact la împământare 4h.

AVERTISMENTE LEGATE DE SARCINI

Despachetarea, transportul, depozitarea

Despachetarea



OBSERVAŢIE:

- *Verificaţi eventualele deteriorări ale uneltei, ale componentelor sau accesoriilor, ce ar fi putut surveni în timpul transportului.*
- *Verificaţi dacă conţinutul este complet.*

Transport



ATENŢIE: Transportul necorespunzător poate provoca răniri.

- *Nu transportaţi unealta cu degetul deasupra întrerupătorului. Asiguraţi-vă că unealta se află în poziţia „Oprit”.*
- *Nu utilizaţi apărătoarele pentru a ridica sau transporta ferăstrăul circular.*

Depozitarea

OBSERVAŢIE: *Ferăstrăul circular trebuie să fie depozitat într-un spaţiu uscat, încuiat şi ferit de accesul copiilor.*

Montarea pe banc



Cerinţe ergonomice

Asiguraţi-vă că unealta este amplasată pentru a satisface condiţiile dumneavoastră ergonomice cu privire la înălţimea şi stabilitatea mesei . Amplasarea uneltei trebuie aleasă pentru ca operatorul să aibă o privire de ansamblu bună şi suficient spaţiu liber împrejurul uneltei care să-i permită manipularea piesei de lucru fără restricţii.

Ajustări şi înlocuiri



Ferăstrăul circular a fost reglat exact din fabrică. Din cauza transportului sau din orice alt motiv poate fi necesară o reajustare.

AVERTIZARE: *Şocul electric poate cauza răniri grave sau mortale*

- *Înainte de începerea lucrărilor: Deconectaţi cablul de alimentare de la reţea.*

OBSERVAŢIE:

- *Asiguraţi-vă că braţul este bine fixat atunci când efectuaţi tăieturi înclinate.*
- *Verificaţi ca discul să nu atingă bancul în partea din spate a fantei sau în partea din faţă a braţului în poziţiile de tăiere înclinată la 90° şi 45°.*
- *Dacă discul ferăstrăului este tocit, înlocuiţi-l cu unul nou, bine ascuţit.*
- *Verificaţi datele tehnice ale noii lame: Folosiţi întotdeauna discuri de ferăstrău de 216 mm cu orificii pentru ax de 30 mm pentru a obţine performanţele dorite.*
- *Înlocuiţi placa de secţionare când este uzată. Dacă placa de secţionare devine uzată sau deteriorată duceţi ferăstrăul la un centru de service autorizat.*

Operarea



Generalităţi

- Utilizaţi rolele opţionale pentru piese mari şi lungi de lemn.
- Utilizaţi un dispozitiv opţional de extragere a prafului.
- Nu utilizaţi niciodată ferăstrăul fără placa de secţionare.

Înainte de utilizare

- Verificaţi unealta şi cablul de alimentare pentru urme de deteriorare. Aveţi grijă ca cablul de alimentare să nu fie plasat în zona de tăiere
- Verificaţi cu atenţie apărătoarea superioară a discului, apărătoare inferioară mobilă a discului şi tubul de extracţie a prafului pentru a determina dacă vor funcţiona corespunzător.

- Verificaţi apărătoarea inferioară a discului este concepută să se apropie rapid la eliberarea manetei (b). Dacă nu se apropie în termen de 1 secundă, prevedeţi repararea fierăstrăului de către un agent de service autorizat de către DeWALT.
- Asiguraţi-vă că aşchiile, praful sau particulele piesei de lucru nu pot conduce la blocarea uneia dintre funcţii.
- În cazul unor fragmente blocate între lamă şi apărătoare, deconectaţi unealta de la sursa de alimentare. Îndepărtaţi piesele blocare şi asamblaţi la loc lama ferăstrăului.
- Lăsaţi discul să taie nestingherit. Nu forţaţi.
- Puneţi întotdeauna utilajul să meargă în gol înainte de a finaliza tăieturile pentru a verifica traseul discului.
- Lăsaţi motorul să atingă viteza maximă înainte de a efectua tăietura.
- Asiguraţi-vă că toate butoanele de blocare şi toate mânerele de prindere sunt strânse.

AVERTIZARE: Utilizarea necorespunzătoare poate determina leziuni grave.

- *Asiguraţi-vă că unealta este oprită înainte de a o conecta.*
- *Nu lăsaţi persoanele neimplicate efectiv în activitate, în special copiii, să atingă unealta sau cablul prelungitor şi ţineţi-i la distanţă de zona de lucru.*

Poziţia corpului şi a mâinilor

- *Nu poziţionaţi mâinile la o distanţă mai mică de 100 mm faţă de lamă.*
- *Nu încrucişaţi mâinile.*
- *Pe măsură ce deplasaţi braţul ferăstrăului la stânga şi la dreapta, urmaţi-l cu corpul şi staţi pe partea laterală a discului.*

Tăierea

- *Lăsaţi întotdeauna discul să se oprească complet înainte de a ridica braţul. Dacă fibrele mici de lemn continuă se desprindă pe partea din spate a piesei de prelucrat, lipiţi o bucată de bandă adezivă pe lemn, acolo unde se va efectua tăietura. Tăiaţi prin banda adezivă şi îndepărtaţi-o cu atenţie când aţi terminat.*
- *Ţineţi piesa de prelucrat ferm pe masă şi ghidaţi în timpul tăierii. Ţineţi mâinile pe poziţie până când întrerupătorul a fost eliberat şi lama se opreşte complet.*
- *Atunci când tăiaţi oblic capătul unei bucăţi de lemn cu un decupaj mic, poziţionaţi lemnul pentru a vă asigura că partea decupată se află pe partea laterală a lamei, cu unghiul mai mare pe ghidaj:*
  - oblic stânga, decupaj spre dreapta
  - oblic dreapta, decupaj spre stânga

După utilizare

- *Deconectaţi cablul de alimentare de la reţea.*
- *Depozitaţi ferăstrăul circular într-un spaţiu uscat, încuiat şi ferit de accesul copiilor.*

Extragerea prafului



AVERTIZARE: *Risc de inhalare a prafului. Pentru a reduce riscul de vătămare corporală, purtaţi* ***ÎNTOTDEAUNA*** *o mască aprobată anti-praf.*

AVERTIZARE: ÎNTOTDEAUNA *utilizaţi un extractor de aspiraţie, conceput în conformitate cu directivele aplicabile referitoare la emisiile de praf atunci când tăiaţi lemn.*

- Anumite pulberi, cum ar fi cele de lemn de stejar sau fag praf, sunt considerate ca fiind cancerigene.
- Respectaţi reglementările relevante din ţara dumneavoastră pentru materialele care urmează să fie prelucrate.

OBSERVAŢIE:

- *Conectaţi fierăstrăul la un dispozitiv de colectare a prafului atunci când efectuaţi tăieri în lemn. Luaţi întotdeauna în considerare factorii care influenţează expunerea la praf, cum ar fi:*
  - *o bună aerisire a locului de muncă;*
  - *gradul de ascuţire a lamei ferăstrăului;*
  - *corectaţi reglarea lamei fierăstrăului,*
  - *Apăsaţi ferăstrăul prin piesa de prelucrat. Nu trageţi lama de fierăstrău în piesa de prelucrat.*

Curăţarea şi întreţinerea

Ferăstrăul circular nu necesită o lubrifiere suplimentară şi a fost conceput pentru a opera o perioadă îndelungată de timp, cu un nivel minim de întreţinere. Funcţionarea satisfăcătoare continuă depinde de îngrijirea corespunzătoare şi de curăţarea periodică a uneltei.

AVERTIZARE: *Şocul electric poate cauza răniri grave sau mortale.*

- *Înainte de curăţare: Deconectaţi cablul de alimentare de la reţea.*

OBSERVAŢIE:

- *Folosiţi o cârpă umezită doar cu apă şi cu săpun delicat.*
- *Nu permiteţi niciodată pătrunderea vreunui lichid în unealtă; nu scufundaţi niciodată vreo parte a uneltei în lichid.*
- *Canelurile de ghidare se pot înfunda cu rumeguş. Utilizaţi un extractor de praf sau aer comprimat la presiune redusă pentru a curăţa canelurile ghidajului.*
- *Deconectaţi utilajul de la sursa de alimentare înainte de a efectua orice operaţiuni de întreţinere sau atunci când înlocuiţi discul.*
- *Nu efectuaţi niciun fel de operaţiuni de curăţare sau întreţinere cât timp utilajul este încă în funcţiune iar capul nu este în poziţia de repaos.*

Eliminarea

Protejarea mediului înconjurător!



Colectarea selectivă. Produsele şi bateriile marcate cu acest simbol nu trebuie să fie aruncate împreună cu gunoiul menajer.

Produsele şi bateriile conţin materiale care pot fi recuperate sau reciclate, reducând cererea de materii prime. Vă rugăm să reciclaţi produsele electrice şi bateriile în conformitate cu prevederile locale. Mai multe informaţii sunt disponibile la **www.2helpU.com**.

Stanley Black & Decker Romania SRL
Phoenicia Business Center
Strada Turturelelor Nr. 11A, Etaj 4
Module 12-15, Sect. 3, Bucuresti
Tel: +4021.320.61.05
Fax: +4037.225.36.84
Email: Office.Bucharest@sbdinc.com

Garanție legală de conformitate[1] pentru produsele Stanley Black & Decker

Produs: .....

Cod: .....

Serie mașină: ..... / .....

Serie acumulatori: ..... / .....

Serie stație încărcare: .....

Distribuitorul (vânzător autorizat/magazin)/adresă, tel., fax:
.....

.....

Cumpărător: .....

Produs cumpărat cu factură / bon nr.: .....

Data: .....

Cumpărătorul a fost informat asupra caracteristicilor și a domeniului de utilizare ale produsului. S-a efectuat proba de funcționare a produsului, a fost instruit cumpărătorul cu privire la modul de funcționare și normele de siguranță a muncii, s-a predat produsul împreună cu accesoriile în perfectă stare de funcționare, s-au predat instrucțiunile în limba română privind transportul, depozitarea, utilizarea și întreținerea. S-a verificat corectitudinea datelor înscrise în garanția legală de conformitate („**Documentul**").

Condițiile de garanție de mai jos fac parte din prezentul document și au fost luate la cunoștință de către Cumpărător.

Persoana care aduce produsul și prezintă actele de proprietate Documentul și factura sau bonul fiscal în original sau în copie este considerată împuternicită să reprezinte proprietarul în relația cu distribuitorul (vânzătorul) autorizat.

Conform prevederilor legale[2], consumatorii (definiți drept orice persoană fizică sau grup de persoane fizice constituite în asociații, care acționează în scopuri din afara activității sale comerciale, industriale sau de producție, artizanale ori liberale), au următoarele drepturi cu privire la orice neconformitate care există la momentul livrării produsului și care este constatată într-un termen de **doi ani** de la această dată:

- Să ceară repararea produsului sau înlocuirea acestuia, fără plată, într-o perioadă de timp rezonabilă ce nu poate depăși 15 zile calendaristice de la data la care a fost adusă la cunoștința vânzătorului lipsa conformității și fără vreun inconvenient semnificativ pentru consumator, ținând seama de natura produselor și de scopul pentru care consumatorul a solicitat produsele în cauză.

  Consumatorul nu va putea opta între reparație și înlocuire dacă măsura corectivă aleasă este imposibilă (dacă nu se pot asigura produse identice pentru înlocuire) sau dacă, în comparație cu cealaltă măsură corectivă disponibilă, ar fi disproporționată și ar impune costuri nerezonabile vânzătorului, luând în considerare toate circumstanțele (inclusiv valoarea produselor în cazul în care nu ar fi existat neconformitatea, gravitatea neconformității sau dacă măsura corectivă alternativă ar putea fi executată fără vreun inconvenient semnificativ pentru consumator). De asemenea, vânzătorul poate refuza să aducă în conformitate produsele dacă reparația sau înlocuirea este imposibilă sau i-ar impune costuri care ar fi disproporționate, luând în considerare toate circumstanțele, precum cele descrise anterior;

  În cazul în care neconformitatea este remediată prin reparație, termenul de doi ani menționat mai sus se prelungește cu timpul de nefuncționare a produsului, din momentul la care a fost adusă la cunoștința vânzătorului lipsa de conformitate până la predarea efectivă a produsului în stare de utilizare normală către consumator. În cazul în care neconformitatea este remediată prin înlocuire, pentru produsele care înlocuiesc produsele neconforme, un nou termen de doi ani începe să curgă de la data înlocuirii.
- **Să ceară reducerea corespunzătoare a prețului sau rezoluțiunea contractului**, în cazul în care nu beneficiază de repararea sau înlocuirea produsului sau măsurile reparatorii nu au fost luate într-o perioadă rezonabilă, întrucât:
  a) vânzătorul nu a finalizat reparația sau înlocuirea produselor ori a refuzat să aducă în conformitate produsele, motivând că reparația sau înlocuirea este imposibilă ori i-ar impune costuri disproporționate,
  b) în pofida eforturilor vânzătorului de a o remedia, în continuare se constată o neconformitate,

[1] Garanția legală de conformitate reprezintă protecția juridică a consumatorului rezultată prin efectul legii în raport cu lipsa de conformitate, reprezentând obligația legală a vânzătorului față de consumator ca, fără solicitarea unor costuri suplimentare, să aducă produsul la conformitate, incluzând restituirea prețului plătit de consumator, repararea sau înlocuirea produsului, dacă acesta nu corespunde condițiilor enunțate în declarațiile referitoare la garanție sau în publicitatea aferentă

[2] Ordonanța de Urgență nr. 140/2021 privind anumite aspecte referitoare la contractele de vânzare de bunuri; Ordonanța Guvernului nr. 21/1992 privind protecția consumatorilor.

c) neconformitatea este de o asemenea gravitate încât justifică o reducere de preț sau dreptul la încetarea imediată a contractului de vânzare, sau

d) vânzătorul a declarat că nu va aduce produsele în conformitate într-un termen rezonabil sau fără inconveniente semnificative pentru consumator ori acest lucru reiese clar din circumstanțele cazului.

Rezoluțiunea nu este posibilă dacă lipsa conformității este minoră. Reducerea de preț va fi proporțională cu diminuarea valorii produselor, în comparație cu valoarea pe care produsele ar avea-o dacă ar fi în conformitate.

Consumatorii pot să opteze pentru o anumită măsură corectivă din cele enumerate mai sus în cazul în care neconformitatea produselor este constatată la scurt timp după livrare, fără a depăși 30 de zile calendaristice.

După expirarea termenului de doi ani menționat mai sus, consumatorii pot pretinde remedierea sau înlocuirea produselor care nu pot fi folosite în scopul pentru care au fost realizate ca urmare a unor vicii ascunse apărute în cadrul duratei medii de utilizare, în condițiile legii.

Până la proba contrară, lipsa de conformitate apărută în termen de un an de la livrarea produsului se prezumă că a existat la momentul livrării acestuia, cu excepția cazurilor în care prezumția este incompatibilă cu natura produsului sau a lipsei de conformitate.

Durata medie de utilizare a produselor de 6 (șase) ani de la data achiziției.

Piesele de schimb înlocuite la produs beneficiază de garanție numai în cazul în care acestea au fost montate într-un centru autorizat de întreținere și reparații.

În cadrul termenului de garanție, vânzătorul suportă toate costurile privind repararea sau înlocuirea pieselor de schimb executate defecte. Pentru lucrările de reparație executate se acordă garanție. Garanția nu se extinde asupra accesoriilor consumabilelor (precum baterii, furtunuri, curele, perii colectoare, lanțuri, cuțite, lance, pistol, cap prindere lamă, role ghidaj, cablu alimentare, întinzător lanț, bujii, ulei, filtre aer și benzină) care intră în componența produsului, cu excepția cazului în care acestea prezintă vicii ascunse.

Produsele din gamele Black & Decker și Stanley FatMax sunt de uz gospodăresc (bricolaj) și nu sunt destinate uzului profesional, prestării de servicii sau lucrări către terți.

Adăugați ulei la generatoarele **Black & Decker**. Verificați periodic nivelul de ulei al generatoarelor și compresoarelor. Este interzisă utilizarea generatoarelor pentru invertoare sau aparate de sudură.

Situații excluse de la aplicarea garanției legale de conformitate:

1. Nerespectarea de către consumator a condițiilor de transport, manipulare, instalare, depozitare, utilizare (inclusiv scopul utilizării) și întreținere precizate în instrucțiunile ce însoțesc produsul.
2. Defectele care au apărut ca urmare a utilizării unor accesorii ori consumabile care nu sunt originale Stanley Black & Decker Romania ori care nu sunt compatibile cu produsul.
3. Defecțiunilor cauzate de necunoașterea omiterea sau neglijarea luării măsurilor de siguranță în utilizarea produselor de către consumator, ori accidentelor cauzate din aceste motive.

În cazul în care constatați deteriorări (lovituri/defecte) la produsele Stanley Black & Decker Romania, vă rugăm să vă adresați celui mai apropiat centru service autorizat menționat la adresa web-site-ului **www.2helpU.com** ori vânzătorului.

Garanția de durabilitate oferită de Stanley Black & Decker

În eventualitatea puțin probabilă ca scula dvs. electrică să se defecteze din cauza materialelor de fabricație în mai puțin de un an de la cumpărare, Stanley Black & Decker Romania SRL cu sediul in Bucuresti, Strada Turturelelor Nr. 11A, Bloc Phoenicia Business Center, Bucuresti,Sector 3, vă garantează că va repara sau va înlocui piesa defectă complet gratuit, sau - la discreția noastră - vom înlocui întreaga sculă electrică gratuit.

Utilizatorii MyDeWALT și My STANLEY care își înregistrează în cel mult 28 de zile de la cumpărare produsele eligibile conform termenilor și condițiilor DEWALT și STANLEY pe platformele destinate (**http://www.dewalt.ro/3/**, respectiv, **https://www.stanleyworks.ro/warranty**) pot extinde gratuit garanția de durabilitate acordată de Stanley Black & Decker până la trei ani.

Pentru a beneficia de această garanție este necesară prezentarea dovezii cumpărării, certificatul de garanție și imprimarea certificatului de garanție extinsă celui mai apropiat centru service autorizat menționat la adresa web-site-ului **www.2helpU.com** ori vânzătorului.

Unele produse sunt excluse de la posibilitatea extinderii garanției de durabilitate acordate de Stanley Black & Decker până la 3 ani. Aceste produse sunt enumerate în Termenii și Condițiile DeWALT și Stanley la adresa **https://www.dewalt.ro/3/warrantystatement/**.

Prezenta garanție de conformitate se completează cu Termenii și Condițiile DeWALT și Stanley, care pot fi accesați la acest link: **https://www.dewalt.ro/3/warrantystatement/**.

Prezenta garanție de durabilitate oferită de Stanley Black & Decker, în calitate de producător al bunurilor, nu afectează drepturile pe care dvs. le aveți împotriva vânzătorului în temeiul garanției legale de conformitate, astfel cum sunt acestea detaliate mai sus.

Garanția acordată persoanelor juridice

În cazul persoanelor juridice termenul de garanție aplicabil este de un an de la data achiziției. Acest termen de garanție este aplicabil tuturor produselor Stanley Black & Decker Romania, respectiv atât produselor pentru uz profesional cât și celor pentru uz gospodăresc (bricolaj).

În cadrul acestui termen, cumpărătorul persoană juridică poate solicita înlocuirea sau repararea produsului.

Situațiile care duc la pierderea garanției legale de conformitate, descrise mai sus, sunt aplicabile și în cazul garanției acordate persoanelor juridice.

REPARAȚII ÎN PERIOADA DE GARANȚIE

Data intrării:	Data reparației:	Defecțiune:
Comandă reparație:	Data predării:	
Clientul confirmă prin semnătură executarea gratuită a reparației în garanție și primirea produsului reparat.		
Semnătură client:	Semnătură și ștampilă service:	
Data intrării:	Data reparației:	Defecțiune:
Comandă reparație:	Data predării:	
Clientul confirmă prin semnătură executarea gratuită a reparației în garanție și primirea produsului reparat.		
Semnătură client:	Semnătură și ștampilă service:	
Data intrării:	Data reparației:	Defecțiune:
Comandă reparație:	Data predării:	
Clientul confirmă prin semnătură executarea gratuită a reparației în garanție și primirea produsului reparat.		
Semnătură client:	Semnătură și ștampilă service:	

LISTA CENTRELOR SERVICE AUTORIZATE

Nr.	Oras	Agent Service	Adresa	Email	Telefon	Fax
1	Bucuresti					
2	Bucuresti	Edelweiss Grup SRL	Str. Drumul Osiei nr. 76 62395	service@edelweissgrup.ro	+4021 319 13 13	+4021 319 13 14
3	Ploiesti	METATOOLS SRL	Str. Poligonului Nr. 2 100070	service@Metatools.ro	+40374 473 034 +40747 118 112	+40244 406 698
4	Bacau	PARTENER SRL	Calea Moinesti nr. 34 600281	service@partner.ro	+4023 451 03 77	+40234 510 955
5	Cluj	EPINVEST S.R.L.	Stra. Avram Iancului Nr. 502-504 407280	service@epinvest.ro	+40745 637 949	+40264 594 565
6	Baia Mare	PRO TOOLS S.R.L.	Str. Iuliu Maniu, Nr. 28 430131	office@protools.ro	+40262 218 794	+40262 276 535
7	Constanta	TRITON SRL	B-dul Aurel Vlaicu, Nr. 217	office@triton.com.ro	+4037 048 41 55	+4037 048 41 18
8	Tulcea	ABC International SRL	Str. Babadag, Nr. 5, Bl. 1, Sc. A, Parter	service@unelte.com.ro	+40240 518 260	+40240 517 669
9	Bucuresti	ADN COM AUTOSERV	STR MARGEANULUI 107A 051044	service@adn-facom.ro	+4021 420 21 44	+40766 078532