Bricolando.ro



402120 - 01 RO

Traducere a instrucţiunilor originale

DWE5615

Dimensiunea paginii finale: A5 (148 mm x 210 mm)

Fig. A

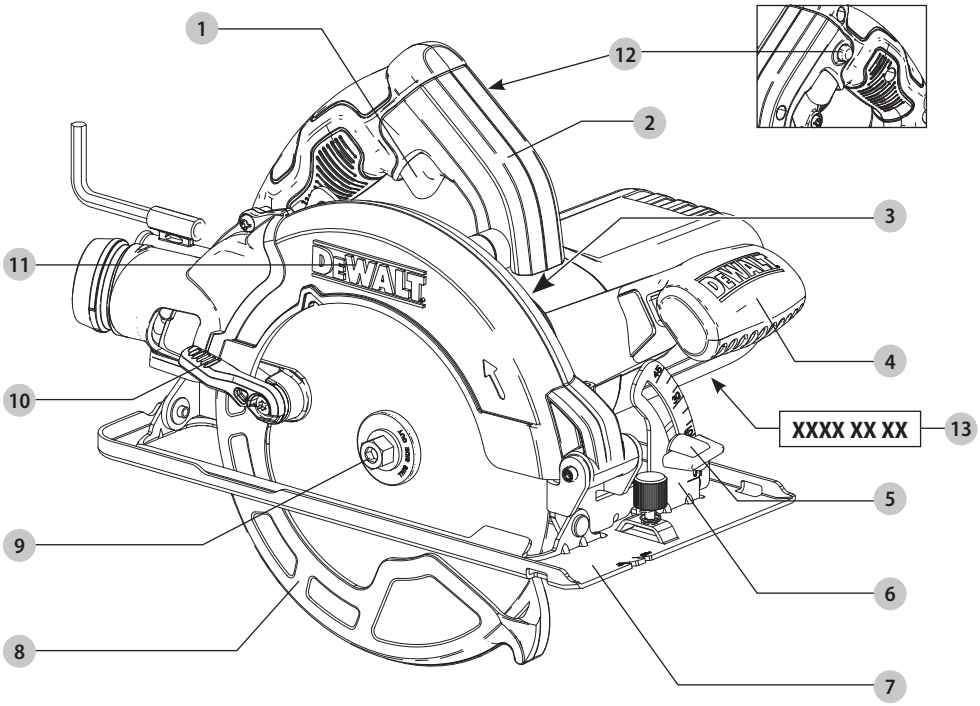

Fig. B

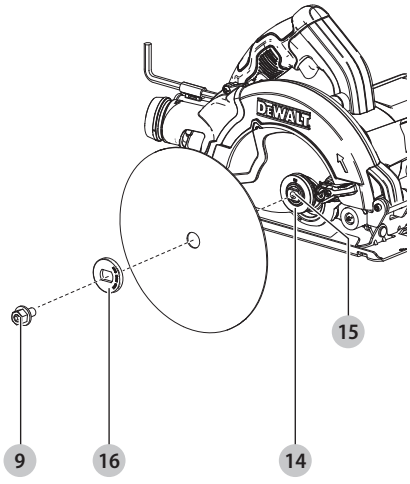

Fig. C

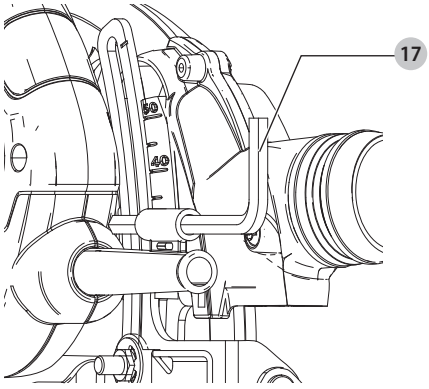

Fig. D

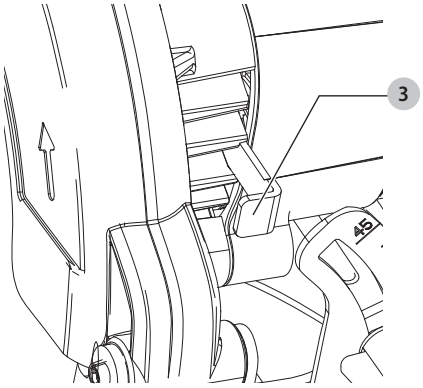

Fig. E

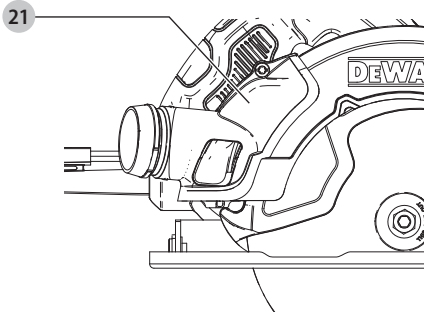

Fig. F

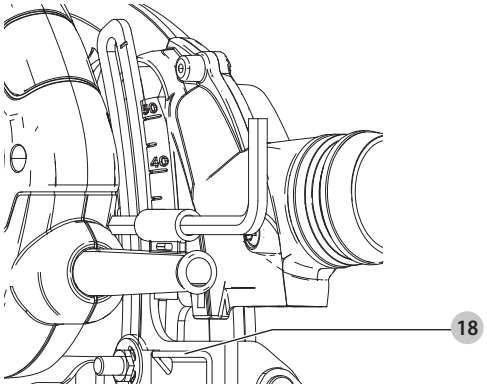

Fig. G

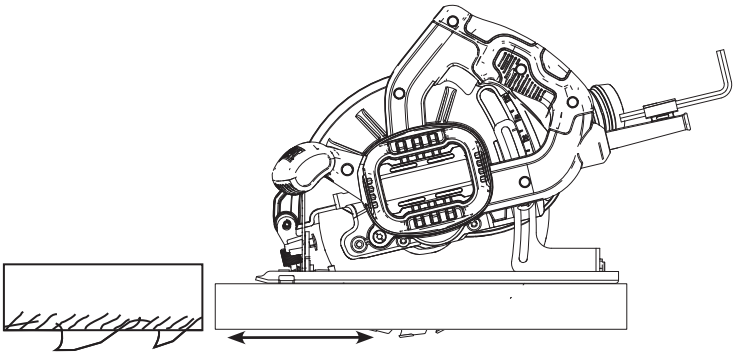

Fig. H

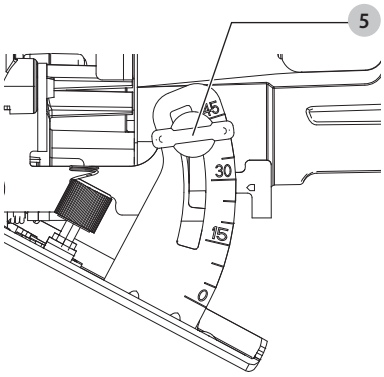

Fig. I

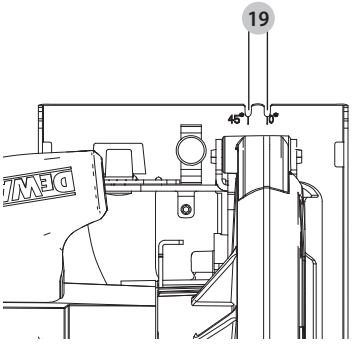

Fig. J

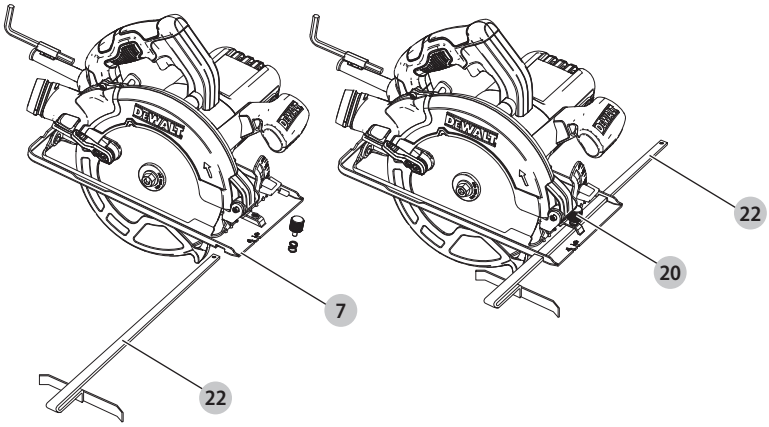

Fig. K

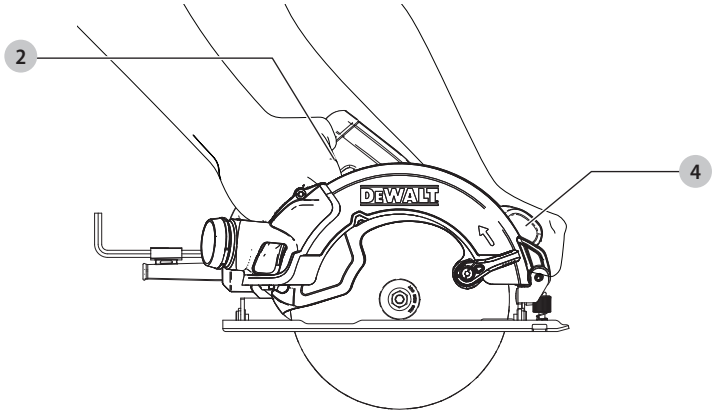

Fig. L

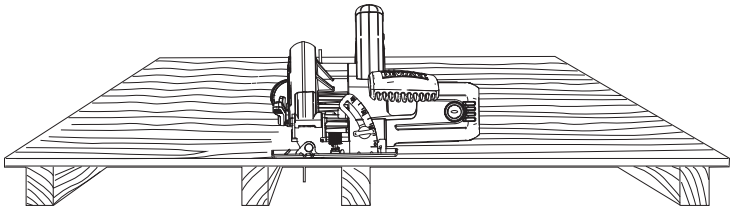

Fig. M

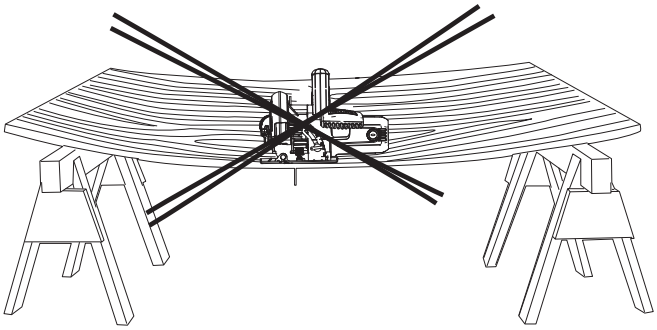

Fig. N

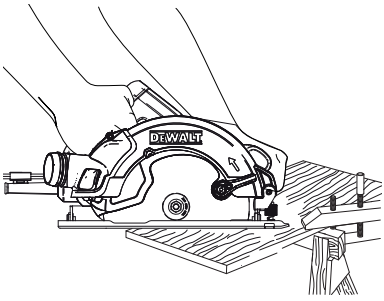

Fig. O

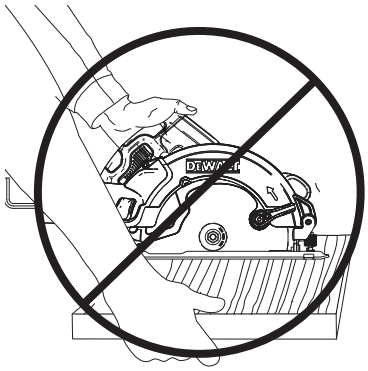

Fig. P

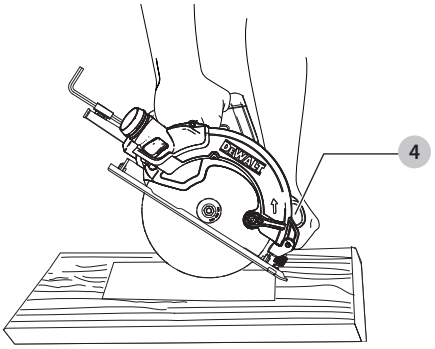

Fig. Q

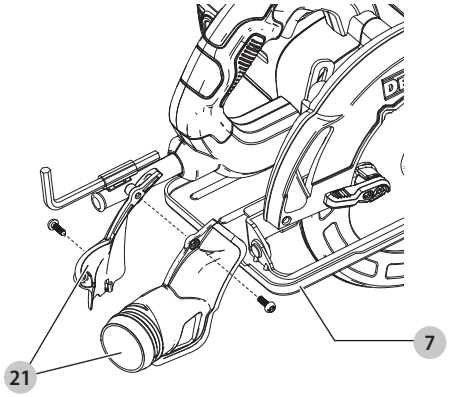

Fig. R

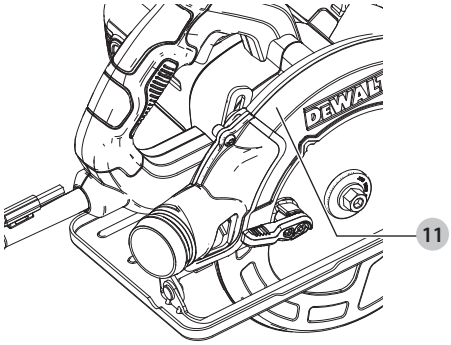

Fig. S

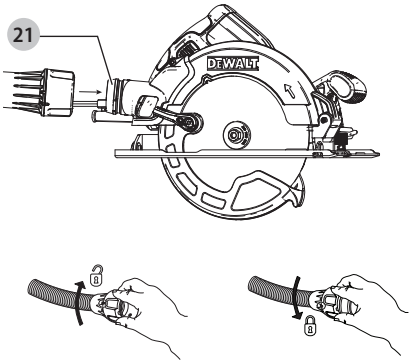

Fig. T

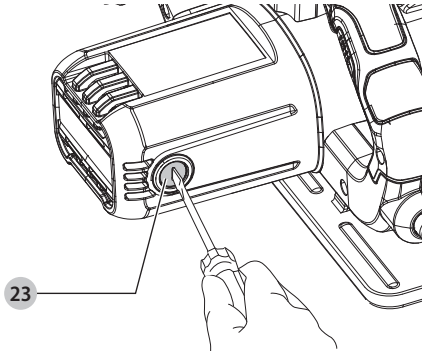

Fig. U

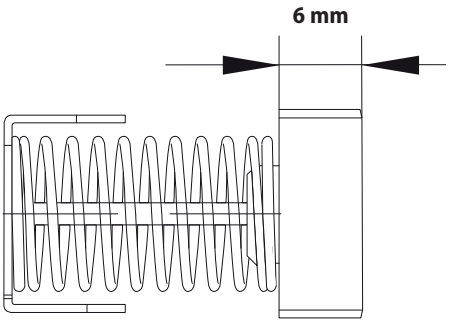

FIERĂSTRĂU CIRCULAR DE MÂNĂ DWE5615

Felicitări!

Aţi ales o unealtă DEWALT. Anii de experienţă, cercetarea şi inovarea cu minuţiozitate fac ca DEWALT să fie unul dintre partenerii cei mai de încredere pentru utilizatorii de unelte electrice profesionale.

Specificaţii tehnice

		DWE5615
Tensiune	$V_{c.a.}$	230
Tip		1
Putere absorbită	W	1500
Turaţie în gol	min^{-1}	5500
Diametrul lamei	mm	190
Adâncimea maximă de tăiere la		
90°	mm	68
45°	mm	48
Alezaj lamă	mm	30
Reglarea unghiului înclinat		45°
Greutate	kg	4,0
Valorile totale ale zgomotului şi/sau ale vibraţiilor (suma vectorială a trei axe) conform EN62841-2-5:		
L_{PA} (nivel presiune sonoră emisă)	dB(A)	93
L_{WA} (nivel putere sonoră)	dB(A)	101
K (marjă pentru nivelul sonor dat)	dB(A)	3
Tăierea lemnului		
Valoarea emisiilor de vibraţii ah,W =	m/s^2	4,8
Marjă K =	m/s^2	1,8

Nivelul de vibraţii şi/sau zgomot menţionat în această fişă de informaţii a fost măsurat conform cu un test standardizat prevăzut de standardul EN62841EN IEC 62841-2-6 şi poate fi folosit pentru compararea uneltelor. Poate fi folosit pentru o evaluare prealabilă a expunerii.

AVERTISMENT: *Nivelul declarat al vibraţiilor şi/sau zgomotului este valabil pentru aplicaţiile principale ale uneltei. În cazul în care unealta este utilizată pentru aplicaţii diferite, cu accesorii diferite sau este întreţinută în mod necorespunzător, emisia de vibraţii şi/sau zgomot poate să fie diferită. Acest fapt poate mări semnificativ nivelul de expunere de-a lungul întregii perioade de lucru.*

De asemenea, trebuie luată în considerare o estimare a nivelului de expunere la vibraţii şi/sau zgomot în cazurile în care unealta este oprită sau atunci când funcţionează însă nu efectuează practic nicio operaţie. Acest fapt poate reduce semnificativ nivelul de expunere de-a lungul întregii perioade de lucru.

Identificaţi măsuri suplimentare de siguranţă pentru a proteja operatorul de efectele vibraţiilor şi/sau zgomotului, cum ar fi: efectuaţi întreţinerea uneltei şi a accesoriilor, păstraţi mâinile calde (important pentru vibraţii), organizaţi modelele de lucru.

Declaraţie de conformitate CE

Directiva cu privire la Echipamentele Tehnologice

CE

Fierăstrău circular de mână
DWE5615

DEWALT declară că aceste produse descrise în ***Specificaţia tehnică*** sunt conforme cu normele:
2006/42/CE, EN62841-1:2015+AC:2015+A11:2022, EN62841-2-5:2014.

Aceste produse sunt, de asemenea, conforme cu Directivele 2014/30/UE şi 2011/65/UE. Pentru informaţii suplimentare, vă rugăm să contactaţi DEWALT la următoarea adresă sau să consultaţi coperta din spate a manualului.

Subsemnatul este responsabil pentru întocmirea dosarului tehnic şi face această declaraţie în numele DEWALT.



Markus Rompel
Vicepreşedinte tehnic, PTE-Europa
DEWALT, Richard-Klinger-Straße 11,
65510, Idstein, Germania
05.09.2022

DECLARAŢIE DE CONFORMITATE

REGULAMENTUL PRIVIND FURNIZAREA DE MAŞINI (SIGURANŢA) 2008

UK CA

Fierăstrău circular de mână
DWE5615

DEWALT declară că aceste produse descrise în „specificaţia tehnică" sunt conforme cu normele:

Regulamentul privind furnizarea de echipamente tehnologice (siguranţă), 2008, S.I. 2008/1597 (cu modificările ulterioare),EN62841-1:2015+AC:2015+A11:2022, EN62841-2-5:2014.

Aceste produse sunt conforme cu următoarele reglementări din Regatul Unit

Regulamente de compatibilitate electromagnetică, 2016, S.I.2016/1091 (cu modificările ulterioare).

ROMÂNĂ

Restricția utilizării anumitor substanțe periculoase în Regulamentele pentru echipamentele electrice și electronice 2012, S.I. 2012/3032 (cu modificările ulterioare).

Pentru informații suplimentare, vă rugăm să contactați DEWALT la următoarea adresă sau să consultați coperta din partea din spate a manualului.

Subsemnatul este responsabil pentru întocmirea dosarului tehnic și face această declarație în numele DEWALT.



Karl Evans
Vicepreşedinte Unelte electrice profesionale EANZ GTS
270 Bath Road, Slough
Berkshire, SL1 4DX
Anglia
05.09.2022

AVERTISMENT: *Pentru a reduce riscul vătămării, citiți manualul de instrucțiuni.*

Definiții: Instrucțiuni de siguranță

Definițiile de mai jos descriu nivelul de importanță al fiecărui cuvânt de semnalizare. Vă rugăm să citiți manualul și să fiți atent la aceste simboluri.

PERICOL: *Indică o situație periculoasă imediată care, dacă nu este evitată,* ***va*** *determina* ***decesul sau vătămarea gravă****.*

AVERTISMENT: *Indică o situație potențial periculoasă care, dacă nu este evitată,* ***ar putea*** *determina* ***decesul sau vătămarea gravă****.*

ATENȚIE: *Indică o situație potențial periculoasă care, dacă nu este evitată,* ***poate*** *determina* ***vătămări minore sau medii****.*

OBSERVAȚIE: *Indică o practică* ***necorelată cu vătămarea corporală*** *care, dacă nu este evitată,* ***poate*** *determina* ***daune asupra bunurilor****.*

Indică un pericol de șoc electric.

Indică risc de incendiu.

AVERTIZĂRI GENERALE DE SIGURANȚĂ PRIVIND UNELTELE ELECTRICE

AVERTISMENT: Citiți toate avertismentele de siguranță, instrucțiunile, ilustrațiile și specificațiile furnizate împreună cu această unealtă electrică. *Nerespectarea tuturor instrucțiunilor enumerate în continuare poate conduce la electrocutare, incendii și/sau vătămări grave.*

PĂSTRAȚI TOATE AVERTIZĂRILE ȘI INSTRUCȚIUNILE PENTRU CONSULTARE ULTERIOARĂ

Termenul „unealtă electrică" din avertismente se referă la unealta electrică (cu cablu) alimentată de la rețeaua de energie sau la unealta electrică (fără cablu) alimentată de la acumulator.

1) Siguranța în zona de lucru

a) ***Păstrați zona de lucru curată și bine iluminată.*** *Zonele dezordonate sau întunecate înlesnesc accidentele.*

b) ***Nu operați uneltele electrice în atmosfere inflamabile, cum ar fi în prezența lichidelor, gazelor sau pulberilor explozive.*** *Uneltele electrice generează scântei ce pot aprinde pulberile sau vaporii.*

c) ***Țineți la distanță copiii și persoanele din jur în timp ce operați o unealtă electrică.*** *Distragerea atenției poate conduce la pierderea controlului.*

2) Siguranța electrică

a) ***Ștecherele uneltelor electrice trebuie să se potrivească cu priza. Nu modificați niciodată ștecherul în vreun fel. Nu folosiți adaptoare pentru ștechere împreună cu uneltele electrice împământate (legate la masă).*** *Ștecherele nemodificate și prizele compatibile vor reduce riscul de electrocutare.*

b) ***Evitați contactul corpului cu suprafețele împământate precum țevi, radiatoare, cuptoare și frigidere. Există un risc sporit de electrocutare în cazul în care corpul dvs.*** *este împământat sau legat la masă.*

c) ***Nu expuneți uneltele electrice la ploaie sau condiții de umezeală.*** *Apa pătrunsă într-o unealtă electrică va spori riscul de electrocutare.*

d) ***Nu manipulați necorespunzător cablul. Nu utilizați niciodată cablul pentru transportarea, tragerea sau scoaterea din priză a uneltei electrice. Țineți cablul departe de căldură, ulei, muchii ascuțite sau componente în mișcare.*** *Cablurile deteriorate sau încurcate sporesc riscul electrocutării.*

e) ***Atunci când operați o unealtă de lucru în aer liber, utilizați un prelungitor pentru exterior.*** *Utilizarea unui cablu adecvat pentru exterior reduce riscul de electrocutare.*

f) ***În cazul în care operarea unei unelte electrice într-un spațiu cu umiditate nu poate fi evitată, utilizați o sursă de alimentare cu dispozitiv de protecție la curent rezidual (RCD).*** *Utilizarea unui dispozitiv RCD reduce riscul electrocutării.*

3) Siguranță personală

a) ***Fiți precauți, fiți atenți la ceea ce faceți și respectați regulile de bun simț atunci când operați o unealtă electrică. Nu utilizați o unealtă electrică atunci când sunteți obosiți sau când vă aflați sub influența drogurilor, alcoolului sau medicației.*** *Un moment de neatenție în timpul operării uneltelor electrice poate conduce la vătămări personale grave.*

b) ***Utilizați echipamentul individual de protecție. Purtați întotdeauna ochelari de protecție.*** *Echipamentul de protecție precum măștile anti-praf, încălțămintea de siguranță antiderapantă, căștile sau dopurile pentru urechi utilizate pentru anumite condiții de lucru vor reduce vătămările personale.*

c) ***Preveniți pornirea accidentală. Asigurați-vă că întrerupătorul se află în poziția oprit înainte de conectarea la sursa de alimentare și/sau la acumulator, înainte de ridicarea sau transportarea uneltei.*** *Transportarea uneltelor electrice ținând degetul pe întrerupător sau alimentarea cu tensiune a uneltelor electrice ce au întrerupătorul în poziția pornit înlesnesc producerea accidentelor.*

d) ***Îndepărtați orice cheie sau clește de reglare înainte de a porni unealta electrică.*** *O cheie sau un clește rămas atașat la o componentă rotativă a uneltei electrice poate conduce la vătămări personale.*

e) ***Nu vă întindeți pentru a apuca unealta de lucru. Mențineți-vă întotdeauna stabilitatea și echilibrul.*** *Acest lucru permite un control mai bun al uneltei electrice în situații neașteptate.*

f) ***Îmbrăcați-vă corespunzător. Nu purtați îmbrăcăminte largă sau bijuterii. Păstrați-vă părul și îmbrăcămintea departe de componentele în mișcare.*** *Îmbrăcămintea largă, bijuteriile sau părul lung pot fi prinse în componentele în mișcare.*

g) ***În cazul în care dispozitivele prezintă posibilitatea conectării de accesorii pentru aspirația și colectarea prafului, asigurați-vă că aceste accesorii sunt conectate și utilizate în mod corespunzător.*** *Utilizarea colectării prafului poate reduce pericolele legate de praf.*

h) ***Nu lăsați ca familiaritatea dobândită în urma utilizării frecvente a uneltei să vă facă să deveniți neatent și să ignorați principiile de securitate ale uneltei.*** *O acțiune neatentă poate cauza vătămarea gravă în decurs de o secundă.*

4) Utilizarea și îngrijirea uneltei electrice

a) ***Nu forțați unealta electrică. Utilizați unealta electrică adecvată pentru aplicația dvs.*** *Unealta de lucru adecvată va efectua lucrarea mai bine și în mod mai sigur, în ritmul pentru care a fost concepută.*

b) ***Nu utilizați unealta electrică în cazul în care întrerupătorul nu comută în poziția pornit și oprit.*** *Orice unealtă electrică ce nu poate fi controlată cu ajutorul întrerupătorului este periculoasă și trebuie să fie reparată.*

c) ***Deconectați ștecherul de la sursa de alimentare și/ sau scoateți acumulatorul de la unealta electrică, dacă este detașabil, înaintea efectuării oricăror reglaje, modificării accesoriilor sau depozitării uneltelor electrice.*** *Aceste măsuri preventive de siguranță reduc riscul pornirii accidentale a uneltei electrice.*

d) ***Nu depozitați uneltele electrice în stare inactivă la îndemâna copiilor și nu permiteți persoanelor nefamiliarizate cu unealta de lucru sau cu aceste instrucțiuni să o utilizeze.*** *Uneltele electrice sunt periculoase în mâinile utilizatorilor neinstruiți.*

e) ***Întrețineți uneltele electrice și accesoriile. Verificați alinierea necorespunzătoare sau blocarea componentelor în mișcare, ruperea componentelor și orice altă stare ce ar putea afecta operarea uneltelor electrice. Reparați piesele deteriorate înainte de punerea în funcțiune a uneltei electrice.*** *Multe accidente sunt cauzate de unelte electrice întreținute necorespunzător.*

f) ***Păstrați uneltele de tăiat ascuțite și curate.*** *Este puțin probabil ca uneltele de tăiat cu tăișuri ascuțite și întreținute în mod corespunzător să se blocheze, acestea fiind mai ușor de controlat.*

g) ***Utilizați unealta electrică, accesoriile și burghiele uneltei etc. conform acestor instrucțiuni, ținând cont de condițiile de lucru și de lucrarea ce trebuie să fie efectuată.*** *Utilizarea uneltei de lucru pentru operații diferite de cele conforme destinației de utilizare ar putea conduce la situații periculoase.*

h) ***Țineți mânerele și suprafețele de prindere uscate, curate și lipsite de ulei și unsoare.*** *Mânerele și suprafețele de prindere alunecoase nu permit manipularea și controlul în siguranță a uneltei în situații neașteptate.*

5) Service

a) ***Prevedeți repararea uneltei de lucru de către o persoană calificată, folosind exclusiv piese de schimb identice.*** *Astfel, vă asigurați că este păstrată siguranța uneltei electrice.*

Instrucțiuni de siguranță pentru toate fierăstraiele

Procedurile de tăiere

a) ***⚠ PERICOL: Țineți mâinile la distanță față de zona de tăiere și de lamă. Țineți cealaltă mână pe mânerul auxiliar sau pe carcasa motorului.*** *Dacă ambele mâini țin fierăstrăul, nu există riscul să fie tăiate de lamă.*

b) ***Nu întindeți mâinile sub piesa de prelucrat.*** *Apărătoarea nu vă poate proteja de lamă sub piesa de prelucrat.*

c) ***Reglați adâncimea de tăiere potrivit grosimii piesei de prelucrat.*** *Sub piesa de prelucrat trebuie să se vadă mai puțin dintr-un dinte de lamă.*

d) ***Nu țineți niciodată piesa de prelucrat în mâini sau pe picior în timpul tăierii. Fixați piesa de prelucrat pe o platformă stabilă.*** *Este important să sprijiniți în mod adecvat piesa de prelucrat pentru a minimiza expunerea corpului, blocarea lamei sau pierderea controlului.*

e) ***Țineți unealta electrică de suprafețele izolate pentru prindere atunci când efectuați o operație în care unealta de debitat poate atinge cabluri ascunse sau propriul cablu de alimentare.*** *Contactul cu un cablu aflat sub tensiune va determina scurgerea curentului în componentele metalice expuse ale uneltei electrice și poate cauza electrocutarea operatorului.*

f) ***Atunci când efectuați spintecări, utilizați întotdeauna un ghidaj paralel sau o riglă de ghidare.*** *Prin aceasta se îmbunătățește precizia tăieturii și se reduc șansele de blocare a lamei.*

g) ***Utilizați întotdeauna lame de dimensiunea și forma corectă (diamantate față de rotunde) a orificiilor arborelui.*** *Lamele care nu se potrivesc cu armăturile*

de montaj ale fierăstrăului vor funcționa excentric, determinând pierderea controlului.

h) ***Nu utilizați niciodată șaibe sau șuruburi pentru lamă deteriorate sau incorecte. Șaibele și șurubul pentru lamă au fost special concepute pentru fierăstrăul dvs.**, pentru performanța și siguranța optimă în timpul operării.*

INSTRUCȚIUNI SUPLIMENTARE DE SIGURANȚĂ PENTRU TOATE FIERĂSTRAIELE

Cauzele producerii reculului și avertizările aferente acestuia

- *Reculul reprezintă reacția bruscă a unei lame agățate, blocate sau aliniată incorect, ce determină deplasarea în sus a fierăstrăului, de pe piesa de prelucrat înspre operator;*
- *Atunci când lama este agățată sau blocată în tăietură, acesta se împiedică, iar reacția motorului dirijează rapid unitatea înapoi înspre operator;*
- *Dacă lama se îndoaie sau nu se aliniază corect în tăietură, zimții de pe marginea din spate a lamei pot săpa în suprafața superioară a lemnului, făcând ca lama să iasă în sus din tăietură și să fie proiectat înspre operator.*

Reculul este rezultatul utilizării greșite și/sau procedurilor sau condițiilor incorecte de operare a fierăstrăului și pot fi evitate adoptând măsurile de precauție menționate în continuare:

a) ***Mențineți ambele mâini bine strânse pe fierăstrău și poziționați-le astfel încât să poată face față forțelor de recul. Poziționați-vă corpul pe oricare din lateralele lamei, însă nu în linie cu aceasta.** Reculul poate cauza ricoșarea lamei înapoi, însă forțele de recul pot fi controlate de operator dacă sunt adoptate măsuri de precauție adecvate.*

b) ***Atunci când lama se blochează sau atunci când întrerupeți o tăietură din orice motiv, eliberați întrerupătorul și țineți nemișcat fierăstrăul în material până când lama se oprește complet. Nu încercați niciodată să scoateți lama din material sau să trageți înapoi fierăstrăul în timp ce lama se mișcă; în caz contrar, se poate declanșa reculul.** Examinați și adoptați măsuri de corecție pentru a elimina cauza blocării lamei.*

c) ***Atunci când reporniți fierăstrăul introdus în piesa de prelucrat, centrați lama acestuia în tăietură așa încât dinții lamei să nu fi intrat în material.** În cazul în care lama fierăstrăului se îndoaie, acesta poate să iasă din tăietură sau să ricoșeze din piesa de prelucrat atunci când fierăstrăul este repornit.*

d) ***Sprijiniți panourile mari pentru a minimiza riscul de agățare a lamei și de recul. Panourile mari au tendința de a se îndoi sub propria greutate.** Suporturile trebuie poziționate sub panou, pe ambele laturi, aproape de linia de tăiere și aproape de marginea panoului.*

e) ***Nu folosiți lame tocite sau deteriorate.** Lamele neascuțite sau incorect poziționate produc tăieturi înguste, cauzând fricțiune excesivă, blocarea lamei și recul.*

f) ***Manetele de blocare pentru adâncimea lamei și reglarea înclinației trebuie să fie strânse și fixate înainte de efectuarea tăieturii.** Dacă reglajul lamei se deplasează în timpul efectuării tăieturii, ar putea determina blocarea sau reculul.*

g) ***Acordați o atenție suplimentară atunci când efectuați tăieri în pereți existenți sau în alte zone fără vizibilitate.** Lama care pătrunde în material poate tăia obiecte ce pot cauza reculul.*

Funcția apărătoarei inferioare

a) ***Înainte de fiecare utilizare, verificați închiderea corespunzătoare a apărătorii inferioare. Nu operați fierăstrăul dacă apărătoarea inferioară nu se mișcă liber și nu se închide imediat. Nu fixați sau nu legați niciodată apărătoarea inferioară în poziția deschis.** În cazul scăpării accidentale a fierăstrăului, apărătoarea inferioară se poate îndoi. Ridicați apărătoarea inferioară cu mânerul de retragere și asigurați-vă că nu atinge lama sau orice altă componentă și că se mișcă liber în toate unghiurile și adâncimile de tăiere.*

b) ***Verificați funcționarea arcului apărătorii inferioare. Dacă apărătoarea și arcul nu funcționează corect, acestea trebuie reparate înainte de utilizare.** Apărătoarea inferioară poate funcționa lent datorită pieselor deteriorate, depunerilor vâscoase sau acumulărilor de reziduuri.*

c) ***Apărătoarea inferioară poate fi retrasă manual numai pentru tăieturile speciale precum „decupajele" și „tăieturile combinate". Ridicați apărătoarea inferioară cu mânerul de retragere și, de îndată ce lama pătrunde în material, apărătoarea inferioară trebuie eliberată.** Pentru orice alte tipuri de tăiere cu fierăstrăul, apărătoarea inferioară ar trebui să funcționeze în mod automat.*

d) ***Trebuie să verificați întotdeauna ca apărătoarea inferioară să acopere lama înainte de a poziționa fierăstrăul pe bancă sau podea.** O lamă neprotejată, care merge în gol va cauza ricoșarea înapoi a fierăstrăului care va tăia orice îi stă în cale. Fiți atenți la timpul necesar pentru ca lama să se oprească după eliberarea întrerupătorului.*

Instrucțiuni suplimentare de siguranță pentru fierăstraiele circulare

- ***Purtați dispozitive de protecție pentru urechi.** Expunerea la zgomot poate determina pierderea auzului.*
- ***Purtați o mască antipraf.** Expunerea la particulele de praf poate cauza dificultăți de respirație și posibile vătămări.*
- ***Nu utilizați lame de diametru mai mare sau mai mic decât cel recomandat.** Pentru categoria adecvată a lamelor, consultați* **Specificații tehnice**. *Utilizați exclusiv lamele menționate în acest manual, ce respectă standardul EN 847-1.*
- ***Utilizați numai lame de fierăstrău marcate cu o viteză egală sau mai mare decât cea marcată pe unealtă.***
- ***Evitați supraîncălzirea vârfurilor lamei.***

- ***Montaţi portul de aspirare a prafului pe fierăstrău înainte de utilizare.***
- ***Nu folosiţi niciodată discuri abrazive de debitat***.
- ***Nu utilizaţi accesorii care necesită alimentare cu apă.***
- ***Utilizaţi cleşti sau o altă modalitate practică de a fixa şi sprijini piesa de prelucrat pe o platformă stabilă.*** *Ţinând piesa de prelucrat în mână sau sprijinită de corp, aceasta va fi instabilă şi poate conduce la pierderea controlului.*

Riscuri reziduale

AVERTISMENT: *Vă recomandăm să folosiţi un dispozitiv pentru curentul rezidual cu un curent nominal de 30 mA sau mai puţin.*

În ciuda aplicării regulamentelor de siguranţă corespunzătoare şi implementării dispozitivelor de siguranţă, anumite riscuri reziduale nu pot fi evitate. Acestea sunt:

- *Afectarea auzului.*
- *Riscul de vătămări personale datorat particulelor proiectate.*
- *Riscul de arsuri cauzate de accesoriile încălzite pe durata operării.*
- *Riscul de vătămări personale datorat utilizării prelungite.*

PĂSTRAŢI ACESTE INSTRUCŢIUNI

Siguranţa electrică

Motorul electric a fost conceput pentru a fi alimentat cu un singur nivel de tensiune. Verificaţi întotdeauna ca alimentarea cu energie să corespundă tensiunii de pe plăcuţa cu specificaţii.

Unealta dvs. DEWALT prezintă izolare dublă în conformitate cu standardul EN62841; prin urmare, nu este necesară împământarea.

În cazul în care cablul de alimentare este deteriorat, acesta trebuie să fie înlocuit de producător sau de către un centru de service DEWALT autorizat.

OBSERVAŢIE: Acest dispozitiv este destinat conectării la un sistem de alimentare electrică cu o impedanţă maximă permisă a sistemului Zmax de 0,214 Ω în punctul de conectare (cutia de alimentare) al sursei de alimentare a utilizatorului. Utilizatorul trebuie să se asigure că acest dispozitiv este conectat doar la un sistem de alimentare care respectă cerinţa de mai sus. Dacă este necesar, utilizatorul poate solicita furnizorului de energie comunicarea impedanţei sistemului în punctul de conectare.

Înlocuirea ştecherului de alimentare (Numai pentru Regatul Unit şi Irlanda)

În cazul în care trebuie instalat un ştecher de alimentare nou:

- *Eliminaţi în siguranţă ştecherul vechi.*
- *Conectaţi conductorul maro la borna sub tensiune din ştecher.*
- *Conectaţi cablul albastru la borna neutră.*

AVERTISMENT: *Nu trebuie efectuată nicio conexiune la borna de împământare.*

Urmaţi instrucţiunile de montaj furnizate împreună cu ştecherele de bună calitate. Siguranţă recomandată: 13 A.

Utilizarea unui cablu prelungitor

În cazul în care este necesar un cablu prelungitor, utilizaţi un cablu prelungitor aprobat, cu 3 conductori, adecvat pentru puterea absorbită a acestei unelte (consultaţi ***Specificaţii tehnice***). Dimensiunea minimă a cablului este 1,5 mm^2; lungimea maximă este 30 m.

Atunci când utilizaţi un tambur cu cablu, desfăşuraţi întotdeauna complet cablul.

Conţinutul ambalajului

Pachetul conţine:

1 Fierăstrău circular
1 Lamă fierăstrău circular
1 Cheie hexagonală
1 Ghidaj paralel
1 Dispozitiv de extragere a prafului
1 Manual de instrucţiuni

- *Verificaţi eventualele deteriorări ale uneltei, ale componentelor sau accesoriilor, ce ar fi putut surveni în timpul transportului.*
- *Acordaţi timpul necesar pentru a citi integral şi pentru a înţelege acest manual înaintea utilizării.*

Marcajele prezente pe unealtă

Pictogramele următoare sunt afişate pe unealtă:

Citiţi manualul de instrucţiuni înainte de utilizare.

Purtaţi echipament de protecţie pentru urechi.

Purtaţi echipament de protecţie pentru ochi

Amplasarea codului pentru dată (Fig. A)

Codul pentru dată **13**, care include, de asemenea, anul de fabricaţie este imprimat pe carcasă.

Exemplu:

2022 XX XX

Anul şi săptămâna de fabricaţie

Descriere (Fig. A)

AVERTISMENT: *Nu modificaţi niciodată unealta electrică sau vreo componentă a acesteia. Acest fapt ar putea conduce la deteriorări sau vătămări personale.*

1 Întrerupător de declanşare
2 Mâner principal
3 Dispozitiv de blocare a lamei
4 Mâner auxiliar
5 Buton de reglare în unghi oblic
6 Mecanism de reglare a înclinării
7 Placă de bază
8 Apărătoare inferioară lamă
9 Şurub de fixare lamă
10 Manetă apărătoare inferioară
11 Apărătoare superioară lamă

12 Buton de blocare pornit

Destinația de utilizare

Acest fierăstrău circular pentru regim greu sunt concepute pentru aplicații profesionale de tăiere a lemnului.

NU utilizați în condiții de umezeală sau în prezența lichidelor sau a gazelor inflamabile.

Acest fierăstrău pentru regim greu este o unealtă electrică profesională.

NU le permiteți copiilor să intre în contact cu unealta. Este necesară supravegherea atunci când unealta este folosită de operatori neexperimentați.

- **Copii mici și persoane infirme.** Acest aparat nu este destinat utilizării de către copii mici sau persoane infirme fără supraveghere.
- Acest aparat nu este destinat utilizării de către persoane (inclusiv copii) cu capacități fizice, senzoriale sau mentale reduse sau de către persoane lipsite de experiență și cunoștințe, cu excepția cazurilor în care acestea sunt supravegheate de către o persoană responsabilă pentru siguranța lor. Copiii nu trebuie lăsați niciodată singuri cu acest produs.

ASAMBLARE ŞI REGLAJE

AVERTISMENT: Pentru a reduce riscul de vătămări personale grave, opriți unealta și deconectați-o de la sursa de alimentare înainte de a efectua orice reglaje sau de a demonta/instala ataşamente sau accesorii. *O pornire accidentală poate cauza vătămări corporale.*

Înlocuirea lamelor

Montarea lamei (Fig. A–C)

AVERTISMENT: *Deconectați unealta de la sursa de alimentare înainte de efectuarea lucrărilor de service, reglare, instalare sau îndepărtare a accesoriilor.*

1. Aşezați şaiba de fixare interioară **14** pe axul fierăstrăului **15** în mod corespunzător.
2. Retrageți apărătoarea inferioară a lamei **8** și montați lama pe axul fierăstrăului peste şaiba interioară a clemei, asigurându-vă că lama se va roti în direcția corectă (în direcția de rotație indicată de săgeata de pe lama iar dinții trebuie să fie orientați în aceeași direcție cu săgeata de pe apărătoarea inferioară a fierăstrăului). Nu considerați că marcajul de pe lamă va fi întotdeauna orientat spre dumneavoastră atunci când lama este montată corect. Atunci când retrageți apărătoarea lamei pentru a monta lama, verificați starea și funcționarea apărătorii inferioare a lamei pentru a vă asigura că funcționează corect. Asigurați-vă că aceasta se mișcă liber și nu atinge lama sau orice altă componentă, în toate unghiurile și adâncimile de tăiere.
3. Aşezați şaiba clemei exterioare **16** pe axul fierăstrăului cu suprafața plată mare pe lamă și cu partea înclinată orientată spre exterior.
4. Înşurubați şurubul de fixare a lamei **9** pe arborele fierăstrăului cu mâna (şurubul are filet pe stânga și trebuie rotit în sensul invers acelor de ceasornic pentru a- l strânge).
5. Apăsați butonul de blocare a axului **3** rotind, în același timp, axul cu cheia hexagonală **17** până când butonul se cuplează și lama nu se mai rotește.
6. Strângeți bine şurubul de prindere a lamei folosind cheia pentru lamă.

OBSERVAȚIE: Nu angrenați niciodată butonul de blocare a lamei în timp ce fierăstrăul este în funcțiune, nu forțați oprirea uneltei. Nu porniți niciodată fierăstrăul atâta timp cât butonul de blocare a lamei este angrenat. Acest lucru va produce deteriorări serioase fierăstrăului dvs.

Înlocuirea lamei (Fig. A–C)

AVERTISMENT: *Deconectați unealta de la sursa de alimentare înainte de efectuarea lucrărilor de service, reglare, instalare sau îndepărtare a accesoriilor.*

1. Pentru a slăbi şurubul de fixare a lamei **9**, apăsați butonul de blocare a axului **3** și rotiți axul fierăstrăului cu cheia hexagonală **17** până când se cuplează siguranța axului și lama nu se mai rotește. Cu butonul de blocare a lamei angrenat, rotiți şurubul de blocare a lamei în sensul acelor de ceasornic cu cheia hexagonală (şurubul are filet pe dreapta și trebuie rotit în sensul acelor de ceasornic pentru a-l slăbi).
2. Scoateți şurubul de fixare a lamei **9** și şaiba exterioară de fixare **16** cheie. Scoateți lama veche.
3. Curățați urmele de rumeguș care s-ar fi putut acumula în apărătoare sau în zona şaibei de fixare și verificați starea și funcționarea apărătorii inferioare a lamei așa cum a fost descris anterior. Nu lubrifiați această zonă.
4. Selectați lama corespunzătoare pentru aplicație (consultați secțiunea ***Lamele***). Utilizați întotdeauna lame de mărime corespunzătoare (diametru) cu dimensiunea și forma orificiului central corespunzătoare pentru montarea pe axul fierăstrăului. Asigurați-vă întotdeauna că turația maximă recomandată (rpm) de pe lama de fierăstrău corespunde sau este mai mare cu turația (rpm) specificată pe fierăstrău.
5. Urmații pașii de la 2 la 6 din secțiunea ***Montarea lamei***, asigurându-vă că lama se va roti în direcția corectă.

Apărătoarea inferioară a lamei

***AVERTISMENT: Apărătoarea inferioară a lamei este o componentă de siguranță care reduce riscul vătămării personale grave. Nu utilizați niciodată fierăstrăul dacă apărătoarea inferioară lipsește a lamei, este deteriorată, asamblată greșit sau nu funcționează corect. Nu vă bazați ca apărătoarea inferioară a lamei să vă protejeze în orice situații. Siguranța dumneavoastră depinde de respectarea tuturor avertismentelor și măsurilor de precauție, precum și de utilizarea corespunzătoare a fierăstrăului. Verificați dacă apărătoarea inferioară a lamei se închide corespunzător înainte de fiecare utilizare, așa cum este indicat în* Instrucțiuni suplimentare de siguranță pentru toate fierăstraiele circulare. *Dacă apărătoarea inferioară a lamei lipsește sau nu funcționează corect, duceți fierăstrăul la reparat înainte de*

utilizare. Pentru asigurarea siguranței și fiabilității produsului, reparațiile, întreținerea și reglajele trebuie efectuate de un centre de service autorizate sau altă organizație de service calificată, folosind întotdeauna piese de schimb identice.

Verificarea apărătorii inferioare (Fig. A)

1. Opriți unealta și deconectați-o de la sursa de alimentare.
2. Rotiți maneta apărătoarei inferioare a lamei **10** din poziția de închis la maxim în cea de deschis la maxim.
3. Eliberați maneta și observați dacă apărătoarea **8** revine în poziția de închis la maxim.

Unealta ar trebui reparată la un centru de service calificat dacă:

- nu revine în poziția de închis la maxim,
- se mișcă cu intermitențe sau încet, sau
- atinge lama sau orice parte a uneltei în toate unghiurile și adâncimile de tăiere.

Reglarea adâncimii de tăiere (Fig. F, G)

1. Ridicați maneta de reglare a adâncimii **18** pentru a o slăbi.
2. Pentru a obține adâncimea corectă de tăiere, aliniați semnul corespunzător de pe banda de reglare a adâncimii cu fanta de pe apărătoarea superioară.
3. Strângeți maneta de reglare a adâncimii.
4. Pentru o eficiență maximă la tăierea cu o lamă de fierăstrău cu vârf de carbură, setați adâncimea de tăiere astfel încât aproximativ o jumătate de dinte să se proiecteze sub suprafața lemnului care se va tăia.
5. O metodă de verificare a adâncimii corecte de tăiere este indicată în figura F, G. Așezați o bucată de material pe care intenționați să o tăiați de-a lungul lateralei lamei, conform figurii, și observați cât din înălțimea dintelui lamei penetrează dedesubt.

Reglarea manetei de ajustare a adâncimii (Fig. F, G)

Ar putea fi necesar să reglați maneta de reglare a adâncimii **18**. Aceasta se poate slăbi în timp și ar putea lovi placa de bază înainte de a fi strânsă.

Pentru a strânge maneta

1. Țineți maneta de reglare a adâncimii **18** și slăbiți contrapiulița.
2. Reglați maneta de reglare a adâncimii, rotind-o în direcția dorită aproximativ 1/8 de rotație.
3. Strângeți la loc piulița.

Reglarea unghiului înclinat (Fig. H)

Gama completă a ajustării înclinării este de la 0 ° la 45 °. Raportorul este gradat în trepte de 1 °. Pe partea frontală a fierăstrăului este un mecanism de reglare a unghiului de înclinare care constă dintr-un raportor calibrat și o manetă de reglare a înclinării **5**.

Pentru a seta fierăstrăul pentru o tăietură înclinată

1. Ridicați maneta de reglare a înclinării **5** (în sensul invers acelor de ceasornic) și înclinați talpa (**7**, Fig. A) în unghiul dorit prin alinierea indicatorului cu marcajul pentru unghiul dorit.
2. Strângeți din nou maneta ferm (în sensul acelor de ceasornic).

Indicatorul fantei de tăiere (Fig. I)

Partea frontală a tălpii fierăstrăului are un indicator pentru fanta de tăiere **19** pentru tăieri verticale și înclinate. Acest indicator vă permite să ghidați fierăstrăul de-a lungul liniei de tăiere marcate cu creionul pe materialul ce urmează a fi tăiat. Indicatorul fantei de tăiere se aliniază cu partea stângă (exterioară) a lamei de fierăstrău, ceea ce face ca șanțul sau „fanta" tăiată de lama în mișcare să cadă în partea dreaptă a indicatorului. Ghidați de-a lungul liniei de tăiere marcate cu creionul așa încât fanta să cadă la resturi sau la surplus de material.

Montarea și reglarea ghidajului paralel (Fig. J)

Ghidajul paralel **22** este utilizat pentru tăierea paralel cu marginea piesei de prelucrat.

Montarea

1. Slăbiți butonul de reglare a ghidajului paralel **20** pentru a permite trecerea ghidajului paralel.
2. Introduceți ghidajul paralel în placa de bază **7**, așa cum este prezentat.
3. Strângeți bine butonul de reglare a ghidajului paralel.

Reglarea

1. Slăbiți butonul de reglare a ghidajului și setați ghidajul paralel la lățimea dorită. Setarea poate fi citită pe scala ghidajului paralel.
2. Strângeți butonul de reglare a ghidajului.

Montarea dispozitivului de extragere a prafului (Fig. F, Q, R)

Fierăstrăul dvs. circular DWE5615 este furnizat împreună cu un dispozitiv de extragere a prafului.

Pentru instalarea dispozitivului de extragere a prafului

1. Slăbiți complet maneta de reglare a adâncimii (Fig. F, **18**).
2. Fixați placa de bază **7** în poziția cea mai coborâtă.
3. Aliniați cele două jumătăți ale dispozitivului de extragere a prafului **21** peste apărătoarea superioară a lamei **11**, conform ilustrației.
4. Introduceți șuruburile și strângeți bine.

Înainte de utilizare

- Asigurați-vă că apărătoarele sunt montate corect. Apărătoarea lamei de fierăstrău trebuie să fie în poziție închisă.
- Asigurați-vă că lama fierăstrăului se rotește în direcția săgeții de pe lamă.
- Nu folosiți lame excesiv de uzate.

ROMÂNĂ

OPERAREA

Instrucțiuni de utilizare

AVERTISMENT: *Respectați întotdeauna instrucțiunile de siguranță și normele în vigoare.*

AVERTISMENT: Pentru a reduce riscul de vătămări corporale grave, opriți unealta și deconectați-o de la sursa de alimentare înainte de a efectua orice reglaje sau de a demonta/instala atașamente sau accesorii. *O pornire accidentală poate cauza vătămări corporale.*

Poziția corectă a mâinii (Fig. K)

AVERTISMENT: *Pentru a reduce riscul de vătămări corporale grave, adoptați* ***ÎNTOTDEAUNA*** *o poziție corectă a mâinilor, conform ilustrației.*

AVERTISMENT: *Pentru a reduce riscul de vătămări personale, țineți* ***ÎNTOTDEAUNA*** *ferm unealta, fiind pregătiți pentru o reacție neașteptată.*

Poziția corectă a mâinilor presupune poziționarea unei mâini pe mânerul central **2** și a celeilalte mâini pe mânerul auxiliar **4**.

Pornirea și oprirea (Fig. A)

Din motive de siguranță, întrerupătorul de declanșare **1** al uneltei este prevăzut cu un buton de blocare **12**.

Apăsați butonul de blocare pentru a debloca unealta.

Pentru a porni unealta, apăsați întrerupătorul de declanșare. De îndată ce întrerupătorul de declanșare este eliberat, întrerupătorul de blocare se activează automat pentru a preîntâmpina pornirea accidentală a mașinii.

OBSERVAȚIE: *Nu porniți sau nu opriți unealta atunci când lama fierăstrăului atinge piesa de prelucrat sau alte materiale.*

Suport pentru piesa de prelucrat (Fig. L–O)

AVERTISMENT: *Este important să sprijiniți piesa de prelucrat corespunzător și să țineți fierăstrăul bine pentru a preveni pierderea controlului care ar cauza vătămarea personală. Figura K ilustrează poziția adecvată de prindere a fierăstrăului. Mențineți ambele mâini bine strânse pe fierăstrău și poziționați-le astfel încât să puteți face față forțelor de recul. OPRIȚI ÎNTOTDEAUNA UNELTA ȘI ÎNLĂTURAȚI BATERIA ÎNAINTE DE A EFECTUA ORICE REGLAJ!*

Figura K arată poziția corectă de tăiere cu fierăstrăul. Țineți cont de faptul că picioarele și mâinile trebuie să fie departe de zona de tăiere. **Pentru a preveni recul**, sprijiniți ÎNTOTDEAUNA placa sau panoul APROAPE de tăietură, (Fig. J). NU sprijiniți placa sau panoul la distanță de tăietură (Fig. J).

Așezați piesa de prelucrat cu partea „bună" - cea a cărei înfățișare este cea mai importantă - în jos. Fierăstrăul tăie în sus, prin urmare așchierea va fi pe partea piesei de lucru care este în sus atunci când o tăiați.

Tăierea (Fig. L–N)

Așezați partea mai lată a tălpii de fierăstrău pe partea piesei de prelucrat care este sprijinită mai bine, nu pe partea care va cădea atunci când este efectuată tăietura. Ca exemplu, Figura K ilustrează modalitatea CORECTĂ de tăiere a capătului unei plăci. Fixați întotdeauna piesa de prelucrat. Nu încercați să susțineți cu mâna piesele de prelucrat scurte! (Figura L) Amintiți-vă să sprijiniți materialele în consolă și proeminente. Fiți atenți atunci când tăiați materialul de jos în sus.

Asigurați-vă că fierăstrăul este la turație maximă înainte ca lama să atingă materialul ce urmează a fi tăiat. Pornirea fierăstrăului cu lama pe materialul ce urmează a fi tăiat sau introdus în fanta de tăiere, poate provoca recul. Împingeți fierăstrăul înainte la o turație care să permită lamei să taie liber.

Duritatea și rezistența pot varia chiar și în cadrul aceleiași piese de prelucrat, iar porțiunile noduroase sau umede pot exercita o suprasarcină asupra fierăstrăului. Atunci când se întâmplă ceva asemănător, împingeți fierăstrăul mai ușor, dar destul de tare pentru a continua să lucrați fără o scădere drastică a turației. Forțarea fierăstrăului poate cauza tăieturi grosolane, imprecise, recul și supraîncălzirea motorului.

Dacă tăietura dumneavoastră începe să nu mai urmărească linia de tăiere, nu încercați să-l aduceți forțat înapoi pe linia de tăiere. Eliberați întrerupătorul de declanșare și lăsați lama să se oprească complet. Apoi, puteți retrage fierăstrăul, repoziționați-l și începeți să tăiați din nou în interiorul tăieturii greșite. Retrageți fierăstrăul dacă trebuie să efectuați altă tăietură. Forțând corectarea în interiorul tăieturii, acest lucru poate bloca fierăstrăul și poate conduce la apariția reculului.

DACĂ FIERĂSTRĂUL SE BLOCHEAZĂ, ELIBERAȚI ÎNTRERUPĂTORUL DE DECLANȘARE ȘI TRAGEȚI FIERĂSTRĂUL ÎNAPOI PÂNĂ SE ELIBEREAZĂ. ASIGURAȚI-VĂ CĂ LAMA ESTE DREAPTĂ ÎN TĂIETURĂ ȘI CURĂȚAȚI MARGINILE TĂIETURII ÎNAINTE DE A ÎNCEPE SĂ TĂIAȚI DIN NOU.

Atunci când finalizați o tăietură, eliberați întrerupătorul de declanșare și lăsați lama să se oprească înainte de a ridica fierăstrăul din piesa de prelucrat. Pe măsură ce ridicați fierăstrăul, apărătoarea inferioară de lamă se va închide automat sub lamă. Rețineți că lama este expusă înainte de această operațiune. Nu vă întindeți niciodată sub piesa de prelucrat. Atunci când trebuie să retrageți apărătoarea inferioară a lamei cu mâna (acest lucru poate fi necesar pentru a începe să efectuați tăieturi ascunse), utilizați întotdeauna maneta de retractare.

AVERTISMENT: *Atunci când tăiați bucăți subțiri, asigurați-vă că bucățelele tăiate nu se agață în interiorul apărătorii inferioare a lamei.*

Spintecarea (Fig. N)

Spintecarea este procesul de tăiere a plăcilor mai late în fâșii înguste - tăierea de-a lungul nervurilor lemnului. Ghidarea cu mâna este mai dificilă în cazul acestor tăieturi și se recomandă utilizarea ghidajului paralel DEWALT.

Tăierea de pătrundere (Fig. P)

AVERTISMENT: *Nu legați niciodată apărătoarea inferioară a lamei în poziție ridicată. Nu mișcați niciodată fierăstrăul înapoi atunci când efectuați tăieturi ascunse. Acest lucru poate determina ca fierăstrăul să se ridice de pe suprafața de lucru, ceea ce ar putea provoca vătămări.*

O tăietură ascunsă este o tăietură efectuată în podea, perete sau alte suprafețe plate.

1. Reglați talpa în așa fel încât lama să taie la adâncimea dorită.
2. Înclinați fierăstrăul în față și sprijiniți partea frontală a tălpii pe materialul ce urmează a fi tăiat.
3. Utilizând maneta apărătorii inferioare a lamei, retrageți apărătoarea inferioară a lamei în poziție ridicată. Coborâți partea posterioară a tălpii până când dinții lamei aproape ating linia de tăiere.
4. Eliberați apărătoarea inferioară a lamei (contactul său cu piesa de prelucrat o va ține pe poziție pentru a se deschide liber atunci când începeți să tăiați). Luați mâna de pe maneta apărătorii inferioare a lamei și prindeți bine mânerul auxiliar **4**, așa cum se vede în figura P. Poziționați-vă corpul și brațul pentru a vă permite să rezistați reculului, dacă acesta se va produce.
5. Asigurați-vă că lama nu este în contact cu suprafața de tăiere înainte de a începe să tăiați.
6. Porniți motorul și coborâți gradual fierăstrăul până când talpa se sprijină pe materialul ce urmează a fi tăiat. Înaintați fierăstrăul de-a lungul liniei de tăiere până când tăietura este completă.
7. Eliberați întrerupătorul de declanșare și lăsați lama să se oprească în mod complet, înainte de a o retrage din material.
8. Atunci când începeți orice tăietură nouă, repetați pașii de mai sus.

Extragerea prafului (Fig. S)

AVERTISMENT: *Risc de inhalare a prafului. Pentru a reduce riscul de vătămare corporală, purtați* ***ÎNTOTDEAUNA*** *o mască aprobată anti-praf.*

Un dispozitiv de extragere a prafului **21** este furnizat împreună cu unealta.

Dispozitivul de extragere a prafului vă permite să conectați unealta la un extractor extern de praf, utilizând fie sistemul AirLock™ (DWV9000-XJ), fie un dispozitiv standard de extragere a prafului de 35 mm.

AVERTISMENT: ÎNTOTDEAUNA *utilizați un extractor de aspirație, conceput în conformitate cu directivele aplicabile referitoare la emisiile de praf atunci când tăiați lemn. Furtunurile de aspirație ale majorității aspiratoarelor se vor potrivi direct în dispozitivul de extragere a prafului.*

ÎNTREȚINEREA

Unealta electrică a fost concepută pentru a opera o perioadă îndelungată de timp, cu un nivel minim de întreținere. Funcționarea satisfăcătoare continuă depinde de îngrijirea corespunzătoare a uneltei și de curățarea periodică.

AVERTISMENT: Pentru a reduce riscul de vătămări personale grave, opriți unealta și deconectați-o de la sursa de alimentare înainte de a efectua orice reglaje sau de a demonta/instala ataşamente sau accesorii. *O pornire accidentală poate cauza vătămări corporale.* ***Pentru asigurarea siguranței și fiabilității produsului, reparațiile, întreținerea, înlocuirea periei motorului și reglajele trebuie efectuate de un centru de service autorizat sau de către o altă organizație de service calificată, folosind întotdeauna piese de schimb identice.***

Lubrifierea

Unealta dvs. electrică nu necesită lubrifiere suplimentară.

Curățarea

AVERTISMENT: *Suflați murdăria și praful din carcasa principală cu aer uscat de îndată ce se strânge murdărie în interiorul și în jurul orificiilor de aerisire. Purtați echipament de protecție aprobat pentru ochi și o mască aprobată de praf atunci când efectuați procedura următoare.*

AVERTISMENT: *Nu utilizați niciodată solvenți sau alte produse chimice puternice pentru curățarea componentelor nemetalice ale uneltei. Aceste produse chimice pot deprecia materialele utilizate în aceste componente. Folosiți o cârpă umezită doar cu apă și cu săpun delicat. Nu permiteți niciodată pătrunderea vreunui lichid în unealtă; nu scufundați niciodată vreo parte a uneltei în lichid.*

Apărătoarea inferioară

Apărătoarea inferioară trebuie să se rotească și să se închidă întotdeauna liber din poziția de deschis complet în cea de închis complet. Verificați întotdeauna funcționarea corespunzătoare înainte de tăia deschizând complet apărătoarea și lăsând-o să se închidă. Dacă apărătoarea se închide încet sau nu se închide complet, aceasta va necesita curățare sau reparare. Nu utilizați fierăstrăul înainte ca aceasta să funcționeze corect. Pentru a curăța apărătoarea, utilizați aer uscat sau o perie moale pentru a îndepărta rumegușul acumulat sau resturile din calea apărătorii și din jurul arcului apărătorii. Dacă această operațiune nu va rezolva problema aceasta va trebui reparată de un centru de service autorizat.

Lamele

O lamă tocită va cauza tăieri ineficiente, suprasarcină asupra motorului, așchiere excesivă și crește posibilitatea apariției reculului. Schimbați lamele atunci când nu mai puteți împinge cu ușurință fierăstrăul în tăietură, atunci când motorul este suprasolicitat sau când lama se supraîncălzește. Este bine să păstrați câteva lame la îndemână pentru ca lamele ascuțite să fie disponibile imediat pentru utilizare. Lamele tocite pot fi ascuțite în majoritatea zonelor.

Rășina întărită pe lame poate fi ușor îndepărtată cu kerosen, terebentină sau soluție de curățat cuptorul. Lamele acoperite cu material anti-adeziv pot fi utilizate în aplicații unde pot să apară depuneri masive, cum ar fi cheresteaua tratată sub presiune sau verde.

Inspectarea și înlocuirea periei motorului (Fig. T, U)

ASIGURAȚI-VĂ CĂ UNEALTA ESTE DECONECTATĂ DE LA SURSA DE ALIMENTARE ÎNAINTE DE A INSPECTA PERIILE.

Periile trebuie inspectate regulat pentru uzură. Pentru inspectarea periilor, utilizați o șurubelniță pentru îndepărtarea capacelor periilor **23**. Scoateți peria cu grijă. Periile ar trebuie să iasă ușor din cutia de perii. Dacă periile sunt uzate până la 6 mm, așa cum este indicat în Figura U, acestea trebuie înlocuite.

Pentru a remonta toate periile, introduceți cu grijă peria și înlocuiți capacele periilor.

Accesorii opționale

AVERTISMENT: *Deoarece accesoriile, altele decât cele oferite de DEWALT, nu au fost testate cu acest produs, utilizarea acestora cu unealta dvs. poate fi riscantă. Pentru a reduce riscul de vătămare, se recomandă numai utilizarea de accesorii recomandate DEWALT.*

Consultați reprezentantul pentru informații suplimentare despre accesoriile corespunzătoare.

Protejarea mediului înconjurător

Colectarea selectivă. Produsele și acumulatorii marcați cu acest simbol nu trebuie să fie aruncate împreună cu gunoiul menajer.

Produsele conțin materiale care pot fi recuperate sau reciclate, reducând cererea de materii prime. Vă rugăm să reciclați produsele electrice și acumulatorii în conformitate cu prevederile locale. Mai multe informații sunt disponibile la **www.2helpU.com**.

Stanley Black & Decker Romania SRL
Phoenicia Business Center
Strada Turturelelor Nr. 11A, Etaj 4
Module 12-15, Sect. 3, Bucuresti
Tel: +4021.320.61.05
Fax: +4037.225.36.84
Email: Office.Bucharest@sbdinc.com

Garanție legală de conformitate[1] pentru produsele Stanley Black & Decker

Produs: .....

Cod: .....

Serie mașină: ...../.....

Serie acumulatori: ...../.....

Serie stație încărcare: .....

Distribuitorul (vânzător autorizat/magazin)/adresă, tel., fax:

.....

.....

Cumpărător: .....

Produs cumpărat cu factură / bon nr.: .....

Data: .....

Cumpărătorul a fost informat asupra caracteristicilor și a domeniului de utilizare ale produsului. S-a efectuat proba de funcționare a produsului, a fost instruit cumpărătorul cu privire la modul de funcționare și normele de siguranță a muncii, s-a predat produsul împreună cu accesoriile în perfectă stare de funcționare, s-au predat instrucțiunile în limba română privind transportul, depozitarea, utilizarea și întreținerea. S-a verificat corectitudinea datelor înscrise în garanția legală de conformitate („**Documentul**").

Condițiile de garanție de mai jos fac parte din prezentul document și au fost luate la cunoștință de către Cumpărător.

Persoana care aduce produsul și prezintă actele de proprietate Documentul și factura sau bonul fiscal în original sau în copie este considerată împuternicită să reprezinte proprietarul în relația cu distribuitorul (vânzătorul) autorizat.

Conform prevederilor legale[2], consumatorii (definiți drept orice persoană fizică sau grup de persoane fizice constituite în asociații, care acționează în scopuri din afara activității sale comerciale, industriale sau de producție, artizanale ori liberale), au următoarele drepturi cu privire la orice neconformitate care există la momentul livrării produsului și care este constatată într-un termen de **doi ani** de la această dată:

- Să ceară repararea produsului sau înlocuirea acestuia, fără plată, într-o perioadă de timp rezonabilă ce nu poate depăși 15 zile calendaristice de la data la care a fost adusă la cunoștința vânzătorului lipsa conformității și fără vreun inconvenient semnificativ pentru consumator, ținând seama de natura produselor și de scopul pentru care consumatorul a solicitat produsele în cauză.

  Consumatorul nu va putea opta între reparație și înlocuire dacă măsura corectivă aleasă este imposibilă (dacă nu se pot asigura produse identice pentru înlocuire) sau dacă, în comparație cu cealaltă măsură corectivă disponibilă, ar fi disproporționată și ar impune costuri nerezonabile vânzătorului, luând în considerare toate circumstanțele (inclusiv valoarea produselor în cazul în care nu ar fi existat neconformitatea, gravitatea neconformității sau dacă măsura corectivă alternativă ar putea fi executată fără vreun inconvenient semnificativ pentru consumator). De asemenea, vânzătorul poate refuza să aducă în conformitate produsele dacă reparația sau înlocuirea este imposibilă sau i-ar impune costuri care ar fi disproporționate, luând în considerare toate circumstanțele, precum cele descrise anterior;

  În cazul în care neconformitatea este remediată prin reparație, termenul de doi ani menționat mai sus se prelungește cu timpul de nefuncționare a produsului, din momentul la care a fost adusă la cunoștința vânzătorului lipsa de conformitate până la predarea efectivă a produsului în stare de utilizare normală către consumator. În cazul în care neconformitatea este remediată prin înlocuire, pentru produsele care înlocuiesc produsele neconforme, un nou termen de doi ani începe să curgă de la data înlocuirii.
- **Să ceară reducerea corespunzătoare a prețului sau rezoluțiunea contractului**, în cazul în care nu beneficiază de repararea sau înlocuirea produsului sau măsurile reparatorii nu au fost luate într-o perioadă rezonabilă, întrucât:
  a) vânzătorul nu a finalizat reparația sau înlocuirea produselor ori a refuzat să aducă în conformitate produsele, motivând că reparația sau înlocuirea este imposibilă ori i-ar impune costuri disproporționate,
  b) în pofida eforturilor vânzătorului de a o remedia, în continuare se constată o neconformitate,

[1] Garanția legală de conformitate reprezintă protecția juridică a consumatorului rezultată prin efectul legii în raport cu lipsa de conformitate, reprezentând obligația legală a vânzătorului față de consumator ca, fără solicitarea unor costuri suplimentare, să aducă produsul la conformitate, incluzând restituirea prețului plătit de consumator, repararea sau înlocuirea produsului, dacă acesta nu corespunde condițiilor enunțate în declarațiile referitoare la garanție sau în publicitatea aferentă

[2] Ordonanța de Urgență nr. 140/2021 privind anumite aspecte referitoare la contractele de vânzare de bunuri; Ordonanța Guvernului nr. 21/1992 privind protecția consumatorilor.

c) neconformitatea este de o asemenea gravitate încât justifică o reducere de preț sau dreptul la încetarea imediată a contractului de vânzare, sau

d) vânzătorul a declarat că nu va aduce produsele în conformitate într-un termen rezonabil sau fără inconveniente semnificative pentru consumator ori acest lucru reiese clar din circumstanțele cazului.

Rezoluțiunea nu este posibilă dacă lipsa conformității este minoră. Reducerea de preț va fi proporțională cu diminuarea valorii produselor, în comparație cu valoarea pe care produsele ar avea-o dacă ar fi în conformitate.

Consumatorii pot să opteze pentru o anumită măsură corectivă din cele enumerate mai sus în cazul în care neconformitatea produselor este constatată la scurt timp după livrare, fără a depăși 30 de zile calendaristice.

După expirarea termenului de doi ani menționat mai sus, consumatorii pot pretinde remedierea sau înlocuirea produselor care nu pot fi folosite în scopul pentru care au fost realizate ca urmare a unor vicii ascunse apărute în cadrul duratei medii de utilizare, în condițiile legii.

Până la proba contrară, lipsa de conformitate apărută în termen de un an de la livrarea produsului se prezumă că a existat la momentul livrării acestuia, cu excepția cazurilor în care prezumția este incompatibilă cu natura produsului sau a lipsei de conformitate.

Durata medie de utilizare a produselor de 6 (șase) ani de la data achiziției.

Piesele de schimb înlocuite la produs beneficiază de garanție numai în cazul în care acestea au fost montate într-un centru autorizat de întreținere și reparații.

În cadrul termenului de garanție, vânzătorul suportă toate costurile privind repararea sau înlocuirea pieselor de schimb executate defecte. Pentru lucrările de reparație executate se acordă garanție. Garanția nu se extinde asupra accesoriilor consumabilelor (precum baterii, furtunuri, curele, perii colectoare, lanțuri, cuțite, lance, pistol, cap prindere lamă, role ghidaj, cablu alimentare, întinzător lanț, bujii, ulei, filtre aer și benzină) care intră în componența produsului, cu excepția cazului în care acestea prezintă vicii ascunse.

Produsele din gamele Black & Decker și Stanley FatMax sunt de uz gospodăresc (bricolaj) și nu sunt destinate uzului profesional, prestării de servicii sau lucrări către terți.

Adăugați ulei la generatoarele **Black & Decker**. Verificați periodic nivelul de ulei al generatoarelor și compresoarelor. Este interzisă utilizarea generatoarelor pentru invertoare sau aparate de sudură.

Situații excluse de la aplicarea garanției legale de conformitate:

1. Nerespectarea de către consumator a condițiilor de transport, manipulare, instalare, depozitare, utilizare (inclusiv scopul utilizării) și întreținere precizate în instrucțiunile ce însoțesc produsul.
2. Defectele care au apărut ca urmare a utilizării unor accesorii ori consumabile care nu sunt originale Stanley Black & Decker Romania ori care nu sunt compatibile cu produsul.
3. Defecțiunilor cauzate de necunoașterea omiterea sau neglijarea luării măsurilor de siguranță în utilizarea produselor de către consumator, ori accidentelor cauzate din aceste motive.

În cazul în care constatați deteriorări (loviturі/defecte) la produsele Stanley Black & Decker Romania, vă rugăm să vă adresați celui mai apropiat centru service autorizat menționat la adresa web-site-ului **www.2helpU.com** ori vânzătorului.

Garanția de durabilitate oferită de Stanley Black & Decker

În eventualitatea puțin probabilă ca scula dvs. electrică să se defecteze din cauza materialelor de fabricație în mai puțin de un an de la cumpărare, Stanley Black & Decker Romania SRL cu sediul in Bucuresti, Strada Turturelelor Nr. 11A, Bloc Phoenicia Business Center, Bucuresti,Sector 3, vă garantează că va repara sau va înlocui piesa defectă complet gratuit, sau - la discreția noastră - vom înlocui întreaga sculă electrică gratuit.

Utilizatorii MyDeWALT și My STANLEY care își înregistrează în cel mult 28 de zile de la cumpărare produsele eligibile conform termenilor și condițiilor DEWALT și STANLEY pe platformele destinate (**http://www.dewalt.ro/3/**, respectiv, **https://www.stanleyworks.ro/warranty**) pot extinde gratuit garanția de durabilitate acordată de Stanley Black & Decker până la trei ani.

Pentru a beneficia de această garanție este necesară prezentarea dovezii cumpărării, certificatul de garanție și imprimarea certificatului de garanție extinsă celui mai apropiat centru service autorizat menționat la adresa web-site-ului **www.2helpU.com** ori vânzătorului.

Unele produse sunt excluse de la posibilitatea extinderii garanției de durabilitate acordate de Stanley Black & Decker până la 3 ani. Aceste produse sunt enumerate în Termenii și Condițiile DeWALT și Stanley la adresa **https://www.dewalt.ro/3/warrantystatement/**.

Prezenta garanție de conformitate se completează cu Termenii și Condițiile DeWALT și Stanley, care pot fi accesați la acest link: **https://www.dewalt.ro/3/warrantystatement/**.

Prezenta garanție de durabilitate oferită de Stanley Black & Decker, în calitate de producător al bunurilor, nu afectează drepturile pe care dvs. le aveți împotriva vânzătorului în temeiul garanției legale de conformitate, astfel cum sunt acestea detaliate mai sus.

Garanția acordată persoanelor juridice

În cazul persoanelor juridice termenul de garanție aplicabil este de un an de la data achiziției. Acest termen de garanție este aplicabil tuturor produselor Stanley Black & Decker Romania, respectiv atât produselor pentru uz profesional cât și celor pentru uz gospodăresc (bricolaj).

În cadrul acestui termen, cumpărătorul persoană juridică poate solicita înlocuirea sau repararea produsului.

Situațiile care duc la pierderea garanției legale de conformitate, descrise mai sus, sunt aplicabile și în cazul garanției acordate persoanelor juridice.

REPARAȚII ÎN PERIOADA DE GARANȚIE

Data intrării:	Data reparației:	Defecțiune:
Comandă reparație:	Data predării:	
Clientul confirmă prin semnătură executarea gratuită a reparației în garanție și primirea produsului reparat.		
Semnătură client:	Semnătură și ștampilă service:	
Data intrării:	Data reparației:	Defecțiune:
Comandă reparație:	Data predării:	
Clientul confirmă prin semnătură executarea gratuită a reparației în garanție și primirea produsului reparat.		
Semnătură client:	Semnătură și ștampilă service:	
Data intrării:	Data reparației:	Defecțiune:
Comandă reparație:	Data predării:	
Clientul confirmă prin semnătură executarea gratuită a reparației în garanție și primirea produsului reparat.		
Semnătură client:	Semnătură și ștampilă service:	

ROMÂNĂ

LISTA CENTRELOR SERVICE AUTORIZATE

Nr.	Oras	Agent Service	Adresa	Email	Telefon	Fax
1	Bucuresti					
2	Bucuresti	Edelweiss Grup SRL	Str. Drumul Osiei nr. 76 62395	service@edelweissgrup.ro	+4021 319 13 13	+4021 319 13 14
3	Ploiesti	METATOOLS SRL	Str. Poligonului Nr. 2 100070	service@Metatools.ro	+40374 473 034 +40747 118 112	+40244 406 698
4	Bacau	PARTENER SRL	Calea Moinesti nr. 34 600281	service@partner.ro	+4023 451 03 77	+40234 510 955
5	Cluj	EPINVEST S.R.L.	Stra. Avram Iancului Nr. 502-504 407280	service@epinvest.ro	+40745 637 949	+40264 594 565
6	Baia Mare	PRO TOOLS S.R.L.	Str. Iuliu Maniu, Nr. 28 430131	office@protools.ro	+40262 218 794	+40262 276 535
7	Constanta	TRITON SRL	B-dul Aurel Vlaicu, Nr. 217	office@triton.com.ro	+4037 048 41 55	+4037 048 41 18
8	Tulcea	ABC International SRL	Str. Babadag, Nr. 5, Bl. 1, Sc. A, Parter	service@unelte.com.ro	+40240 518 260	+40240 517 669
9	Bucuresti	ADN COM AUTOSERV	STR MARGEANULUI 107A 051044	service@adn-facom.ro	+4021 420 21 44	+40766 078532