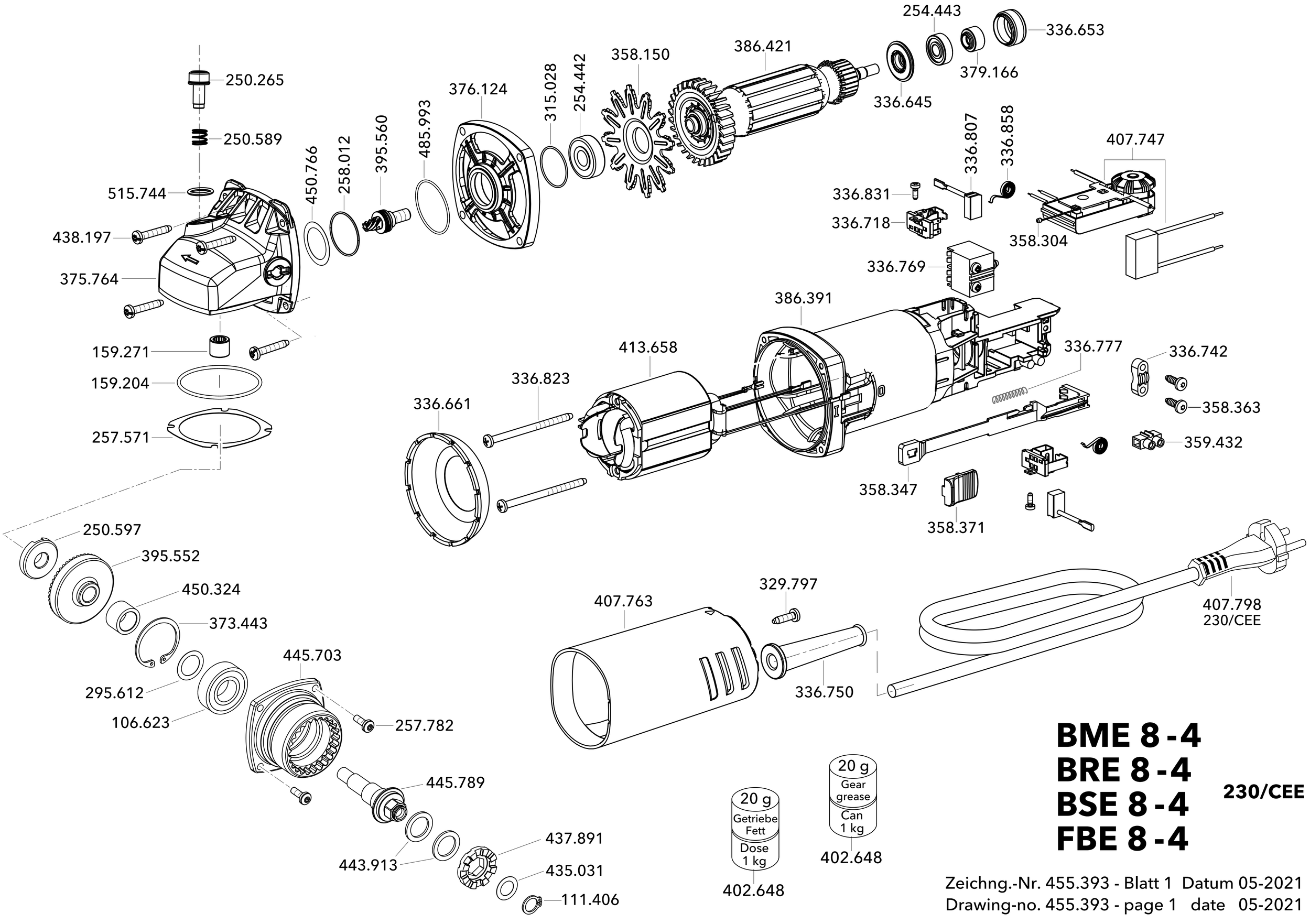

BME 8 -4
BRE 8 -4
BSE 8 -4
FBE 8 -4

230/CEE

Zeichng.-Nr. 455.393 - Blatt 1 Datum 05-2021
Drawing-no. 455.393 - page 1 date 05-2021

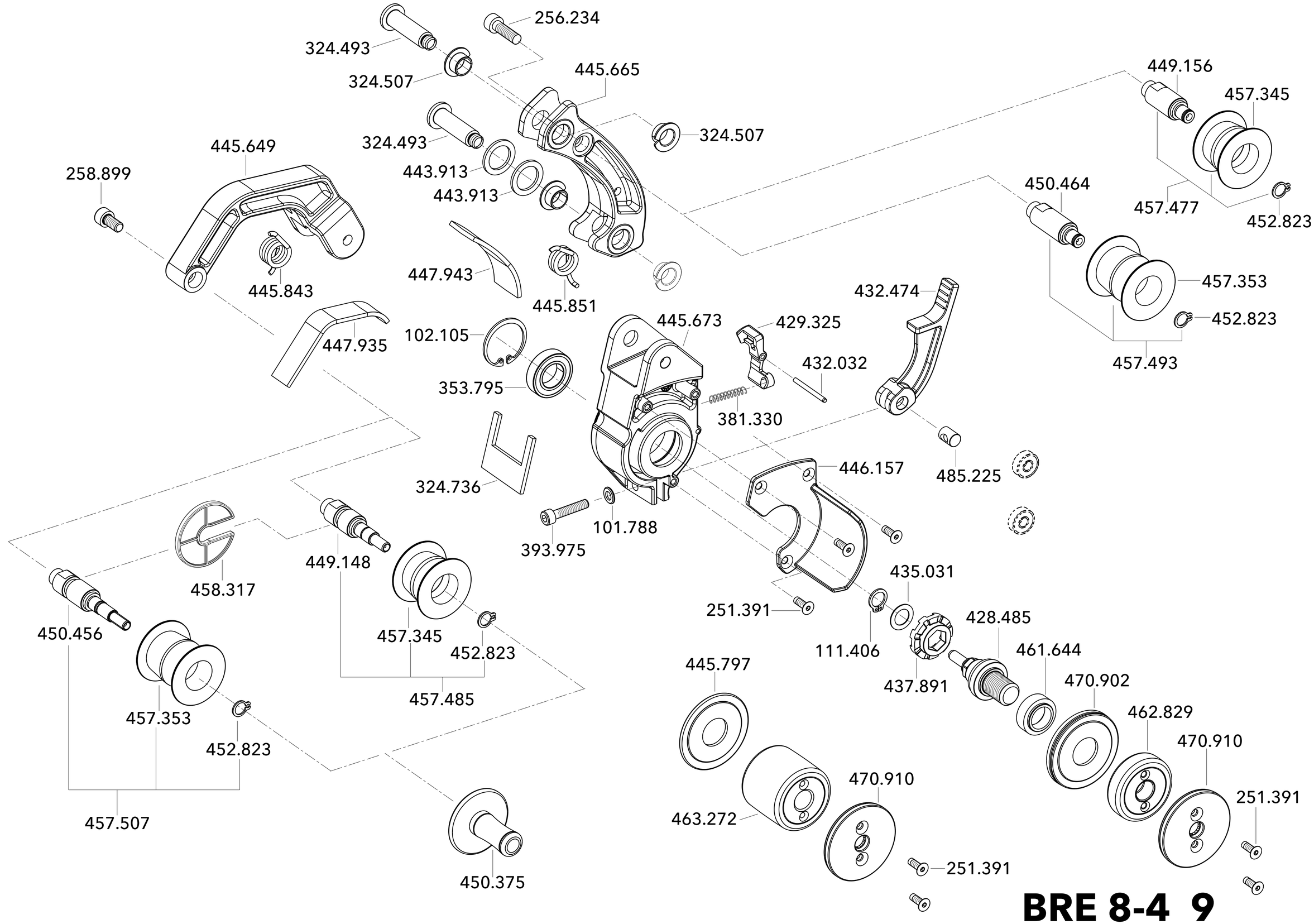

BRE 8-4 9

Zeichng.-Nr. 455.393 - Blatt 2 Datum 06-2021
Drawing-no. 455.393 - page 2 date 06-2021

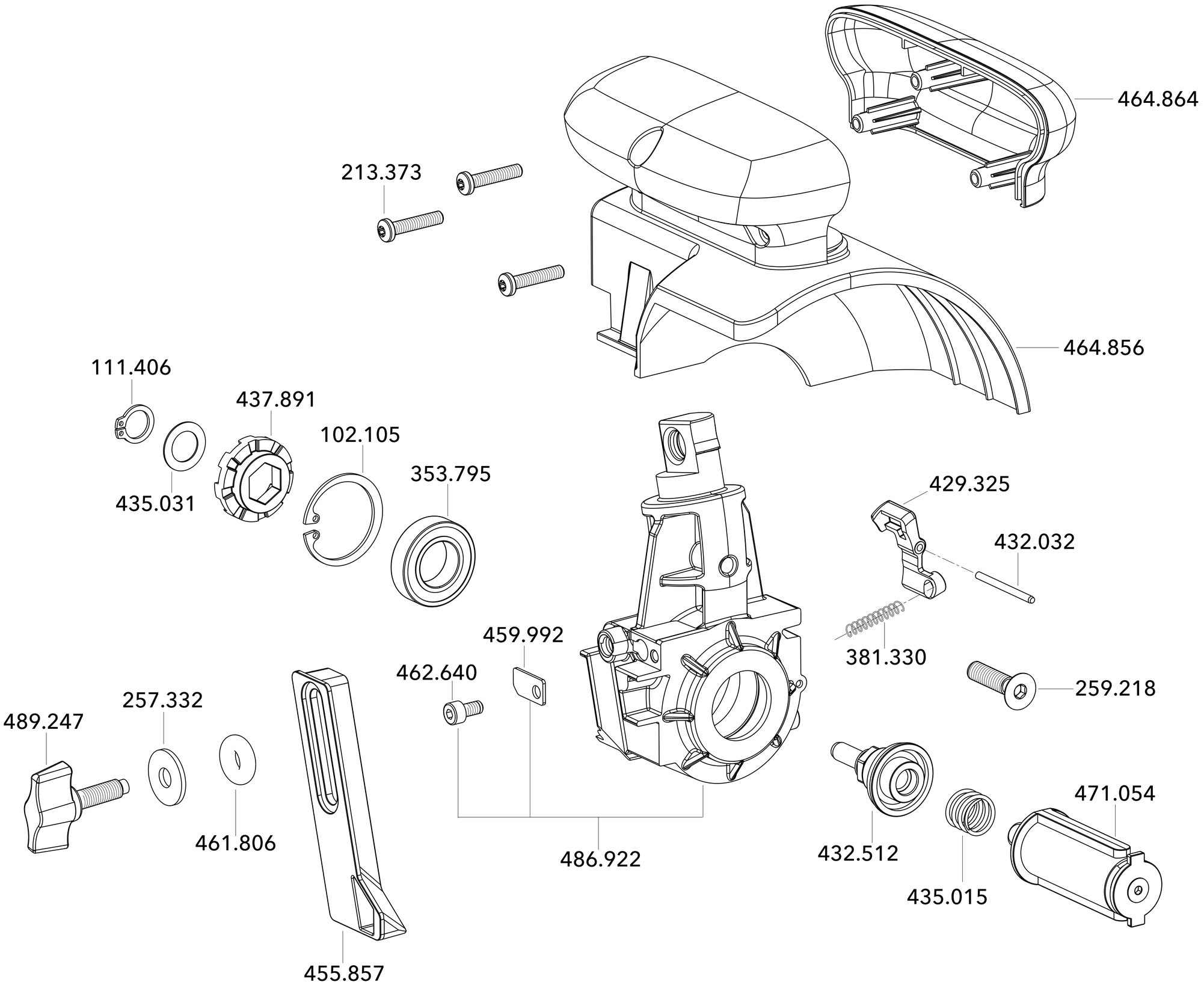

BSE 8-4 9

Zeichng.-Nr. 455.393 - Blatt 3 Datum 05-2021
Drawing-no. 455.393 - page 3 date 05-2021

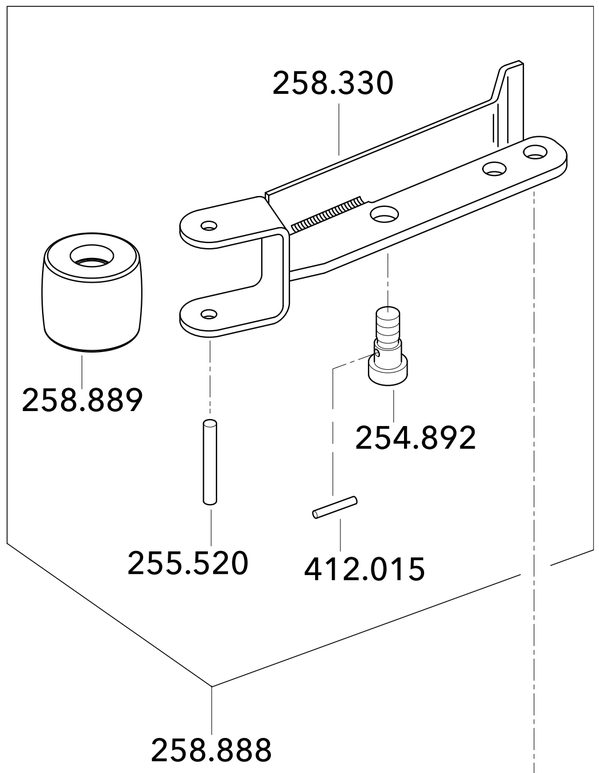



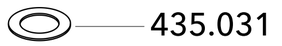

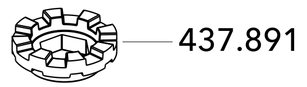

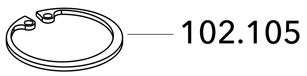

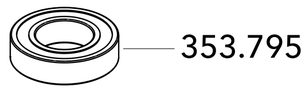



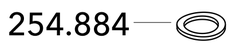

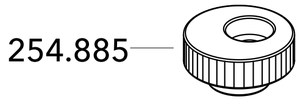

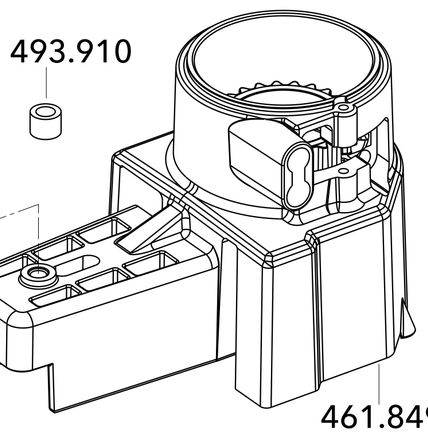

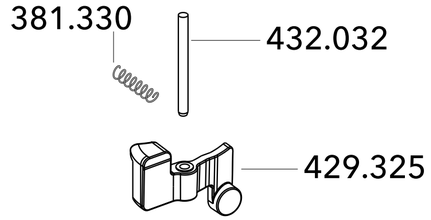

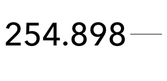



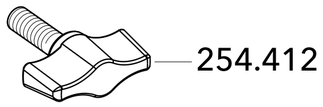

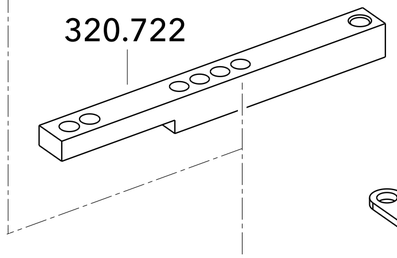

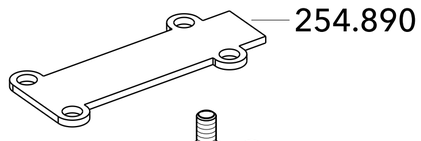

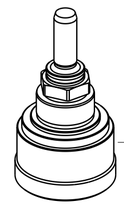

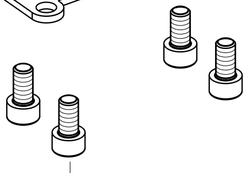

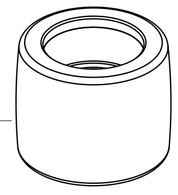

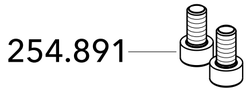

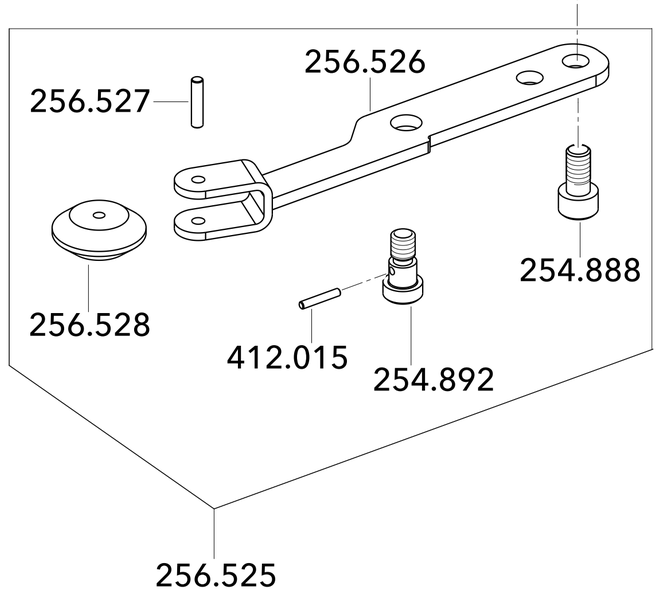

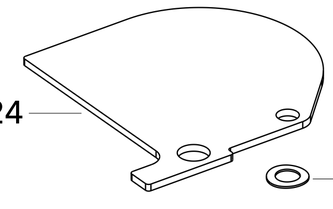

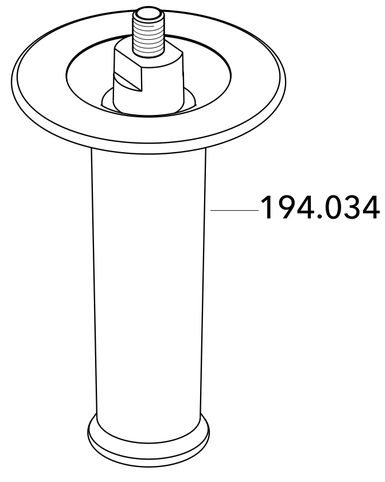

FBE 8-4 140

Zeichng.-Nr. 455.393 - Blatt 4 Datum 01-2024
Drawing-no. 455.393 - page 4 date 01-2024