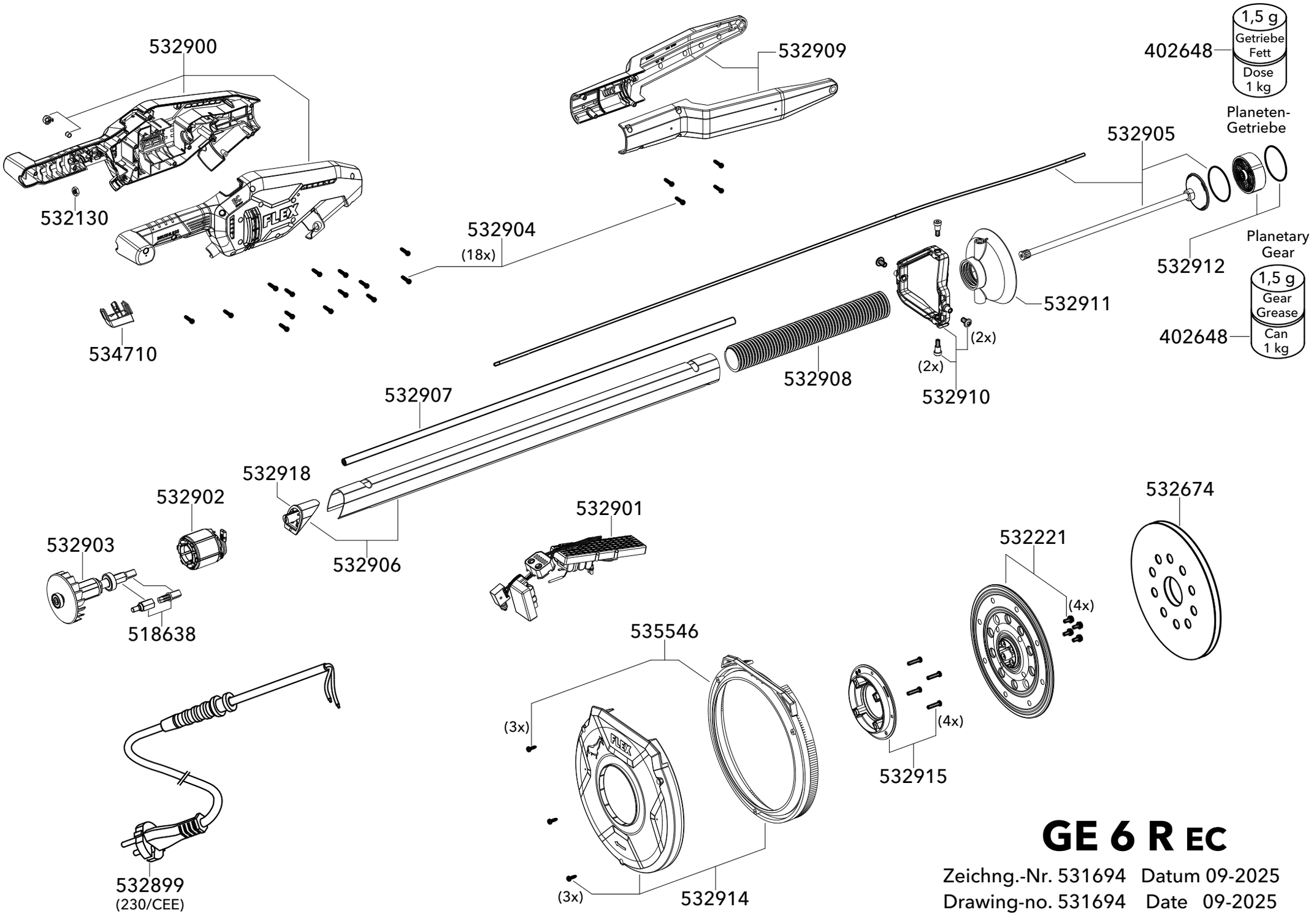
532900
532130
532909
402648
1,5 g
Getriebe Fett
Dose 1 kg
Planeten-Getriebe
532905
532904
(18x)
534710
532907
532908
532910
(2x)
(2x)
532911
532912
Planetary Gear
1,5 g
Gear Grease
Can 1 kg
402648
532918
532902
532903
532906
532901
532674
532221
(4x)
518638
535546
(3x)
(4x)
532915
532899
(230/CEE)
(3x)
532914
GE 6 R EC
Zeichng.-Nr. 531694 Datum 09-2025
Drawing-no. 531694 Date 09-2025